OCELOVÁ KONSTRUKCE RAMPY
PŮDORYS
M 1:50

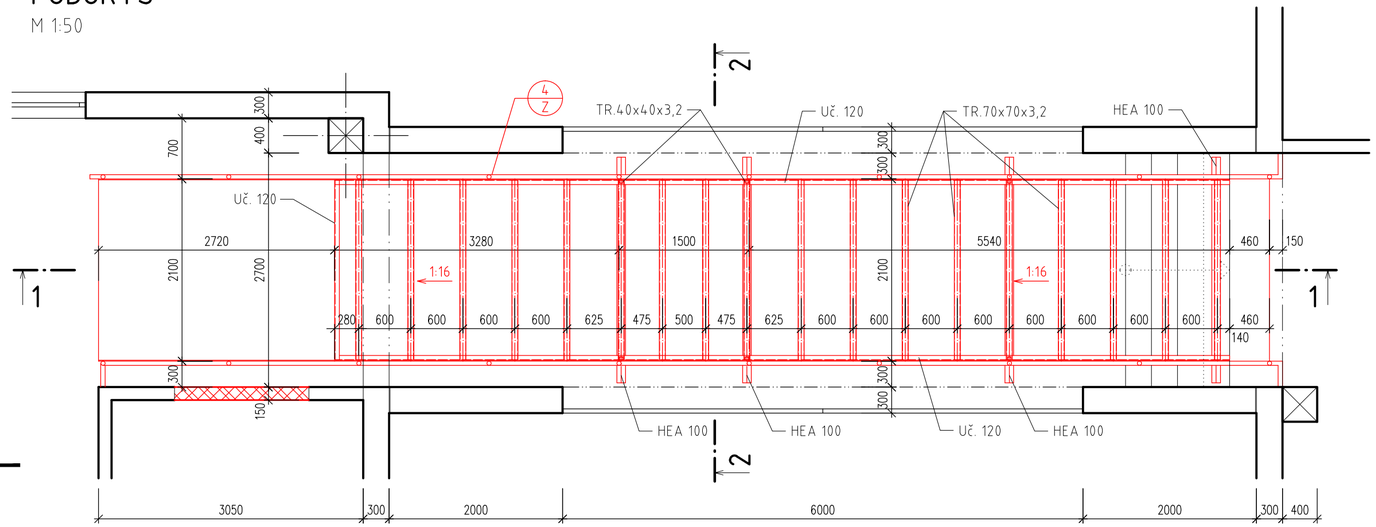

ŘEZ 1-1
M 1:50

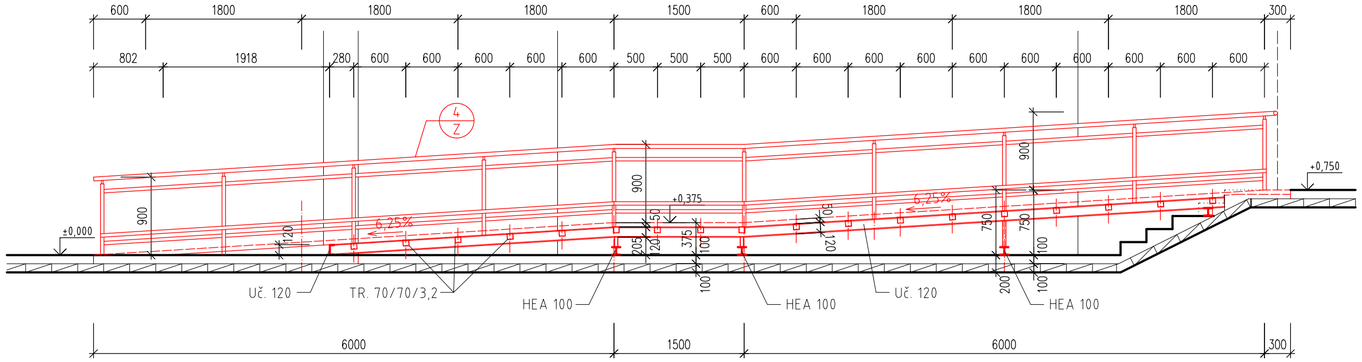

ŘEZ 2-2
M 1:50

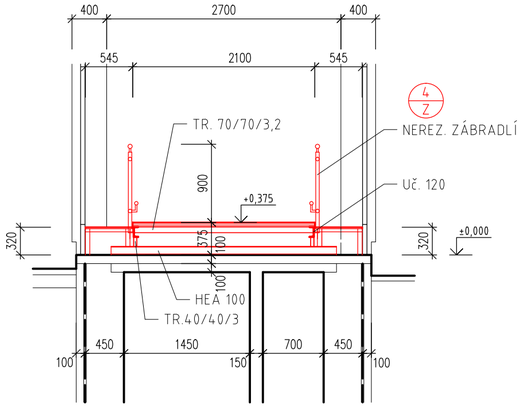

VÝPIS MATERIÁLU - OCELOVÁ RAMPA

Poz.	PROFIL	KS	délka	hmotnost	hmotnost	hmotnost	mat.	T/N
1	Nosník - HEA 100	4	2600	16,70	43,42	173,68	S235	
2	Uč. 120	2	10330	13,30	137,39	274,78	S235	
	Uč. 120	1	2080	13,30	27,66	27,66	S235	
3	TR. 70x70x3,2 mm	18	2066	5,27	10,89	195,98	S235	
4	TR. 40x40x3,2 mm	4	110	2,90	0,32	1,28	S235	
	TR. 40x40x3,2 mm	2	290	2,90	0,84	1,68	S235	
CELKEM ks		1			CELKEM kg	675,06		

±0,000=280,35 m.n.m B.p.v

Vypracoval: Ing. Vaněček	Projektant: Ing. Vaněček	Ing. Zdeněk Vaněček, mob. 604 232041, e-mail: z.vanecek@seznam.cz, Dolní Valy 511, 688 01 Uherský Brod
Místo stavby:	Na Výsluní 2047, Uherský Brod — Okres: Uherské Hradiště	
Investor:	Město Uherský Brod, Masarykovo nám. 100, 688 01 Uherský Brod	
Stavba:	ZŠ Na Výsluní – bezbariérové řešení celé školy Na Výsluní 2047, Uherský Brod	Zakázka č.: –
		Datum: 01/2017
Část PD:	D. DOKUMENTACE OBJEKTŮ A TECHN. A TECHNOLOGICKÝCH ZAŘÍZENÍ D.1. DOKUMENTACE STAVEBNÍHO OBJEKTU SO 01 ZŠ – část „A"	Stupeň: RP
		Formát: 3 x A4
		Měřítko: 1: 50
		Archivní č.:
	D.1.1. ARCHITEKTONICKO–STAVEBNÍ ŘEŠENÍ	
Obsah:	OCELOVÁ KONSTRUKCE RAMPY	D.1.1.A13

A3.2/3A4, 297x594