SCHEMA VÝZTUŽE VĚNCŮ A STROPU NAD 1.PP "D"

PŮDORYSNÉ SCHEMA STROPU NAD 1.PP

M 1:25

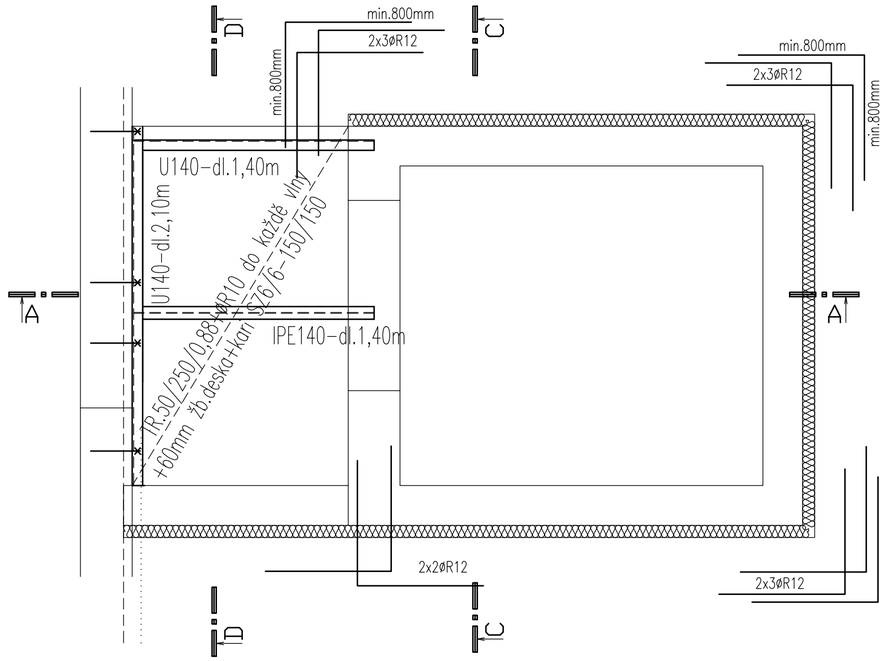

ŘEZ C-C

M 1:25

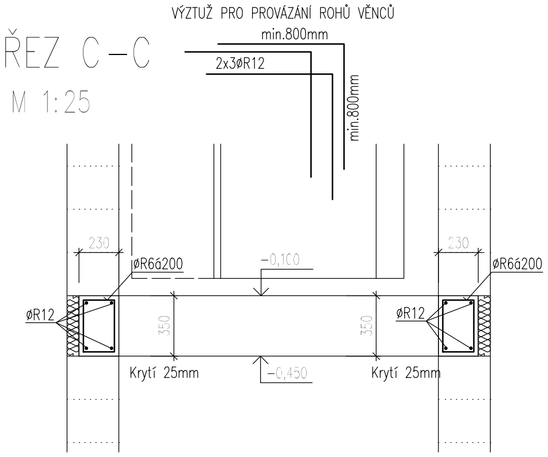

ŘEZ D-D

M 1:25

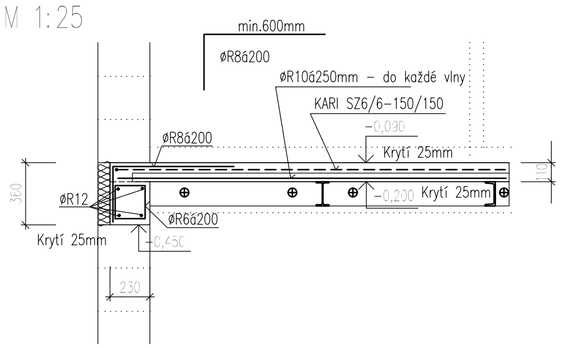

ŘEZ A-A

M 1:25

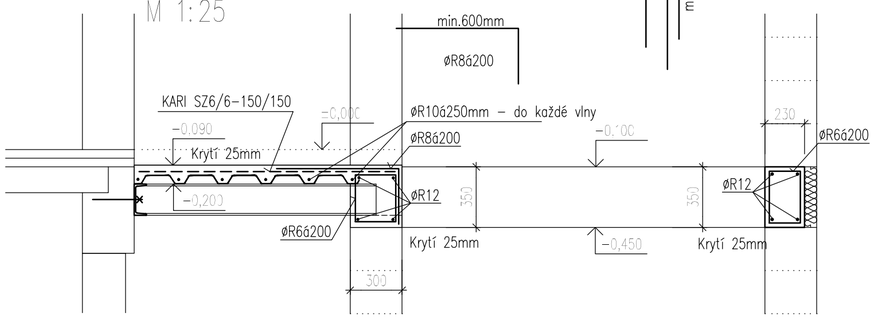

PŘEDPOKLÁDANÉ MAX.MNOŽSTVÍ VÝZTUŽE V ŽELEZOBETONOVÉ KONSTRUKCI BUDE MAX. 100,0 KG R(10505)/ 1M3 BETONU

PŘEDPOKLÁDANÉ MAX.MNOŽSTVÍ VÝZTUŽE V ŽELEZOBETONOVÉ KONSTRUKCI BUDE MAX. 40,0 KG KARI/ 1M3 BETONU

BETON C25/30 - XC1 dle ČSN EN 206
OCEL 10505 (R), KARI

KRYTÍ 25mm
VÝZTUŽ KÓTOVÁNA VNĚJŠÍM ROZMĚREM

±0,000=280,35 m.n.m B.p.v

Vypracoval: Ing. Zábranová	Projektant: Ing. Vaněček		
Místo stavby: Na Výsluní 2047, Uherský Brod		Okres: Uherské Hradiště	
Investor: Město Uherský Brod, Masarykovo nám. 100, 688 01 Uherský Brod			
Stavba: ZŠ Na Výsluní - bezbariérové řešení celé školy Na Výsluní 2047, Uherský Brod			
Část PD: D. DOKUMENTACE OBJEKTŮ A TECHN. A TECHNOLOGICKÝCH ZAŘÍZENÍ D.1. DOKUMENTACE STAVEBNÍHO OBJEKTU SO 01 ZŠ - část „D"			
D.1.2. STAVEBNĚ KONSTRUKČNÍ ŘEŠENÍ			
Obsah: SCHÉMA VÝZTUŽE VĚNCŮ A STROPU NAD 1.NP - ČÁST "D"			

Ing. Zdeněk Vaněček
mob. 604 232041
e-mail: z.vanecek@seznam.cz
Dolní Valy 511, 688 01 Uherský Brod

Zakázka č.:	-
Datum :	01/2017
Stupeň :	RP
Formát :	4 x A4
Měřítko :	1: 25
Archivní č.:	

D.1.2.017

A2/4A4, 420x594