# TVAR ZÁKLADŮ VÝTAHOVÉ ŠACHTY A RAMPY "C"

## ŘEZ B–B

M 1:50

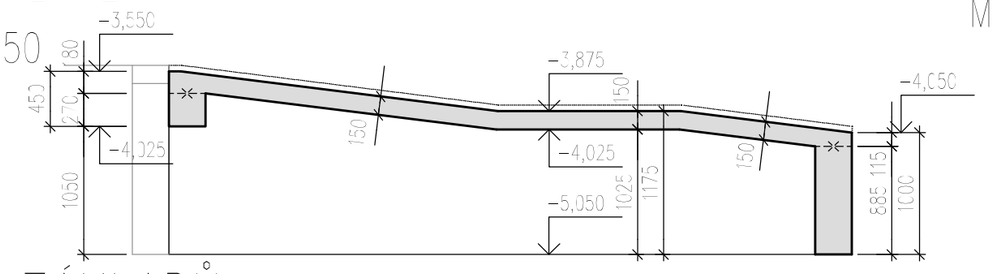


## ŘEZ A–A

M 1:50

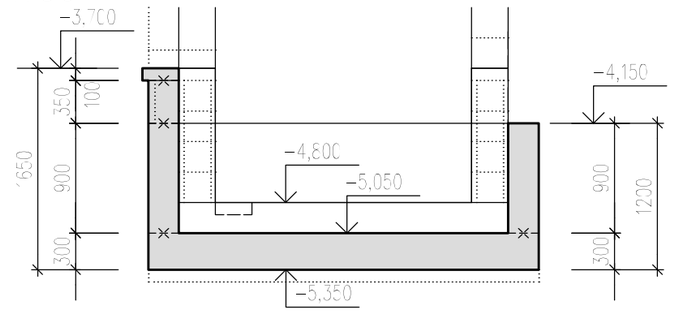


## PŮDORYS ZÁKLADŮ

M 1:50

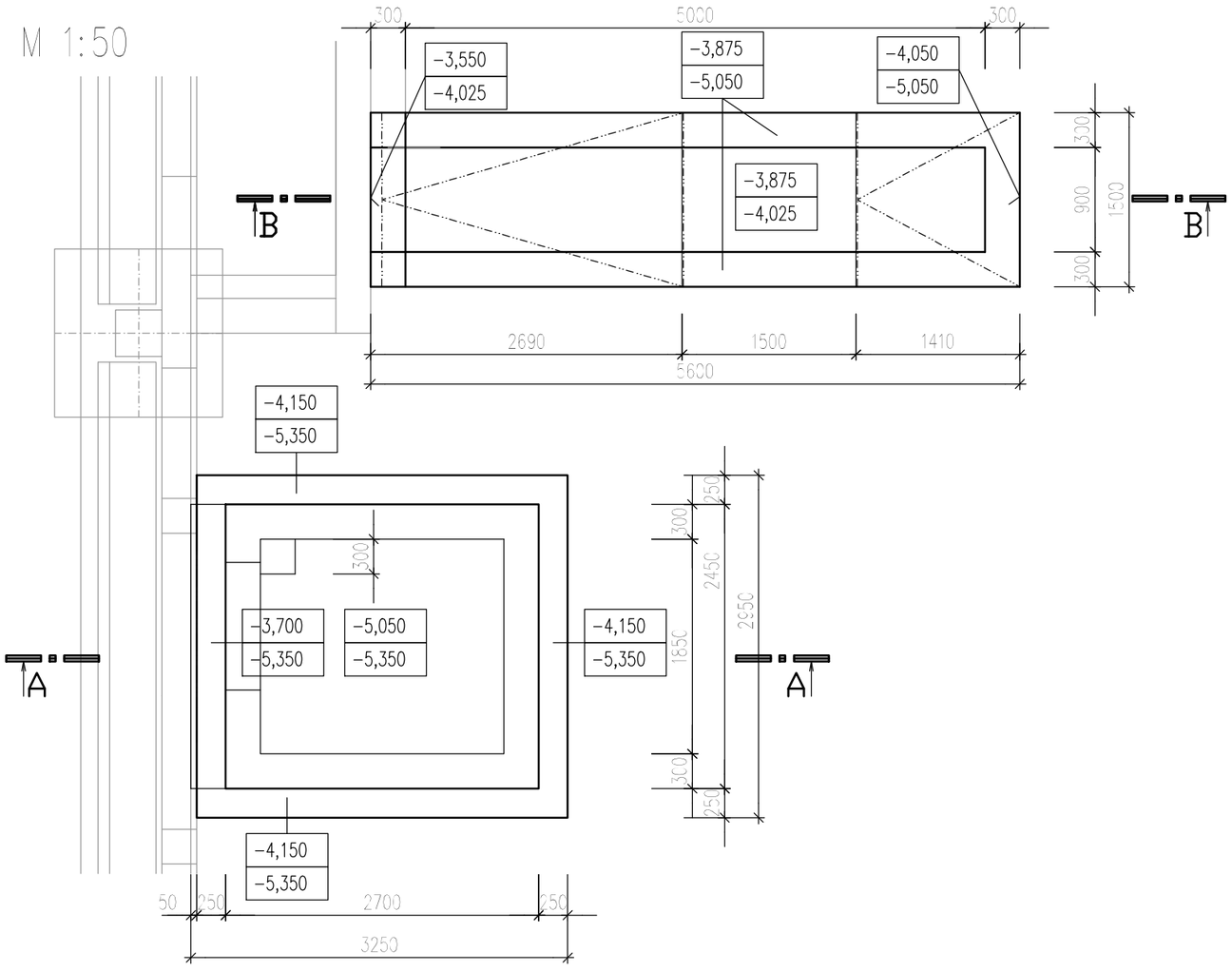


BETON C25/30 – XC2 dle ČSN EN 206

±0,000=280,35 m.n.m B.p.v

| | | | |
|---|---|---|---|
| Vypracoval: Ing. Zábranová | Projektant: Ing. Vaněček | | |
| Místo stavby: | Na Výsluní 2047, Uherský Brod | Okres: | Uherské Hradiště |
| Investor: | Město Uherský Brod, Masarykovo nám. 100, 688 01 Uherský Brod | | |
| Stavba: | ZŠ Na Výsluní – bezbariérové řešení celé školy<br>Na Výsluní 2047, Uherský Brod | | |
| Část PD: | D. DOKUMENTACE OBJEKTŮ A TECHN. A TECHNOLOGICKÝCH ZAŘÍZENÍ<br>D.1. DOKUMENTACE STAVEBNÍHO OBJEKTU<br>SO 01 ZŠ – část ‚C' | | |
| | D.1.2. STAVEBNĚ KONSTRUKČNÍ ŘEŠENÍ | | |
| Obsah: | TVAR ZÁKLADŮ VÝTAHOVÉ ŠACHTY A RAMPY – ČÁST "C" | | |


Ing. Zdeněk Vaněček
mob. 604 232041
e-mail: z.vanecek@seznam.cz
Dolní Valy 511, 688 01 Uherský Brod


| | |
|---|---|
| Zakázka č.: | – |
| Datum : | 01/2017 |
| Stupeň : | RP |
| Formát : | 2 x A4 |
| Měřítko : | 1: 50 |
| Archivní č.: | |

D.1.2.004

A3/2A4, 297x420