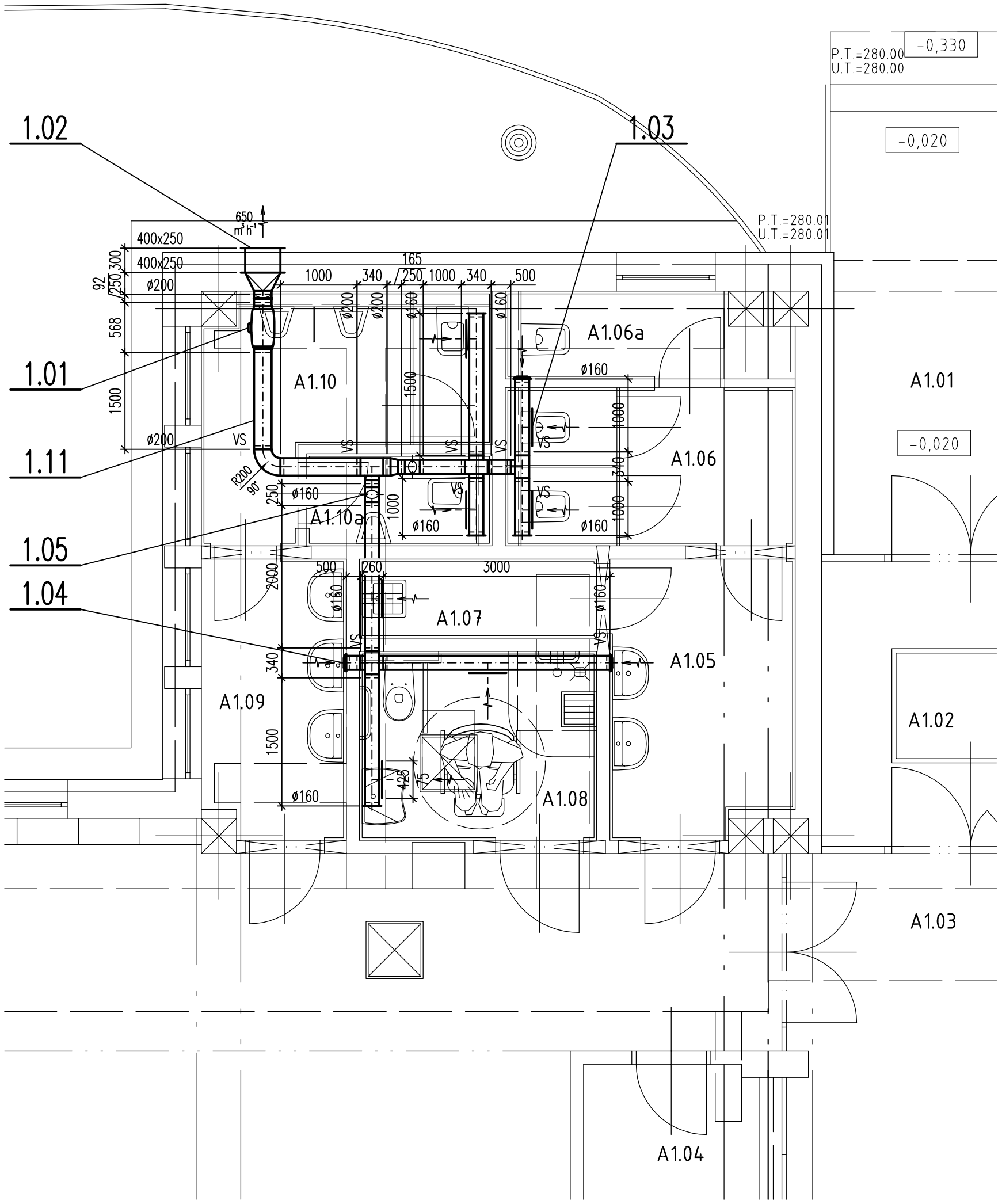

SEZNAM MÍSTNOSTÍ

ČÍSLO	ÚČEL MÍSTNOSTI	PLOCHA m^2	PODLAHA SOKL	STĚNY	POZNÁMKA
ČÁST ‚A'					
A1.01	VSTUP	17,27	MRAMOROVÁ DLAŽBA -	MRAMOROV OBKLAD STĚNY	
A1.02	ZÁDVEŘÍ	17,17	MRAMOROVÁ DLAŽBA -	MRAMOROV OBKLAD STĚNY	
A1.03	VSTUPNÍ HALA	98,33	MRAMOROVÁ DLAŽBA -	MRAMOROV OBKLAD STĚNY	
A1.04	ŠKOLNÍK	12,26	PVC SOKL Z PVC		
A1.05	PŘEDSÍŇ WC - DÍVKY	6,49	KERAMICKÁ DLAŽBA KERAMICKÝ SOKL	KERAMICKÝ OBKLAD V= 2000 mm	
A1.06	WC - DÍVKY	5,94	KERAMICKÁ DLAŽBA -	KERAMICKÝ OBKLAD V= 2000 mm	
A1.06a	WC - PERSONÁL	3,0	KERAMICKÁ DLAŽBA -	KERAMICKÝ OBKLAD V= 2000 mm	
A1.07	ÚKLID	2,83	KERAMICKÁ DLAŽBA -	KERAMICKÝ OBKLAD V= 1500 mm	
A1.08	WC A SPRCHA - HANDICAP.	5,40	KERAMICKÁ DLAŽBA -	KERAMICKÝ OBKLAD V= 1500 mm	
A1.09	PŘEDSÍŇ WC - CHLAPCI	5,14	KERAMICKÁ DLAŽBA KERAMICKÝ SOKL	KERAMICKÝ OBKLAD V= 2000 mm	
A1.10	WC - CHLAPCI	6,87	KERAMICKÁ DLAŽBA -	KERAMICKÝ OBKLAD V= 2000 mm	
A1.10a	WC - PERSONÁL	2,24	KERAMICKÁ DLAŽBA -	KERAMICKÝ OBKLAD V= 2000 mm	

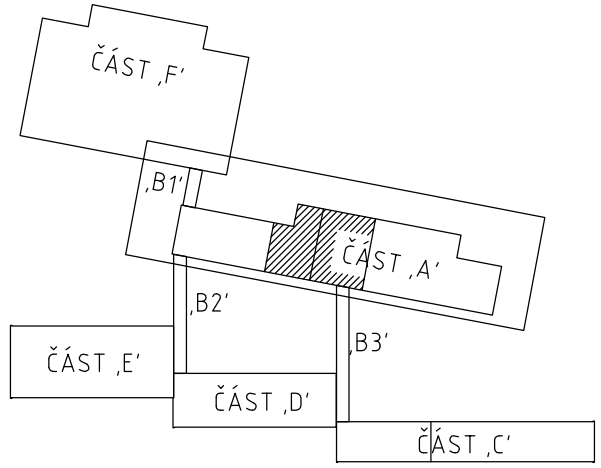

±0,000=280,35 m.n.m B.p.v

Vypracoval: Ing. Vaněček	Projektant: Ing. Vaněček	Kreslil: R. Hanáček	
Místo stavby: Na Výsluní 2047, Uherský Brod			Okres: Uherské Hradiště
Investor: Město Uherský Brod, Masarykovo nám. 100, 688 01 Uherský Brod			
Stavba: ZŠ Na Výsluní – bezbariérové řešení celé školy Na Výsluní 2047, Uherský Brod			
Část PD: D. DOKUMENTACE OBJEKTŮ A TECHN. A TECHNOLOGICKÝCH ZAŘÍZENÍ D.1. DOKUMENTACE STAVEBNÍHO OBJEKTU SO 01 ZDŠ – část ‚A'			
D.1.4.3 VZDUCHOTECHNIKA			
Obsah: PŮDORYS 1.NP – část "A2"			

Ing. Zdeněk Vaněček
mob. 604 232041
e-mail: z.vanecek@seznam.cz
Dolní Valy 511, 688 01 Uherský Brod

Zakázka č.:	–
Datum :	01/2017
Stupeň :	RP
Formát :	2 x A4
Měřítko :	1: 50
Archivní č.:	

D.1.4.3.03