ZPEVNĚNÉ PLOCHY – část ‚A1'

M 1:50

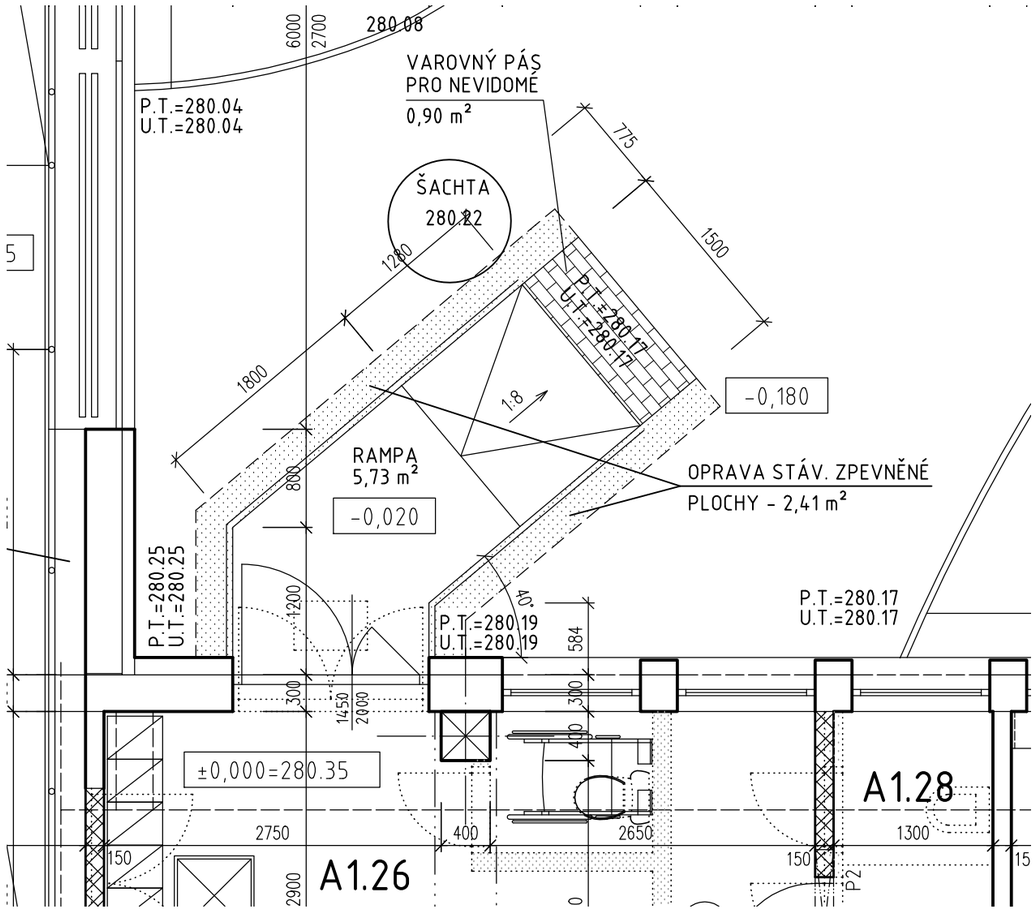

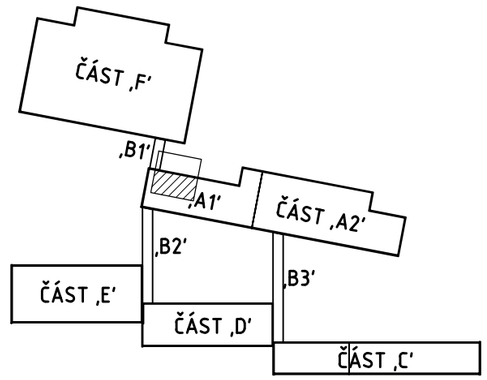

±0,000=280,35 m.n.m B.p.v

Vypracoval: Ing. Vaněček	Projektant: Ing. Vaněček		
Místo stavby: Na Výsluní 2047, Uherský Brod		Okres: Uherské Hradiště	
Investor: Město Uherský Brod, Masarykovo nám. 100, 688 17 Uherský Brod			
Stavba: ZŠ Na Výsluní – bezbariérové řešení celé školy Na Výsluní 2047, Uherský Brod			
Část PD: D. DOKUMENTACE OBJEKTŮ A TECHN. A TECHNOLOGICKÝCH ZAŘÍZENÍ D.1. DOKUMENTACE STAVEBNÍHO OBJEKTU SO1 01 Zpevněné plochy a komunikace			
Obsah: ZPEVNĚNÉ PLOCHY – část ‚A1'			

Ing. Zdeněk Vaněček
mob. 604 232041
e-mail: z.vanecek@seznam.cz
Dolní Valy 511, 688 01 Uherský Brod

Zakázka č.:	–
Datum :	01/2017
Stupeň :	RP
Formát :	2 x A4
Měřítko :	1: 50
Archivní č.:	

04

A3/2A4, 297x420