[redacted]

Sada pro nouzovou signalizaci

[redacted]

Návod k instalaci a používání

[redacted]

1. Důležitá upozornění

POZOR!

Práce na elektrické síti 230 V AC smějí vykonávat pouze osoby s příslušnou elektrotechnickou kvalifikací.

Před zahájením instalace vždy odpojte síťové napětí!

Likvidace

Pro likvidaci obalového materiálu i vlastního přístroje, příp. jeho elektronických prvků, použijte způsobu a sběrných míst k tomu určených.

2. Technické údaje

Rozsah pracovních teplot:	+5 °C až +40 °C
Stupeň krytí:	IP 20 (dle ČSN EN 60 529)
Vestavná hloubka přístrojů:	21,5 mm

Transformátor FLM 1000:

Napájecí napětí:	230 V AC ± 10 %, 50/60 Hz
Sekundární napětí:	15 V AC (SELV)
Vstupní svorky:	šroubové, max. 4 mm²
Výstupní svorky:	šroubové, max. 1 mm²

Kontrolní modul s alarmem FEH 2001:

Bezpotenciálový výstup:	přepínací kontakt relé 42 V AC / 60 V DC, 30 W/V·A
Napěťový výstup:	pro napájení LED v tlačítkách
Připojovací svorky:	šroubové, max. 1 mm²
Akustický alarm:	konstantní zvukový signál 2,3 kHz / 78 dB (ve vzdálenosti 30 cm)
Optický alarm:	červené blikající světlo

3. Použití

Sada pro nouzovou signalizaci [redacted] slouží k přivolání pomoci tělesně postiženým, např. na WC pro invalidní osoby (podle vyhlášky č. 398/2009 Sb. o bezbariérovém užívání staveb). Sadu je možné využít i v jiných typech místností nebo v objektech, v nichž se vyskytují osoby s omezenou pohyblivostí či osoby s jiným postižením, které potřebují přivolat ošetřovatelku či pomoc v nouzi.

Sada se skládá se z následujících prvků: kontrolní modul s alarmem [redacted] tlačítko signální tahové [redacted], tlačítko resetovací [redacted] transformátor [redacted]. Součástí dodávky jsou rámečky v designové řadě Reflex SI (1× 2násobný, 2× 1násobný).

4. Popis funkce

Stiskem nouzového signálního tlačítka [redacted] nebo zatažením za šňůru dojde k aktivaci alarmu – kontrolní modul [redacted] vydává nepřetržitý akustický signál a současně bliká výstražné světlo. Rozsvícená LED dioda zabudovaná v nouzovém tlačítku (tzv. uklidňovací světlo) informuje postiženého, že jeho nouzové volání bylo zaregistrováno a pomoc je na cestě.

Stiskem resetovacího tlačítka se zruší akustická i optická signalizace a rovněž zhasne uklidňovací světlo.

5. Doporučené rozmístění prvků sady

Příklad rozmístěn je uveden na obr. 1.

- Signální tahové tlačítko [redacted] (viz vyhl. 398/2009 Sb.):
  - přístroj v dosahu sedící osoby, výška 60 - 120 cm od podlahy
  - šňůru upravit, aby její konec byl max. 15 cm nad podlahou
  - tlačítko je označeno červeným štítkem
- Resetovací tlačítko [redacted]
  - vedle dveří, uvnitř místnosti (běžná výška)
  - tlačítko je označeno zeleným štítkem
- Kontrolní modul s alarmem [redacted]
  - nad dveřmi nebo vedle dveří v horní poloze, na vnější stěně (případně v místnosti obsluhy, na recepci apod.)
- Transformátor [redacted]
  - ve dvojnásobném rámečku (spolu s kontrolním modulem nebo s resetovacím tlačítkem)

V případě potřeby je možné tlačítka opatřit textovým označením s využitím popisového pole.

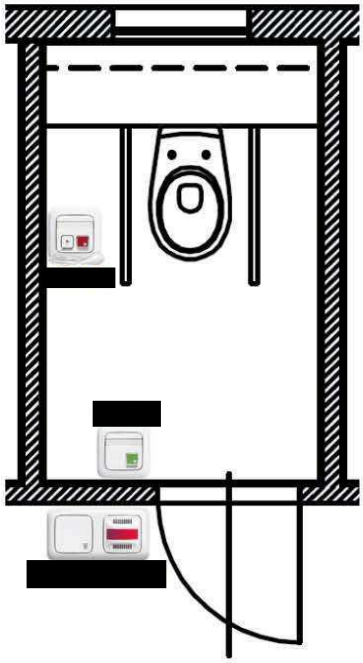

Obr. 1 – Doporučené rozmístění jednotlivých komponentů

6. Instalace

POZOR!

Před zahájením instalace odpojte napájecí napětí!

Nesprávná instalace může vést k ohrožení života nebo k poškození elektrického zařízení; může také dojít k vážným škodám, např. v důsledku požáru.

6.1 Připojení a montáž

Jednotlivé přístroje propojte podle schématu zapojení a připevněte je k instalačním krabicím.

K propojování lze použít např. čtyřžilový kabel J-Y(ST)Y o průměru žil 0,6 nebo 0,8 mm. Stínění není potřeba.

Upozornění: Pro správnou funkci systému je nutný zakončovací rezistor 1 kOhm (je součástí dodávky kontrolního modulu [redacted]). Připojuje se na svorky signálního tlačítka. Tím je trvale kontrolována neporušenost smyčky – při jejím přerušení nebo zkratování by se aktivoval alarm.

Upravte délku šňůry signálního tlačítka (viz kap. 5).

Na přístroje přiložte rámečky a nasaďte kryty (viz též obrázkové návody u jednotlivých přístrojů).

Pro povrchovou montáž je možné objednat nástěnné krabice v jednonásobném i dvojnásobném provedení.

6.2 Demontáž

Vhodným nástrojem (šroubovákem) vsunutým do bočních prohlubní krytu opatrně sejměte kryt.

7. Uvedení do provozu

Po zapojení všech prvků připojte transformátor k napájení. Tím je systém připraven k použití.

8. Rozšíření sady

Sada [redacted] představuje minimální výbavu prostoru pro tělesně postižené osoby.

Pro pokrytí většího prostoru lze paralelně k [redacted] připojit další signální tlačítka, např. tlačítko bez šňůry [redacted] vedle umyvadla.

K napěťovému výstupu kontrolního modulu (svorky 3, 4) je možné připojit také další signální prvek, např. světlo [redacted] nebo alarm [redacted] případně přidat další kontrolní modul.

Bezpotenciálový výstup kontrolního modulu (svorky 11, 14) slouží k předání informace o nouzovém volání na jiné místo.

Další možnosti rozšíření systému jsou uvedeny např. v Katalogu domovního elektroinstalačního materiálu [redacted]

9. Řešení problémů

- Alarm se spustí ihned po připojení transformátoru k napájení:
  - není zapojen zakončovací rezistor
  - přerušené nebo zkratované vedení mezi kontrolním modulem [redacted] a signálním tlačítkem [redacted]
- Alarm trvá pouze po dobu aktivace tlačítka:
  - vnitřní propojka v kontrolním modulu [redacted] není v poloze „M" (paměťová funkce)

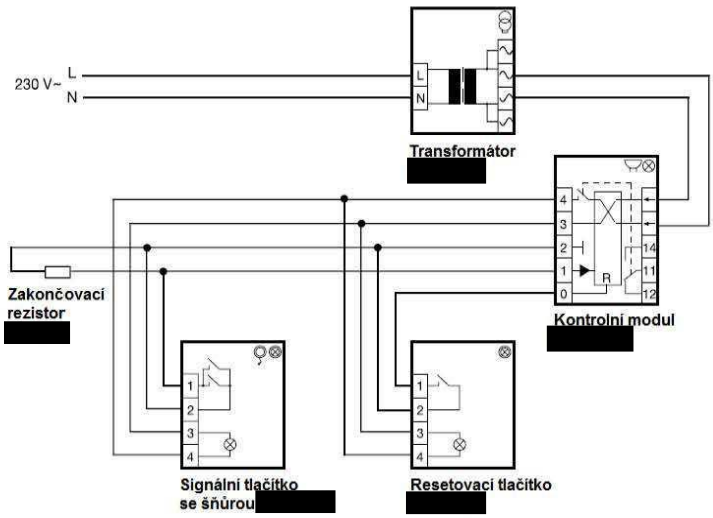

Obr. 2 – Schéma zapojení