# TVAR VÝTAHOVÉ ŠACHTY "C"
## ŘEZ A–A
M 1:50

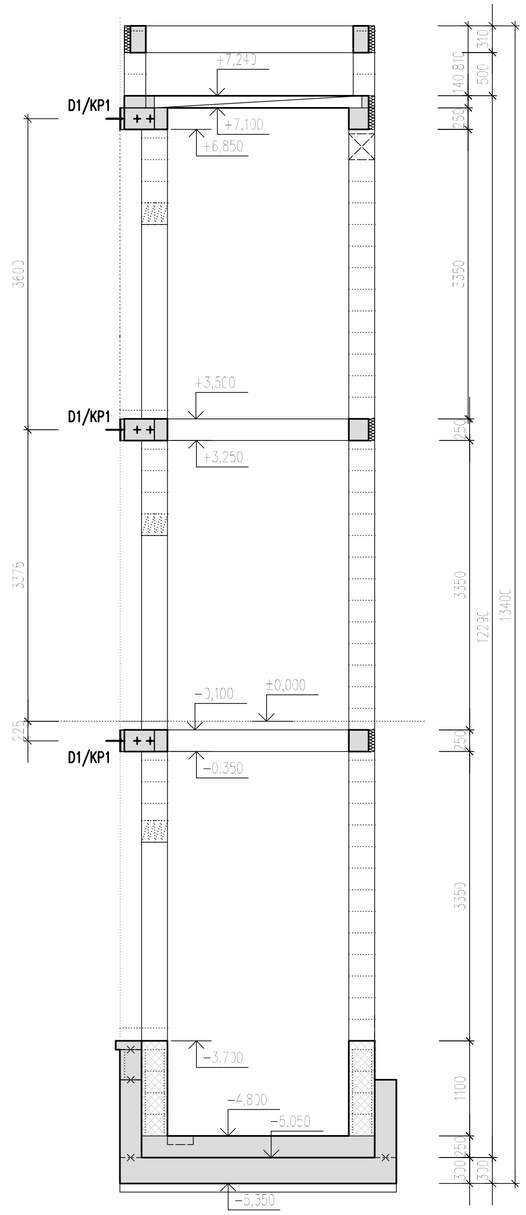


# PŮDORYS STROPU VÝTAHOVÉ ŠACHTY
M 1:50

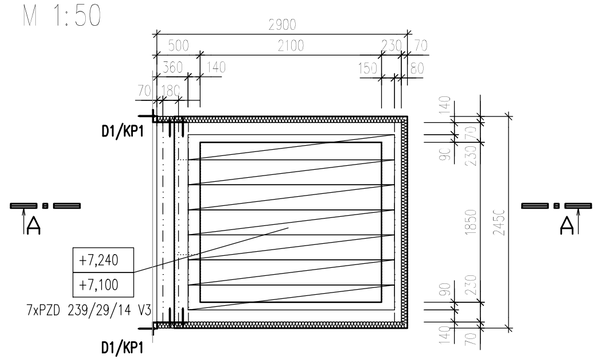


# PŮDORYS VĚNCŮ VÝTAHOVÉ ŠACHTY
M 1:50

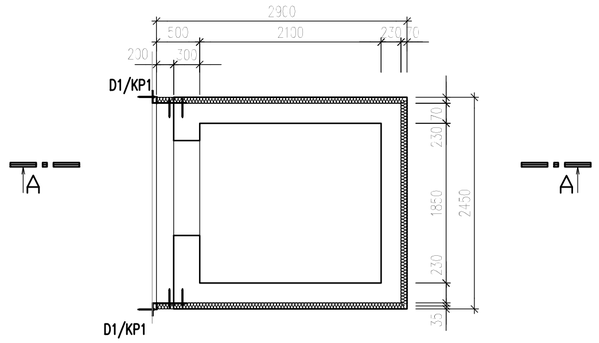


# DETAIL D1 – NAPOJENÍ KE STÁVAJÍCÍ KCI
M 1:15.....celkový počet KP1 – 6ks

## POHLED P1

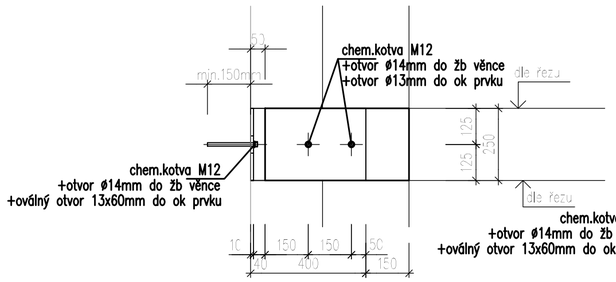


## POHLED P2

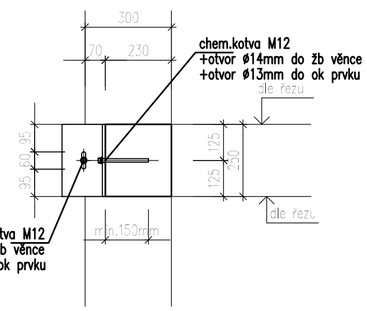


## PŮDORYS

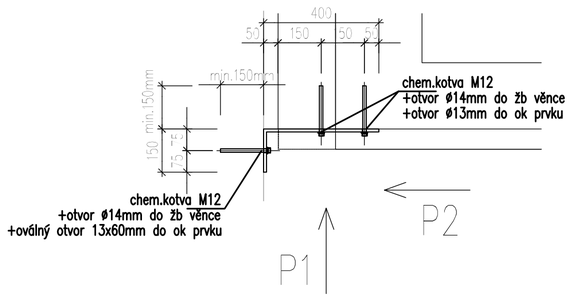


**SPECIFIKACE MATERIÁLU**
**KP1**

| MATERIÁL | ROZMĚR | HM./JEDN. | HMOTNOST |
|---|---|---|---|
| PL 550/250/10 - 6x | 0,14 | 78,50 | 64,8 |
| 4XCHEM.KOTVA M12 | | | |
| CELKEM | | | 64,8 kg |
| + 6% | | | 6,0 kg |
| **HMOTNOST CELKEM** | | | **70,8 kg** |
| POČET CHEMICKÝCH KOTEV CELKEM 4X6...24KS | | | |

## POZNÁMKA

1/ PŘED BETONÁŽÍ JEDNOTLIVÝCH KONSTRUKCÍ OSADIT VŠECHNY ZABUDOVANÉ PRVKY DLE PŘÍSLUŠNÝCH VÝKRESŮ JEDNOTLIVÝCH PROFESÍ.

VÝPIS ŽB PREFA DÍLCŮ:
7xPZD 239/29/14 V3

BETON HORNÍ KCE C25/30 – XC1 dle ČSN EN 206
BETON ZÁKLADOVÉ KCE C25/30 – XC2 dle ČSN EN 206

±0,000=280,35 m.n.m B.p.v

| | | |
|---|---|---|
| Vypracoval: Ing. Zábranová | Projektant: Ing. Vaněček | Ing. Zdeněk Vaněček, mob. 604 232041, e-mail: z.vanecek@seznam.cz, Dolní Valy 511, 688 01 Uherský Brod |
| Místo stavby: | Na Výsluní 2047, Uherský Brod | Okres: Uherské Hradiště |
| Investor: | Město Uherský Brod, Masarykovo nám. 100, 688 01 Uherský Brod | |
| Stavba: | ZŠ Na Výsluní – bezbariérové řešení celé školy<br>Na Výsluní 2047, Uherský Brod | Zakázka č.: – |
| | | Datum: 01/2017 |
| Část PD: | D. DOKUMENTACE OBJEKTŮ A TECHN. A TECHNOLOGICKÝCH ZAŘÍZENÍ<br>D.1. DOKUMENTACE STAVEBNÍHO OBJEKTU<br>SO 01 ZŠ – část ‚C' | Stupeň: RP |
| | | Formát: 4 x A4 |
| | | Měřítko: 1: 50 |
| | D.1.2. STAVEBNĚ KONSTRUKČNÍ ŘEŠENÍ | Archivní č.: |
| Obsah: | TVAR VÝTAHOVÉ ŠACHTY – ČÁST "C" | D.1.2.005 |

A2/4A4, 420x594