Vypracoval:	Projektant:		
Ing. Vaněček	Ing. Vaněček		

Ing. Zdeněk Vaněček
mob. 604 232041
e-mail: z.vanecek@seznam.cz
Dolní Valy 511, 688 01 Uherský Brod

Místo stavby:	Na Výsluní 2047, Uherský Brod	Okres:	Uherské Hradiště
Investor:	Město Uherský Brod, Masarykovo nám. 100, 688 17 Uherský Brod		
Stavba:	ZŠ Na Výsluní – bezbariérové řešení celé školy Na Výsluní 2047, Uherský Brod		
Část PD:	D. DOKUMENTACE OBJEKTŮ A TECHN. A TECHNOLOGICKÝCH ZAŘÍZENÍ D.1. DOKUMENTACE STAVEBNÍHO OBJEKTU SO 01 ZŠ – část ‚A'		
	D.1.1. ARCHITEKTONICKO–STAVEBNÍ ŘEŠENÍ		
Obsah:	VÝPIS ZÁMEČNICKÝCH VÝROBKŮ		

Zakázka č.:	–
Datum :	01/2017
Stupeň :	RP
Formát :	5 x A4
Měřítko :	–
Archivní č.:	

D.1.1.A14

VÝPIS ZÁMEČNICKÝCH VÝROBKŮ

OZN.	SCHEMATICKÉ ZOBRAZENÍ POPIS	ROZMĚR HMOTNOST mm, kg	NORMA	POČET Ks				POVRCHOVÁ ÚPRAVA, NÁTĚR	POZNÁMKA
				1.PP	1.NP	2.NP	STŘ.		
1	2	3	4	5				6	7
1/Z	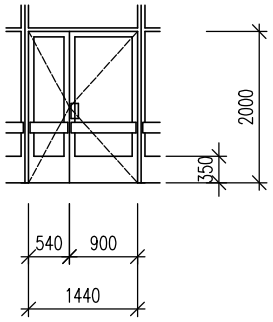 OCELOVÉ VNITŘNÍ PROSKLENÉ DVEŘE DVOUKŘÍDLOVÉ 1440x2000 mm, S OTOČNÝM PRVNÍM KŘÍDLEM Š. 900 mm, DO STÁVAJÍCÍ OCELOVÉ PROSKLENÉ STĚNY. ZASKLENÍ ČIRÝM SKLEM OPATŘENÝM BEZPEČNOSTNÍ FÓLIÍ, OBOUSTRANNĚ. DVEŘE OPATŘENY ZÁMKEM S CYLINDRICKOU VLOŽKOU, A MADLEM Z BROUŠENÉHO HLINÍKU, VČETNĚ SAMOZAVÍRAČE, DLE STÁVAJÍCÍHO STAVU.	1440x2000 mm	ATYP	-	2	-	-	SYNTETICKÝ NÁTĚR, BARVA - MODRÁ, VODOROVNÉ MADLO BARVY ORANŽOVÁ (DLE STÁVAJÍCÍHO STAVU)	VE VÝŠCE 800 až 1000 mm A VE VÝŠCE 1400 až1600 mm BUDOU DVEŘE OZNAČENY KONTRASTNÍM PRUHEM DLE VYHL. 398/2009 Sb.
2/Z	NEREZOVÉ ZÁBRADLÍ VNĚJŠÍ RAMPY U HLAVNÍHO VSTUPU DO ČÁSTI "A2", VÝŠKY 900 mm	56,08 kg	-	-	1	-	-	NEREZ	-
	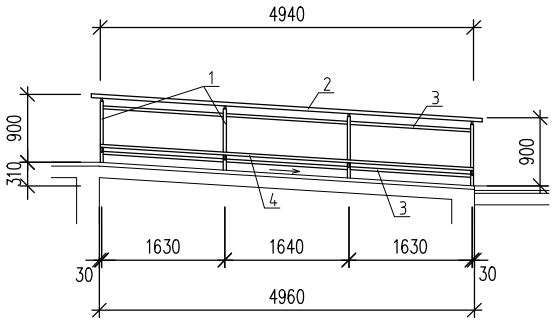 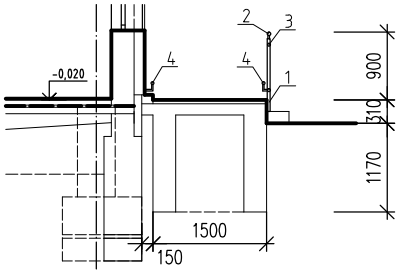 1 - SLOUPEK, TR. 40x2,0 mm, 1,903 kg/m, DL. 960 mm, 4 KS, HMOTNOST 7,308 kg 2 - MADLO, TR. 45x2,0 mm, 2,153 kg/m, CELKOVÁ DL. 5,18 m, HMOTNOST 11,153 kg 3 - VODOROVNÁ VÝPLŇ, TR. 40x2,0 mm, 1,903 kg/m, CELKOVÁ DL. 9,56 m, HMOTNOST 18,193 kg 4 - VODÍCÍ MADLO, TR. 40x2,0 mm, 1,903 kg/m, DL. 4,95 m, 2 KS, HMOTNOST 18,840 kg 5 - PŘECHODY, KOLENA, TR. 12x1,5 mm, 0,394 kg/m, CELKOVÁ DL. 1,48 m, HMOTNOST 0,583 kg CELKOVÁ HMOTNOST = 56,08 kg								

Stavba:		Číslo zakázky:	
	D.1. SO 01 ZŠ - část ‚A' D.1.1. Architektonicko-stavební řešení	Datum:	01/2017
		Číslo výkresu:	D.1.1.A14/ 2

VÝPIS ZÁMEČNICKÝCH VÝROBKŮ

OZN.	SCHEMATICKÉ ZOBRAZENÍ POPIS	ROZMĚR HMOTNOST mm, kg	NORMA	POČET Ks				POVRCHOVÁ ÚPRAVA, NÁTĚR	POZNÁMKA
				1.PP	1.NP	2.NP	STŘ.		
1	2	3	4	5				6	7
3/Z	NEREZOVÉ ZÁBRADLÍ VNĚJŠÍ RAMPY U VSTUPU DO ČÁSTI "A1", VÝŠKY 900 mm.	67,45 kg	-	-	1	-	-	NEREZ	-

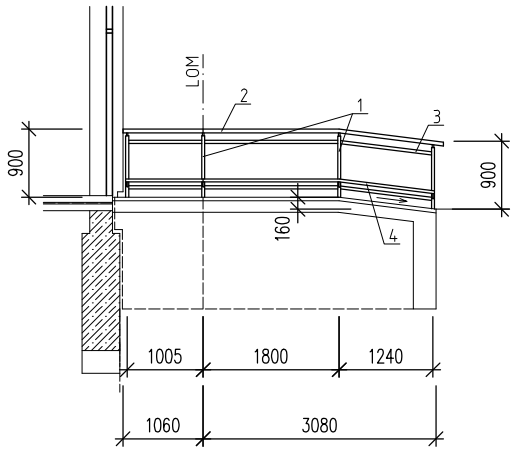

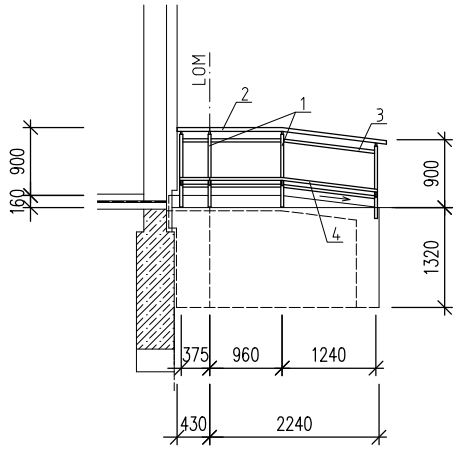

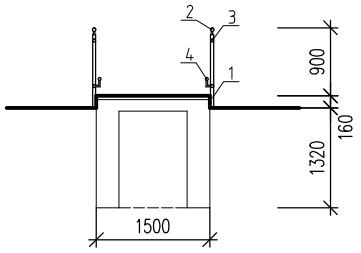

1 - SLOUPEK, TR. 40x2,0 mm, 1,903 kg/m,
DL. 960 mm, 8 KS, HMOTNOST 14,615 kg
2 - MADLO, TR. 45x2,0 mm, 2,153 kg/m,
CELKOVÁ DL. 7,03 m, HMOTNOST 15,136 kg
3 - VODOROVNÁ VÝPLŇ, TR. 40x2,0 mm, 1,903 kg/m,
CELKOVÁ DL. 12,80 m, HMOTNOST 24,358 kg
4 - VODÍCÍ MADLO, TR. 40x2,0 mm, 1,903 kg/m,
CELKOVÁ DL. 6,71 m, HMOTNOST 12,769 kg
5 - PŘECHODY, KOLENA, TR. 12x1,5 mm, 0,394 kg/m,
CELKOVÁ DL. 1,44 m, HMOTNOST 0,568 kg

CELKOVÁ HMOTNOST = 67,45 kg

VÝPIS ZÁMEČNICKÝCH VÝROBKŮ

OZN.	SCHEMATICKÉ ZOBRAZENÍ POPIS	ROZMĚR HMOTNOST mm, kg	NORMA	POČET Ks				POVRCHOVÁ ÚPRAVA, NÁTĚR	POZNÁMKA
				1.PP	1.NP	2.NP	STŘ.		
1	2	3	4	5				6	7
4/Z	NEREZOVÉ ZÁBRADLÍ VNITŘNÍ RAMPY V KRČKU ČÁSTI "B1", VÝŠKY 900 mm.	93,48 kg	-	-	2	-	-	NEREZ	-

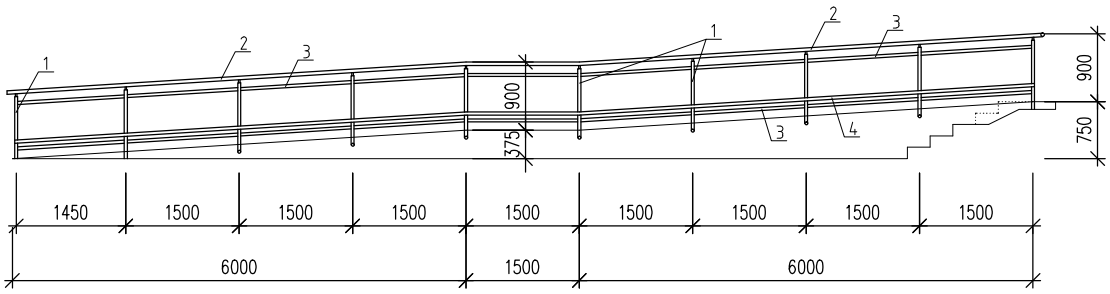

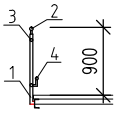

1 - SLOUPEK, TR. 38x2,0 mm, 1,803 kg/m,
DL. 990 mm, 10 KS, HMOTNOST 18,03 kg
2 - MADLO, TR. 40x2,0 mm, 1,903 kg/m,
CELKOVÁ DL. 14,04 m, HMOTNOST 26,72 kg
3 - VODOROVNÁ VÝPLŇ, TR. 38x2,0 mm, 1,803 kg/m,
CELKOVÁ DL. 13,11 m, HMOTNOST 23,64 kg
4 - VODÍCÍ MADLO, TR. 38x2,0 mm, 1,803 kg/m,
CELKOVÁ DL. 13,52 m, HMOTNOST 24,38 kg
5 - PŘECHODY, KOLENA, TR. 12x1,5 mm, 0,394 kg/m,
CELKOVÁ DL. 1,8 m, HMOTNOST 0,71 kg

CELKOVÁ HMOTNOST = 93,48 kg

5/Z	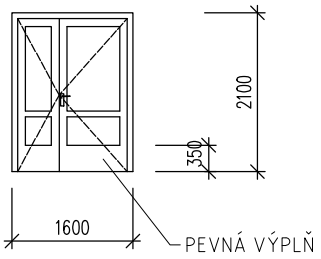 HLINÍKOVÁ PROSKLENÁ STĚNA 1600x2100 mm, SE VSTUPNÍMI DVOUKŘÍDLOVÝMI DVEŘMI S OTOČNÝM PRVNÍM KŘÍDLEM Š. 900 mm, ZASKLENÁ IZOLAČNÍM DVOJSKLEM, S CELKOVÝM SOUČINITELEM PROSTUPU TEPLA U_W= 1,1 W/m²k SKLO OPATŘENÉ BEZPEČNOSTNÍ FÓLIÍ, OBOUSTRANNĚ. BEZPEČNOSTNÍ KOVÁNÍ - ZÁMEK VLOŽKOVÝ + PANIKOVÉ KOVÁNÍ A SAMOZAVÍRAČ	1600x2100	ATYP	-	1	-	-	BARVA: RAL 9010 - BÍLÁ	VE VÝŠCE 800 až 1000 mm A VE VÝŠCE 1400 až1600 mm BUDOU DVEŘE OZNAČENY KONTRASTNÍM PRUHEM DLE VYHL. 398/2009 Sb.

Stavba: D.1. SO 01 ZŠ - část ‚A' D.1.1. Architektonicko-stavební řešení	Číslo zakázky:	
	Datum:	01/2017
	Číslo výkresu:	D.1.1.A14/ 4

VÝPIS ZÁMEČNICKÝCH VÝROBKŮ

OZN.	SCHEMATICKÉ ZOBRAZENÍ POPIS	ROZMĚR HMOTNOST mm, kg	NORMA	POČET Ks				POVRCHOVÁ ÚPRAVA, NÁTĚR	POZNÁMKA
				1.PP	1.NP	2.NP	STŘ.		
1	2	3	4	5				6	7
	OCELOVÁ ZÁRUBEŇ JEDNODÍLNÁ, PRO JEDNOKŘÍDLOVÉ DVEŘE 800x1970 mm (1/T)	800x1970, š. 160 mm	TYP	- -	- 2L	- -		SYNTETICKÁ BARVA - ŠEDÁ RAL 9006/9007	1KS ZÁRUBEŇ PRAVÁ, Š. 100 mm
	OCELOVÁ ZÁRUBEŇ JEDNODÍLNÁ, PRO JEDNOKŘÍDLOVÉ DVEŘE 900x1970 mm (2/T)	900x1970, š. 160 mm	TYP	- -	1P -	- -		SYNTETICKÁ BARVA - ŠEDÁ RAL 9006/9007	-
	OCELOVÁ ZÁRUBEŇ JEDNODÍLNÁ, PRO JEDNOKŘÍDLOVÉ DVEŘE 700x1970 mm (3/T)	700x1970, š. 100 mm	TYP	- -	4P 2L	- -		SYNTETICKÁ BARVA - ŠEDÁ RAL 9006/9007	-
	OCELOVÁ ZÁRUBEŇ JEDNODÍLNÁ, PRO DVOUKŘÍDLOVÉ DVEŘE 1450x1970 mm (4/T)	1450x1970, š. 160 mm	TYP	- -	1P -	- -		SYNTETICKÁ BARVA - ŠEDÁ RAL 9006/9007	-

Stavba: D.1. SO 01 ZŠ - část ‚A' D.1.1. Architektonicko-stavební řešení	Číslo zakázky:	
	Datum:	01/2017
	Číslo výkresu:	D.1.1.A14/ 5