USŁUGI Hanna Szustecka
PROJEKTOWE

Hanna Szustecka " USŁUGI PROJEKTOWE "
96 – 500 Sochaczew ,ul. Porzeczkowa 20
NIP 837 – 116 – 52 – 02

tel. (fax) 046 862 42 10 ,kom. 600033443
e – mail: uphs@o2.pl

PROJEKT BUDOWLANY

NAZWA OPRACOWANIA	:	*BUDOWA SIECI KANALIZACJI SANITARNEJ : GRAWITACYJNEJ WRAZ Z ODGAŁĘZIENIAMI ORAZ CIŚNIENIOWEJ Z ODGAŁĘZIENIAMI CIŚNIENIOWYMI ZAKOŃCZONYMI PRZYDOMOWYMI PRZEPOMPOWNIAMI ŚCIEKÓW WZDŁUŻ ULICY SOCHACZEWSKIEJ – ZLEWNIA NR 2 – WŁĄCZENIE DO KANAŁU W UL. TOPOLOWEJ*
ADRES BUDOWY	:	*Działki nr ew. 32/13, 33, 34/1,34/4, 35/2, 35/3, 35/6, 36, 39, 40/3, 40/13, 41/5, 41/6, 42, 43/7, 43/8 , 44/3, 44/4, 44/9, 44/15, 45/1, 46/2, 47, 121/9, 124/3, 139/11, 142, 150/2, 150/4, 153/1, 158/1, 158/7, 159/15, 159/18, 161/1, 161/2, 162/1 , 162/2 ,163/4 ,163/5, 163/6, 163/7, 163/8, 164, 165/1, 165/3, 165/4, 165/5, 195/1, 400/2 w obrębie ew. Paprotnia w jednostce ewidencyjnej gmina Teresin*
KATEGORIA OBIEKTU	:	*XXVI*
INWESTOR *ADRES INWESTORA*	: :	*GMINA TERESIN* *ul. Zielona 20 ; 96 – 515 Teresin*

ZAWARTOŚĆ OPRACOWANIA:

TOM 1 PROJEKT ZAGOSPODAROWANIA TERENU

I. *CZĘŚĆ OPISOWA .*
II. *CZĘŚĆ RYSUNKOWA .*
III. *OŚWIADCZENIA*
IV. *PROTOKÓŁ NARADY KOORDYNACYJNEJ*

TOM 2 PROJEKT ARCHITEKTONICZNO – BUDOWLANY

I. *OPIS TECHNICZNY .*
II. *CZĘŚĆ RYSUNKOWA .*

ZAŁĄCZNIKI

Opracował / Projektant / Sprawdzający (imię i nazwisko)	*Branża*	*Specjalność i nr uprawnień*	*Podpis z pieczęcią*
Opracował : Asystent Projektanta inż. Piotr Zalewski	*sanitarna*		
Projektant : inż. Hanna Szustecka	*sanitarna*	*Uprawnienia do projektowania w specjal. instal.-inżynieryjnej w zakresie sieci ,instalacji wod-kan, cieplnych upr. bud. 57/90/Sk-ce*	
Sprawdzający: mgr inż. Magdalena Najmrocka	*sanitarna*	*Uprawnienia do projektowania bez ograniczeń w specjal. instal. w zakresie sieci ,instalacji i urządzeń wod-kan, cieplnych,wentyl.,gazowych upr. bud. 12/96*	

Egz. Nr :

Inwestora 1	*Inwestora 2*	*Wykonawcy Robót*	*Wydz. Arch. i Bud.*	Nadzoru Bud.

DATA OPRACOWANIA : Luty 2016 rok

ZAWARTOŚĆ OPRACOWANIA :

1. *Strona tytułowa* ..... *str. nr 1*
2. *Spis treści* ..... str. nr 2 – 4

TOM 1- PROJEKT ZAGOSPODAROWANIA TERENU ..... str od 5 do 46

I. CZĘŚĆ OPISOWA ..... str od 6 do 15

1. Podstawa opracowania ..... str. nr 7
1.1. Dane wyjściowe ..... str. nr 7
2. Przedmiot i zakres opracowania ..... str. nr 8
3. Stan istniejący zagospodarowania ..... str. nr 9
4. Projekt zagospodarowania ..... str. nr 13
5. Zestawienie powierzchni zagospodarowania terenu pod projektowane przedsięwzięcie ..... str. nr 14
6. Dane informujące , czy teren , na którym jest projektowany obiekt budowlany ,są wpisane do rejestru zabytków oraz czy podlegają ochronie na podstawie ustaleń decyzji o lokalizacji inwestycji celu publicznego ..... str. nr 14
7. Dane określające wpływ eksploatacji górniczej na teren zamierzenia budowlanego , znajdującego się w granicach terenu górniczego ..... str. nr 14
8. Informacja i dane o charakterze i cechach istniejących i przewidywanych zagrożeń dla środowiska oraz higieny i zdrowia użytkowników otoczenia ..... str. nr 15

II. CZĘŚĆ RYSUNKOWA ..... str od 16 do 23

1. *Mapa orientacyjna* ..... *rys.nr. 1P/Z* str. nr 17
2. *Schemat sieci kanalizacji sanitarnej* ..... *rys.nr. 2P/Z* str. nr 18
3. *Rozkład arkuszy map* ..... *rys.nr. 3P/Z* str. nr 19
4. *Projekt Zagospodarowania Terenu – Arkusz nr 1* ..... *rys.nr. 4P/Z* str. nr 20
5. *Projekt Zagospodarowania Terenu – Arkusz nr 2* ..... *rys.nr. 5P/Z* str. nr 21
6. *Projekt Zagospodarowania Terenu – Arkusz nr 3* ..... *rys.nr. 6P/Z* str. nr 22
7. *Projekt Zagospodarowania Terenu – Arkusz nr 4* ..... *rys.nr. 7P/Z* str. nr 23

III. OŚWIADCZENIA ..... str od 24 do 39

1. Warunki techniczne wydane przez Gminny Zakład Gospodarki Komunlanej w Teresinie w dniu 09.11.2015r str. nr 25, 26
2. Decyzja nr 92/2015 lokalizacji sieci kanalizacji sanitarnej w drogach gminnych, wydana przez Wójta Gminy Teresin w dniu 29.12.2015 r. ..... str. nr 27 – 32
3. Uzgodnienie lokalizacji sieci kanalizacji sanitarnej w działkach gminnych, wydane przez Urząd Gminy w Teresinie w dniu 29.12.2015 r. ..... str. nr 33 – 37
4. Uzgodnienie wydane przez WZMiUW w Warszawie, oddział w Płocku, Inspektorat w Sochaczewie, w dniu 01.12.2015 r. ..... str. nr 38, 39

IV. Protokół narady Koordynacyjnej nr GN.6630.524.2015, wydana przez Starostwo Powiatowe w Sochaczewie w dniu 31.12.2015 r. ..... str. nr 40 – 46

TOM 2 – PROJEKT ARCHITEKTONICZNO – BUOWLANY ..... str od 47 do 84

I. OPIS TECHNICZNY ..... str od 48 do 62

1 Przedmiot , zakres opracowania ..... str. nr 49
2 Rozwiązanie techniczne..... str. nr 49
3. Uzbrojenie podziemne , skrzyżowania , kolizje..... str. nr 56
4. Roboty ziemne..... str. nr 57
5. Odwodnienie wykopów ..... str. nr 59
6. Organizacja robót..... str. nr 59
7. Zabezpieczenie ruchu..... str. nr 60
8. Odtworzenie nawierzchni ..... str. nr 60
9. Wykonanie i odbiór..... str. nr 60
10. Określenie obszaru odziaływania obiektu ..... str. nr 61
11. Zestawienie podstawowych materiałów..... str. nr 61
12. Obliczenia ..... str. nr 61

II. CZĘŚĆ RYSUNKOWA .....str od 63 do 84

1. Przekrój podłużny po trasie sieci kanalizacji sanitarnej ..... rys.nr. 1A/B str. nr 64
2. Przekrój podłużny po trasie sieci kanalizacji sanitarnej ..... rys.nr. 2A/B str. nr 65
3. Przekrój podłużny po trasie sieci kanalizacji sanitarnej ..... rys.nr. 3A/B str. nr 66
4. Przekrój podłużny po trasie sieci kanalizacji sanitarnej ..... rys.nr. 4A/B str. nr 67
5. Przekrój podłużny po trasie sieci kanalizacji sanitarnej ..... rys.nr. 5A/B str. nr 68
6. Przekrój podłużny po trasie sieci kanalizacji sanitarnej ..... rys.nr. 6A/B str. nr 69
7. Przekrój podłużny po trasie sieci kanalizacji sanitarnej ..... rys.nr. 7A/B str. nr 70
8. Przekrój podłużny po trasie sieci kanalizacji sanitarnej ..... rys.nr. 8A/B str. nr 71
9. Rysunek studni rewizyjno-połączeniowej z kręgów betonowych ..... rys.nr. 9A/B str. nr 72
10. Rysunek studni z kręgów betonowych kaskadowej ..... rys.nr. 10A/B str. nr 73
11. Rysunek studni rewizyjno-połączeniowej z tw.sztucznych..... rys.nr. 11A/B str. nr 74
12. Rysunek studni z tw.sztucznych kaskadowej ..... rys.nr. 12A/B str. nr 75
13. Rysunek studni rozprężnej z kręgów betonowych ..... rys.nr. 13A/B str. nr 76
14. Rysunek studni rozprężnej z tw.sztucznych..... rys.nr. 14A/B str. nr 77
15. Rysunek studni płuczącej z kręgów betonowych ..... rys.nr. 15A/B str. nr 78
16. Rysunek przydomowej przepompowni ścieków ..... rys.nr. 16A/B str. nr 79
17. Zabezpieczenie kabla energetycznego ..... rys.nr. 17A/B str. nr 80

18. *Zabezpieczenie kanalizacji telefonicznej* ..... *rys.nr. 18A/B str. nr 81*

19. *Przejście przeciskiem pod drogą* ..... *rys.nr. 19A/B str. nr 82*

20. *Przejście przeciskiem pod rowem* ..... *rys.nr. 20A/B str. nr 83*

21. *Przejście przeciskiem pod rowem* ..... *rys.nr. 21A/B str. nr 84*

ZAŁACZNIKI ..... **str od 85 do 217**

Zał. Nr 1 Informacja dotycząca bezpieczeństwa i ochrony zdrowia ..... *str. nr 86 – 93*

Zał. Nr 2 Informacja oddziaływania obiektu ..... *str. nr 94 – 96*

Zał. Nr 3 *Mapa do celów projektowych* ..... *str. nr 97 – 101*

Zał. Nr 4 *Wypis i wyrys z miejscowego planu zagospodarowania przestrzennego Gminy Teresin* ..... *str. nr 102 – 176*

Zał. Nr 5 *Decyzja nr 1/2016 o środowiskowych uwarunkowaniach zgody na rezlizację przedsięwzięcia wydana przez Wójta Gmimny Teresin w dniu 11.01.2016 r.* ..... *str. nr 177 – 187*

Zał. Nr 6
- Oświadczenie Projektanta o prawidłowym wykonaniu PT..... *str. nr 189*
- Uprawnienia Projektanta Nr 57/90/Sk-ce ..... *str. nr 190, 191*
- Zaświadczenie o przynależności Projektanta do Okręgowej Izby Inżynierów Budownictwa , ważne do dnia 31.12.2016r. ..... *str. nr 192*

Zał. Nr 7
- Oświadczenie Sprawdzającego o prawidłowym wykonaniu PT..... *str. nr 194*
- Uprawnienia Sprawdzającego Nr 12/96 ..... *str. nr 195, 196*
- Zaświadczenie o przynależności Sprawdzającego do Okręgowej Izby Inżynierów Budownictwa , ważne do dnia 31.12.2016r. ..... *str. nr 197*

Zał. Nr 8 *Dokumentacja Badań Podłoża Gruntowego, wykonana przez firmę Hydro4tech w grudniu 2015 r.* ..... *str. nr 198 – 217*

UWAGA ! PROJEKT SKŁADA SIĘ Z 217 PONUMEROWANYCH STRON

TOM 1

PROJEKT ZAGOSPODAROWANIA TERENU

I . CZĘŚĆ OPISOWA

I. CZĘŚĆ OPISOWA

1. Podstawa opracowania.

- umowa z Inwestorem tj. Gminą Teresin
- ustawa z dnia 7 lipca 1994r. Prawo budowlane (Dz. U. z 2010 r. Nr 243, poz. 1623 z późn. zm.),
- ustawa z dnia 07.06.2001r. o zbiorowym zaopatrzeniu wodę i zbiorowy odprowadzaniu ścieków
- ustawa z dnia 3 października 2008 r. o udostępnianiu informacji o środowisku i jego ochronie, udziale społeczeństwa w ochronie środowiska oraz o ocenach oddziaływania na środowisko (Dz. U. z 2008 r. Nr 199, poz 1227 z późn. zm.),
- ustawa z dnia 21 marca 1985 r. o drogach publicznych (tekst jedn. Dz. U. z 2013 r., poz.260),
- ustawa z dnia 18 lipca 2001 r. Prawo wodne (tekst jedn. Dz.U. Z 2012 r. Poz 145),
- ustawa z dnia 27 kwietnia 2001 r. o odpadach (tekst jedn.. Dz. U. z 2007 r. Nr 39, poz. 251 z późn. zm.)
- ustawa z dnia 27 kwietnia 2001 r. Prawo ochrony środowiska (Dz. U. z 2008 r. Nr 25, poz. 150 z późn. zm.),
- ustawa z dnia 16 kwietnia 2004 r. o ochronie przyrody (Dz.U. Z 2009 r. Nr 151, poz. 1220 z późn. zm.)
- ustawa z dnia 24 sierpnia 1991 r. o ochronie przeciwpożarowej (tekst jedn. Dz. U. z 2002 r. Nr 147, poz. 1229 z późn. zm.),
- ustawa z dnia 10 kwietnia 1997 r. Prawo energetyczne (tekst jedn. Dz. U. z 2012 r. poz.1059),
- ustawa z dnia 16.04.2004 r. - o wyrobach budowlanych (Dz.U. Nr 92, poz.881)
- rozporządzenie Ministra Infrastruktury z dnia 12 kwietnia 2002 r. w sprawie warunków technicznych,jakim powinny odpowiadać budynki i ich usytuowanie (Dz.U. Z 2002 r. Nr 75, poz. 690 z późn. zm.),
- rozp orządzenie Ministra Transportu, Budownictwa i Gospodarki Morskiej z dnia 29 kwietnia 2012 r. w sprawie szczegółowego zakresu i formy projektu budowlanego (Dz. U. z 2012 r. poz. 462),
- rozporządznie Rady Ministrów z dnia 9 listopada 2010 r. w sprawie przedsięwzięć mogoących znacząco oddziałowywać na środowisko (Dz. U. z 2010 r. Nr 213, poz. 1397 z późn. zm.),
- rozporządzenie Ministra Transportu i Gospodarki Morskiej z dnia 2 marca 1999 r. w sprawie warunków technicznych, jakim powinny odpowiadać drogi publiczne i ich usytuowanie (Dz. U. z 1999 r. Nr 43, poz. 430 z późn. zm.),

1.1. Dane wyjściowe .

- Mapy do celów projektowych w skali 1:500,
- Warunki techniczne wydane przez Gminny Zakład Gospodarki Komunlanej w Teresinie w dniu 09.11.2015 r. ,
- Decyzja nr 92/2015 lokalizacji sieci kanalizacji sanitarnej w drogach gminnych, wydana przez Wójta Gminy Teresin w dniu 29.12.2015 r.,

- Uzgodnienie lokalizacji sieci kanalizacji sanitarnej w działkach gminnych, wydane przez Urząd Gminy w Teresinie w dniu 29.12.2015 r. ,
- Uzgodnienie wydane przez WZMiUW w Warszawie, oddział w Płocku, Inspektorat w Sochaczewie, w dniu 01.12.2015 r. ,
- Protokół narady Koordynacyjnej nr GN.6630.524.2015, wydana przez Starostwo Powiatowe w Sochaczewie w dniu 31.12.2015 r.,
- Wypis i wyrys z planu miejscowego zagospodarowania gminy Teresin, wydany przez Urząd Gminy w Teresinie w dniu 02.12.2015 r. ,
- Wypis i wyrys z planu miejscowego zagospodarowania gminy Teresin, wydany przez Urząd Gminy w Teresinie w dniu 18.01.2016 r. ,
- Decyzja nr 1/2016 o środowiskowych uwarunkowaniach zgody na rezlizację przedsięwzięcia wydana przez Wójta Gmimny Teresin w dniu 11.01.2016 r. ,
- Dokumentacja Badań Geotechnicznych, wykonana przez firmę geotechniczną "HYDO4Tech" , w grudniu 2015 r. ,
- Wytyczne i uzgodnienia z Inwestorem dotyczące w szczególności wyboru systemu zakresu opracowania,
- Obowiązujące normy i wytyczne projektowania.

2. <u>Przedmiot i zakres opracowania .</u>

Przedmiotem opracowania jest budowa :

- sieci kanalizacji sanitarnej grawitacyjnej z rur PVC lite (SN8) do kanalizacji zewnętrznej, kanał główny średnicy 200 oraz odgałęzienia do granic działek prywatnych, kanały średnicy 160 mm dla realizacji przyłączy kanalizacji sanitarnej ,
- sieci kanalizacji sanitarnej ciśnieniowej z rur PE do kanalizacji sanitarnej średnicy 63 i 50 mm oraz odgałęzienia kanalizacji sanitarnej ciśnieniowej z rur PE do kanalizacji sanitarnej średnicy 40 mm zakończone przydomowymi przepompowniami ścieków dla realizacji przyłączy kanalizacji sanitarnej.

<u>Projektowane długości sieci kanalizacji sanitarnej :</u>

<u>Kanalizacja grawitacyjna:</u>

- śr. 200 mm – L =1855,0 m
- śr. 160 mm – L = 477 m/ 47 szt.

<u>Łącznie : L = 2332,0 m</u>

<u>Kanalizacja ciśnieniowa:</u>

- śr. 63 mm – L = 136,0 m
- śr. 50 mm – L = 96,0 m
- śr. 40 mm – L = 223/7 szt.

<u>Łącznie : L = 455,0 m</u>

<u>Podsumowanie długości : L = 2787,0 m</u>

Projektowana kanalizacja grawitacyjna odprowadzać będzie ścieki sanitarno – bytowe z posesji

położonych wzdłuż tras projektowanych kanałów. Ze względu na niekorzystne układy wysokościowe terenu przewiduje się wykonanie sieci kanalizacji ciśnieniowej z odgałęzieniami zakończonymi przydomowymi przepompowniami ścieków.

Budowa kanalizacji pozwoli na likwidację bezodpływowych zbiorników na ścieki usytuowanych na posesjach, a tym samym na poprawę warunków środowiska w tym rejonie.

Uwaga ! Projektowana kanalizacja sanitarna w pasie drogi krajowej nr 2 nie jest objeta opracowaniem.

Zakres robót budowlanych obejmuje:

- wytyczenie trasy sieci kanalizacji sanitarnej ,
- wykonanie odkrywek istniejącego uzbrojenia ewentualne wykonanie rozbiórki istn. nawierzchni utwardzonych w niezbędnym zakresie (np. istn. wjazdy),
- wykonanie wykopów ,
- odwodnienie wykopów ,
- ułożenie kanałów sieci kanalizacji sanitarnej w wykopach (w przedmiotowym zakresie) w wykopach wraz z ułożeniem taśmy ostrzegawczej) i elementów towarzyszących ,
- wykonanie uzbrojenia sieci kanalizacji sanitarnej (studni rewizyjnych, rozprężnych, płucznej, przydomowych przepompowni ścieków)
- wykonanie przecisków,
- zasypywanie wykopów wraz z zagęszczeniem gruntu ,
- przywrócenie terenu do należytego stanu (dokonanie wymiany gruntu w niezbędnym zakresie , zagęszczenie i odtworzenie nawierzchni).

Kolejność realizacji :

- wykonanie kanałów sanitarnych grawitacyjnych wraz z uzbrojeniem,
- wykonanie odgałęzień bocznych grawitacyjnych do granic działek (zaślepionych po wybudowaniu)
- wykonanie przewodów sanitarnych ciśnieniowych wraz z uzbrojeniem,
- wykonanie odgałęzień kanalizacji sanitarnej ciśnieniowej zakończonych przydomowymi przepompowniami ścieków.

3. Stan istniejący zagospodarowania .

- Sieć kanalizacji sanitarnej grawitacyjnej wraz z odgałęzieniami projektuje się w jednostce ewidencyjnej gmina Teresin, w obrębie ewidencyjnym Paprotnia na działkach nr ew. 32/13, 33, 34/1,34/4, 35/2, 35/3, 35/6, 36, 39, 40/3, 40/13, 41/5, 41/6, 42, 43/7, 43/8 , 44/15, 45/1, 46/2, 47, 121/9, 124/3, 139/11, 142, 150/2, 150/4, 153/1, 158/1, 158/7, 159/15, 159/18, 161/1, 162/2, 164, 165/1, 165/4, 400/2 .

- Sieć kanalizacji sanitarnej ciśnieniowej wraz z odgałęzieniami zakończonymi przydomowymi przepompowniami ścieków projektuje się w jednostce ewidencyjnej gmina Teresin, w obrębie ewidencyjnym Paprotnia na działkach nr ew. 44/3, 44/4, 44/9, 44/15, 161/1, 161/2,163/4 ,163/5, 163/6, 163/7, 163/8, 165/3, 165/4, 165/5, 195/1

Na terenie objętym projektem występuje miejscowy plan zagospodarowania przestrzennego. Zgodnie z miejscowym planem zagospodarowania przestrzennego :

- działki o numerach ewidencyjnych **32/13, 34/1, 34/4, 35/3**, **40/3, 40/13, 41/6, 43/7, 43/8** położone są w terenie urbanistycznym oznaczonym symbolami 9U, MN przeznaczone pod tereny zabudowy usługowej z dopuszczeniem zabudowy mieszkaniowej jednorodzinnej. Właścicielami działek są osoby prywatne.
- działka o numerze ewidencyjnym **33**, położona jest w terenie urbanistycznym oznaczonym symbolami : 21 KDD, 10KDD przeznaczona pod teren drogi publicznej kategorii gminnej klasy dojazdowej , 6P przeznaczona pod tereny obiektów produkcyjnych, składów i magazynów, 9U, MN przeznaczone pod tereny zabudowy usługowej z dopuszczeniem zabudowy mieszkaniowej jednorodzinnej, 23KDDp przeznaczona pod poszerzenia istniejących dróg publicznych oraz 12E przeznaczona pod teren infrastruktury technicznej – teren stacji transformatorowych. Właścicielami działki są osoby prywatne.
- działki o numerach ewidencyjnych **35/2, 36, 42** położone są w terenie urbanistycznym oznaczonym symbolami : 10KDD przeznaczona pod teren drogi publicznej kategorii gminnej klasy dojazdowej , 6P przeznaczona pod tereny obiektów produkcyjnych, składów i magazynów, 9U, MN przeznaczone pod tereny zabudowy usługowej z dopuszczeniem zabudowy mieszkaniowej jednorodzinnej, 23KDDp przeznaczona pod poszerzenia istniejących dróg publicznych. Właścicielami działek są osoby prywatne.
- działka o numerze ewidencyjnym **35/6**, położona jest w terenie urbanistycznym oznaczonym symbolami : 10KDD przeznaczona pod teren drogi publicznej kategorii gminnej klasy dojazdowej , 6P przeznaczona pod tereny obiektów produkcyjnych, składów i magazynów, 9U, MN przeznaczone pod tereny zabudowy usługowej z dopuszczeniem zabudowy mieszkaniowej jednorodzinnej. Właścicielami działki są osoby prywatne.
- działki o numerach ewidencyjnych **39**, **41/5** położone są w terenie urbanistycznym oznaczonym symbolami : 10KDD przeznaczona pod teren drogi publicznej kategorii gminnej klasy dojazdowej , 9U, MN przeznaczone pod tereny zabudowy usługowej z dopuszczeniem zabudowy mieszkaniowej jednorodzinnej. Właścicielami działki nr ew. 39 jest Gmina Teresin, z siedzbą w Teresinie przy ulicy Zielonej nr 20, działki nr ew. 41/5 są osoby prywatne.
- działka o numerze ewidencyjnym **44/3**, położona jest w terenie urbanistycznym oznaczonym symbolem 2PU , przeznaczona pod tereny obiektów produkcyjno-usługowych. Właścicielami działki są osoby prywatne.

- działki o numerach ewidencyjnych **44/4, 44/9** położone są w terenie urbanistycznym oznaczonym symbolem 1KDD przeznaczona pod tereny dróg publicznych, kategorii gminnej, klasy dojazdowej. Właścicielem działek jest Gmina Teresin, z siedzbą w Teresinie przy ulicy Zielonej nr 20.
- działka o numerze ewidencyjnym **44/15**, położona jest w terenie urbanistycznym oznaczonym symbolem 3U , przeznaczona jest pod tereny zabudowy usługowej. Właścicielami działki są osoby prywatne.
- działka o numerze ewidencyjnym **45/1** położona jest w terenie urbanistycznym oznaczonym symbolem 22MN,U , przeznaczona pod tereny zabudowy mieszkaniowej jednorodzinnej z dopuszczeniem usług. Właścicielami działki są osoby prywatne.
- działka o numerze ewidencyjnym **46/2** położona jest w terenie urbanistycznym oznaczonym symbolami 22MN,U , przeznaczona pod tereny zabudowy mieszkaniowej jednorodzinnej z dopuszczeniem usług, 10KDD przeznaczona pod tereny dróg publicznych, kategorii gminnej, klasy dojazdowej . Właścicielami działki są osoby prywatne.
- działka o numerze ewidencyjnym **47** położona jest w terenie urbanistycznym oznaczonym symbolami 22MN,U , 21MN,U, 16MN,U, przeznaczona pod tereny zabudowy mieszkaniowej jednorodzinnej z dopuszczeniem usług, 14U przeznaczona pod tereny zabudowy usługowej, 13ZL tereny lasów, 3KDD, 10KDD, 11KDD przeznaczone pod tereny dróg publicznych, kategorii gminnej, klasy dojazdowej oraz 12KDDp przeznaczona pod poszerzenia istniejących dróg dojazdowych. Właścicielami działki są osoby prywatne.
- działka o numerze ewidencyjnym **121/9** położona jest w terenie urbanistycznym oznaczonym symbolami 3MN,U przeznaczona pod tereny zabudowy mieszkaniowej jednorodzinnej z dopuszczeniem usług, 1MN przeznaczona pod tereny zabudowy mieszkaniowej jednorodzinnej, 14KDD przeznaczone pod tereny dróg publicznych, kategorii gminnej, klasy dojazdowej , 1KDL przeznaczona pod tereny dróg publicznych, planowa droga kategorii gminnej, klasy lokalnej. Właścicielami działki są osoby prywatne.
- działka o numerze ewidencyjnym **124/3** położona jest w terenie urbanistycznym oznaczonym symbolem 1KDL przeznaczona pod tereny dróg publicznych, planowa droga kategorii gminnej, klasy lokalnej. Właścicielem działki jest Gmina Teresin, z siedzbą w Teresinie przy ulicy Zielonej nr 20.
- działki o numerach ewidencyjnych **139/11, 142** położone są w terenie urbanistycznym oznaczonym symbolami 3KDD, 16KDD przeznaczone pod tereny dróg publicznych – istniejące i planowane , kategorii gminnej, klasy dojazdowej , 1KDL przeznaczona pod tereny dróg publicznych, planowa droga kategorii gminnej, klasy lokalnej. Właścicielem działek jest Gmina Teresin, z siedzbą w Teresinie przy ulicy Zielonej nr 20.
- działka o numerze ewidencyjnym **150/2** położona jest w terenie urbanistycznym oznaczonym symbolami 4MN,U przeznaczona pod tereny zabudowy mieszkaniowej jednorodzinnej z dopuszczeniem usług, 2MN, 4MN przeznaczona pod tereny zabudowy mieszkaniowej

jednorodzinnej, 19KDD przeznaczone pod tereny dróg publicznych – istniejące i planowane kategorii gminnej, klasy dojazdowej , 1KDL przeznaczona pod tereny dróg publicznych, planowa droga kategorii gminnej, klasy lokalnej. Właścicielami działki są osoby prywatne.

- działka o numerze ewidencyjnym **150/4** położona jest w terenie urbanistycznym oznaczonym symbolem 4MN,U przeznaczona pod tereny zabudowy mieszkaniowej jednorodzinnej z dopuszczeniem usług. Właścicielami działki są osoby prywatne.
- działki o numerach ewidencyjnych **153/1, 158/1, 158/7, 159/15, 159/18 , 400/2** położone są w terenie urbanistycznym oznaczonym symbolem 5MN,U przeznaczona pod tereny zabudowy mieszkaniowej jednorodzinnej z dopuszczeniem usług. Właścicielami działek nr ew. 159/15, 159/18, 400/2 jest Gmina Teresin, z siedzbą w Teresinie przy ulicy Zielonej nr 20, działek nr ew. 153/1, 158/1, 158/7 są osoby prywatne.
- działki o numerach ewidencyjnych **161/1, 161/2, 163/5, 163/7** położone są w terenie urbanistycznym oznaczonym symbolem 5KDD przeznaczone pod tereny dróg publicznych – istniejące i planowane kategorii gminnej, klasy dojazdowej. Właścicielami działki nr ew. 161/1 jest Gmina Teresin, z siedzbą w Teresinie przy ulicy Zielonej nr 20, działki nr ew 161/2, 163/5, 163/7 są osoby prywatne.
- działka o numerze ewidencyjnym **162/1** położona jest w terenie urbanistycznym oznaczonym symbolami 6MN,U przeznaczona pod tereny zabudowy mieszkaniowej jednorodzinnej z dopuszczeniem usług, 5KDD przeznaczone pod tereny dróg publicznych – istniejące i planowane kategorii gminnej, klasy dojazdowej. Właścicielami działki są osoby prywatne.
- działki o numerach ewidencyjnych **162/2, 163/4, 163/6, 163/8, 164, 165/1, 165/3, 165/4, 165/5** położona jest w terenie urbanistycznym oznaczonym symbolem 6MN,U przeznaczona pod tereny zabudowy mieszkaniowej jednorodzinnej z dopuszczeniem usług. Właścicielami działki są osoby prywatne.
- działka o numerze ewidencyjnym **195/1** położona jest w terenie urbanistycznym oznaczonym symbolami 5MN,U przeznaczona pod tereny zabudowy mieszkaniowej jednorodzinnej z dopuszczeniem usług, 2MN, 4MN przeznaczona pod tereny zabudowy mieszkaniowej jednorodzinnej, 9KDD przeznaczone pod tereny dróg publicznych – istniejące i planowane kategorii gminnej, klasy dojazdowej , 1KDL przeznaczona pod tereny dróg publicznych, planowa droga kategorii gminnej, klasy lokalnej. Właścicielami działki są osoby prywatne.

Projektowana kanalizacja sanitarna stanowi liniowy obiekt budowlany, uzupełniający istniejącą infrastrukturę techniczną w zakresie podziemnego uzbrojenia terenu. Przebieg sieci kanalizacji sanitarnej na wyrysie z miejscowego planu zagospodarowania przestrzennego dokładnie obrazuje tereny urbanistyczne, występujące na trasie projektowanej kanalizacji :

- zgodnie z wyrysem miejscowego planu zagospodarowania przestrzennego Uchwały **Nr XXV/168/08** Rady Gminy Teresin z dnia 26 listopada 2008 r., projektowana kanalizacja sanitarna przebiega przez działki nr ew. : **121/9, 124/3, 139/11, 142, 150/2, 150/4, 153/1, 158/1, 158/7, 159/15, 159/18, 161/1,**

161/2, 162/1 , 162/2 ,163/4 ,163/5, 163/6, 163/7, 163/8, 164, 165/1, 165/3, 165/4, 165/5, 195/1, 400/2 w obrębie ew. Paprotnia w jedn. ew. gmina Teresin, które położone są w terenach urbanistycznych oznaczonych symbolami : **1MN, 3MN,U , 4MN,U, 5MN,U, 6MN,U, 1KDL, 3KDD, 5KDD.**

- zgodnie z wyrysem miejscowego planu zagospodarowania przestrzennego Uchwały **Nr XXV/169/08** Rady Gminy Teresin z dnia 26 listopada 2008 r., projektowana kanalizacja sanitarna przebiega przez działki nr ew. : **32/13, 33, 34/1, 34/4, 35/2, 35/3, 35/6, 36, 39, 40/3, 40/13, 41/5, 41/6, 42, 43/7, 43/8** w obrębie ew. Paprotnia w jedn. ew. gmina Teresin, które położone są w terenie urbanistycznym oznaczonym symbolem **9U,MN** .
- zgodnie z wyrysem miejscowego planu zagospodarowania przestrzennego Uchwały **Nr XVIII/118/08** Rady Gminy Teresin z dnia 4 kwietnia 2008 r., projektowana kanalizacja sanitarna przebiega przez działki nr ew. : **45/1, 46/2, 47** w obrębie ew. Paprotnia w jedn. ew. gmina Teresin, które położone są w terenie urbanistycznym oznaczonym symbolem **22MN,U.**
- zgodnie z wyrysem miejscowego planu zagospodarowania przestrzennego Uchwały **Nr V/18/2011** Rady Gminy Teresin z dnia 14 lutego 2011 r., projektowana kanalizacja sanitarna przebiega przez działki nr ew. : **44/3, 44/4, 44/9, 44/15**, w obrębie ew. Paprotnia w jedn. ew. gmina Teresin, które położone są w terenach urbanistycznych oznaczonych symbolami : **1KDD, 2PU, 3U**

Zgodnie z zapisami w wypisie z miejscowego planu zagospodarowania przestrzennego na wyżej wymienionych terenach urabanistycznych :

- ustala się odprowadzanie ścieków sanitarnych do planowanej sieci kanalizacji sanitarnej,
- brak jest zakazu lokalizowania projektowanej infrastruktury technicznej w terenie,
- na terenach istniejących i planowanych dróg (ozn. KDDp, KDD) znajdują się tereny pod realizację infrastruktury technicznej pod warunkiem zachowania przepisów odrębnych.

W ciągu projektowanej sieci kanalizacji sanitarnej z uzbrojenia podziemnego i nadziemnego występują :

- sieć i przyłacza wodociągowe ,
- sieć i przyłącza kanalizacji sanitarnej,
- kable energetyczne ,
- kable telekomunikacyjne,
- rurociagi drenarskie.

4. <u>Projekt zagospodarowania terenu.</u>

Istniejące zagospodarowanie terenu uzupełnia się o projektowaną sieć kanalizacji sanitarnej. Kanały i przewody sanitarne zlokalizowane będą :

- na terenie utwardzonym – drogi gminne, wjazdy na posesje ,
- na terenie nieutwardzonym – tereny zieleni na prywatnych posesjach.

W projekcie uwzględniono istniejące i projektowane uzbrojenie.

Do celów budowy wykorzystać istn. drogi i dojazdy. Nie zachodzi potrzeba budowy czasowej drogi dojazdowej.

Zabezpieczenie przeciwpożarowe wg stanu istniejącego tj. z gminnej sieci wodociągowej za pomocą hydrantów p.poż.

Zieleń – pozostaje bez zmian.

Ogólną koncepcją budowy sieci kanalizacji sanitarnej jest odprowadzenie ścieków socjalno-bytowych z posesji usytuowanych wzdłuż ulicy Sochaczewskiej do projektowanych kanałów . Ze względu na niekorzystne układy wysokościowe terenu przewiduje się wykonanie sieci kanalizacji ciśnieniowej z odgałęzieniami zakończonymi przydomowymi przepompowniami ścieków. Powstające ścieki spływały będą do istniejących kanałów w ulicy Topolowej, a docelowo poprzez istniejące kanały sanitarne do istniejącej oczyszczalni ścieków w miejscowości Granice.

Podstawowym urządzeniem projektowanej sieci kanalizacyjnej będą :

- kolektory grawitacyjne główne oraz boczne odgałęzienia łączące przyłącza z główną siecią kanalizacyjną,
- przewody ciśnieniowe z odgałęzieniami zakończonymi przydomowymi przepompowniami ścieków,

Wyposażeniem kanalizacji sanitarnej będą studnie rewizyjne, rozprężne, płucząca, przydomowe przepompownie ścieków .

5. Zestawienie powierzchni zagospodarowania terenu pod projektowane przedsięwzięcie.

Wykonanie projektowanych kanałów wymaga czasowego zajęcia terenu o szerokości pasa od 2 do 4 m.

Zajmowana powierzchnia orientacyjnie :11200 m².

Maksymanlne zagłębienie wykopu pod kanały – ok. 4,5 m

Maksymanlne zagłębienie wykopu pod przewody ciśnieniowe – ok. 1,5 m

Urobek z wykopów w miejscach wymiany gruntu na wywóz stały (wymiana gruntu w miarę potrzeb).

W przypadku wykorzystania urobku istniejący grunt będzie składowany obok wykopu.

6. Dane informujące , czy teren , na którym jest projektowany obiekt budowlany ,są wpisane do rejestru zabytków oraz czy podlegają ochronie na podstawie ustaleń miejscowego planu zagospodarowania przestrzennego.

Teren objęty opracowaniem nie figuruje w rejestrze i ewidencji zabytków i nie jest objęty strefą ochrony konserwatorskiej zgodnie z zapisami w miejscowym planie zagospodarowania przestrzennego Gminy Teresin.

7. Dane określające wpływ eksploatacji górniczej na teren zamierzenia budowlanego , znajdującego się w granicach terenu górniczego.

Na obszarze objętym inwestycją nie występują tereny lub obiekty podlegające ochronie w tym tereny górnicze. Niniejszy projekt nie przewiduje posadowienia kanałów sanitarnych na terenach szkód

górniczych.

8. <u>Informacja i dane o charakterze i cechach istniejących i przewidywanych zagrożeń dla środowiska oraz higieny i zdrowia użytkowników otoczenia .</u>

Zgodnie z Rozporządzeniem Rady Ministrów z dnia 9 listopada 2010 roku w sprawie przedsięwzięć mogących znacząco oddziaływać na środowisko (ost. zm. Rozporządzenie Rady ministrów z dnia 25 czerwca 2013 r.) budowa sieci kanalizacyjnej o długości powyżej 1 km (§ 3 ust. 1. pkt. 79) zalicza się do przedsięwzięć mogących potencjalnie znacząco oddziaływać na środowisko.

Na wniosek Inwestora Wójt Gminy Teresin w dniu 11.01.2016 r. wydał decyzję nr 1/2016 o środowiskowych uwarunkowaniach zgody na realizację przedsięwzięcia.
Organy opiniujące w/w decyzję odstąpił od obowiązku sporządzania raportu oddziaływania na środowisko tej inwestycji.

W fazie realizacji inwestycji należy zapewnić prowadzenie robót w sposób zabezpieczający przed powstaniem szkód , poprzez :
- właściwy dobór sprzętu budowlanego niezbędnego do wykonania wykopu dla ułożenia w nim odcinka sieci kanalizacji sanitarnej , tj. jak najnowszego sprawnego technicznie, spełniającego normy w zakresie emisji hałasu i zanieczyszczeń , dla wykonania wykopu niezbędnego dla ułożenia w nim odcinka sieci kanalizacji sanitarnej,
- Uwzględniania i przestrzegania zasad prowadzenia prac budowlanych określonych m.in. w projekcie technicznym budowy sieci kanalizacji sanitarnej, w tym w szczególności wykonania prac budowlanych przede wszystkim metodą na odkład.
- Nie naruszanie istniejących pojedyńczych drzew i zespołów zieleni wysokiej o dobrym stanie zdrowotnym. W przypadku wystąpienia ewentualnej „ kolizji " z systemem korzeniowym drzew , zastosowanie metody przewiertu . W przypadku prowadzenia prac budowlanych w pobliżu drzew za pomocą urządzeń mechanicznych – stosowanie opasek metalowych dla ochrony pni drzew.

Projektowane roboty związane z budową infrastruktury technicznej nie oddziaływają negatywnie na higienę i zdrowie ludzi. Budowę sieci kanalizacji sanitarnej zaprojektowano w całości z materiałów sprawdzonych w użytkowaniu pod względem ekologicznym. Budowa sieci kanalizacji sanitarnej nie wprowadza szczególnych zakłóceń w ekologicznej charakterystyce powierzchni ziemi , gleby, wód powierzchniowych i podziemnych.

II . CZĘŚĆ RYSUNKOWA

ORIENTACJA

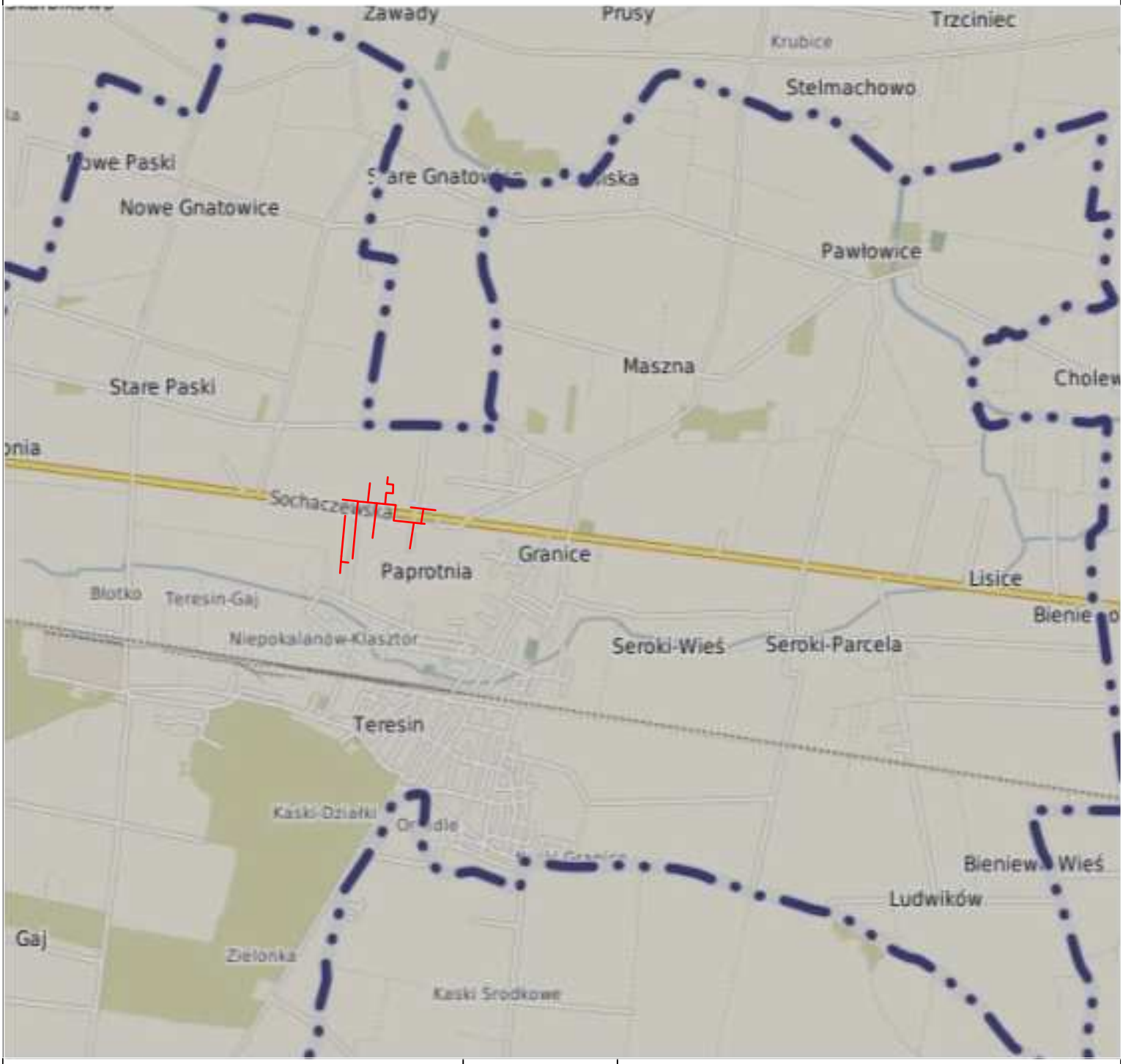

NAZWA OPRACOWANIA	*BUDOWA SIECI KANALIZACJI SANITARNEJ : GRAWITACYJNEJ WRAZ Z ODGAŁĘZIENIAMI ORAZ CIŚNIENIOWEJ Z ODGAŁĘZIENIAMI CIŚNIENIOWYMI ZAKOŃCZONYMI PRZYDOMOWYMI PRZEPOMPOWNIAMI ŚCIEKÓW WZDŁUŻ ULICY SOCHACZEWSKIEJ - ZLEWNIA NR 2 - WŁĄCZENIE DO KANAŁU W UL. TOPOLOWEJ*
ADRES BUDOWY	*Działki nr ew. 32/13, 33, 34/1,34/4, 35/2, 35/3, 35/6, 36, 39, 40/3, 40/13, 41/5, 41/6, 42, 43/7, 43/8 , 44/3, 44/4, 44/9, 44/15, 45/1, 46/2, 47, 121/9, 124/3, 139/11, 142, 150/2, 150/4, 153/1, 158/1, 158/7, 159/15, 159/18, 161/1, 161/2, 162/1 , 162/2 ,163/4 ,163/5, 163/6, 163/7, 163/8, 164, 165/1, 165/3, 165/4, 165/5, 195/1, 400/2 w obrębie ew. Paprotnia w jednostce ewidencyjnej gmina Teresin*
INWESTOR	***Gmina Teresin, ul. Zielona 20; 96-515 Teresin***
NAZWA RYSUNKU	**ORIENTACJA**
PROJEKTANT:	*inż. Hanna Szustecka ,upr. bud. nr 57/90/Sk-ce*
PODPIS	

Data opr.: Luty 2016r.	
Branża sanitarna	Skala: -
Faza oprac. Proj.Budow.	Nr Rys : 1 P/Z

SCHEMAT SIECI KANALIZACJI SANITARNEJ

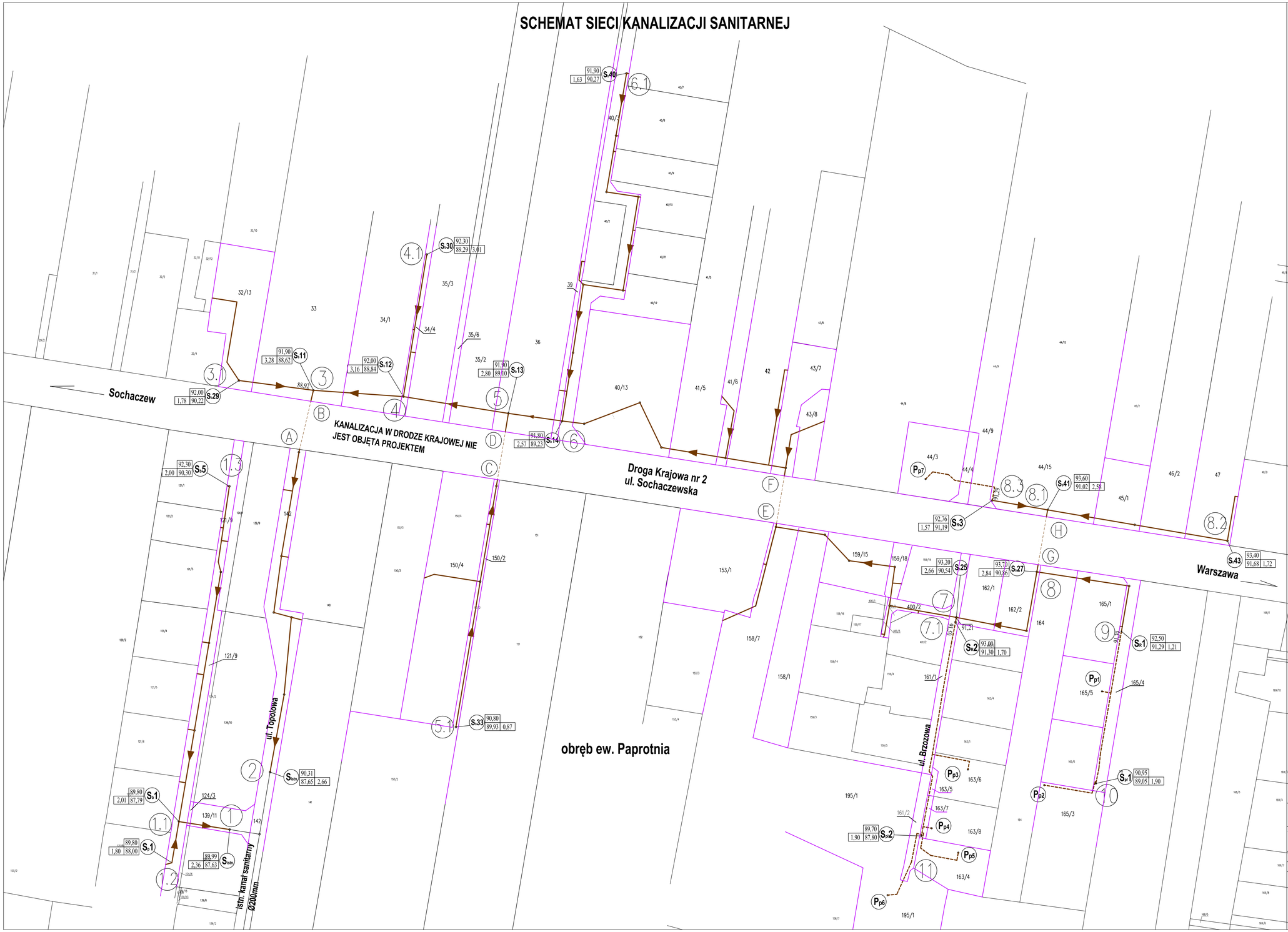

PROJEKTOWANE DŁUGOŚCI :

KANAŁY GRAWITACYJNE :

ODC. 1 - 1.1 : PVCØ200mm, L = 32 m

ODC. 1.1 - 1.2 :
PVCØ200mm, L = 26 m
PVCØ160mm, L = 4 m/1szt.

ODC. 1.1 - 1.3 :
PVCØ200mm, L = 212 m
PVCØ160mm, L = 25 m/7szt.

ODC. 2 - 3 :
PVCØ200mm, L = 216,5 m
PVCØ160mm, L = 18 m/4szt.

ODC. 3 - 3.1 :
PVCØ200mm, L = 47 m
PVCØ160mm, L = 68 m/2szt.

ODC. 3 - 4 : PVCØ200mm, L = 58 m

ODC. 4 - 4.1 :
PVCØ200mm, L = 90 m
PVCØ160mm, L = 4 m/2szt.

ODC. 4 - 5 :
PVCØ200mm, L = 66 m
PVCØ160mm, L = 0 m/1szt.

ODC. 5 - 5.1 :
PVCØ200mm, L = 168 m
PVCØ160mm, L = 38 m/2szt.

ODC. 5 - 6 : PVCØ200mm, L = 34 m

ODC. 6 - 6.1 :
PVCØ200mm, L = 264 m
PVCØ160mm, L = 35 m/8szt.

ODC. 6 - 7 :
PVCØ200mm, L = 314 m
PVCØ160mm, L = 253 m/13szt.

ODC. 7 - 7.1 : PVCØ200mm, L = 3 m

ODC. 7 - 8 :
PVCØ200mm, L = 81 m
PVCØ160mm, L = 0 m/1szt.

ODC. 8 - 8.1 : PVCØ200mm, L = 9 m

ODC. 8.1 - 8.1 :
PVCØ200mm, L =113 m
PVCØ160mm, L = 30 m/4szt.

ODC. 8.1 - 8.3 : PVCØ200mm, L = 35 m

ODC. 8 - 9 :
PVCØ200mm, L = 86,5 m
PVCØ160mm, L = 2 m/2szt.

ŁĄCZNA DŁUGOŚĆ :
PVCØ200mm, L = 1855m
PVCØ160mm, L = 477m/47szt.
SUMA : L = 2332,0 m

PRZEWODY CIŚNIENIOWE:

ODC. 9 - 10 :
PEØ50mm, L = 96 m
PEØ40mm, L = 44 m/2szt.

ODC. 7.1 - 11 :
PEØ50mm, L = 136 m
PEØ40mm, L = 124 m/4szt.

ODC. Pp7 - 8.3 :
PEØ40mm, L = 55 m/1szt.

ŁĄCZNA DŁUGOŚĆ :
PEØ63mm, L = 136 m
PEØ50mm, L = 96 m
PEØ40mm, L = 223 m/7szt.
SUMA : L = 455 m

SUMA DŁUGOSCI KANAŁY I PRZEWODY SANITARNE : L = 2787,0 m

NAZWA OPRACOWANIA	*BUDOWA SIECI KANALIZACJI SANITARNEJ : GRAWITACYJNEJ WRAZ Z ODGAŁĘZIENIAMI ORAZ CIŚNIENIOWEJ Z ODGAŁĘZIENIAMI CIŚNIENIOWYMI ZAKOŃCZONYMI PRZYDOMOWYMI PRZEPOMPOWNIAMI ŚCIEKÓW WZDŁUŻ ULICY SOCHACZEWSKIEJ - ZLEWNIA NR 2 - WŁĄCZENIE DO KANAŁU W UL. TOPOLOWEJ*
ADRES BUDOWY	*Działki nr ew. 32/13, 33, 34/1,34/4, 35/2, 35/3, 39/6, 36, 39, 40/3, 40/13, 41/5, 41/6, 42, 43/7, 43/8 , 44/3, 44/4, 44/9, 44/15, 45/1, 46/2, 47, 121/9, 124/3, 139/11, 142, 150/2, 150/4, 153/1, 158/1, 158/7, 159/15, 159/18, 161/1, 161/2, 162/1 , 162/2, 163/4, 163/5, 163/6, 163/7, 163/8, 164, 165/1, 165/3, 165/4, 165/5, 195/1, 400/2 w obrębie ew. Paprotnia w jednostce ewidencyjnej gmina Teresin*
INWESTOR	*Gmina Teresin, ul. Zielona 20; 96-515 Teresin*
NAZWA RYSUNKU	SCHEMAT SIECI KANALIZACJI SANITARNEJ
PROJEKTANT:	*inż. Hanna Szustecka ,upr. bud. nr 57/90/Sk-ce*

Data opr.: Luty 2019r.
Branża: sanitarna
Skala: 1:1000
Teza opracował: Piotr Budziak
Nr Rys. : 2/P/Z

ROZKŁAD ARKUSZY MAP

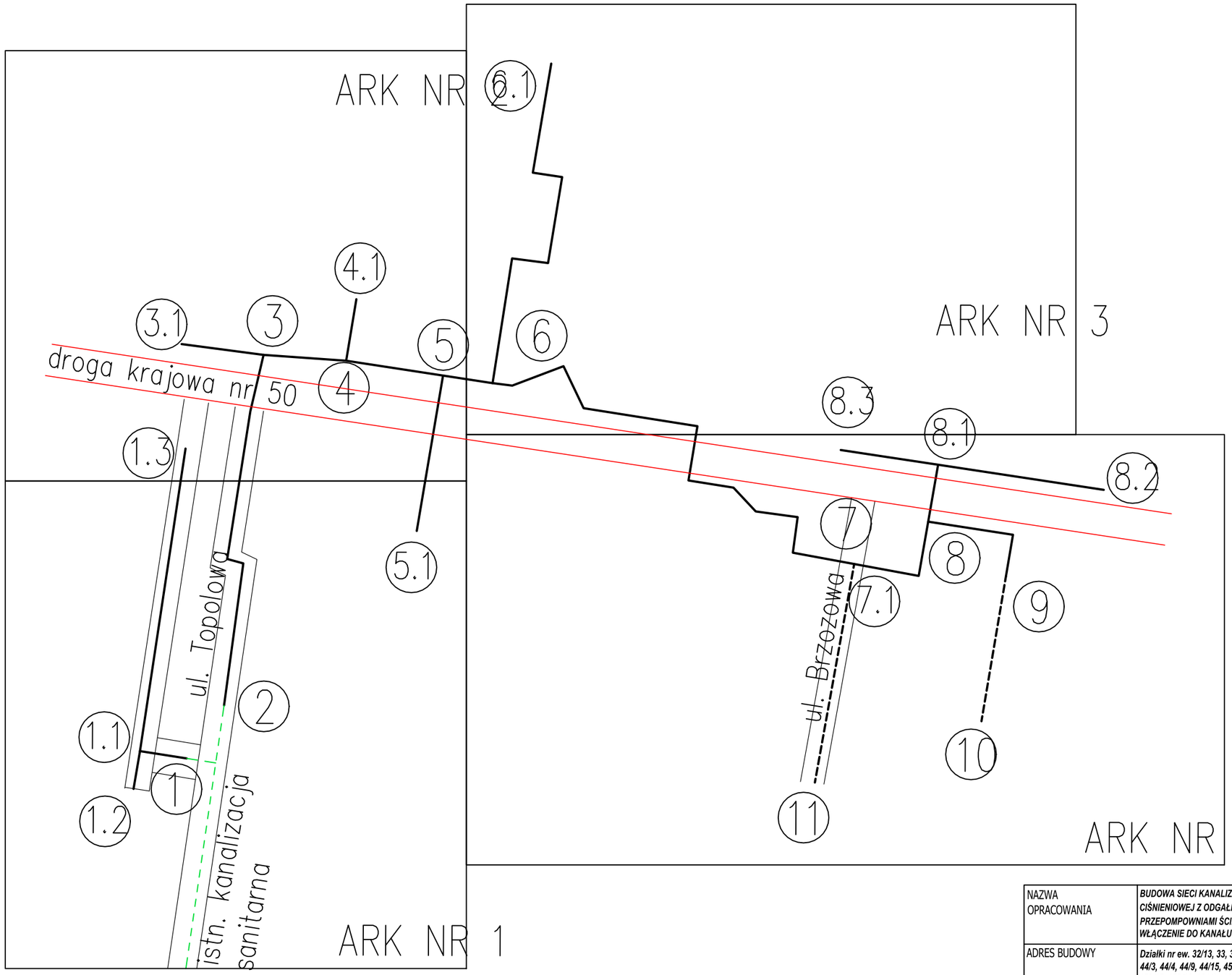

NAZWA OPRACOWANIA	*BUDOWA SIECI KANALIZACJI SANITARNEJ : GRAWITACYJNEJ WRAZ Z ODGAŁĘZIENIAMI ORAZ CIŚNIENIOWEJ Z ODGAŁĘZIENIAMI CIŚNIENIOWYMI ZAKOŃCZONYMI PRZYDOMOWYMI PRZEPOMPOWNIAMI ŚCIEKÓW WZDŁUŻ ULICY SOCHACZEWSKIEJ - ZLEWNIA NR 2 - WŁĄCZENIE DO KANAŁU W UL. TOPOLOWEJ*
ADRES BUDOWY	*Działki nr ew. 32/13, 33, 34/1,34/4, 35/2, 35/3, 35/6, 36, 39, 40/3, 40/13, 41/5, 41/6, 42, 43/7, 43/8 , 44/3, 44/4, 44/9, 44/15, 45/1, 46/2, 47, 121/9, 124/3, 139/11, 142, 150/2, 150/4, 153/1, 158/1, 158/7, 159/15, 159/18, 161/1, 161/2, 162/1 , 162/2 ,163/4 ,163/5, 163/6, 163/7, 163/8, 164, 165/1, 165/3, 165/4, 165/5, 195/1, 400/2 w obrębie ew. Paprotnia w jednostce ewidencyjnej gmina Teresin*
INWESTOR	***Gmina Teresin, ul. Zielona 20; 96-515 Teresin***
NAZWA RYSUNKU	**ROZKŁAD ARKUSZY MAP**
PROJEKTANT:	*inż. Hanna Szustecka ,upr. bud. nr 57/90/Sk-ce*
PODPIS	

Data opr.: Luty 2016r.	
Branża sanitarna	Skala: -
Faza oprac. Proj.Budow.	Nr Rys : 3 P/Z

PROJEKT ZAGOSPODAROWANIA TERENU
INWESTOR : GMINA TERESIN

ŁĄCZY ARKUSZ NR 2

PROJETOWANE DŁUGOŚCI :
KANAŁY GRAWITACYJNE :
PVCØ200mm, L = 1855m
PVCØ160mm, L = 477m/47szt.
SUMA : L = 2332 m

PRZEWODY CIŚNIENIOWE:
PEØ63mm, L = 136m
PEØ50mm, L = 96m
PEØ40mm, L = 223m/7szt.
SUMA : L = 455 m

SUMA DŁUGOSCI KANAŁY I PRZEWODY SANITARNE : L = 2787 m

UWAGI:

- Przed wykonaniem kanałów sanitarnych należy potwierdzić zagłębienie istn.uzbrojenia podziemnego.
- W miejscach kolizji proj. kan. sanit. z istniejącym uzbrojeniem wykopy wykonywać ręcznie.
- W miejscach nienormatywnego zbliżenia proj. kan. sanit. do istniejącego uzbrojenia roboty wykonywać pod nadzorem właściciela uzbrojenia z jego właściwym zabezpieczeniem.
- W przypadku kolizji wysokościowej z istn. uzbrojeniem należy niezwłocznie powiadomić Inwestora, Projektanta, Inspektora Nadzoru i postępować zgodnie z ich wytycznymi.
- W miejscach skrzyżowania z kablami energetycznymi telekomunikacyjnymi prace wykonać ręcznie pod nadzorem Właściciela uzbrojenia. Kabel zabezpieczyć rurami dwudzielnymi.
- Kanalizacja sanitarna prowadzona jest w terenie zdrenowanym. Drenaże nie są zinwentaryzowane, jako urządzenia melioracyjne są objęte ochroną . Wykonując roboty w ich sąsiedztwie należy zachować ostrożność, by nie spowodować uszkodzeń urządzeń. Postępować zgodnie z wytycznymi WZMiUW.
- Przed przystąpieniem do prac:
  - uzyskać zgodę na zajęcie pasa drogowego od Właściciela drogi
  - zawiadomić Właścicieli posesji prywatnych o terminie i harmonogramie wykonywanych robót na ich terenie

LEGENDA:

- PROJEKTOWANA SIEĆ KANALIZACJI SANITARNEJ GRAWITACYJNEJ
- PROJEKTOWANA SIEĆ KANALIZACJI SANITARNEJ CIŚNIENIOWEJ

Projektowane oznaczenia :

- (1) — oznaczenia głównych węzłów proj. kanalizacji sanitarnej
- OG1 — oznaczenia odgałęzień do granic prywatnych posesji - 47 szt.
- S.1 — proj. studnie rew. z kręgów bet. Ø1200 mm - 43 szt.
- S.1 — proj. studnie rew. z tworzyw sztucznych Ø400-425 mm - 18 szt.
- Sw1 — proj. studnia rozprężne z tworzyw sztucznych Ø600 mm - 1 szt.
- Sw2 — proj. studnie rozprężne z kręgów bet. Ø1200 mm - 2 szt. (Sw2,3)
- SPL — proj. studnia płucząca z kręgów bet. Ø1200 mm - 2 szt.
- PP — proj. przydomowe przepompownie ścieków - 7 szt.
- T1 — proj. trójniki redukcyjne 200/160mm - 16 szt.
- T9 — proj. trójnik redukcyjny 160/160mm - 3 szt. (T9,10,13)
- T.1 — proj. trójnik redukcyjny PE50/40mm - 2 szt. (T.1,2)
- T3 — proj. trójnik redukcyjny PE63/40mm - 4 szt. (T.3,4,5,6)
- Z1 — proj. zasuwy odcinające Dn32mm z króćcami PE do zgrzewania , dł. korpusu min. 20 cm - 6 szt.

istn. rzędna terenu — 88,70
rzędna dna kanału/studni — 87,98 | 1,22 — głębokość kanału/studni

- proj. rury dwudzielne na istn. kablach energ.
- proj. rury dwudzielne na istn. kablach telekom.

RP-L=30m — proj. rura osłonowa PE lub stalowa, na sieci kanalizacyjnej układanej przewiertem, dla średnic rury kanalizacyjnej :
- PVC 200 mm - rura osłonowa PE80 SDR17Ø400x23,7 mm lub stalowa DN358x10,9mm,
- PE 40 mm - rura osłonowa PE80 SDR17Ø90x5,4 mm lub stalowa DN144x6,4mm

Istniejące oznaczenia :

- proj. kanalizacja sanitarna na terenie drogi krajowej nr 2 - nie jest objęta projektem
- ⌀x200 — istn. kanalizacja sanitarna
- ⌀110 PCV — istn. wodociągi
- istn. kable telekomunikacyjne
- istn. kable energetyczne

SKALA 1:500

MAPA DO CELÓW PROJEKTOWYCH

Obręb **0016 – Paprotnia**
Jed. Ewid. **142808_2 – Gm. Teresin**
Skala **1 : 500** KERG **GN.6640.1476.2015**

Układ współrzędnych „2000"
Układ wysokościowy „Kronsztadt 60"

Mapa aktualna na dzień **09.07.2015r.**
w granicach oznaczonych kolorem zielonym

Nie wyklucza się istnienia w terenie innych nie wykazanych na niniejszej mapie urządzeń podziemnych, które nie były zgłoszone do inwentaryzacji lub o których brak jest informacji w instytucjach branżowych.

„AZYMUT" s.c.
M. Zatorski, D. Imielski
96-500 Sochaczew, ul. Kościuszki 69
tel. 609-084-111, 603-344-192
NIP 837-19-86-208, REGON 141123880

GEODETA UPRAWNIONY

Poświadcza się, że niniejszy dokument został opracowany w wyniku bieżących i kontrolnych, które wykazały zgodność treści mapy do zasadniczej wykonanej w państwowym systemie geodezyjno - kartograficznym.

STAROSTWO POWIATOWE W SOCHACZEWIE
Wydział Geodezji, Kartografii, Katastru i Gospodarki Nieruchomościami

Weryfikacja nie obejmuje treści opisu przedmiotu opracowania.
P.1/2 2015. 1452
Sochaczew, dn. 21.07.15
Inspektor ds. [illegible]

NAZWA OPRACOWANIA	BUDOWA SIECI KANALIZACJI SANITARNEJ : GRAWITACYJNEJ WRAZ Z ODGAŁĘZIENIAMI ORAZ CIŚNIENIOWEJ Z ODGAŁĘZIENIAMI CIŚNIENIOWYMI ZAKOŃCZONYMI PRZYDOMOWYMI PRZEPOMPOWNIAMI ŚCIEKÓW WZDŁUŻ ULICY SOCHACZEWSKIEJ - ZLEWNIA NR 2 - WLACZENIE DO KANALU W UL. TOPOLOWEJ
ADRES BUDOWY	Działki nr ew. 33/13, 33, 34/1,34/4, 35/2, 35/3, 35/6, 36, 39, 40/3, 40/13, 41/5, 41/6, 43, 43/7, 43/8 , 44/3, 44/4, 44/5, 44/13, 45/1, 46/2, 47, 121/9, 124/3, 139/11, 142, 150/2, 150/4, 153/1, 159/1, 159/7, 159/15, 159/16, 161/1, 161/2, 162/1, 162/4,163/5, 163/6, 163/7, 163/8, 164, 165/1, 165/3, 165/4, 165/5, 165/7, 40/2 w obrębie ew. Paprotnia w jednostce ewidencyjnej gmina Teresin
INWESTOR	*Gmina Teresin, ul. Zielona 20; 96-515 Teresin*
NAZWA RYSUNKU	PROJEKT ZAGOSPODAROWANIA TERENU - ARKUSZ NR 1
PROJEKTANT: mgrs	*inż. Hanna Szustecka ,upr. bud. nr 57/90/Sk-ce* — Data opr.: Luty 2016r.
	Branża sanitarna — Skala: 1:500
SPRAWDZIŁ: mgrs	*mgr inż. Magdalena Najmrocka , upr. bud. nr 12/96* — Imię oprac. Projektowe — Nr Rys.: 4 P/Z

PROJEKT ZAGOSPODAROWANIA TERENU
INWESTOR : GMINA TERESIN

N

MAPA DO CELÓW PROJEKTOWYCH

Obręb **0016 – Paprotnia**
Jed. Ewid. **142808_2 – Gm. Teresin**
Skala **1 : 500** KERG **GN.6640.1476.2015**

Układ współrzędnych „2000"
Układ wysokościowy „Kronsztadt 60"

Mapa aktualna na dzień **09.07.2015r.**
w granicach oznaczonych kolorem zielonym

Nie wyklucza się istnienia w terenie innych nie wykazanych na niniejszej mapie urządzeń podziemnych, które nie były zgłoszone do inwentaryzacji lub o których brak jest informacji w instytucjach branżowych.

„AZYMUT" s.c.
M. Zatorski, P. Iwaszewski
96-500 Sochaczew, ul. Kazimierowska 66
tel. 609-030-[illegible], 505-044-102
NIP 837-[illegible]-[illegible]

UPRAWNIENIA

Poświadcza się, że niniejszy dokument został opracowany w wyniku prac geodezyjnych i kartograficznych, których rezultaty zawiera operat kartograficzny wpisany do ewidencji materiałów państwowego zasobu geodezyjnego i kartograficznego.

STAROSTWO POWIATOWE W SOCHACZEWIE
Wydział Geodezji, Kartografii, Katastru i Gospodarki Nieruchomościami
Komórka organizacyjna, która przyjęła do zasobu operat kartograficzny
P.ZGiK 2015 / 1752
Sochaczew, dn. 21.07.15
Inspektor [illegible]
GŁÓWNY SPECJALISTA
Wydział Geodezji, Kartografii, Katastru i Gospodarki Nieruchomościami

PROJETOWANE DŁUGOŚCI :
KANAŁY GRAWITACYJNE :
PVCØ200mm, L = 1855m
PVCØ160mm, L = 477m/47szt.
SUMA : L = 2332 m

PRZEWODY CIŚNIENIOWE:
PEØ63mm, L = 136m
PEØ50mm, L = 96m
PEØ40mm, L = 223m/7szt.
SUMA : L = 455 m

SUMA DŁUGOSCI KANAŁY I PRZEWODY SANITARNE : L = 2787 m

UWAGI:

- Przed wykonaniem kanałów sanitarnych należy potwierdzić zagłębienie istn.uzbrojenia podziemnego.
- W miejscach kolizji proj. kan. sanit. z istniejącym uzbrojeniem wykopy wykonywać ręcznie.
- W miejscach nienormatywnego zbliżenia proj. kan. sanit. do istniejącego uzbrojenia roboty wykonywać pod nadzorem właściciela uzbrojenia z jego właściwym zabezpieczeniem.
- W przypadku kolizji wysokościowej z istn. uzbrojeniem należy niezwłocznie powiadomić Inwestora, Projektanta, Inspektora Nadzoru i postępować zgodnie z ich wytycznymi.
- W miejscach skrzyżowania z kablami energetycznymi telekomunikacyjnymi prace wykonać ręcznie pod nadzorem Właściciela uzbrojenia. Kabel zabezpieczyć rurami dwudzielnymi.
- Kanalizacja sanitarna prowadzona jest w terenie zdrenowanym. Drenaże nie są zinwentaryzowane, jako urządzenia melioracyjne są objęte ochroną . Wykonując roboty w ich sąsiedztwie należy zachować ostrożność, by nie spowodować uszkodzeń urządzeń. Postępować zgodnie z wytycznymi WZMiUW.
- Przed przystąpieniem do prac:
  - uzyskać zgodę na zajęcie pasa drogowego od Właściciela drogi
  - zawiadomić Właścicieli posesji prywatnych o terminie i harmonogramie wykonywanych robót na ich terenie

LEGENDA:

- PROJEKTOWANA SIEĆ KANALIZACJI SANITARNEJ GRAWITACYJNEJ
- PROJEKTOWANA SIEĆ KANALIZACJI SANITARNEJ CIŚNIENIOWEJ

Projektowane oznaczenia :

- (1) — oznaczenia głównych węzłów proj. kanalizacji sanitarnej
- OG1 — oznaczenia odgałęzień do granic prywatnych posesji - 47 szt.
- S.1 — proj. studnie rew. z kręgów bet. Ø1200 mm - 43 szt.
- S.1 — proj. studnie rew. z tworzyw sztucznych Ø400-425 mm - 18 szt.
- Sr1 — proj. studnia rozprężne z tworzyw sztucznych Ø600 mm - 1 szt.
- Sr2 — proj. studnie rozprężne z kręgów bet. Ø1200 mm - 2 szt. (Sr2,3)
- Spk — proj. studnia płucząca z kręgów bet. Ø1200 mm - 2 szt.
- PH — proj. przydomowe przepompownie ścieków - 7 szt.
- T1 — proj. trójniki redukcyjne 200/160mm - 16 szt.
- T9 — proj. trójnik redukcyjny 160/160mm - 3 szt. (T9,10,13)
- T-1 — proj. trójnik redukcyjny PE50/40mm - 2 szt. (T-1,2)
- T-3 — proj. trójnik redukcyjny PE63/40mm - 4 szt. (T-3,4,5,6)
- Z1 — proj. zasuwy odcinające Dn32mm z króćcami PE do zgrzewania , dł. korpusu min. 20 cm - 6 szt.
- istn. rzędna terenu — 88,70
- rzędna dna kanału/studni — 87,98 / 1,22 — głębokość kanału/studni
- proj. rury dwudzielne na istn. kablach energ.
- proj. rury dwudzielne na istn. kablach telekom.
- RP-L=30m — proj. rura osłonowa PE lub stalowa, na sieci kanalizacyjnej układanej przewiertem, dla średnic rury kanalizacyjnej :
  - PVC 200 mm - rura osłonowa PE80 SDR17Ø400x23,7 mm lub stalowa DN358x10,9mm,
  - PE 40 mm - rura osłonowa PE80 SDR17Ø90x5,4 mm lub stalowa DN144x6,4mm

Istniejące oznaczenia :

- proj. kanalizacja sanitarna na terenie drogi krajowej nr 2 - nie jest objęta projektem
- kx200 — istn. kanalizacja sanitarna
- wi10 PCV — istn. wodociągi
- i — istn. kable telekomunikacyjne
- elt — istn. kable energetyczne

SKALA 1:500

NAZWA OPRACOWANIA	BUDOWA SIECI KANALIZACJI SANITARNEJ - GRAWITACYJNEJ WRAZ Z ODGAŁĘZIENIAMI ORAZ CIŚNIENIOWEJ Z ODGAŁĘZIENIAMI CIŚNIENIOWYM ZAKOŃCZONYMI PRZYDOMOWYMI PRZEPOMPOWNIAMI ŚCIEKÓW WZDŁUŻ ULICY SOCHACZEWSKIEJ - ZLEWNIA NR 2 - WŁĄCZENIE DO KANAŁU W UL. TOPOLOWEJ
ADRES BUDOWY	Działki nr ew. 32/3, 33, 34/1,34/4, 35/2, 35/3, 35/6, 36, 39, 40/3, 40/13, 41/5, 41/6, 42, 43/7, 43/9, 44/3, 44/4, 44/6, 44/15, 45/1, 46/2, 47, 125/5, 124/3, 139/11, 142, 150/2, 150/4, 153/1, 150/1, 150/7, 150/15, 150/16, 151/1, 151/2, 152/1, 152/2, 153/1, 153/5, 153/8, 153/7, 153/8, 154, 155/1, 155/3, 155/4, 155/5, 156/1, 40/2 w obrębie ew. Paprotnia w jednostce ewidencyjnej gmina Teresin
INWESTOR	Gmina Teresin, ul. Zielona 20; 96-515 Teresin
NAZWA RYSUNKU	PROJEKT ZAGOSPODAROWANIA TERENU - ARKUSZ NR 2
PROJEKTANT: mgr inż.	Inż. Hanna Szustacka ,upr. bud. nr 81/90/Sk-ce — Data opr.: Luty 2016r. — Skala: 1:500
SPRAWDZIŁ: mgr inż.	mgr inż. Magdalena Najmrocka , upr. bud. nr 12/96 — Nr Rys.: 5 P/Z

Skala 1:500

ŁĄCZY ARKUSZ NR 1

ŁĄCZY ARKUSZ NR 2

ŁĄCZY ARKUSZ NR 3

PROJEKT ZAGOSPODAROWANIA TERENU
INWESTOR : GMINA TERESIN

MAPA DO CELÓW PROJEKTOWYCH

Obręb **0016 – Paprotnia**
Jed. Ewid. **142808_2 – Gm. Teresin**
Skala **1 : 500** KERG **GN.6640.1476.2015**

Układ współrzędnych „2000"
Układ wysokościowy „Kronsztadt 60"

Mapa aktualna na dzień **09.07.2015r.**
w granicach oznaczonych kolorem zielonym

Nie wyklucza się istnienia w terenie innych nie wykazanych na niniejszej mapie urządzeń podziemnych, które nie były zgłoszone do inwentaryzacji lub o których brak jest informacji w instytucjach branżowych.

„AZYMUT" s.c.
M. Zatorski, J. Iwaszewski
96-500 Sochaczew, ul. Kochanowskiego 66
tel. 609-044-101, 602-344-102
NIP 837-14-86-221, REGON 012-62888

UZGODNIENIE MERYTORYCZNE
Projektant: mgr inż. Hanna Szustecka
Uprawnienia budowlane: 12/96
Data: 2015.07.09
Podpis: [signature]

Poświadcza się, że niniejszy dokument został opracowany w oparciu o aktualne mapy zasadnicze, których wiarygodność została sprawdzona pod względem ich zgodności z rzeczywistym stanem zagospodarowania terenu i uzbrojenia podziemnego.
STAROSTWO POWIATOWE W SOCHACZEWIE
Wydział Geodezji, Kartografii, Katastru i Gospodarki Nieruchomościami
Upoważnienie Nr GK.6640.1476.2015 z dnia 2015.07.09 r.
Data: 2015. 1452 21.07.15
Podpis: [signature]
Teresa Kania
GŁÓWNY SPECJALISTA
Wydział Geodezji, Kartografii, Katastru i Gospodarki Nieruchomościami

PROJETOWANE DŁUGOŚCI :

KANAŁY GRAWITACYJNE :
PVCØ200mm, L = 1855m
PVCØ160mm, L = 477m/47szt.
SUMA : L = 2332 m

PRZEWODY CIŚNIENIOWE:
PEØ63mm, L = 136m
PEØ50mm, L = 96m
PEØ40mm, L = 223m/7szt.
SUMA : L = 455 m

SUMA DŁUGOSCI KANAŁY I PRZEWODY SANITARNE : L = 2787 m

UWAGI:

- **Przed wykonaniem kanałów sanitarnych należy potwierdzić zagłębienie istn.uzbrojenia podziemnego.**
- **W miejscach kolizji proj. kan. sanit. z istniejącym uzbrojeniem wykopy wykonywać ręcznie.**
- **W miejscach nienormatywnego zbliżenia proj. kan. sanit. do istniejącego uzbrojenia roboty wykonywać pod nadzorem właściciela uzbrojenia z jego właściwym zabezpieczeniem.**
- **W przypadku kolizji wysokościowej z istn. uzbrojeniem należy niezwłocznie powiadomić Inwestora, Projektanta, Inspektora Nadzoru i postępować zgodnie z ich wytycznymi.**
- **W miejscach skrzyżowania z kablami energetycznymi telekomunikacyjnymi prace wykonać ręcznie pod nadzorem Właściciela uzbrojenia. Kabel zabezpieczyć rurami dwudzielnymi.**
- **Kanalizacja sanitarna prowadzona jest w terenie zdrenowanym. Drenaże nie są zinwentaryzowane, jako urządzenia melioracyjne są objęte ochroną . Wykonując roboty w ich sąsiedztwie należy zachować ostrożność, by nie spowodować uszkodzeń urządzeń. Postępować zgodnie z wytycznymi WZMiUW.**
- **Przed przystąpieniem do prac:**
  - uzyskać zgodę na zajęcie pasa drogowego od Właściciela drogi
  - zawiadomić Właścicieli posesji prywatnych o terminie i harmonogramie wykonywanych robót na ich terenie

LEGENDA:

- **PROJEKTOWANA SIEĆ KANALIZACJI SANITARNEJ GRAWITACYJNEJ**
- **PROJEKTOWANA SIEĆ KANALIZACJI SANITARNEJ CIŚNIENIOWEJ**

Projektowane oznaczenia :

- (1) — oznaczenia głównych węzłów proj. kanalizacji sanitarnej
- OG1 — oznaczenia odgałęzień do granic prywatnych posesji - 47 szt.
- S.1 — proj. studnie rew. z kręgów bet. Ø1200 mm - 43 szt.
- S.1 — proj. studnie rew. z tworzyw sztucznych Ø400-425 mm - 18 szt.
- Sw1 — proj. studnia rozprężne z tworzyw sztucznych Ø600 mm - 1 szt.
- Sw2 — proj. studnie rozprężne z kręgów bet. Ø1200 mm - 2 szt. (Sw2,3)
- SPK — proj. studnia płucząca z kręgów bet. Ø1200 mm - 2 szt.
- PH — proj. przydomowe przepompownie ścieków - 7 szt.
- T1 — proj. trójniki redukcyjne 200/160mm - 16 szt.
- T9 — proj. trójnik redukcyjny 160/160mm - 3 szt. (T9,10,13)
- T.1 — proj. trójnik redukcyjny PE50/40mm - 2 szt. (T.1,2)
- T-3 — proj. trójnik redukcyjny PE63/40mm - 4 szt. (T.3,4,5,6)
- Z1 — proj. zasuwy odcinające Dn32mm z króćcami PE do zgrzewania , dł. korpusu min. 20 cm - 6 szt.

istn. rzędna terenu — 88,70
rzędna dna kanału/studni — 87,98 | 1,22 — głębokość kanału/studni

- proj. rury dwudzielne na istn. kablach energ.
- proj. rury dwudzielne na istn. kablach telekom.

RP-L=30m — proj. rura osłonowa PE lub stalowa, na sieci kanalizacyjnej układanej przewiertem, dla średnic rury kanalizacyjnej :
- PVC 200 mm - rura osłonowa PE80 SDR17/Ø400x23,7 mm lub stalowa DN358x10,9mm,
- PE 40 mm - rura osłonowa PE80 SDR17/Ø90x5,4 mm lub stalowa DN144x6,4mm

Istniejące oznaczenia :

- — — — proj. kanalizacja sanitarna na terenie drogi krajowej nr 2 - nie jest objęta projektem
- fi200 — istn. kanalizacja sanitarna
- w110 PCV — istn. wodociągi
- tf — istn. kable telekomunikacyjne
- elt — istn. kable energetyczne

SKALA 1:500

NAZWA OPRACOWANIA	BUDOWA SIECI KANALIZACJI SANITARNEJ : GRAWITACYJNEJ WRAZ Z ODGAŁĘZIENIAMI ORAZ CIŚNIENIOWEJ Z ODGAŁĘZIENIAM CIŚNIENIOWYM ZAKOŃCZONYMI PIONOWYMI PRZEPOMPOWNIAMI ŚCIEKÓW WZDŁUŻ ULICY SOCHACZEWSKIEJ - ZLEWNIA NR 2 - WŁĄCZENIE DO KANALI W UL. TOPOLOWEJ
ADRES BUDOWY	Działki nr ew. 33/13, 33, 34/1,34/4, 35/2, 35/3, 35/6, 36, 39, 40/3, 40/13, 41/5, 41/6, 42, 43/7, 43/8 , 44/3, 44/4, 44/5, 44/15, 45/1, 46/2, 47, 121/9, 124/3, 129/11, 142, 150/2, 150/4, 153/1, 159/1, 159/7, 159/15, 159/16, 161/1, 161/2, 162/1, 162/4, 163/5, 163/6, 163/7, 163/8, 164, 165/1, 165/3, 165/4, 165/5, 165/7, 165/11, 40/2 w obrębie ew. Paprotnia w jednostce ewidencyjnej gmina Teresin
INWESTOR	*Gmina Teresin, ul. Zielona 20; 96-515 Teresin*
NAZWA RYSUNKU	PROJEKT ZAGOSPODAROWANIA TERENU - ARKUSZ NR 3
PROJEKTANT: mgr inż. Hanna Szustecka, upr. bud. nr 12/96	Data opr.: Luty 2016r.
KONTROLA:	Branża: sanitarna — Skala: 1:500
SPRAWDZIŁ: mgr inż. Magdalena Najmrocka , upr. bud. nr 12/96	Rys. opracował: — Nr Rys.: 6P/Z
KONTROLA:	

PROJEKT ZAGOSPODAROWANIA TERENU
INWESTOR : GMINA TERESIN

ŁĄCZY ARKUSZ NR 3

N

PROJETOWANE DŁUGOŚCI :
KANAŁY GRAWITACYJNE :
PVCØ200mm, L = 1855m
PVCØ160mm, L = 477m/47szt.
SUMA : L = 2332 m

PRZEWODY CIŚNIENIOWE:
PEØ63mm, L = 136m
PEØ50mm, L = 96m
PEØ40mm, L = 223m/7szt.
SUMA : L = 455 m

SUMA DŁUGOSCI KANAŁY I PRZEWODY SANITARNE : L = 2787 m

UWAGI:

- Przed wykonaniem kanałów sanitarnych należy potwierdzić zagłębienie istn.uzbrojenia podziemnego.
- W miejscach kolizji proj. kan. sanit. z istniejącym uzbrojeniem wykopy wykonywać ręcznie.
- W miejscach nienormatywnego zbliżenia proj. kan. sanit. do istniejącego uzbrojenia roboty wykonywać pod nadzorem właściciela uzbrojenia z jego właściwym zabezpieczeniem.
- W przypadku kolizji wysokościowej z istn. uzbrojeniem należy niezwłocznie powiadomić Inwestora, Projektanta, Inspektora Nadzoru i postępować zgodnie z ich wytycznymi.
- W miejscach skrzyżowania z kablami energetycznymi telekomunikacyjnymi prace wykonać ręcznie pod nadzorem Właściciela uzbrojenia. Kabel zabezpieczyć rurami dwudzielnymi.
- Kanalizacja sanitarna prowadzona jest w terenie zdrenowanym. Drenaże nie są zinwentaryzowane, jako urządzenia melioracyjne są objęte ochroną . Wykonując roboty w ich sąsiedztwie należy zachować ostrożność, by nie spowodować uszkodzeń urządzeń. Postępować zgodnie z wytycznymi WZMiUW.
- Przed przystąpieniem do prac:
  - uzyskać zgodę na zajęcie pasa drogowego od Właściciela drogi
  - zawiadomić Właścicieli posesji prywatnych o terminie i harmonogramie wykonywanych robót na ich terenie

LEGENDA:

- PROJEKTOWANA SIEĆ KANALIZACJI SANITARNEJ GRAWITACYJNEJ
- PROJEKTOWANA SIEĆ KANALIZACJI SANITARNEJ CIŚNIENIOWEJ

Projektowane oznaczenia :

- (1) — oznaczenia głównych węzłów proj. kanalizacji sanitarnej
- OG1 — oznaczenia odgałęzień do granic prywatnych posesji - 47 szt.
- Ss1 — proj. studnie rew. z kręgów bet. Ø1200 mm - 43 szt.
- Ss1 — proj. studnie rew. z tworzyw sztucznych Ø400-425 mm - 18 szt.
- Sr1 — proj. studnia rozprężne z tworzyw sztucznych Ø600 mm - 1 szt.
- Ss2 — proj. studnie rozprężne z kręgów bet. Ø1200 mm - 2 szt. (Ss2,3)
- Src — proj. studnia płucząca z kręgów bet. Ø1200 mm - 2 szt.
- Pp1 — proj. przydomowe przepompownie ścieków - 7 szt.
- T1 — proj. trójniki redukcyjne 200/160mm - 16 szt.
- T9 — proj. trójnik redukcyjny 160/160mm - 3 szt. (T9,10,13)
- T.1 — proj. trójnik redukcyjny PE50/40mm - 2 szt. (T.1,2)
- T.3 — proj. trójnik redukcyjny PE63/40mm - 4 szt. (T.3,4,5,6)
- Z1 — proj. zasuwy odcinające Dn32mm z króćcami PE do zgrzewania , dł. korpusu min. 20 cm - 6 szt.

istn. rzędna terenu — 88,70
rzędna dna kanału/studni — 87,98 | 1,22 — głębokość kanału/studni

- proj. rury dwudzielne na istn. kablach energ.
- proj. rury dwudzielne na istn. kablach telekom.

RP-L=30m — proj. rura osłonowa PE lub stalowa, na sieci kanalizacyjnej układanej przewiertem, dla średnic rury kanalizacyjnej :
- PVC 200 mm - rura osłonowa PE80 SDR17Ø400x23,7 mm lub stalowa DN350x10,9mm,
- PE 40 mm - rura osłonowa PE80 SDR17Ø90x5,4 mm lub stalowa DN144x6,4mm

Istniejące oznaczenia :

- proj. kanalizacja sanitarna na terenie drogi krajowej nr 2 - nie jest objęta projektem
- fo200 — istn. kanalizacja sanitarna
- w110 PCV — istn. wodociągi
- t — istn. kable telekomunikacyjne
- elt — istn. kable energetyczne

SKALA 1:500

NAZWA OPRACOWANIA	*BUDOWA SIECI KANALIZACJI SANITARNEJ : GRAWITACYJNEJ WRAZ Z ODGAŁĘZIENIAMI ORAZ CIŚNIENIOWEJ Z ODGAŁĘZIENIAMI CIŚNIENIOWYM ZAKOŃCZONYMI PRZYDOMOWYMI PRZEPOMPOWNIAMI ŚCIEKÓW WZDŁUŻ ULICY SOCHACZEWSKIEJ - ZLEWNIA NR 2 - WŁĄCZENIE DO KANAŁU W UL. TOPOLOWEJ*
ADRES BUDOWY	*Działki nr ew. 337/3, 33, 341/344, 352, 353, 2(4), 26, 39, 40/3, 40/13, 41/5, 41/6, 42, 43/7, 43/8 , 44/3, 44/4, 44/5, 44/15, 45/1, 45/2, 47, 121/5, 124/3, 128/11, 142, 159/2, 159/4, 159/1, 159/7, 159/15, 159/18, 161/1, 161/2, 162/1, 162/2, 163/4, 163/5, 163/6, 163/7, 163/8, 164, 165/1, 165/3, 165/4, 165/5, 165/7, 400/2 w obrębie ew. Paprotnia w jednostce ewidencyjnej gmina Teresin*
INWESTOR	*Gmina Teresin, ul. Zielona 20; 96-515 Teresin*
NAZWA RYSUNKU	PROJEKT ZAGOSPODAROWANIA TERENU - ARKUSZ NR 4
PROJEKTANT: mgr	*inż. Hanna Szustecka ,upr. bud. nr 51/90/Sk-ce* — Data opr.: Luty 2016r. — Branża: sanitarna — Skala: 1:500
SPRAWDZIŁ: mgr	*mgr inż. Magdalena Najmrocka , upr. bud. nr 13/96* — Faza opra.: Proj.Budow. — Nr Rys.: 7 P/Z

153/4
MAPA DO CELÓW PROJEKTOWYCH

Obręb **0016 – Paprotnia**
Jed. Ewid. **142808_2 – Gm. Teresin**
Skala **1 : 500** KERG **GN.6640.1476.2015**

Układ współrzędnych „2000"
Układ wysokościowy „Kronsztadt 60"

Mapa aktualna na dzień **09.07.2015r.**
w granicach oznaczonych kolorem zielonym

Nie wyklucza się istnienia w terenie innych nie wykazanych na niniejszej mapie urządzeń podziemnych, które nie były zgłoszone do inwentaryzacji lub o których brak jest informacji w instytucjach branżowych.

„AZYMUT" s.c.
M. Zatorski, P. Janiszewski
96-500 Sochaczew ul. Kochanowskiego 6b
tel. 609-044-101, 503-135-102
NIP 837-14-85-221 REGON 146...

UPRAWNIENIA GEODEZYJNE

Poświadcza się, że niniejszy dokument został opracowany w wyniku prac geodezyjnych i kartograficznych, których wyniki powinny zgodnie z obowiązującymi przepisami państwowego zasobu geodezyjnego i kartograficznego.

STAROSTWO POWIATOWE W SOCHACZEWIE
Wydział Geodezji, Kartografii, Katastru i Gospodarki Nieruchomościami

Przyjęto do zasobu dnia 24.07.2015 pod nr 2015. 1452

Sochaczew, dn. 24.07.15

Kierownik Referatu
Teresa Kacz
GEODETA SPECJALISTA
Wydział Geodezji, Kartografii, Katastru i Gospodarki Nieruchomościami

III . OŚWIADCZENIA

Teresin dnia 09.11.2015 r.

Gminny Zakład Gospodarki Komunalnej
96 – 515 Teresin
ul. Aleja XX – lecia 13

Usługi Projektowe
Hanna Szustecka
ul. Porzeczkowa 20
96 – 500 Sochaczew

Gminny Zakład Gospodarki Komunalnej w Teresinie wydaje warunki techniczne na wykonanie projektu pn. : " Budowa sieci kanalizacji sanitarnej: grawitacyjnej z odgałęzieniami oraz ciśnieniowej z odgałęzieniami ciśnieniowymi zakończonymi przydomowymi przepompowniami ścieków wzdłuż ulicy Sochaczewskiej – Zlewania nr 2- włączenie do ulicy Topolowej ":

1. Sieć kanalizacji sanitarnej wykonać zgodnie z opracowanym projektem budowlanym przez uprawnionego projektanta .
2. Projekt budowlany wykonać :
   - na aktualnych mapach sytuacyjno-wysokościowych z pełną inwentaryzacją geodezyjną istniejącego uzbrojenia ,
   - realizując wytyczne warunki należy bazować na istniejącej sieci kanalizacji sanitarnej w ulicy Topolowej w m. Paprotnia.
   - średnica kanałów , długość kanałów wg. Projektu ,
   - należy zastosować studzienki rewizyjno połączeniowe z kręgów betonowych lub z tworzyw sztucznych,
   - trasę projektowanej sieci kanalizacji sanitarnej zaprojektować kierując się przebiegiem szlaków komunikacyjnych , istniejącego uzbrojenia tj. sieci wodociągowej, kabli energetycznych i telefonicznych oraz miejscem usytuowania istniejącej i projektowanej zabudowy ,
   - należy uzyskać zgodę na prowadzenie prac budowlanych w pasie drogowym od właściwego zarządcy drogi ,
   - Projekt Budowalny należy dostarczyć do biura GZGK w Teresinie do uzgodnienia .
3. Rozpoczęcie prac należy zgłosić – uzgodnić w biurze GZGK w Teresinie z wyprzedzeniem minimum siedmiodniowym .
4. Budowa sieci kanalizacji sanitarnej musi być wykonana przez Wykonawcę posiadającego niezbędne uprawnienia wykonawczo-branżowe .
5. Przedstawiciel Zakładu ma prawo wstępu na teren budowy i odbiera wykonane roboty budowlane przed ich zasypaniem , stwierdzając prawidłowość wykonania stosownym protokołem odbioru

robót.

6. Po wykonaniu sieci kanalizacji sanitarnej , pas drogowy należy doprowadzić do stanu poprzedniego
7. Ostateczny odbiór wykonanych robót następuje wraz z przedłożeniem przez Inwestora :
   - powykonawczej inwentaryzacji geodezyjnej sieci kanalizacji sanitarnej ,
   - atestów higienicznych i aprobat technicznych (ceryfikaty) na wybudowane materiały ,
   - oświadczenie wykonawcy , że w/w materiały zostałe wykorzystane do wybudowania sieci kanalizacji sanitarnej ,
8. Warunki techniczne są ważne dwa lata od daty wystawienia .

GMINNY ZAKŁAD
GOSPODARKI KOMUNALNEJ
96-515 Teresin Al. XX-lecia 1
tel. (046) 861-37-08
NIP 837-10-11-549 Regon 75043954

DYREKTOR
mgr Marek Misiak

Otrzymują :
1. "Usługi Projektowe" Hanna Szustecka,
ul. Porzeczkowa 20, 96 – 500 Sochaczew .
2. a/a

WÓJT GMINY
TERESIN

MIŚ.6853.92.2015 Teresin, dn. 29 grudnia 2015 r.

DECYZJA NR 92/2015

Na podstawie art. 39 ust. 3 i ust. 3a ustawy z dnia 21 marca 1985 roku o drogach publicznych (Dz. U. z 2015 roku, poz. 460), art. 104 ustawy z dnia 14 czerwca 1960 r. ustawy - Kodeks postępowania administracyjnego (Dz. U. z 2013 r., poz. 267 ze zm.), po rozpatrzeniu wniosku złożonego dnia 30.11.2015 r. w sprawie wydania zezwolenia dla Gminy Teresin - reprezentowanej przez Zastępcę Wójta Gminy Teresin Marka Jaworskiego na umieszczenie sieci kanalizacji sanitarnej w pasie dróg na działkach o nr ewid. 44/4, 44/9, 39, 142 i 161/1 położonych w obrębie Paprotnia, gm. Teresin Wójt Gminy Teresin

postanawia

1. Udzielić dla Gminy Teresin reprezentowanej przez Zastępcę Wójta Gminy Marka Jaworskiego zezwolenia na umieszczenie sieci kanalizacji sanitarnej w pasie dróg na działkach o nr ewid. 44/4, 44/9, 39, 142 i 161/1 położonych w obrębie Paprotnia, gm. Teresin przy zachowaniu następujących warunków:

   - wykonanie oznakowania i zabezpieczenia miejsca robót,
   - zgłoszenie ewentualnych zmian w ruchu do Wydziału Komunikacji i Transportu Starostwa Powiatowego w Sochaczewie
   - zasypanie i zagęszczenie ewentualnych wykopów, uprzątnięciu gruzu oraz dokonaniu odbudowy nawierzchni w istniejącej technologii
   - po zakończeniu robót doprowadzenie pasa drogi do poprzedniego stanu użyteczności
   - czuwanie nad stanem technicznym wykonanych robót w okresie dwuletniej gwarancji liczonej od daty zakończenia robót.
   - W przypadku kolizji w/w sieci z elementami pasa drogowego, podczas budowy, inwestor na własny koszt dokona przełożenia lub zabezpieczenia urządzeń.

Przed rozpoczęciem robót budowlanych wnioskodawca jest zobowiązany do:

1. *uzyskania pozwolenia na budowę lub zgłoszenia budowy albo wykonywania robót budowlanych;*
2. *uzgodnienia z zarządcą drogi, przed uzyskaniem pozwolenia na budowę, projektu budowlanego obiektu lub urządzenia;*
3. ***uzyskania zezwolenia zarządcy drogi na zajęcie pasa drogowego, dotyczącego prowadzenia robót w pasie drogowym lub na umieszczenie w nim obiektu lub urządzenia.***

UZASADNIENIE

W dniu 30.11.2015 r. wpłynął wniosek Gminy Teresin reprezentowanej przez Zastępcę Wójta Gminy Teresin Marka Jaworskiego w sprawie wydania zezwolenia na umieszczenie sieci kanalizacji sanitarnej w pasie dróg na działkach o nr ewid. 44/4, 44/9, 39, 142 i 161/1

położonych w obrębie Paprotnia, gm. Teresin. Po przeanalizowaniu wniosku, Wójt Gminy Teresin wyraził zgodę na umieszczenie sieci kanalizacji sanitarnej w pasie dróg.
Przedmiotowa decyzja nie upoważnia do rozpoczęcia robót budowlanych.

Pouczenie

Od niniejszej decyzji przysługuje stronom odwołanie do Samorządowego Kolegium Odwoławczego w Warszawie za pośrednictwem organu wydającego decyzję w terminie 14 dni od daty jej otrzymania.
Na podstawie ustawy o opłacie skarbowej (Dz. U. z 2015 r. poz..783) od niniejszej decyzji nie pobiera się opłaty skarbowej.

Załączniki:

1. Mapy w skali 1:500 z zaznaczonym przebiegiem planowanej inwestycji.

Otrzymują:
1. Wnioskodawca
2. A/a
Do wiadomości:
1. Gminny Zakład Gospodarki Komunalnej w Teresinie.

z up. WÓJTA
mgr Marek Jaworski
ZASTĘPCA WÓJTA

Sprawę prowadzi: Katarzyna Siekielska Urząd Gminy Teresin, Referat Mienia i Środowiska, tel.46 8642533

28

URZĄD GMINY
96-515 Teresin ul. Zielona 20
powiat Sochaczew, województwo
tel. 46 86
REGON

MIŚ.680.114. 2015

Teresin dn. 29 grudnia 2015r.

Gmina Teresin
Ul. Zielona 20
96-515 Teresin

W związku z planowaną rozbudową sieci kanalizacji sanitarnej, Wójt Gminy Teresin wyraża zgodę na umieszczenie sieci kanalizacji sanitarnej na działkach o nr ewid. 114/1, 117/6, 124/3, 139/11, 159/15, 159/18, 400/2 i 11/5 położonych w obrębie Paprotnia, gm. Teresin, będących własnością Gmina Teresin.

Z up. WÓJTA
mgr Grażyna Cierpis-Przyłuch

Załącznik:

1. Mapy z zaznaczonym przebiegiem planowanej inwestycji

Sprawę prowadzi: Katarzyna Siekielska, Urząd Gminy Teresin, Referat Mienia i Środowiska tel. 46 8642533

MAPA DO CELÓW PROJEKTOWYCH

Obręb **0016 – Paprotnia**
Jed. Ewid. **142808_2 – Gm. Teresin**
Skala **1 : 500** KERG **GN.6640.1476.2015**

Układ współrzędnych „2000"
Układ wysokościowy „Kronsztadt 60"

Mapa aktualna na dzień **09.07.2015r.**
w granicach oznaczonych kolorem zielonym

Nie wyklucza się istnienia w terenie innych nie wykazanych na niniejszej mapie urządzeń podziemnych, które nie były zgłoszone do inwentaryzacji lub o których brak jest informacji w instytucjach branżowych.

„AZYMUT" s.c.
M. Zatorski, P. Janiszewski
96-500 Sochaczew, ul. Zielonowskiego 60
tel. 509-[illegible] 44-102
NIP 837-[illegible]-85-[illegible]-0080

GEODETA UPRAWNIONY

STAROSTWO POWIATOWE W SOCHACZEWIE
Wydział Geodezji, Kartografii, Katastru i Gospodarki Nieruchomościami

2015. 1752
21. 07. 15

z up. Starosty

Opiniuje pozytywnie / ~~negatywnie~~
projekt ~~wodny~~ / kanalizacyjny
~~energetyczny / teletechniczny~~
w pasie drogowym dróg gminnych

z up. WÓJTA
mgr Marek Misiak



URZĄD GMINY
96-515 Teresin, ul. Zielona 20
powiat Sochaczew, woj. mazowieckie
tel. 46 861 38 15 do 17
REGON 000548399, NIP 837-10-15-187

Urząd Gminy w Teresinie
Załącznik nr 1
28.12.2015 MIS.680.114.2015

ZAŁĄCZNIK

LEGENDA:

— **Proj. kanalizacja sanitarna**

— granica działek

SKALA 1:500

MAPA DO CELÓW PROJEKTOWYCH

Obręb **0016 – Paprotnia**
Jed. Ewid. **142808_2 – Gm. Teresin**
Skala **1 : 500** KERG **GN.6640.1476.2015**

Układ współrzędnych „2000"
Układ wysokościowy „Kronsztadt 60"

Mapa aktualna na dzień **09.07.2015r.**
w granicach oznaczonych kolorem zielonym

Nie wyklucza się istnienia w terenie innych nie wykazanych na niniejszej mapie urządzeń podziemnych, które nie były zgłoszone do inwentaryzacji lub o których brak jest informacji w instytucjach branżowych.

„AZYMUT" s.c.
M. Zatorski, [illegible]
96-500 Sochaczew, ul. [illegible]
tel. 600-[illegible], 46-102
NIP 83[illegible]-85-[illegible]-3080

KOPIA MAPY PRAWOMOCNA

STAROSTWO POWIATOWE W SOCHACZEWIE
Wydział Geodezji i Kartografii, Katastru
i Gospodarki Nieruchomościami

2015. 1752
21.07.15

Opiniuje pozytywnie / ~~negatywnie~~
projekt ~~wodny~~ / kanalizacyjny
~~energetyczny~~ / ~~teletechniczny~~
w pasie drogowym dróg gminnych

z up. WÓJTA
mgr Marek Misiak

Urząd Gminy w Teresinie
Załącznik 2 do
pisma z dnia 29.12.2015 znak: RIG.680.114.2015

URZĄD GMINY
96-515 Teresin, ul. Zielona 20
powiat sochaczewski, województwo mazowieckie
tel. 46 862 38 15 wew. 17
REGON 000543429 NIP 837-10-15-187

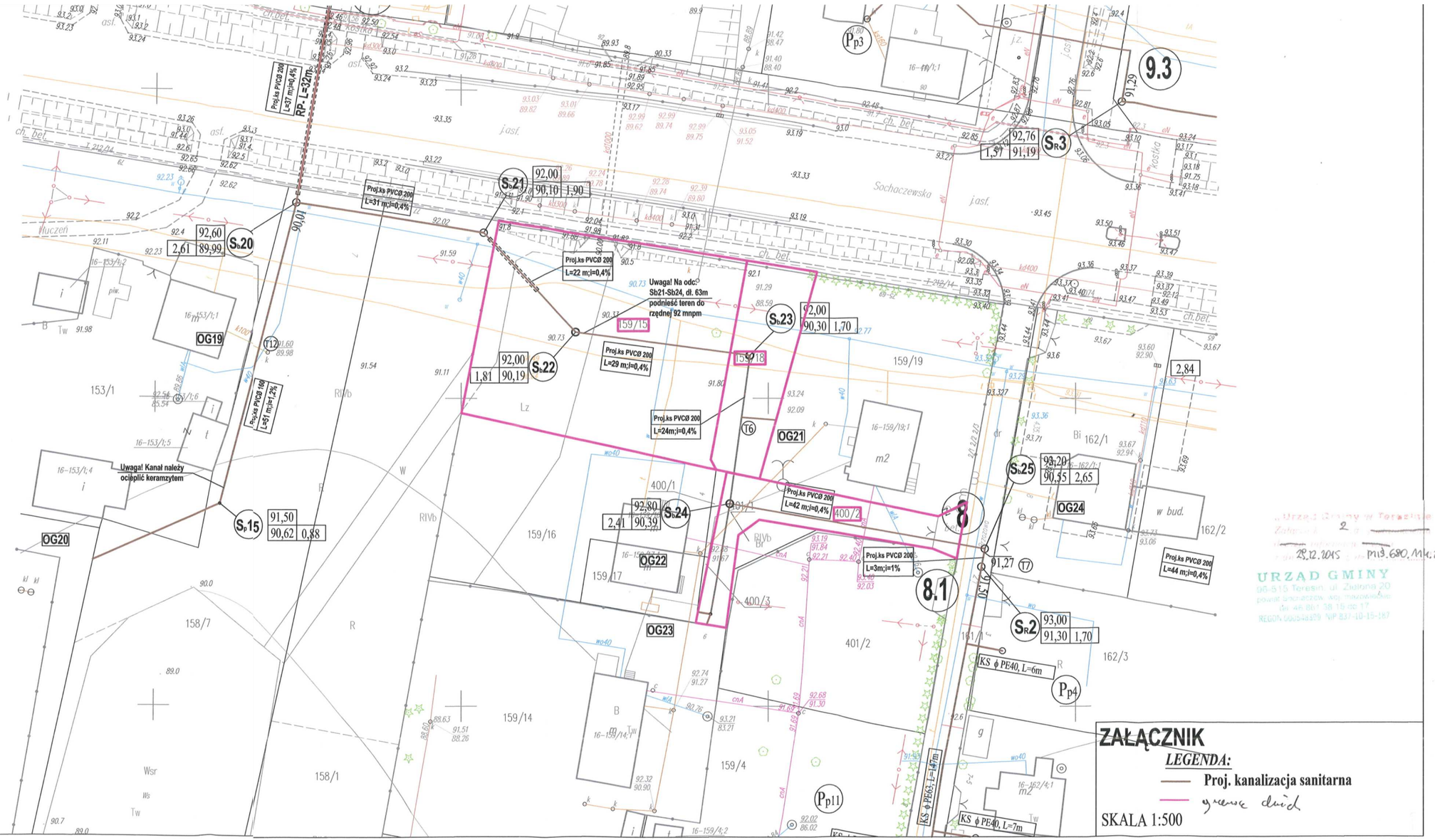

ZAŁĄCZNIK

LEGENDA:

— Proj. kanalizacja sanitarna

— granice działek

SKALA 1:500

MAPA DO CELÓW PROJEKTOWYCH

Obręb **0016 – Paprotnia**
Jed. Ewid. **142808_2 – Gm. Teresin**
Skala **1 : 500** KERG **GN.6640.1476.2015**

Układ współrzędnych „2000"
Układ wysokościowy „Kronsztadt 60"

Mapa aktualna na dzień **09.07.2015r.**
w granicach oznaczonych kolorem zielonym

Nie wyklucza się istnienia w terenie innych nie wykazanych na niniejszej mapie urządzeń podziemnych, które nie były zgłoszone do inwentaryzacji lub o których brak jest informacji w instytucjach branżowych.

„AZYMUT" s.c.
M. Zatorski, J. Janiszewski
96-500 Sochaczew, ul. [illegible] 60
tel. 609-[illegible], [illegible] 192
NIP 83[illegible] 85-[illegible] 30
BIEGŁY UPRAWNIONY

STAROSTWO POWIATOWE W SOCHACZEWIE
Wydział Geodezji, Kartografii, Katastru
i Gospodarki Nieruchomościami
2015. 1752
21.07.15

Opiniuje pozytywnie / ~~negatywnie~~
projekt ~~wodny~~ / kanalizacyjny
~~energetyczny~~ / ~~teletechniczny~~.
w pasie drogowym dróg gminnych

z up. WÓJTA
mgr Marek Misiak

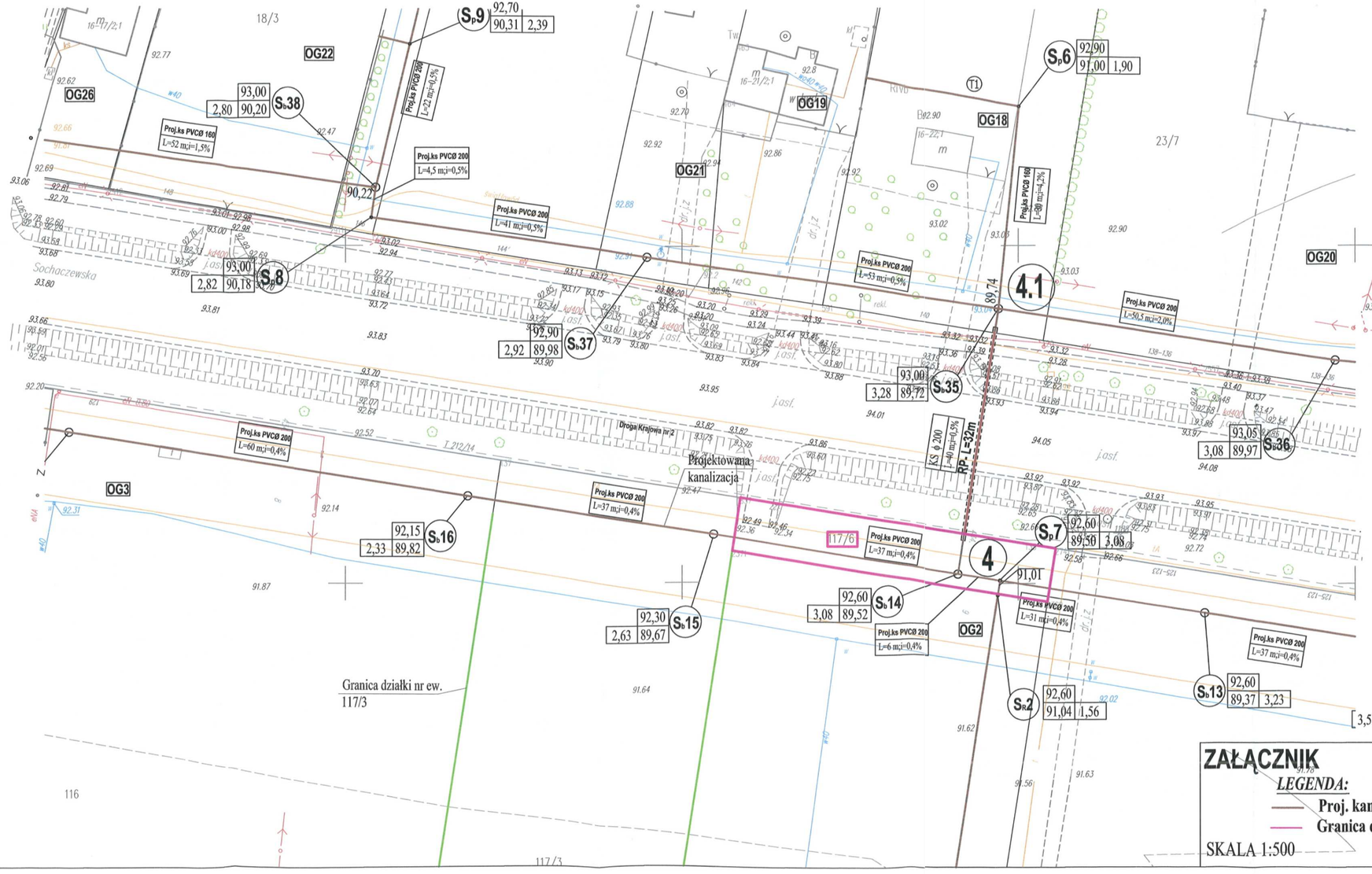

Urząd Gminy w Teresinie
Znak: 3
29.12.2015 mis.680.114.2015

URZĄD GMINY
96-515 Teresin, ul. Zielona 20
powiat Sochaczew, woj. mazowieckie
tel. 46 861 58 15 do 17
REGON 000546399, NIP 837-10-15-187

ZAŁĄCZNIK

LEGENDA:

- Proj. kanalizacja sanitarna
- Granica działek

SKALA 1:500

MAPA DO CELÓW PROJEKTOWYCH

Obręb **0016 – Paprotnia**
Jed. Ewid. **142808_2 – Gm. Teresin**
Skala **1 : 500** KERG **GN.6640.1476.2015**

Układ współrzędnych „2000"
Układ wysokościowy „Kronsztadt 60"

Mapa aktualna na dzień **09.07.2015r.**
w granicach oznaczonych kolorem zielonym

Nie wyklucza się istnienia w terenie innych nie wykazanych na niniejszej mapie urządzeń podziemnych, które nie były zgłoszone do inwentaryzacji lub o których brak jest informacji w instytucjach branżowych.

„AZYMUT" s.c.
M. Zatorski, P. Jeniszewski
96-500 Sochaczew, ul. [illegible] 60
tel. 609-[illegible], [illegible]-102
NIP 837-[illegible]-[illegible]

BIEGŁY UPRAWNIONY
mgr inż. Paweł Jeniszewski
Geodeta Kraj. [illegible]

Powyższa kopia jest zgodna z oryginałem pod względem treści i kształtu oraz posiada aktualność wymaganą przepisami prawa. Kopia zawiera dane techniczne, w tym do wiadomości publicznej nie przeznaczone, zastrzeżone z ograniczeniem ze względu na tajemnicę przedsiębiorstwa.

STAROSTWO POWIATOWE W SOCHACZEWIE
Wydział Geodezji, Kartografii, Katastru i Gospodarki Nieruchomościami

2015. 1752
21.07.15

Opiniuje pozytywnie / ~~negatywnie~~
projekt ~~wodny~~ / kanalizacyjny
~~energetyczny~~ / ~~telekomunikacyjny~~
w pasie drogowym dróg gminnych

z up. WÓJTA
mgr Marek Misiak

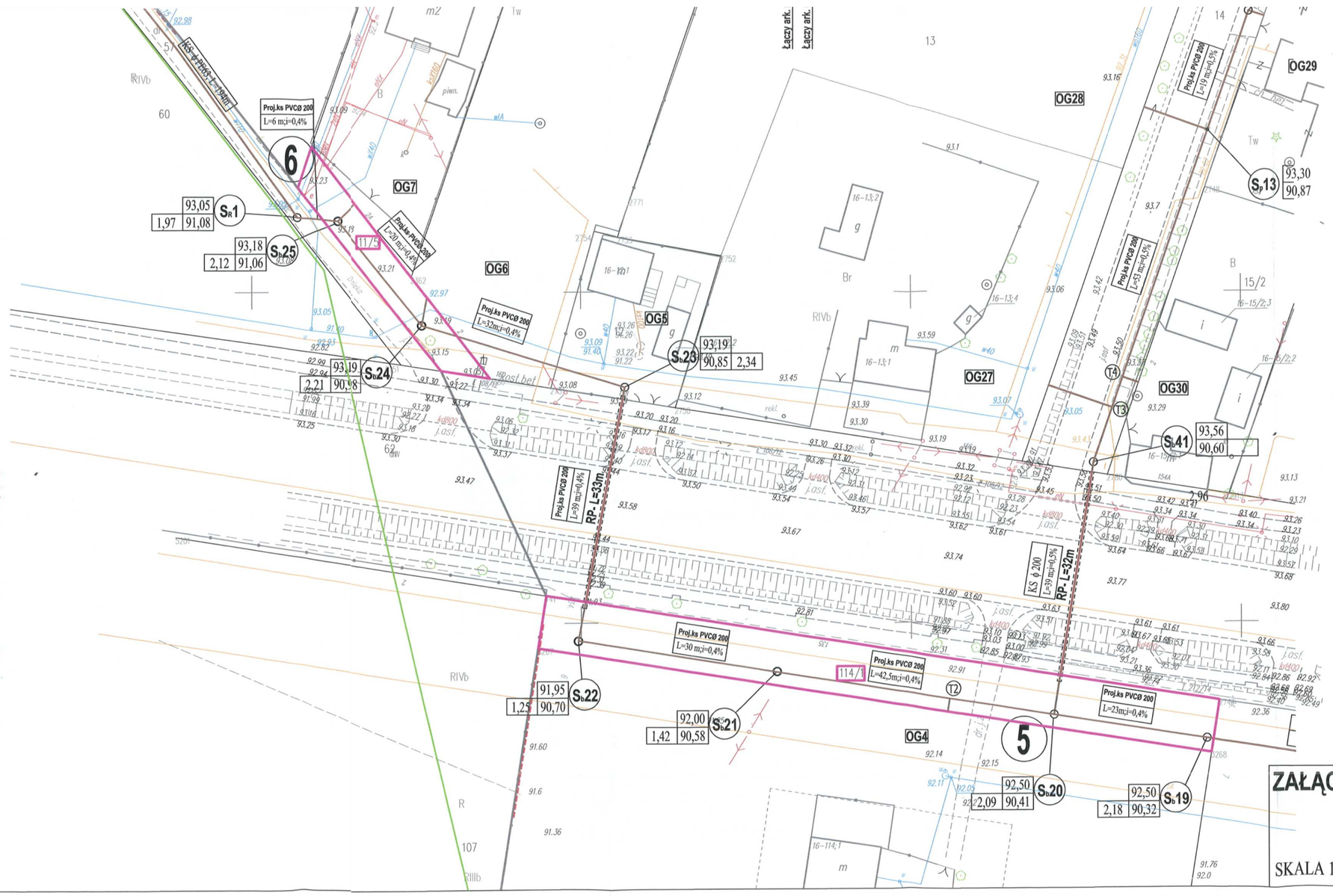

„Urząd Gminy w Teresinie
Załącznik nr 4
do zarządzenia nr 113.680.114.2015
z dnia 28.12.2015 r.

URZĄD GMINY
96-515 Teresin, ul. Zielona 20
powiat Sochaczew, woj. mazowieckie
tel. 46 861 38 15 do 17
REGON 000346599 NIP 837-10-15-187

ZAŁĄCZNIK

LEGENDA:

— — Proj. kanalizacja sanitarna

——— Granica działek

SKALA 1:500

Wojewódzki Zarząd Melioracji
i Urządzeń Wodnych w Warszawie
Oddział Płock
Inspektorat Sochaczew
96-500 Sochaczew, ul. Piłsudskiego 69
tel./fax 46 862-21-16
http://wzmiuw.waw.pl, e-mail: insp.sochaczew@wzmiuw.waw.pl

IP/SO-4105.U.916.201/15

Sochaczew, 01.12.2015 r.

„Usługi Projektowe"
Hanna Szustecka
ul. Porzeczkowa 20
96-500 Sochaczew

Dotyczy: *uzgodnienia branżowego trasy sieci kanalizacji sanitarnej we wsi Paprotnia ul. Sochaczewska i Topołowa, gmina Teresin.*

W odpowiedzi na pismo z dnia 12.11.2015 r, po zapoznaniu się z przedłożonym planem sytuacyjnym kanalizacji sanitarnej zlokalizowanej w miejscowości Paprotnia, ul. Sochaczewska i Topołowa, gmina Teresin, Wojewódzki Zarząd Melioracji i Urządzeń Wodnych w Warszawie, Oddział w Płocku, Inspektorat w Sochaczewie informuje, że **ww. kanalizacja sanitarna prowadzona jest w terenie zdrenowanym w 1979 r w ramach obiektu „Teresin"** (lokalizację rurociągów przedstawiono na załączniku mapowym w skali 1:1000 - sączki oznaczono kolorem zielonym, a zbieracze - brązowym), ponadto krzyżuje się dwukrotnie z rowem melioracji szczegółowej **TA-24, w km: 0+882 i 1+164.**

Rurociągi drenarskie, zgodnie z obowiązującymi przepisami, nie były powykonawczo inwentaryzowane geodezyjnie, ponieważ były wykonywane jako odwodnienie gruntów rolnych – ich położenie w terenie może się nieznacznie różnić od lokalizacji na mapie.

Urządzenia melioracyjne są objęte ochroną, zgodnie z art. 65 ust. 1, w związku z art.9 ust.2 pkt 1a) ustawy z dnia 18 lipca 2001 r. Prawo wodne (t. j. Dz. U. z 2015 r. poz. 469). Wykonując roboty w ich sąsiedztwie należy zachować niezbędną ostrożność, by nie spowodować uszkodzenia urządzeń. W razie przypadkowego uszkodzenia rurociągów drenarskich w trakcie robót, należy je niezwłocznie naprawić poprzez zamianę uszkodzonego odcinka rurą wodociągową PVC sztywną o odpowiednio dobranej średnicy. Złącza rury z istniejącym rurociągiem drenarskim należy uszczelnić np. olkitem. Podłoże pod wymienionym odcinkiem rurociągu należy zagęścić do uzyskania wskaźnika Is min.0,7.

Rów melioracyjny TA-24 należy przekraczać z zachowaniem następujacych warunków.

- minimalne zagłębienie rury kanalizacyjnej pod dnem rowu – 1,0 m.
- przejście przez rów wykonać w rurze osłonowej dł. min. 8 m(km: 1+164) i 15 m (km: 0+882) pod dnem rowu metodą przewiertu sterowanego bez naruszania koryta cieku.
- miejsca przejścia należy twale oznaczyć w terenie.

Należy powiadomić właściwą miejscowo spółkę wodną o terminie rozpoczęcia i zakończenia robót.

Prace ziemne w terenie zmeliorowanym należy prowadzić pod nadzorem osoby uprawnionej w zakresie melioracji wodnych. Inwentaryzację geodezyjną wykonanej sieci kanalizacyjnej w miejscach skrzyżowania z drenażem i rowem melioracyjnym wraz z oświadczeniem właściciela i kierownika robót o wykonaniu robót zgodnie z projektem złożyć w tut. Inspektoracie.

Inwestor ponosi odpowiedzialność za ewentualne szkody powstałe w wyniku uszkodzenia urządzeń melioracji wodnych szczegółowych w stosunku do osób trzecich.

KIEROWNIK
INSPEKTORATU SOCHACZEW
WZMiUW w W-wie O/Płock
mgr inż. Anna Guraj-Jaszke

Załącznik:
1 ark. mapy z trasą kanalizacji w skali: 1:1000.

Do wiadomości:
1. *Gminna Spółka Wodna w Teresinie.*
2. *WZMiUW Inspektorat Sochaczew – aa.*

Sporządził:
Andrzej Okupny

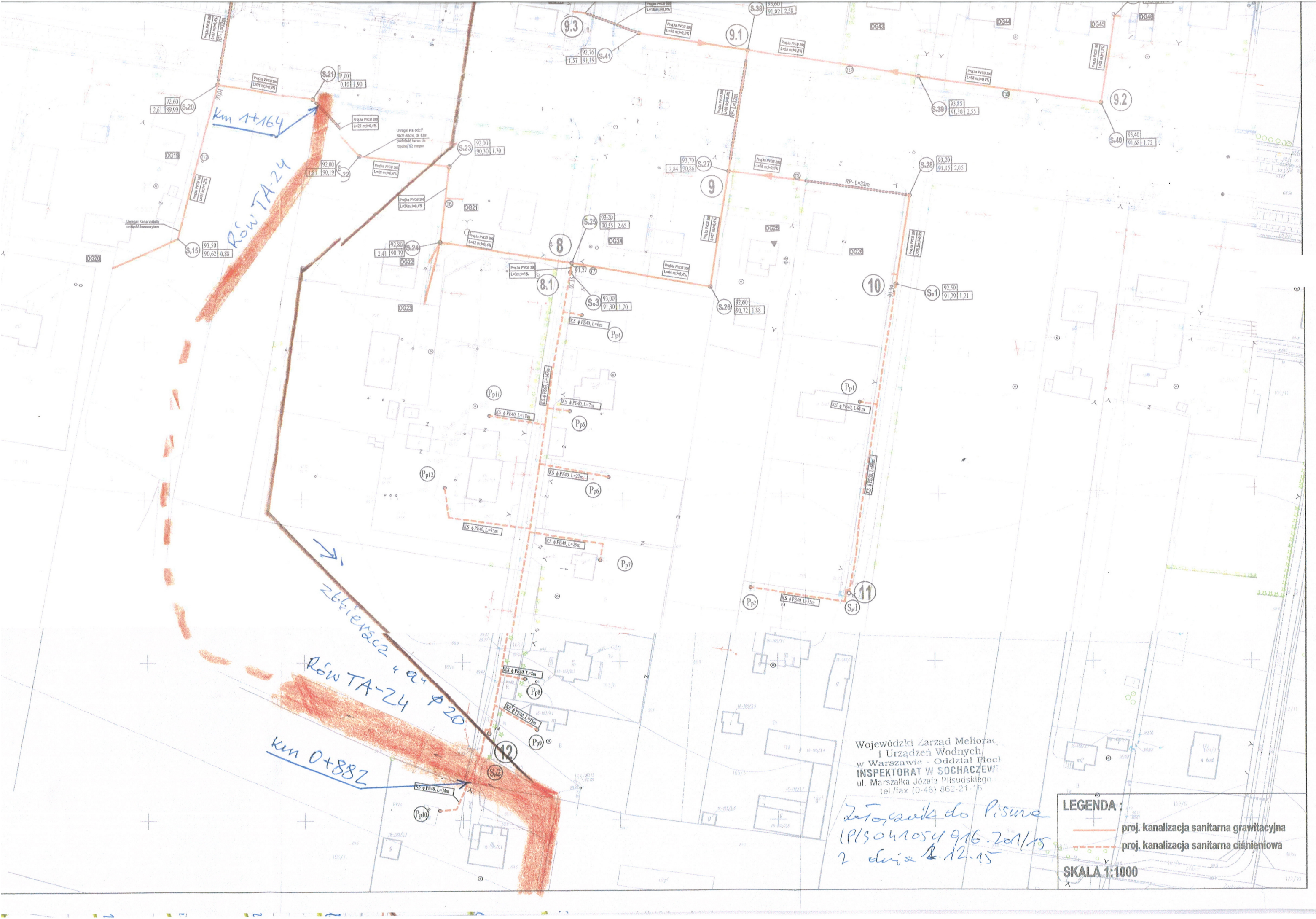
km 1+164
Rów TA-24
zbieracz „a" Φ20
Rów TA-24
km 0+882
Wojewódzki Zarząd Melioracji
i Urządzeń Wodnych
w Warszawie - Oddział Płock
INSPEKTORAT W SOCHACZEWIE
ul. Marszałka Józefa Piłsudskiego
tel./fax (0-46) 862-21-16
Załącznik do Pisma
IP/S041054916.201/15
z dnia 1.12.15
LEGENDA :
proj. kanalizacja sanitarna grawitacyjna
proj. kanalizacja sanitarna ciśnieniowa
SKALA 1:1000

IV . PROTOKÓŁ NARADY KOORDYNACYJNEJ

STAROSTA SOCHACZEWSKI

Sochaczew dn. 31.12.2015r.

PROTOKÓŁ NARADY KOORDYNACYJNEJ

NR GN6630.524.2015

przeprowadzonej w formie zebrania zainteresowanych podmiotów w Starostwie Powiatowym w Sochaczewie przy ul. Ziemowita 10 - Wydziale Geodezji, Kartografii, Katastru i Gospodarki Nieruchomościami.

Podstawa prawna: art. 28b. ustawy z dnia z dnia 17 maja 1989 roku Prawo geodezyjne i kartograficzne (Dz.U. z 2010 r. Nr 193 poz.1287 z późn. zm.)

Przedmiot narady koordynacyjnej : **Sieć kanalizacji sanitarnej: grawitacyjnej z odgałęzieniami oraz ciśnieniowej z odgałęzieniami ciśnieniowymi zakończonymi przydomowymi przepompowniami ścieków.**

Lokalizacja obiektu : **gm.Teresin, obr.PAPROTNIA.**
Wniosek z dnia : 2015-12-22

Wnioskodawca : **USŁUGI PROJEKTOWE SZUSTECKA HANNA**
96-500 SOCHACZEW
Porzeczkowa 20
Nazwa jednostki projektowej : **SZUSTECKA HANNA**
Upr. nr 57/90 Sk-ce

Inwestor : **GMINA TERESIN**
96-515 TERESIN
Zielona 20

Uwagi i zalecenia uczestników narady koordynacyjnej:
Projekt należy realizować w koordynacji z następującymi projektami:
ZUD 234/07-Budowa gazociągu wysokiego ciśnienia.
t 320/03- Przyłącze telefoniczne.

Orange Polska S.A.(uzgodnienie e-mail)- W miejscach zbliżeń i skrzyżowań z istniejącą siecią telefoniczną prace ziemne wykonywać ręcznie bez użycia sprzętu mechanicznego, zabezpieczyć sieć telefoniczną przed uszkodzeniem rurami ochronnymi grubościennymi dwudzielnymi. Przed przystąpieniem do prac ziemnych wykonać wykopy kontrolne w celu lokalizacji sieci telefonicznej. Prace prowadzić pod nadzorem pracownika Orange Polska S.A. o przystąpieniu do robót powiadomić z 7-dniowym wyprzedzeniem Orange Polska S.A. wniosek na stronie www.orange.pl/wniosekonadzor

Projekt należy realizować zgodnie z Decyzją Wójta Gminy Teresin nr 92/2015 z 29.12.2015r.

Projekt należy realizować zgodnie z uzgodnieniem WZMiUW w W-wie IP/SO-4105.U.916.201/15 z 01.12.2015r.

UG-Teresin - bez uwag

PGE - w miejscu skrzyżowania z istn. kablem SN prace ziemne wykonywać ręcznie, kabel zabezpieczyć rurą dwudzielną

WZMiUW - bez uwag

LISTA OBECNOŚCI

Lp	Nazwa instytucji	Imiona i nazwiska uczestników narady	Podpisy uczestników narady
1	Starosta Sochaczewski	Przewodniczący narady koordynacyjnej: Bogusław Marcinkowski	
2	Orange Polska SA	Marek Łakomy	narada za pośrednictwem środków komunikacji elektronicznej
3	PGE Dystrybucja SA	Tomasz Wójcik	
4	WZMIUW Inspektorat Sochaczew	Stanisław Nalborski	
5	Urząd Gminy w Teresinie	Józef Górzyński	

W naradzie koordynacyjnej pomimo zawiadomienia nie stawili się przedstawiciele:

.....

.....

.....4.....zał.....3.....egz.

.....

Imię i nazwisko osoby upoważnionej przez starostę

Z up. STAROSTY

Bogusław Marcinkowski
Geodeta Powiatowy

Za zgodność z oryginałem

Z up. Starosty

Paulina Pawełek-Dybiec
GEODETA
w Wydziale Geodezji, Kartografii, Katastru i Gospodarki Nieruchomościami

PROJEKT ZAGOSPODAROWANIA TERENU
INWESTOR : GMINA TERESIN

N

ŁĄCZY ARKUSZ NR 2

ŁĄCZY ARKUSZ NR 2

OG1 OG2 OG3 OG4 OG5 OG6 OG7 OG9 OG10 OG34 OG35

S.1 89,80 87,79 2,01
S.1 89,80 88,00 1,80
S.2 92,55 90,06 2,49
S.2 90,20 88,08 2,12
S.3 91,40 89,10 2,30
S.4 92,55 90,03 2,52
S.6 90,60 87,84 2,76
S.7 92,06 88,03 4,03
S.8 92,30 88,07 4,23
S.9 92,30 88,21 4,09
S.13 91,50 89,75 1,75
S.14 91,80 90,20 1,60
S.31 91,80 89,57 2,23
S.32 90,80 89,93 0,87

Proj.ka PVC Ø 200 L=41 m;i=0,4%
Proj.ka PVC Ø 200 L=55 m;i=0,4%
Proj.ka PVC Ø 200 L=11 m;i=0,4%
Proj.ka PVC Ø 200 L=6 m;i=0,5%
Proj.ka PVC Ø 200 L=32 m;i=0,5%
Proj.ka PVC Ø 200 L=45 m;i=0,4%
Proj.ka PVC Ø 200 L=55 m;i=0,4%
Proj.ka PVC Ø 200 L=48 m;i=0,5%
Proj.ka PVC Ø 200 L=48 m;i=0,4%
Proj.ka PVC Ø 200 L=48 m;i=0,4%
Proj.ka PVC Ø 200 L=48 m;i=0,5%
Proj.ka PVC Ø 200 L=48 m;i=0,4%
Proj.ka PVC Ø 160 L=28 m;i=2,1%

T1 T2 T3 T4

1 1.1 1.2 2 5.1

Uwaga! Kanał należy osłonić kamizelką

ARK. NR 1

LEGENDA:

- PROJEKTOWANA SIEĆ KANALIZACJI SANITARNEJ GRAWITACYJNEJ
- PROJEKTOWANA SIEĆ KANALIZACJI SANITARNEJ CIŚNIENIOWEJ
- PROJ. SIEĆ KANALIZACJI SANITARNEJ NA TERENIE DROGI KRAJOWEJ NR 2 - NIE JEST OBJĘTA PROJEKTEM

SKALA 1:500

MAPA DO CELÓW PROJEKTOWYCH

Obręb **0016 – Paprotnia**
Jed. Ewid. **142808_2 – Gm. Teresin**
Skala **1 : 500** KERG **GN.6640.1476.2015**

Układ współrzędnych „2000”
Układ wysokościowy „Kronsztadt 60”

Mapa aktualna na dzień **09.07.2015r.**
w granicach oznaczonych kolorem zielonym

Nie wyklucza się istnienia w terenie innych nie wykazanych na niniejszej mapie urządzeń podziemnych, które nie były zgłoszone do inwentaryzacji lub o których brak jest informacji w instytucjach branżowych.

STAROSTA SOCHACZEWSKI
Na podstawie art. 28 b.c. ustawy z dnia 5 czerwca 2014 r. o zmianie ustawy - Prawo geodezyjne i kartograficzne oraz ustawy o postępowaniu egzekucyjnym w administracji (Dz. U. z 04.07.2014 poz. 897) dokumentacja była przedmiotem narady koordynacyjnej przeprowadzonej w Sochaczewie
w dniu 31.12.2015r.
Znak sprawy GN.6630 524.2015
Z up. STAROSTY
Bożena Marcinkowska
Kierownik Referatu

„AZYMUT” s.c.
M. Zatorski, S. Janiszewski
96-500 Sochaczew, ul. Kochanowskiego 60
tel. 509-040-191, 600-044-102
NIP 837-140-86-25 REGON 015350800

GEODETA UPRAWNIONY

Poświadcza się, że niniejszy dokument został opracowany w wyniku prac geodezyjnych i kartograficznych, których wyniki zawiera operat techniczny ogólny do ewidencji gruntów i budynków, zatwierdzony i skontrolowany
STAROSTWO POWIATOWE W SOCHACZEWIE
Wydział Geodezji, Kartografii, Katastru i Gospodarki Nieruchomościami
identyfikator operatu ewidencyjnego, numer zasobu operatu technicznego
WI.6640.2015.1752
Sochaczew dn. 24.07.15
Inne dane dotyczące operatu
Irena Kuś
GŁÓWNY SPECJALISTA
ds. Geodezji, Kartografii, Katastru i Gospodarki Nieruchomościami

PROJEKT ZAGOSPODAROWANIA TERENU
INWESTOR : GMINA TERESIN

N

MAPA DO CELÓW PROJEKTOWYCH

Obręb **0016 – Paprotnia**
Jed. Ewid. **142808_2 – Gm. Teresin**
Skala **1 : 500** KERG **GN.6640.1476.2015**

Układ współrzędnych „2000”
Układ wysokościowy „Kronsztadt 60”

Mapa aktualna na dzień **09.07.2015r.**
w granicach oznaczonych kolorem zielonym

Nie wyklucza się istnienia w terenie innych nie wykazanych na niniejszej mapie urządzeń podziemnych, które nie były zgłoszone do inwentaryzacji lub o których brak jest informacji w instytucjach branżowych.

„AZYMUT” s.c.
M. Zatorski, R. Jeniszewski
96-500 Sochaczew, ul. Kościuszki 60
tel. 699-044-044, 697-544-102
NIP 837-[illegible]

GEODETA UPRAWNIONY
[illegible]

Poświadcza się, że niniejszy dokument został opracowany w wyniku prac geodezyjnych i kartograficznych, których rezultaty zawiera operat techniczny wpisany do ewidencji materiałów państwowego zasobu geodezyjnego i kartograficznego.
STAROSTWO POWIATOWE W SOCHACZEWIE
Wydział Geodezji, Kartografii, Katastru i Gospodarki Nieruchomościami
Identyfikator operatu z rejestru ośr. zasobu operatu technicznego: PL.ZGiK.[illegible]
Sygnatura akt: 2015/1452
Data: 21.04.15
Podpis: [illegible]
Irena Kacprzak
GŁÓWNY SPECJALISTA
- Wydział Geodezji, Kartografii, Katastru i Gospodarki Nieruchomościami

STAROSTA SOCHACZEWSKI
Na podstawie art. 28 b.c. ustawy z dnia 5 czerwca 2014 r. o zmianie ustawy - Prawo geodezyjne i kartograficzne oraz ustawy o postępowaniu egzekucyjnym w administracji (Dz. U. z 04.07.2014 poz. 897) dokumentacja była przedmiotem narady koordynacyjnej przeprowadzonej w Sochaczewie w dniu 31.12.2015r.
Znak sprawy: GN.6530.524.2015
Z up. STAROSTY
Bogumiła Murzynkowska
Sekretarz Powiatowy

Skala 1:500

ŁĄCZY ARKUSZ NR 1

ŁĄCZY ARKUSZ NR 3

ARK. NR 2

LEGENDA:

- PROJEKTOWANA SIEĆ KANALIZACJI SANITARNEJ GRAWITACYJNEJ
- PROJEKTOWANA SIEĆ KANALIZACJI SANITARNEJ CIŚNIENIOWEJ
- PROJ. SIEĆ KANALIZACJI SANITARNEJ NA TERENIE DROGI KRAJOWEJ NR 2 - NIE JEST OBJĘTA PROJEKTEM

SKALA 1:500

PROJEKT ZAGOSPODAROWANIA TERENU
INWESTOR : GMINA TERESIN

N

MAPA DO CELÓW PROJEKTOWYCH

Obręb **0016 – Paprotnia**
Jed. Ewid. **142808_2 – Gm. Teresin**
Skala **1 : 500** KERG **GN.6640.1476.2015**

Układ współrzędnych „2000"
Układ wysokościowy „Kronsztadt 60"

Mapa aktualna na dzień **09.07.2015r.**
w granicach oznaczonych kolorem zielonym

Nie wyklucza się istnienia w terenie innych nie wykazanych na niniejszej mapie urządzeń podziemnych, które nie były zgłoszone do inwentaryzacji lub o których brak jest informacji w instytucjach branżowych.

„AZYMUT" s.c.
M. Zatorski, P. Janiszewski
96-500 Sochaczew ul. Kilińskiego 60
tel. 509-034-107, 697-034-102
NIP 837-14-56-122 REGON 630...

GEODETA UPRAWNIONY
mgr inż. Paweł Janiszewski
nr uprawnień 7...
Członek Mazowieckiej Izby Geodezyjnej

Poświadcza się, że niniejszy dokument został opracowany w oparciu o bazy geodezyjnych i kartograficznych, których rozkłady zakresu operat techniczny wpisany do ewidencji materiałów państwowego zasobu geodezyjnego i kartograficznego.

STAROSTWO POWIATOWE W SOCHACZEWIE
Wydział Geodezji, Kartografii, Katastru
i Gospodarki Nieruchomościami

Identyfikator zadania w ewidencji zasobu operatu technicznego
PZGiK 2015. 1752
Sochaczew dn. 21.07.15
Irena Kacz
GŁÓWNY SPECJALISTA
Wydziału Geodezji, Kartografii, Katastru
i Gospodarki Nieruchomościami

STAROSTA SOCHACZEWSKI
Na podstawie art. 28 b.c. ustawy z dnia 5 czerwca 2014 r. o zmianie ustawy - Prawo geodezyjne i kartograficzne oraz ustawy o postępowaniu egzekucyjnym w administracji (Dz. U. z 04.07.2014 poz. 897) dokumentacja była przedmiotem narady koordynacyjnej przeprowadzonej w Sochaczewie
w dniu 31.12.2015r.
Znak sprawy GN.6630. 524.2015
Z up. STAROSTY
Bogusław Marcinkowski
Członek Powiatowy

ARK. NR 3

LEGENDA:

- PROJEKTOWANA SIEĆ KANALIZACJI SANITARNEJ GRAWITACYJNEJ
- PROJEKTOWANA SIEĆ KANALIZACJI SANITARNEJ CIŚNIENIOWEJ
- PROJ. SIEĆ KANALIZACJI SANITARNEJ NA TERENIE DROGI KRAJOWEJ NR 2 - NIE JEST OBJĘTA PROJEKTEM

SKALA 1:500

S.39 91,90 / 90,27 / 1,63
OG43
S.38 91,45 / 90,12 / 1,33
OG42
S.37 91,70 / 1,72 / 89,98
S.36 91,70 / 89,90 / 1,80
OG41
OG40
OG39
S.16 91,80 / 1,40 / 90,40
OG37
S.15 92,00 / 1,78 / 90,22
90,10
S.34 92,00 / 89,57 / 2,43
S.35 92,00 / 89,67 / 2,33
OG38
S.33 91,80 / 89,40 / 2,40
OG36
S.16 91,80 / 89,43 / 2,37
OG15
OG14
S.14 91,80 / 2,57 / 89,23
S.15 91,70 / 89,28 / 2,42
S.17 91,70 / 89,55 / 2,15
S.6 92,00 / 90,17 / 1,83
S.5 92,00 / 2,20 / 89,80
S.18 92,00 / 2,30 / 89,70
S.13 91,90 / 90,60 / 1,30
OG17
OG16
OG18
OG19
S.7 92,04 / 90,11 / 1,93
OG20
S.19 92,10 / 89,84 / 2,26

Proj.ka PVCB 200 L=39 m;i=0,4%
Proj.ka PVCB 200 L=43 m;i=0,4%
Proj.ka PVCB 200 L=35 m;i=0,4%
Proj.ka PVCB 200 L=20 m;i=0,4%
Proj.ka PVCB 200 L=40 m;i=0,4%
Proj.ka PVCB 160 L=12 m;i=1,5%
Proj.ka PVCB 200 L=25 m;i=0,4%
Proj.ka PVCB 160 L=4 m;i=3%
Proj.ka PVCB 200 L=43 m;i=0,4%
Proj.ka PVCB 200 L=37 m;i=0,4%
Proj.ka PVCB 160 L=30 m;i=1,5%
Proj.ka PVCB 200 L=13 m;i=0,4%
Proj.ka PVCB 200 L=31 m;i=0,4%
Proj.ka PVCB 200 L=40 m;i=0,4%
Proj.ka PVCB 200 L=27 m;i=0,4%
Proj.ka PVCB 200 L=11m;i=0,4%
Proj.ka PVCB 160 L=41 m;i=1,5%
Proj.ka PVCB 200 L=50 m;i=1,5%

0,5 m od kabla telekom.
0,6 m od kabla telekom.

ŁĄCZY ARKUSZ NR 2
ŁĄCZY ARKUSZ NR 4

Sochaczewska

PROJEKT ZAGOSPODAROWANIA TERENU
INWESTOR : GMINA TERESIN

ŁĄCZY ARKUSZ NR 3

Uwagi Na działce nr ew. 159/15 - wzdłuż odcinka Sb21-Sb24, dł. 63m podnieść têren maksymalnie do wysokości terenu jak na działce nr ew. 159/16. Ziemię rozplantować i wyrównać aby nie tworzyć zadołeń. W miejscach, gdzie przykrycie kanału będzie mniejsze niż 1/2 mppt kanał ocieplić keramzytem min. 20 cm.

Uwagi Kanał należy ocieplić keramzytem

RP- L=12m Projekcja nr 3 pod drogą krajową

RP- L=32m Projekcja nr 4 pod drogą krajową

RP- L=10m

0,5 m od kabla telekom.

MAPA DO CELÓW PROJEKTOWYCH

Obręb **0016 – Paprotnia**
Jed. Ewid. **142808_2 – Gm. Teresin**
Skala **1 : 500** KERG **GN.6640.1476.2015**

Układ współrzędnych „2000”
Układ wysokościowy „Kronsztadt 60”

Mapa aktualna na dzień **09.07.2015r.**
w granicach oznaczonych kolorem zielonym

Nie wyklucza się istnienia w terenie innych nie wykazanych na niniejszej mapie urządzeń podziemnych, które nie były zgłoszone do inwentaryzacji lub o których brak jest informacji w instytucjach branżowych.

„AZYMUT” s.c.
M. Zatorski, P. Jankowski
96-500 Sochaczew, ul. Kościuszki 60
tel. 509-044-101, 509-044-102
NIP 837-142-85-22, REGON 141...030

GEODETA UPRAWNIONY
mgr inż. Paweł Jankowski
Uprawnienia Zawodowe Nr ...
Członek Polskiej Izby Inżynierów Geodetów i Kartografów

Poświadcza się, że niniejszy dokument został opracowany w wyniku prac geodezyjnych i kartograficznych, których wyniki zawiera operat techniczny opisowo-kartograficzny do ewidencji materiałów państwowego zasobu geodezyjnego i kartograficznego.
STAROSTWO POWIATOWE W SOCHACZEWIE
Wydział Geodezji, Kartografii, Katastru i Gospodarki Nieruchomościami
Identyfikator podmiotu wprowadzającego zasób-operatu technicznego PL.128.2015. 1752
Sochaczew, dn. 21.07.15
Imię, nazwisko, podpis osoby wprowadzającej operat
Z up. STAROSTY
Irena Kacz
GŁÓWNY SPECJALISTA
Wydział Geodezji, Kartografii, Katastru i Gospodarki Nieruchomościami

STAROSTA SOCHACZEWSKI
Na podstawie art. 28 b.c. ustawy z dnia 5 czerwca 2014 r. o zmianie ustawy - Prawo geodezyjne i kartograficzne oraz ustawy o postępowaniu egzekucyjnym w administracji (Dz. U. z 04.07.2014 poz. 897) dokumentację tę przekazano do narady koordynacyjnej przeprowadzonej w Starostwie
w dniu 31. 12. 2015r.
Znak sprawy GN.6630 524. 2015
Z up. STAROSTY
Bogusław Marcinkowski
Geodeta Powiatowy

ARK. NR4

LEGENDA:

- PROJEKTOWANA SIEĆ KANALIZACJI SANITARNEJ GRAWITACYJNEJ
- PROJEKTOWANA SIEĆ KANALIZACJI SANITARNEJ CIŚNIENIOWEJ
- PROJ. SIEĆ KANALIZACJI SANITARNEJ NA TERENIE DROGI KRAJOWEJ NR 2 - NIE JEST OBJĘTA PROJEKTEM

SKALA 1:500

TOM 2

PROJEKT ARCHITEKTONICZNO – BUDOWLANY

I . OPIS TECHNICZNY

OPIS TECHNICZNY

1. Przedmiot , zakres opracowania.

Przedmiotem opracowania jest budowa :

- sieci kanalizacji sanitarnej grawitacyjnej z rur PVC lite (SN8) do kanalizacji zewnętrznej, kanał główny średnicy 200 oraz odgałęzienia do granic działek prywatnych, kanały średnicy 160 mm dla realizacji przyłączy kanalizacji sanitarnej ,
- sieci kanalizacji sanitarnej ciśnieniowej z rur PE do kanalizacji sanitarnej średnicy 63 i 50 mm oraz odgałęzienia kanalizacji sanitarnej ciśnieniowej z rur PE do kanalizacji sanitarnej średnicy 40 mm zakończone przydomowymi przepompowniami ścieków dla realizacji przyłączy kanalizacji sanitarnej.
- elementów towarzyszących (studnie rewizyjno – połączeniowe, studnie rozprężne, studnia płucząca, przydomowe przepompownie ścieków, elementy oznaczeniowe),

w miejscowości Paprotnia, na działkach nr ew. 32/13, 33, 34/1,34/4, 35/2, 35/3, 35/6, 36, 39, 40/3, 40/13, 41/5, 41/6, 42, 43/7, 43/8 , 44/3, 44/4, 44/9, 44/15, 45/1, 46/2, 47, 121/9, 124/3, 139/11, 142, 150/2, 150/4, 153/1, 158/1, 158/7, 159/15, 159/18, 161/1, 161/2, 162/1 , 162/2 ,163/4 ,163/5, 163/6, 163/7, 163/8, 164, 165/1, 165/3, 165/4, 165/5, 195/1, 400/2 w gminie Teresin.

2 . Rozwiązanie techniczne.

Projektowane roboty budowlane będą polegać na :

- wytyczeniu trasy sieci kanalizacji sanitarnej ,
- wykonaniu odkrywek istniejącego uzbrojenia ewentualne wykonanie rozbiórki istn. nawierzchni utwardzonych w niezbędnym zakresie (np. istn. wjazdy),
- wykonaniu wykopów ,
- odwodnieniu wykopów ,
- ułożeniu kanałów sieci kanalizacji sanitarnej w wykopach (w przedmiotowym zakresie) w wykopach wraz z ułożeniem taśmy ostrzegawczej) i elementów towarzyszących ,
- wykonaniu uzbrojenia sieci kanalizacji sanitarnej (studni rewizyjnych, rozprężnych, płucznej, przydomowych przepompowni ścieków)
- wykonaniu przecisków,
- zasypywaniu wykopów wraz z zagęszczeniem gruntu ,
- przywróceniu terenu do należytego stanu (dokonanie wymiany gruntu w niezbędnym zakresie , zagęszczenie i odtworzenie nawierzchni).

UWAGA :

- Stopień zagęszczenia min. 0,97

- Wszelkie naruszane nawierzchnie ułożyć wg stanu pierwotnego.

2.1. Przeznaczenie obiektu , charakterystyczne parametry techniczne .

Przeznaczenie obiektu:

- odprowadzenie ścieków z posesji usytuowanych wzdłuż ulicy Sochaczewskiej do projektowanych kanałów grawitacyjnych . Ze względu na niekorzystne układy wysokościowe terenu przewiduje się częściowo wykonanie sieci kanalizacji sanitarnej jako układ sieci kanalizacji ciśnieniowej z odgałęzieniami zakończonymi przydomowymi przepompowniami ścieków. Powstające ścieki spływały będą do istniejących kanałów sanitarnych w ulicy Topolowej, a docelowo poprzez istniejące kanały sanitarne do istniejącej oczyszczalni ścieków w miejscowości Granice.

Charakterystyczne parametry techniczne:

- kanał sanitarny wykonany w technologi rur z polichlorku winylu, litych (SN8) średnicy 200 i 160 mm, o łącznej długości 2332,0 m,
- przewód ciśnieniowy na ciśnienie 10 bar wykonywany w technologii rur polietylenowych PE 100 szeregu SDR17 średnicy 63, 50 oraz 40 mm o łącznej długości L= 455,0 m,
- studnie rewizyjno – połączeniowe z kręgów betonowych średnicy 1200 mm – 43 szt.
- studnie rewizyjno – połączeniowe z tworzyw sztucznych średnicy 400 - 425 mm – 18 szt.
- studnie rozprężna, z kręgów betonowych średnicy 1200 mm – 2 szt.
- studnie rozprężna, z tworzyw sztucznych średnicy 600 mm – 1 szt.
- studnia płucząca, z kręgów betonowych średnicy 1200 mm – 2 szt.
- przydomowe przepompownie ścieków, zbiornik z tworzywa sztucznego PEHD średnicy 800 – 1000 mm, wyposażony w pompę nożową o parametrach : Q = 1,6 l/s, H = 21 m sł .w – 7 szt.

2.2. Miejsce wprowadzenia ścieków.

Ścieki sanitarne wprowadzone zostaną do istniejących kanałów sanitarnych w ulicy Topolowej w miejscowości Paprotnia w gminie Teresin.

Docelowo ścieki odprowadzone zostaną do istniejącej oczyszczalni ścieków w miejscowości Granice na terenie gminy Teresin.

2.3. Rury.

2.3.1. Kanały grawitacyjne.

Trasę projektowanej sieci kanalizacji sanitarnej grawitacyjnej przedstawiono graficznie na załączonych w części II – Rysunkowej projektu mapie sytuacyjno – wysokosciowej – Projekt zagospodarowania terenu rys. nr od 4 do 7 $_{P/Z}$. Przewiduje się ułożenie nowych sieci na trasie wyznaczonej w projekcie zagospodarowania.

- Główny kolektor projektuje się z rur PVC lite (SN8) do kanalizacji zewnętrznej średnicy 200 mm.

- Odgałęzienia do granic działek prywatnych projektuje się z rur PVC lite (SN8) do kanalizacji zewnętrznej średnicy 160 mm. Łączenie odgałęzień z głównym kanałem za pomocą trójników PVC , kąt 45º lub bezpośrednio do studni rewizyjnych. Odgałęzienia kanalizacji sanitarnej po wybudowaniu należy zaślepić w granicy działki.

Rury należy układać na podsypce z piasku i w obsypce piaskowej o uziarnieniu poniżej 20 mm nie zawierającej ostrych kamieni. Grubość podsypki – min.0,15 m .Kanały układany pod jezdnią i nawierzchnią utwardzoną winny być na całej wysokości zasypane piaskiem z zagęszczeniem go warstwami, co 30 cm. W terenach nieutwardzonych obsypka kanału z zagęszczeniem do wysokości 0,5 m nad rurą. Układanie rurociągów , obsypkę przewodów , zagęszczenie gruntu wykonać zgodnie z "Instrukcją montażową – układanie w gruncie rurociągów z PVC " producenta przewodów. Po wykonaniu obsypki piaskowej nad rurociągiem umieścić siatkę lub folię identyfikacyjną z tworzywa sztucznego o szerokości nie mniejszej niż 0,4 m.

Wszystkie prace związane z montowaniem i układaniem rurociągu w wykopie winny być przeprowadzone w taki sposób , aby nie powodowały zanieczyszczenia wnętrza rury bądź jej uszkodzenia .

Każda rura po ułożeniu zgodnie z osią i niwelatą powinna ściśle przylegać do podłoża na całej swej długości symetrycznie do osi . Należy przestrzegać zasady budowy kanału od najniższego punktu kolektora kierunku przeciwnym do spadku .

Montaż przewodów kanalizacyjnych wykonać zgodnie z Instrukcją montażową układania i montażu rurociągów z PVC .

Zasypywanie wykopów należy wykonać po przeprowadzonej próbie szczelności przewodów (PN-92/B-10725, Przewody kanalizacyjne. Wymagania i badania przy odbiorze.)
Uwagi:

- wszystkie połączenia powinny być tak wykonane, aby była zapewniona ich szczelność;
- należy zwracać baczną uwagę by ziemia lub kamienie nie dostały się do połączeń;
- wewnętrzne powierzchnie kielicha oraz zewnętrzna powierzchnia rury powinny być dokładnie oczyszczone i osuszone, mogą być posmarowane środkiem zmniejszającym tarcie (np.: talk, smar silikonowy - generalnie środki zalecane przez producenta), należy przy tym sprawdzić prawidłowość ułożenia pierścienia i poprawność jego przylegania w kielichu;
- do wciśnięcia bosego końca rury w kielich można użyć różnego typu wciskarek;
- montaż przewodów z PVC należy wykonywać w temperaturze nie niższej niż $0^{O}C$;
- przewody z PVC można montować przy temperaturze otoczenia od $0^{O}C$ do $30^{O}C$;
- opuszczanie i układanie przewodu na dnie wykopu wykonać po przygotowaniu podłożą;
- przed opuszczeniem rur do wykopu należy sprawdzić ich stan techniczny (nie mogą mieć uszkodzeń) oraz zabezpieczyć je przed zanieczyszczeniem przez wprowadzenie do rury tymczasowych zamknięć w postaci zaślepek, korków;
- przy opuszczaniu przewodu na dno wykopu należy zwrócić uwagę, aby połączenia kielichowe

nie rozsuwały się nadmiernie (oznaczenia granicy wcisku na bosych końcach rury nie powinny zmieniać swojego położenia - max. 0,5 - 1,0 cm);podłoże należy profilować w miarę układania przewodu, a grunt z podłoża wykorzystywać do stabilizacji ułożonej już części rury przez zagęszczanie po obu jego stronach;

- należy zwrócić uwagę, aby przy połączeniu kielichowym bosy koniec wszedł do oznaczonego na rurze miejsca;
- sposób montażu kanałów grawitacyjnych powinien zapewniać utrzymanie kierunku i spadków zgodnie z profilami podłużnymi ;
- kanały należy posadowić na głębokości zapewniającej ochronę mechaniczną i cieplną;

2.3.2. <u>Przewody ciśnieniowe.</u>

Trasę projektowanej sieci kanalizacji sanitarnej ciśnieniowej przedstawiono graficznie na załączonych w części II – Rysunkowej projektu mapie sytuacyjno – wysokosciowej – Projekt zagospodarowania terenu rys. nr od 4 do 7 $_{P/Z}$. Przewiduje się ułożenie nowych sieci na trasie wyznaczonej w projekcie zagospodarowania.

- Główny przewód ciśnieniowy projektuje się z rur polietylenowych PE 100 szeregu SDR17 średnicy 63 i 50 mm , materiał przewodu tłocznego w kolorze rury do ścieków.
- Odgałęzienia ciśnieniowe zakończone przydomowymi przepompowniami ścieków projektuje się z rur polietylenowych PE 100 szeregu SDR17 średnicy 40 mm , materiał przewodu tłocznego w kolorze rury do ścieków. Łączenie odgałęzień z głównym przewodem za pomocą trójników redukcyjnych PE. Odgałęzienia kanalizacji sanitarnej ciśnieniowej zakończone zostaną przydomowymi przepompowniami ścieków jako włączenie przyłączy kanalizacji sanitarnych. Za połączeniem z siecią dla każdego odgałęzienia zabudować zasuwy odcinające z króćcami PE do zgrzewania o długości korpusu min. 20 cm.

Sieć kanalizacyjną należy wykonać na sucho w wykopach odwodnionych. Nad przewodem sieci 0,5 m od przewodu należy ułożyć taśmę ostrzegawczą z wkładką metaliczną. Przewód ciśnieniowy ułożyć na podsypce piaskowej grubości min. 10 cm, można ewentualnie na gruncie rodzimym jeśli spełniać będzie warunki podsypki piaskowej. Przewód obsypać piaskiem do wysokości 0,3 m nad rurą ze starannym zagęszczeniem.

Łączenie rur oraz odejścia wykonać za pomocą zgrzewania lub kształtek PE . Przed połączeniem odcinków ,końce rur należy oszlifować , szczególnie krawędzie wewnętrzne .Na przewodzie ciśnieniowym stosować kolana segmentowe.

Przewody winny być układane zgodnie z PN-EN 1671 , Warunkami Technicznymi Wykonania i Odbioru Instalacji Sanitarnych tom II , Warunkami Technicznymi Wykonania i Odbioru Rurociągów z Tworzyw Sztucznych , szczegółowymi wytycznymi producentów materiałów i dostawców przepompowni , warunkami jednostek opiniujących i uzgadniających oraz obowiązującymi normami i przepisami prawa budowlanego. Należy stosować tylko materiały posiadające wszystkie niezbędne dopuszczenia do stosowania.

Na załamaniach i rozgałęzieniach sieci należy wykonać betonowe bloki oporowe.

Roboty ziemne planuje się wykonać jako wąskoprzestrzenne , z wywozem urobku z pełnym

szalowanie ścian wykopów. Wykopy mechaniczne w 90% całości , reszta to wykopy ręczne.

Po zamontowaniu rurociąg poddać płukaniu i próbie ciśnieniowej na ciśnienie 1,0MPa.

2.4. Uzbrojenie.

2.4.1. Studzienki.

Uzbrojenie kanałów i przewodu ciśnieniowego głównego stanowić będą:

- studzienki rewizyjno-połączeniowe betonowe średnicy 1200 mm , studnie z tworzyw sztucznych średnicy 400-425 mm, studnie rozprężne, studnie płuczące.

Studzienki należy ustawić na projektowanym poziomie na podsypce grubości ok. 20 cm, zasypkę dookoła studzienki należy wykonywać warstwami, zagęszczając je odpowiednio do planowanej rzędnej terenu. Elementy studni winny być wykonane metodą wibroprasowania , z betonu hydrotechnicznego B-45 z domieszkami uszczelniającymi , wodoszczelnego , o nasiąkliwości do 5 %., zgodnie z PN-88/B-06250. Elementy studni muszą być łączone w sposób zapewniający szczelność za pomocą fabrycznie wmontowanej uszczelki. Studnie należy wyposażyć w stopnie złazowe typu "drabinka" odporne na korozję, z tworzywa sztucznego lub w otulinie z tworzywa sztucznego o szerokości stopnia min. 30 cm wbudowane maszynowo przez producenta kręgów. Kinetę studni należy wykonać fabrycznie. W studniach betonowych zastosować przejścia szczelne z PVC na beton. W przypadku wprowadzania ścieków do kinety na kolektorze głównym na poziomie większym niż 50 cm od poziomu zwierciadła ścieków w kolektorze głównym należy stosować kaskady zewnętrzne. Należy stosować płyty żelbetowe nastudzienne z mimośrodowym otworem włazowym oparte na pierścieniu odciążającym z włazem żeliwnym typu ciężkiego (40 t) z wypełnieniem betonowym, z uszczelką gumową , zamknięciem i blokadą zabezpieczającą przed kradzieżą. Wyrównanie rzędnej włazu należy regulować za pomocą prefabrykowanych pierścieni wyrównujących betonowych.

Wewnątrz studni rozprężnych przewód ciśnieniowy zakończyć kolanem 45 stopni PE średnicy dochodzącej rury . Dodatkowo studnie rozprężne wyposażyć w filtr antyodorowy z węglem aktywnym pod właz fi 600 mm.

Studnie płuczące wyposażyć w zasuwę odcinającą DN80 mm oraz nasadkę strażacką DN80 mm przeznaczoną do płukania przewodu ciśnieniowego.

2.4.2. Przydomowe przepompownie ścieków.

2.4.2.1. Studzienki pompowe – lokalizacja.

Przydomowe przepompownie ścieków mają za zadanie przetłaczać ścieki z głębiej położonych przyłączy kanalizacji sanitarnej dla każdego zabudowania do wyżej położonych odcinków sieci kanalizacji sanitarnej. W projekcie przewidziano indywidualne studzienki – przepompownie dla każdego zabudowania , gdzie warunki wysokościowe terenu oraz warunki ekonomiczne nie pozwalają na odprowadzenie ścieków grawitacyjnie .

Przed zamówieniem zbiornika przepompowni należy bezwzględnie wykonać sprawdzające pomiary geodezyjne terenu w miejscu zabudowy pompowni oraz sprawdzić rzędne rzeczywiste

istniejącego kanału grawitacyjnego celem doprecyzowania przed zamówieniem wysokości zbiornika oraz rzędnych otworów w zbiorniku pompowni, które ma wykonać producent.

Przy realizacji inwestycji może się okazać , iż konieczne jest (ze względów technicznych) niewielkie przesunięcie posadowienia studzienki. Każdorazowo taką decyzję podejmować będzie Inspektor Nadzoru Inwestorskiego oraz Projektant w uzgodnieniu z mieszkańcami.

Należy podkreślić , że projekt dotyczy odprowadzenia ścieków tylko o charakterze komunalnym i niedopuszczalne jest odprowadzenie do sieci ścieków z obiektów gospodarczych (np. ze zbiorników na gnojowicę),czy też wód opadowych .

Zbiornik przepompowni należy wystawić min. 5 cm ponad teren , aby uniknąć napływu wód przypadkowych.

Ścieki będą odpływać z budynków kanałem grawitacyjnym do przepompowni , a następnie okresowo podawane pompą do sieci ciśnieniowej prowadzącej do kanałów grawitacyjnych i dalej do oczyszczalni ścieków.

Układ sterowania i zasilania elektrycznego wyposażony jest w tablice rozdzielczą informującą jednocześnie użytkownika o ewentualnych zakłóceniach w pracy urządzenia.

W projekcie przewidziano umieszczenie tych tablic (rozdzielnic) w widocznych miejscach na zewnątrz ścian budynku mieszkalnego lub gospodarczego, w krańcowych przypadkach na słupku stalowym obok przepompowni.

Dopuszcza się zastosowanie automatyki sterującej współpracującej z dowolnie wybranym systemem kanalizacji ciśnieniowej.

Każdy użytkownik winien być wyposażony w egzemplarz dokumentacji techniczno-eksploatacyjnej . Zawiera ona wszystkie zalecenia eksploatacyjne i instrukcję obsługi pompy .

2.4.2.2. <u>Studzienki pompowe – wykonanie.</u>

W projekcie przewidziano komory przepompowni średnicy 800 – 1000 mm , głębokość ok. 2,5 m (w zależności od długości przyłącza) o parametrach :

a) Konstrukcja zbiornika

- zbiornik powinien być wykonany z PEHD jako monolityczny bez używania procesu zgrzewania elementów zapewnia całkowitą szczelność i odporność na agresywne ścieki.
- zbiornik powinien być wykonany z półkolitym dnem co zapobiega zarastaniu zbiornika i minimalizuje retencję martwą
- zbiornik powinien posiadać gładkie ścianki wewnętrzne na całej powierzchni zapobiegące zarastaniu zbiornika
- zbiornik powienien posiadać szczelny dopływ DN 160 z uszczelką aby zapewnić szczelność połaczenia z rurą dopływową,
- średnica zbiornika powinna być szerokości min. 800 mm , aby umożliwić wejście konserwatora do zbiornika oraz wysterowanie pompy przy wynurzonym silniku bez niebezpieczeństwa

podwieszania się czujnika poziomu co znacznie wypłyca zbiornik

- całkowita retencja zbiornika powinna umożliwić korzystanie z kanalizacji przez 2 dni bez włączania pompy
- retencja czynna zbiornika (między poziomem załączenia i wyłączenia pompy) powinna zapewnić czterokrotną wymianę ścieków w zbiorniku , co zapobiega sedymentacji i przykrym zapachom.

b) Wyposażenie zbiornika

- orurowanie ze stali nierdzewnej odporne na korozje i ścieranie
- armatura zwrotna zabezpieczona proszkowo przed korozją
- zasuwa odcinająca (odporna na korozję) z wolnym przelotem ,
- zawór płuczący,
- sprzęgło nadwodne do zawieszenia pompy nad dnem zbiornika zabezpieczone proszkowo lub przez cynkowanie ogniowe przed korozją
- rurociąg ciśnieniowy wychodzący z pompowni zakończony gwintem
- wentylacja,

c) Sterowanie

- sterowanie poziomem ścieków w zbiorniku powinno być wykonywane za pomocą sądy lub pływaka ze zwłoką czasową zabezpieczacą czujnik przed zarastaniem ,
- ustawienia poziomu załączeń pompy i innych parametrów powinno być wykonywane z poziomu szafy sterującej
- sterowanie powinno posadać regulowalną zwłokę czasową wyłączenia pompy umozliwiającą podzielenie retencji czynnej na podstawową i pomocniczą co wspomaga układ ciśnieniowy w przypadku wzajemnego dławienia się pomp
- sterowanie powinno posiadać zabezpieczenie pompy przed zanikiem i asymetrią faz
- sterowanie powinno posiadać zabezpieczenie pompy przed przegrzaniem (termik) i przeciążeniem
- sterowanie powinno posiadać wyświetlacz umożliwiający odczyt:
    - czasu pracy pompy
    - ilośc włączeń pompy
    - poboru prądu,
    - nastawionego poziomu załączeń
    - komunikatu awarii

- sterowanie powinno posiadać alarmowy sygnał akustyczny
- sterowaniepowinno posiadać możliwość pracy testowej pompy co 48 h ,
- sterowanie powinno posiadać regulowalną zwłokę czasową włączenia pompy zabezpiecza układ przed jednoczesnym włączeniem się większej ilości pomp po ponownym włączeniu prądu.
- sterowanie powinno posiadać stopień ochrony IP65 i transformator w wewnątrz sterowania zabezpieczający sterowanie przed wykraplaniem się wody
- sterowanie powinno realizować samoczynne wyłączenie pompowni w przypadku pracy pompy dłuższej niż 15 minut.

d) Pompa wirowa z nożem o parametrach:

- nóż tnący wykonany z wysokostopowej stali nierdzewnej o dużej twardości i odporności na korozję,
- obudowa silnika wykonana ze stali nierdzewnej zwiększa odporność na korozję,
- kabel zasilający demontawalny przy pompie,
- pompa powinno posiadać zabezpieczenie termiczne
- pompa powinna być w wykonaniu antywybuchowym

Uwaga :

Projektowany uklad sieci sanitarnej ciśnieniowej z odgałęzieniami zakończonymi przydomowymi przepompowniami ścieków można wykonać z zastosowaniem dowolnie wybranego producenta przepompowni i przewodów ciśnieniowych pod warunkiem zachowania wielkości obliczeniowych w zakresie hydrauliki projektowanego układu, zachowania parametrów obliczeniowych pomp , parametrów zbiornika oraz parametrów i rozwiązań materiałowych. Wszelkie ewentualne zmiany należy przeprowadzać w uzgodnieniu z projektantem i eksploatatorem sieci i po akceptacji Inwestora i sprawdzeniu obliczeń hydraulicznych.

3. Uzbrojenie podziemne , skrzyżowania , kolizje .

Inwentaryzacji istniejącego zbrojenia dokonano na podstawie danych geodezyjnych z planu sytuacyjno-wysokościowego .

Projektowane kanały krzyżują się na swojej trasie z następującym uzbrojeniem :

- sieć i przyłącza wodociągowe ,
- kanalizacja sanitarna,
- kable energetyczne,
- kable telkomunikacyjne,
- rów melioracyjny TA-24,

- drenaże.

Wykonawca przed przystąpieniem do robót winien opracować projekt organizacji ruchu i uzyskać pozwolenie na wejście z robotami w pas drogowy od stosownego Zarządcy Drogi.

Przed wykonaniem kanalizacji sanitarnej należy potwierdzić zagłębienie istniejącego uzbrojenia podziemnego. Jeżeli zagłębienie nie spełnia kryteriów z projektu, należy je przebudować lub zmienić spadek odgałęzień kanalizacji sanitarnej. Decyzję o przebudowie należy podjąć w uzgodnieniu z Właścicielem uzbrojenia, Projektantem, Inwestorem oraz Inspektorem Nadzoru.

Kanalizacja sanitarna prowadzona jest w terenie zdrenowanym. Drenaże nie są zinwentaryzowane, jako urządzenia melioracyjne są objęte ochroną . Wykonując roboty w ich sąsiedztwie należy zachować ostrożność, by nie spowodować uszkodzeń urządzeń. Postępować zgodnie z wytycznymi WZMiUW.

4. <u>Roboty ziemne.</u>

Roboty ziemne przy wykonywaniu sieci kanalizacyjnej należy prowadzić zgodnie z normą branżową PN B 10736 : " Wykopy otwarte dla przewodów wodociągowych i kanalizacyjnych " .

Zgodnie z PN-92/B-10735 minimalne przykrycie kanału wynosi głębokość przemarzania + 0,2 m. / Przy mniejszych głębokościach kanał należy starannie ocieplić.

Układanie rur przewiduje się w wykopach wąskoprzestrzennych pionowych szalowanych poziomo. Wykopy pod kanały należy wykonywać mechanicznie z wyjątkiem pasów gdzie znajduje się uzbrojenie podziemne lub kolizja z istn. uzbrojeniem bądź ogrodzeniem .W tych przypadkach przewiduje się wykopy ręczne.

Planuje się wykonanie wykopów:

- mechanicznie w 90% ,
- ręcznie w 10%.

Dno wykopu musi być dokładnie odwodnione. Jeżeli wystąpią wody gruntowe, proponuje się stosowanie zestawu igłofiltrów.

Rury układać na podsypce z piasku minimalnej gr. 0,15 m. Podsypka nie może zawierać ostrych kamieni , musi być starannie wystabilizowana i uformowana. Obsypka rurociągu jest konieczna , celem zagwarantowania rurze dostatecznego podparcia ze wszystkich stron. Zarówno obsypka jak i grunt ,którym będzie zasypywany kanał musi być starannie zagęszczany warstwami.

<u>Urobek z wykopów :</u>

- w miejscach wymiany gruntu na wywóz stały (wymiana gruntu w miarę potrzeb)
- na wywóz , na czas montażu rur, gromadzony w miejscu wskazanym przez Inwestora.

Zasypka w pasie drogowym musi być wykonana z piasku zagęszczanego 30 cm warstwami. W trakcie wykonywania prac należy zapewnić dostęp do posesji.

Przed wykonaniem poszczególnych odcinków kanalizacji sanitarnej pomiędzy studzienkami

należy odkryć miejsca skrzyżowań w celu potwierdzenia rzeczywistego posadowienia uzbrojenia podziemnego.

Roboty montażowe należy wykonywać "na sucho" w odwodnionym i odeskowanym wykopie. Miejsca wykonywania robót ziemnych i montażowych należy zabezpieczyć zgodnie z przepisami: /Dz. U Nr 53 z dnia 2.12.1961r. oraz Dz. U. Nr 55 z dnia 1972r. / przez odpowiednie oznakowanie, ustawienie barier i oświetlenie w czasie nocy.

Przy szalowaniu wykopu pod przepompownie bądź przy zbliżeniach do istniejących obiektów oraz w przypadku występowania wysokich wód gruntowych należy zastosować ścianki szczelne .W pozostałych przypadkach przy szalowaniu wykopu stosować wypraski .

Rury PE muszą być ułożone na podsypce min.15 cm o uziarnieniu poniżej 20 mm i nie zawierającej ostrych kamieni z uzyskaniem stopnia zagęszczenia a 0.95 (wg modyfikowanego Proctora).

Obsypywanie przewodów należy wykonać po przeprowadzonej próbie na szczelność (PN - 92 / B-10735.Przewody kanalizacyjne. Wymagania i badania przy odbiorze - rury kanałowe i PN-81/B - 10725 - przewody ciśnieniowe).

Przy próbach szczelności przewodu ciśnieniowego należy zachować następujące zasady :

- rurociągi dłuższe niż 800 m należy poddawać próbom odcinkami , odpowiednie długości odcinków mieszczą się w granicach 300 - 600 m.
- łuki , trójniki , zaślepki i zamontowana armatura muszą być odkryte podczas próby
- maksymalna temperatura wody przy próbie ciśnieniowej może wynosić 20 C
- próbę szczelności należy przeprowadzić po całkowitym zakończeniu montażu i wzrokowym sprawdzeniu połączeń
- napełnianie rurociągu musi odbywać się bardzo powoli w najniższym punkcie sieci
- po całkowitym napełnieniu i odpowietrzeniu rurociągu należy pozostawić go na kilka godzin dla ustabilizowania.
- rurociąg winien być poddany podwyższonemu ciśnieniu tylko przez czas wymagany odpowiednimi normami , nie dłużej niż 24 godziny.
- po próbie należy całkowicie opróżnić rurociąg , aby zapobiec ewentualnemu zamarznięciu wody w przewodzie.

Bezwzględnie w każdym przypadku zachować wymagania wg normy PN-75/E-05100 „Odległości od skrajnego czynnego przewodu istn. linii napowietrznej".

Prace w pobliżu urządzeń elektroenergetycznych prowadzić zgodnie z § 55 Rozporządzenia Ministra Infrastruktury z dnia 6 lutego 2003 roku w sprawie bezpieczeństwa i higieny pracy podczas wykonywania robót budowlanych . Przed przystąpieniem do wykonania prac należy omówić szczegóły związane z wyłączeniem napięcia linii SN i nn z Rejonem Energetycznym . Przy słupach zachować odległość min. 1,0 m od podziemnych części słupów oraz zapewnić w czasie wykonywania wykopów dojazd do stanowisk słupowych. Roboty w miejscach skrzyżowań z kablami eNN należy wykonywać ręcznie , kabel wyłączyć spod napięcia i w miejscu skrzyżowania

zabezpieczyć przez założenie ich w korytka z desek i podwieszenie nad wykopem. Przed ponownym ich ułożeniem , po wykonaniu kanałów kable elektryczne zabezpieczyć 2 m odcinkami rury osłonowej o przekrojach odpowiednich do średnicy kabli zgodnie z normą SEP-E-004 „ Elektroenergetyczne i sygnalizacyjne linie kablowe . Projektowanie i budowa " . Wszystkie prace związane z liniami napowietrznymi i podziemnymi niskiego i średniego napięcia prowadzić pod nadzorem Rejonu Energetycznego. Prace związane z zabezpieczeniem linii kablowych winna wykonać firma posiadająca odpowiednie uprawnienia do wykonywania tego typu prac . Wykonane prace przed zasypaniem zgłosić do odbioru technicznego .

W miejscach skrzyżowań z kablami energetycznymi i telekomunikacyjnymi roboty należy wykonywać ręcznie z zachowaniem szczególnej ostrożności. Kable zabezpieczyć rurami dwudzielnymi. Przed przystąpieniem do robót zgłosić nadzór techniczny do właściciela uzbrojenia. O terminie rozpoczęcia robót należy powiadomić z 14 dniowym wyprzedzeniem.

W miejscach skrzyżowań z siecią i przyłączami wodociągowymi roboty należy wykonywać ręcznie . Prace wykonać pod nadzorem pracownika GZGK w Teresinie. O terminie rozpoczęcia robót należy powiadomić z 14 dniowym wyprzedzeniem.

W odkrytych w terenie miejscach skrzyżowań z rurami drenarskimi prace prowadzić pod nadzorem Wojewódzkiego Zarządu Melioracji i Urządzeń Wodnych w Warszawie, Oddział w Warszawie, Inspektorat w Sochaczewie.

Przed przystąpieniem do prac należy zawiadomić Właścicieli posesji prywatnych o terminie i harmonogramie wykonywanych robót na ich terenie.

5. Odwodnienie wykopów.

Dla projektu budowy kanalizacji sanitarnej wykonano geotechniczne warunki posadowienia, z których wynika że woda gruntowa znajduje się powyżej poziomu posadowienia projektowanych kanałów i przewodów sanitarnych.

Wykopy prowadzone będą w warunkach odwodnienia. Należy zastosować odwodnienie technologiczne – igłofiltry . Podciśnienie , wytworzone ssącym działaniem igłofitrów w wodzie wypełniającym pory gruntu , zapobiega jej wpływowi do wykopu , gdyż na jego skarpy działa ciśnienie atmosferyczne . Urządzeniem czerpiącym wodę z układu igłofiltrów i utrzymującym w nim podciśnienie może być pompa przeponowa, wirowa samozasysająca albo normalna pompa wirowa z przyssawką samozasysającą . Czerpana woda z odwodnienia wykopów należy odprowadzić do rowów melioracyjnych, poprzez tymczasowy osadnik piasku, po wcześniejszym uzgodnieniu z właścicielem tych urządzeń.

6. Organizacja robót.

Zaplecze budowy zorganizować na terenie działki wskazanej przez Inwestora. Energię do zasilania placu budowy można pobrać z istniejącej linii energetycznej po wcześniejszym ustaleniu z Zakładem Energetycznym.

Wodę do zasilania placu budowy , wykonania prób szczelności i płukania kanałów , należy pobrać z istniejącego wodociągu. Pobór wody może nastąpić po wcześniejszym zawarciu umowy z gestorem sieci.

7. Zabezpieczenie ruchu .

Miejsce wykonywania robót ziemnych i montażowych należy zabezpieczyć zgodnie z przepisami / Dz.U. Nr 53 z dnia 2.12.61 r. , Dz.U. Nr 55 z 72 r. / poprzez odpowiednie oznakowanie , ustawienie barier i oświetlenie na okres nocy.

Należy również wykonać tymczasowe mostki przejazdowe do poszczególnych posesji nad prowadzonymi wykopami.

Przed przystąpieniem do robót należy wykonać każdorazowo przekopy próbne celem ustalenia rzeczywistego przebiegu i posadowienia istniejącego uzbrojenia podziemnego.

W miejscach występowania kolizji wykonać przekopy przy użyciu sprzętu ręcznego .

Istniejące uzbrojenie na czas wykonywania robót należy zabezpieczyć przez podwieszenie do bali drewnianych ułożonych poprzecznie na górze wykopu.

Po zakończeniu robót ziemnych Wykonawca powinien doprowadzić teren do stanu pierwotnego , łącznie z zagęszczeniem wierzchniej warstwy dróg gruntowych warstwą żużla lub tłucznia - zgodnie ze stanem istniejącym przed rozpoczęciem prac.

Przed rozpoczęciem robót Wykonawca powinien zapoznać się z treścią wszystkich uzgodnień z poszczególnymi gestorami sieci i uzbrojenia nad-i podziemnego oraz uzgodnieniami poszczególnych mieszkańców.

8. Odtworzenie nawierzchni .

W trakcie robót prowadzonych w pasie drogowym należy zachować ostrożność i zapewnić bezpieczeństwo dla ruchu samochodowego i pieszych.

Po wykopach prowadzonych na terenie nieutwardzonego pobocza dróg i jezdni gruntowych odtworzenie nawierzchni ograniczy się do przywrócenia stanu istniejacego tj. uzupełnienia ubytków humusu i obsiania trawą sladu po wykonanych przewodach.

Należy odtwożyć nawierzchnie z tłucznia po wykopach prowadzonych w jezdni zgodnie z istniejącymi normami i przepisami, należy wymienić w całości grunt z wykopów na piasek.

Przy odtworzeniu nawierzchni w drodze gminnej należy postępować zgodnie Wójta Gminy Teresin.

Przy odtworzeniu nawierzchni w działkach prywatnych należy postępować zgodnie z wytycznymi Właścicieli terenu.

9. Wykonanie i odbiór.

Wykonanie i odbiór wszystkich robót zgodnie z „ Warunkami technicznymi wykonania i odbioru robót remontowo-budowlanych „ t.II z 1988r oraz „ Warunkami technicznymi wykonania i odbioru rurociągów z tworzyw sztucznych „ z 1994 r , obowiązującymi normami (szczególnie PN-

EN 1671 – Zewnętrzne systemy kanalizacji ciśnieniowej zatwierdzonej 16.07.2001r)

UWAGA : Ze względu na możliwość wystąpienia odcinkami niekorzystne warunki gruntowe należy zwrócić szczególną uwagę na staranne wykonanie zasypki nad przewodami .

10. Określenie obszaru odziaływania obiektu .

- Obszarem oddziaływania obiektu jest teren działek nr ew. : 32/13, 33, 34/1,34/4, 35/2, 35/3, 35/6, 36, 39, 40/3, 40/13, 41/5, 41/6, 42, 43/7, 43/8 , 44/3, 44/4, 44/9, 44/15, 45/1, 46/2, 47, 121/9, 124/3, 139/11, 142, 150/2, 150/4, 153/1, 158/1, 158/7, 159/15, 159/18, 161/1, 161/2, 162/1 , 162/2 ,163/4 ,163/5, 163/6, 163/7, 163/8, 164, 165/1, 165/3, 165/4, 165/5, 195/1, 400/2 w obrębie ew. Paprotnia w gminie Teresin, na których planuje się wykonać sieć kanalizacji sanitarnej : grawitacyjnej wraz z odgałęzieniami oraz ciśnieniowej z odgałęzieniami ciśnieniowymi zakończonymi przydomowymi przepompowniami ścieków. Inwestycja nie oddziałuje na działki sąsiednie.

11. Zestawienie podstawowych materiałów .

Lp.	Materiał	Ilość	j.m.
1.	Kanał z rur PVC (SN8) śr. 200mm	**1855**	mb
2.	Kanał z rur PVC (SN8) śr. 160mm	**477**	mb
3.	Rurociąg ciśnieniowy PE śr. 63mm	**136**	mb
4.	Rurociąg ciśnieniowy PE śr. 50mm	**96**	mb
5.	Rurociąg ciśnieniowy PE śr. 40mm	**223**	mb
6.	Zaślepki PVC śr. 160	**47**	szt.
7.	Przydomowe przepompownie ścieków zbiornik z PEHD śr. wew. 800 mm z pompą nożową, wyposażeniem podstawowym , wentylacją, skrzynką sterownicza, elementami połączeniowymi , pozostałym wyposażeniem oraz rozruchem próbnym	**7**	kpl.
8.	Studnie rewizyjne z kręgów bet. śr. 1200 mm	**43**	szt.
9.	Studnie rewizyjne z tworzyw sztucznych śr. 400-425 mm	**18**	szt.
10.	Studnie rozprężna z kręgów bet. śr. 1200 mm	**2**	kpl.
11.	Studnie rozprężna z tworzyw sztucznych śr. 600 mm	**1**	kpl.
12.	Studnie płuczne z kręgów bet. śr. 1200 mm	**2**	kpl.
13.	Trójniki PVC średnicy 200/160mm	**16**	szt.
14.	Trójniki PVC średnicy 160/160mm	**3**	szt.
15.	Trójniki PE średnicy 63/40mm	**6**	szt.
16.	Trójniki PE średnicy 50/40mm	**2**	szt.
17.	Zasuwy DN32mm z krućcami PE do zgrzewania dł. korpusu 20 mm	**4**	szt.
18.	Rura osłonowa PE śr. 400 mm	**177**	mb
19.	Rura osłonowa PE śr. 90 mm	**39**	mb
20.	Rury dwudzielne	**120**	mb

12. Obliczenia sieci kanalizacji sanitarnej.

Bilans ścieków sporządzono przyjmując ilość działek , które zostaną podłaczone do sieci kanalizacji sanitarnej oraz te które zostaną podłączone w przyszłości.

Dla obszaru objętego projektem przyjęto następujące założenia :

- jednostkowa ilość wody na mieszkańca i dobę – 150 l/Md,
- współczynnik nierównomierności dobowej – Nd=1,6,
- współczynnik nierównomierności godzinowej - Nn=2,2.
- przyjęto 90 % wody zużytej do celów bytowo-gospodarczych odprowadzona zostanie do kanalizacji.

Obliczenia :

- ilość domów – 54 szt.
- ilosć mieszkańców – 216 os.
- ilość domów perspektywa - 300 szt.
- ilosć mieszkańców perpektywa - 1200 os.

<u>Obliczenia ścieków stan istn.:</u>

$Q_{śrd}$ = 216 x 150 x 0,9 = 29,16 m³/d

Q_{maxd} = 29,16 x 1,6 = 46,66 m³/d

Q_{maxh} = 4,28 m³/h

<u>Obliczenia ścieków perspektywa :</u>

$Q_{śrd}$ = 1200 x 150 x 0,9 = 162 m³/d

Q_{maxd} = 162 x 1,6 = 259,2 m³/d

Q_{maxh} = 23,76 m³/h

II . CZĘŚĆ RYSUNKOWA

LEGENDA :

- S.. — nazwa studni istniejącej bet.Ø1200mm
- S1 — nazwa studni rew.-pol. bet.Ø1200mm
- S.2 — nazwa studni rew.-pol. z tworzyw sztucznych Ø400-425mm
- S.. — nazwa studni rozprężnej bet.Ø1200mm lub z tw. sztucznych Ø600mm
- S.. — nazwa studni płucznej bet.Ø1200mm
- T1 — nazwa trójników Ø200/160mm
- Tr1 — nazwa trójników Ø50/40, 63/40mm

OG1 - nr odgałęzienia sieci sanitarnej grawitacyjnej

Pp1 - nr przyłączonej przepompowni ścieków odgałęzienia sieci sanitarnej ciśnieniowej

Dz. nr 12 - nr ew. działki, w kierunku której proj. się odgałęzienie sieci sanitarnej

L = 3 m - długość odgałęzienia sieci sanitarnej

Rk= 95,40 - rzędna dna rury odgałęzienia sieci sanitarnej przy połączeniu ze studnią

Rz=85,50 - rzędna dna rury odgałęzienia sieci sanitarnej przy połączeniu z trójnikiem

i=1,5% - spadek kanału sanitarnego

dho = 1,7 m - różnica wysokości dna rury odgałęzienia sieci sanitarnej i powierzchni terenu

dhk = 0,02 m - różnica wysokości dna rury kolektora głównego sieci sanitarnej i dna rury odgałęzienia sieci sanitarnej

UWAGI :

- PRZYJĘTO NASTĘPUJĄCE DANE UZBROJENIA TERENU:
  - kanalizacja - rzędne na mapie
  - wodociąg - ok przewoda 1,6 m od poziomu terenu lub rzędne na mapie,
  - kabel telekomunikacyjny - ok kabla 0,7 m od poziomu terenu
  - kabel energetyczny - ok kabla 0,7 m od poziomu terenu
- **Przed wykonaniem kanałów sanitarnych należy potwierdzić zagłębienie istn.uzbrojenia podziemnego.**
- **W przypadku kolizji wysokościowej z istn. uzbrojeniem należy niezwłocznie powiadomić Inwestora, Projektanta, Inspektora Nadzoru i postępować zgodnie z ich wytycznymi.**
- **Kanalizacja sanitarna prowadzona jest w terenie zdrenowanym. Drenaże nie są zinwentaryzowane, jako urządzenia melioracyjne są objęte ochroną . Wykonując roboty w ich sąsiedztwie należy zachować ostrożność, by nie spowodować uszkodzeń urządzeń. Postępować zgodnie z wytycznymi WZMUW.**

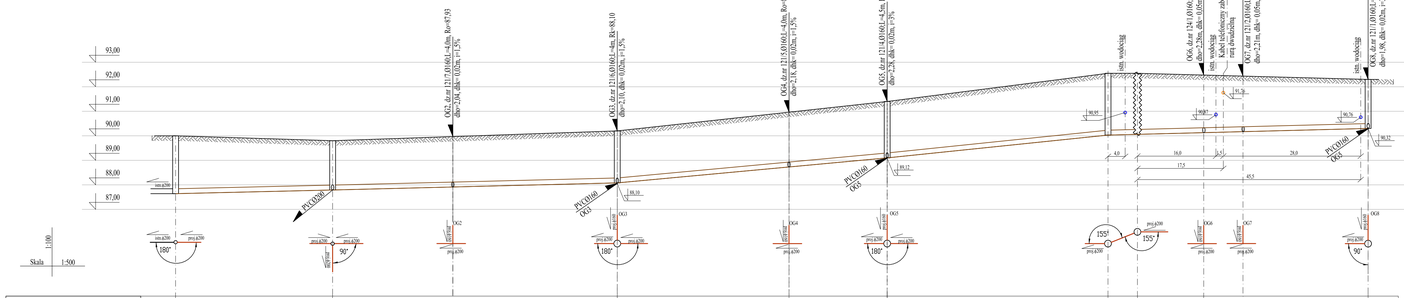
93,00
92,00
91,00
90,00
89,00
88,00
87,00
OG1, dz.nr 121/5,ØVK61,i=4,0%, Rz=87,93, dho=2,04, dhk=0,02m, i=1,5%
OG2, dz.nr 121/5,ØVK61,i=4,0%, Rz=88,10, dho=2,01, dhk=0,02m, i=1,5%
OG3, dz.nr 121/5,ØVK61,i=4,0%, Rz=88,78, dho=2,18, dhk=0,02m, i=1,5%
OG4, dz.nr 121/5,ØVK61,i=4,0%, Rz=89,12, dho=2,36, dhk=0,02m, i=1,5%
istn. trakcyjna
OG6, dz.nr 124/1,ØVK61,i=4,5m, Rz=90,18 dho=2,78m, dhk=0,05m, i=3%
istn. trakcyjna
OG7, dz.nr 121/3,ØVK61,i=2,0m, Rz=90,22 dho=2,1m, dhk=0,05m, i=3%
istn. trakcyjna
OG8, dz.nr 121/1,ØVK61,i=2,0m, Rz=90,32 dho=1,9k, dhk=0,02m, i=3%
PVC Ø160 OG5
PVC Ø160 OG6
PVC Ø160 OG7
PVC Ø160 OG8
PVC Ø160 OG1
PVC Ø160 OG2
PVC Ø160 OG3
PVC Ø160 OG4
istn.ø200
istn.ø200
istn.ø200

LEGENDA :

- S$_{in}$ – nazwa studni inteligencji bet.Ø1200mm
- S.1 – nazwa studni tow.-pod. bet.Ø1200mm
- S.2 – nazwa studni tow.-pod. z tworzyw sztucznych400-425mm
- S$_{\kappa}$ – nazwa studni rozprężnej bet.Ø1200mm lub z tw. sztucznych Ø400mm
- S$_{sz}$ – nazwa studni płuczącej bet.Ø1200mm
- Tr – nazwa trójników Ø200/160mm
- Tr1 – nazwa trójników Ø50/40, 63/40mm

OGŚ - nr odgałęzienia sieci sanitarnej grawitacyjnej

Pp1 - nr przyłączonej przepompowni ścieków odgałęzienia sieci sanitarnej ciśnieniowej

Dz nr 12 - nr ew. działki, w kierunku której proj. się odgałęzienie sieci sanitarnej

L = 3 m - długość odgałęzienia sieci sanitarnej

Rk- 95,40 - rzędna dna rury odgałęzienia sieci sanitarnej przy połączeniu ze studnią

Rz=93,50 - rzędna dna rury odgałęzienia sieci sanitarnej przy połączeniu z trójnikiem

i=1,5% - spadek kanału sanitarnego

dbz = 1,7 m - różnica wysokości dna rury odgałęzienia sieci sanitarnej i powierzchni terenu

dtk = 0,87 m - różnica wysokości dna rury kolektora głównego sieci sanitarnej i dna rury odgałęzienia sieci sanitarnej

UWAGI :

- PRZYJĘTO NASTĘPUJĄCE DANE UZBROJENIA TERENU:

  kanalizacja - rzędne na mapie

  wodociąg - na przewodzie Ø 64 od poziomu terenu lub rzędne na mapie,

  kabel telekomunikacyjny - ok kabla 0,7 m od poziomu terenu

  kabel energetyczny - ok kabla 0,7 m od poziomu terenu

- **Przed wykonaniem kanałów sanitarnych należy potwierdzić zajęcie/brak istn.odcinania podziemnego.**
- **W przypadku kolizji wysokościowej z istn. uzbrojeniem należy niezwłocznie powiadomić Inwestora, Projektanta, Inspektora Nadzoru i postępować zgodnie z ich wytycznymi.**
- **Kanalizacja sanitarna prowadzona jest w terenie zdrenowanym. Drenaże nie są zinwentaryzowane, jako urządzenia melioracyjne są objęte ochroną. Wykonując roboty w ich sąsiedztwie należy zachować ostrożność, by nie spowodować uszkodzeń urządzeń. Postępować zgodnie z wytycznymi RCMiUW.**

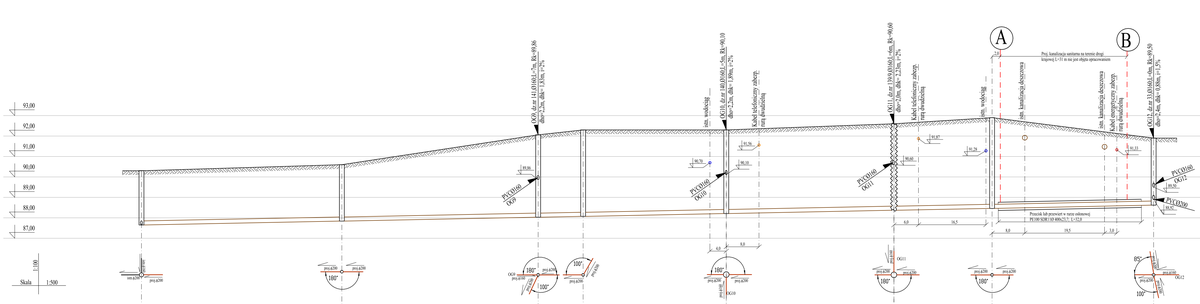
93,00
92,00
91,00
90,00
89,00
88,00
87,00
Skala 1:500
OGŚ, dz nr 14/1(6561), rzęd. Rk=89,86, dno=2,2m, dtk=3,03m, i=2%
PVC160
OGŚ, dz nr 14/6(6561), rzęd. Rk=89,60, dno=2,0m, dtk=3,03m, i=2%
PVC160
OGŚ, dz nr 139/3(6562), rzęd. Rk=90,60, dno=2,0m, dtk=3,23m, i=2%
PVC160
Kabel telekomunikacyjny zabezp. rury dwudzielną
istn. wodociąg
istn. kanalizacja deszczowa
Kabel energetyczny zabezp. rurą dwudzielną
Proj. kanalizacja sanitarna na terenie drogi krajowej (~31 m na jez.objęta opracowaniem
A
B
OGŚ, dz nr 31/3(6562), rzęd. Rk=89,50, dno=2,4m, dtk=3,03m, i=2%
PVC160
Kabel telekomunikacyjny zabezp. rurą dwudzielną
Kabel energetyczny zabezp. rurą dwudzielną
Projekt lub przewod w rurze osłonowej PE100 SDR 17/ 40x2,3 L=12,0
PVC160
PVC160
PVC160

LEGENDA :

$S_{istn.}$ nazwa studni istniejacej bet.Ø1200mm

$S_{b}1$ nazwa studni rew.-poł. bet.Ø1200mm

$S_{p}2$ nazwa studni rew.-poł. z tworzyw sztucznychØ400-425mm

S_{R} nazwa studni rozprężnej bet.Ø1200mm lub z tw. sztucznych Ø600mm

S_{PL} nazwa studni płuczącej bet.Ø1200mm

T1 nazwa trójników Ø200/160mm

Tr1 nazwa trójników Ø50/40, 63/40mm

OG1 - nr odgałęzienia sieci sanitarnej grawitacyjnej

Pp1 - nr przydomowej przepompowni ścieków odgałęzienia sieci sanitarnej ciśnieniowej

Dz. nr 12 - nr ew. działki, w kierunku której proj. się odgałęzienie sieci sanitarnej

L = 3 m - długość odgałęzienia sieci sanitarnej

Rk= 95,40 - rzędna dna rury odgałęzienia sieci sanitarnej przy połączeniu ze studnią

Ro=85,50 - rzędna dna rury odgałęzienia sieci sanitarnej przy połączeniu z trójnikiem

i=1,5% - spadek kanału sanitarnego

dho = 1,7 m - różnica wysokości dna rury odgałęzienia sieci sanitarnej i powierzchni terenu

dhk = 0,02 m - różnica wysokości dna rury kolektora głównego sieci sanitarnej i dna rury odgałęzienia sieci sanitarnej

UWAGI :

- PRZYJĘTO NASTĘPUJĄSE DANE UZBROJENIA TERENU:

  kanalizacja - rzędne na mapie

  wodociąg - oś przewodu 1,6 m od poziomu terenu lub rzędne na mapie,

  kabel telekomunikacyjny - oś kabla 0,7 m od poziomu terenu

  kabel energetyczny - oś kabla 0,7 m od poziomu terenu

- **Przed wykonaniem kanałów sanitarnych należy potwierdzić zagłębienie istn.uzbrojenia podziemnego.**
- **W przypadku kolizji wysokościowej z istn. uzbrojeniem należy niezwłocznie powiadomić Inwestora, Projektanta, Inspektora Nadzoru i postępować zgodnie z ich wytycznymi.**
- **Kanalizacja sanitarna prowadzona jest w terenie zdrenowanym. Drenaże nie są zinwentaryzowane, jako urządznia melioracyjne są objęte ochroną . Wykonując roboty w ich sąsiedztwie należy zachować ostrożność, by nie spowodować uszkodzeń urządzeń. Postępować zgodnie z wytycznymi WZMiUW.**

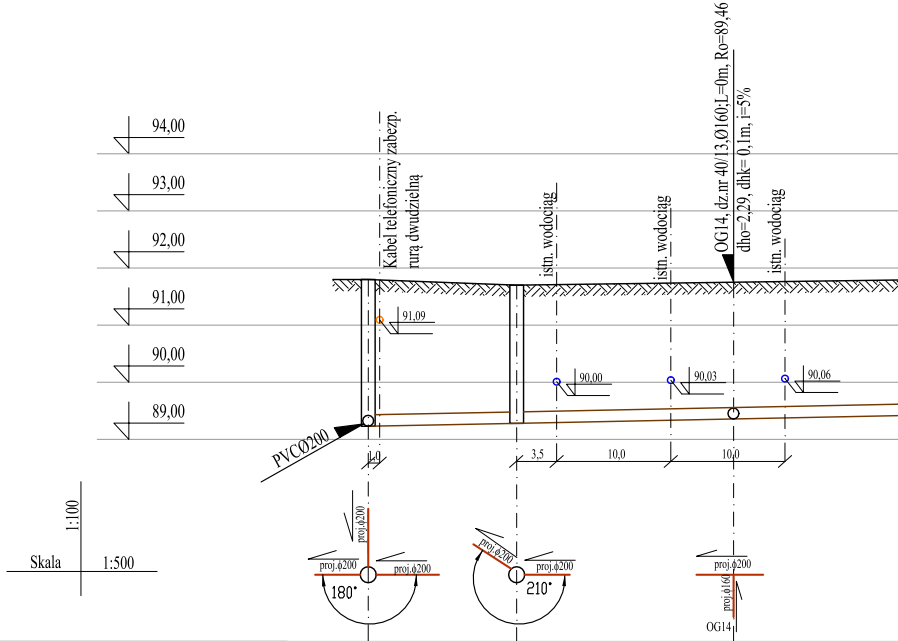
94,00
93,00
92,00
91,00
90,00
89,00
Kabel telefoniczny zabezp. rurą dwudzielną
91,09
istn. wodociąg
90,00
istn. wodociąg
90,03
OG14, dz.nr 40/13,Ø160;L=0m, Ro=89,46
dho=2,29, dhk= 0,1m, i=5%
istn. wodociąg
90,06
PVCØ200
1,0
3,5
10,0
10,0
Skala
1:100
1:500
proj.ϕ200
proj.ϕ200
proj.ϕ200
180°
proj.ϕ200
proj.ϕ200
210°
proj.ϕ200
proj.ϕ160
OG14

RZĘDNA TERENU	**91,80**		**91,70**		**91,75**	
RZĘDNA DNA KANAŁU	**89,23**		**89,28**		**89,36**	
ZAGŁĘBIENIE KANAŁU	**2,57**		**2,42**		**2,39**	
MATERIAŁ/SPADEK		PVCØ200				
DŁUGOŚCI				19,0		18,0
DŁUGOŚCI		13,0		37,0		
ODLEGŁOŚCI NARAST.	0,0		13,0			
	$S_{b}14$		$S_{b}15$		T6	

6

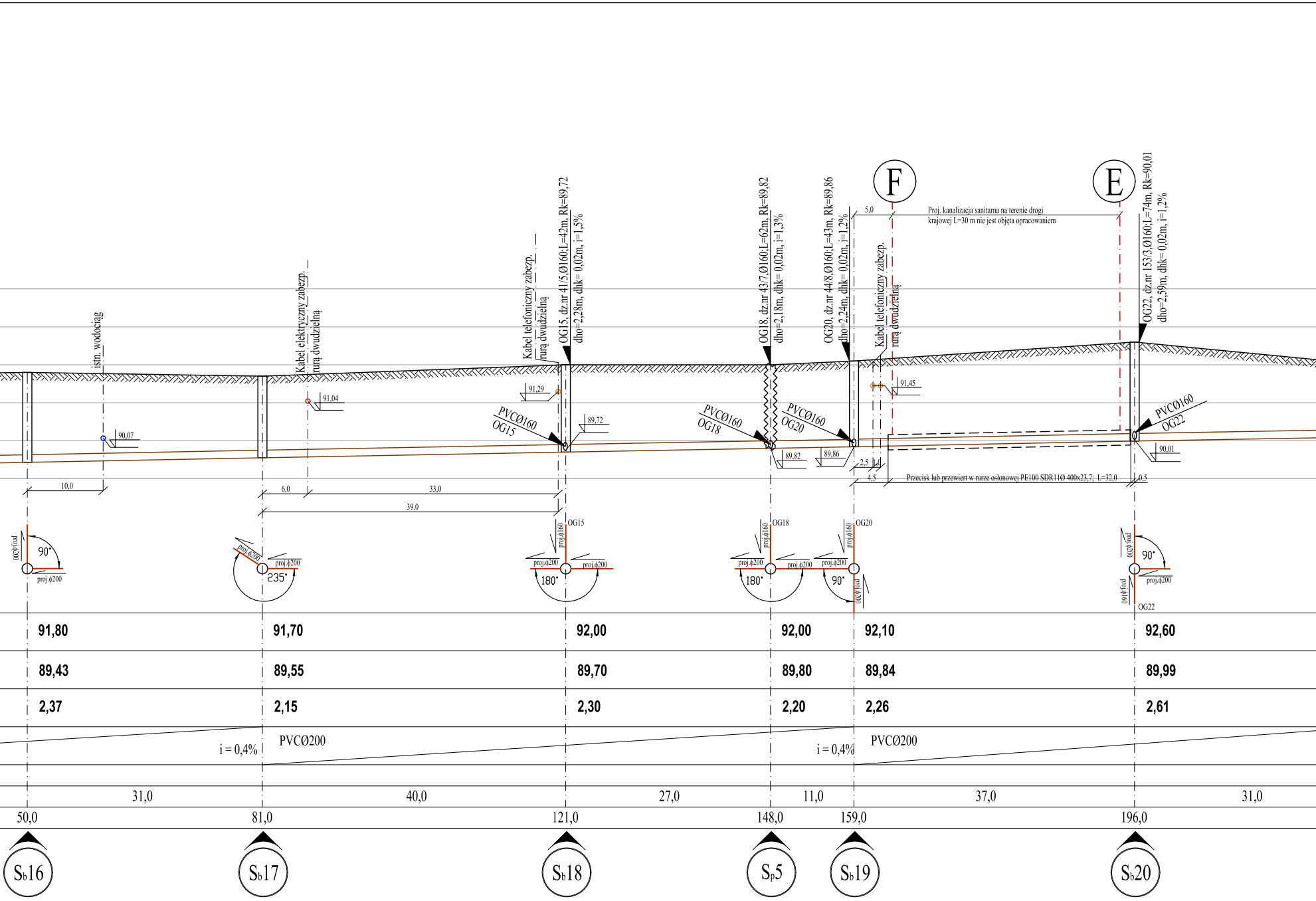
istn. wodociąg
90,07
10,0
Kabel elektryczny zabezp.
rurą dwudzielną
91,04
6,0
33,0
39,0
Kabel telefoniczny zabezp.
rurą dwudzielną
91,29
OG15, dz.nr 41/5,Ø160;L=42m, Rk=89,72
dho=2,28m, dhk= 0,02m, i=1,5%
PVCØ160
OG15
89,72
OG18, dz.nr 43/7,Ø160;L=62m, Rk=89,82
dho=2,18m, dhk= 0,02m, i=1,3%
PVCØ160
OG18
89,82
OG20, dz.nr 44/8,Ø160;L=43m, Rk=89,86
dho=2,24m, dhk= 0,02m, i=1,2%
PVCØ160
OG20
89,86
Kabel telefoniczny zabezp.
rurą dwudzielną
91,45
F
E
5,0
Proj. kanalizacja sanitarna na terenie drogi
krajowej L=30 m nie jest objęta opracowaniem
OG22, dz.nr 153/3,Ø160;L=74m, Rk=90,01
dho=2,59m, dhk= 0,02m, i=1,2%
PVCØ160
OG22
90,01
2,5
1,0
4,5
Przecisk lub przewiert w rurze osłonowej PE100 SDR11Ø 400x23,7; L=32,0
0,5
proj.ϕ200
90°
proj.ϕ200
proj.ϕ200
235°
proj.ϕ200
OG15
proj.ϕ160
proj.ϕ200
proj.ϕ200
180°
OG18
proj.ϕ160
proj.ϕ200
proj.ϕ200
180°
OG20
proj.ϕ160
proj.ϕ200
90°
proj.ϕ200
proj.ϕ200
90°
proj.ϕ200
proj.ϕ160
OG22
91,80
91,70
92,00
92,00
92,10
92,60
89,43
89,55
89,70
89,80
89,84
89,99
2,37
2,15
2,30
2,20
2,26
2,61
i = 0,4%
PVCØ200
i = 0,4%
PVCØ200
31,0
40,0
27,0
11,0
37,0
31,0
50,0
81,0
121,0
148,0
159,0
196,0
Sb16
Sb17
Sb18
Sp5
Sb19
Sb20

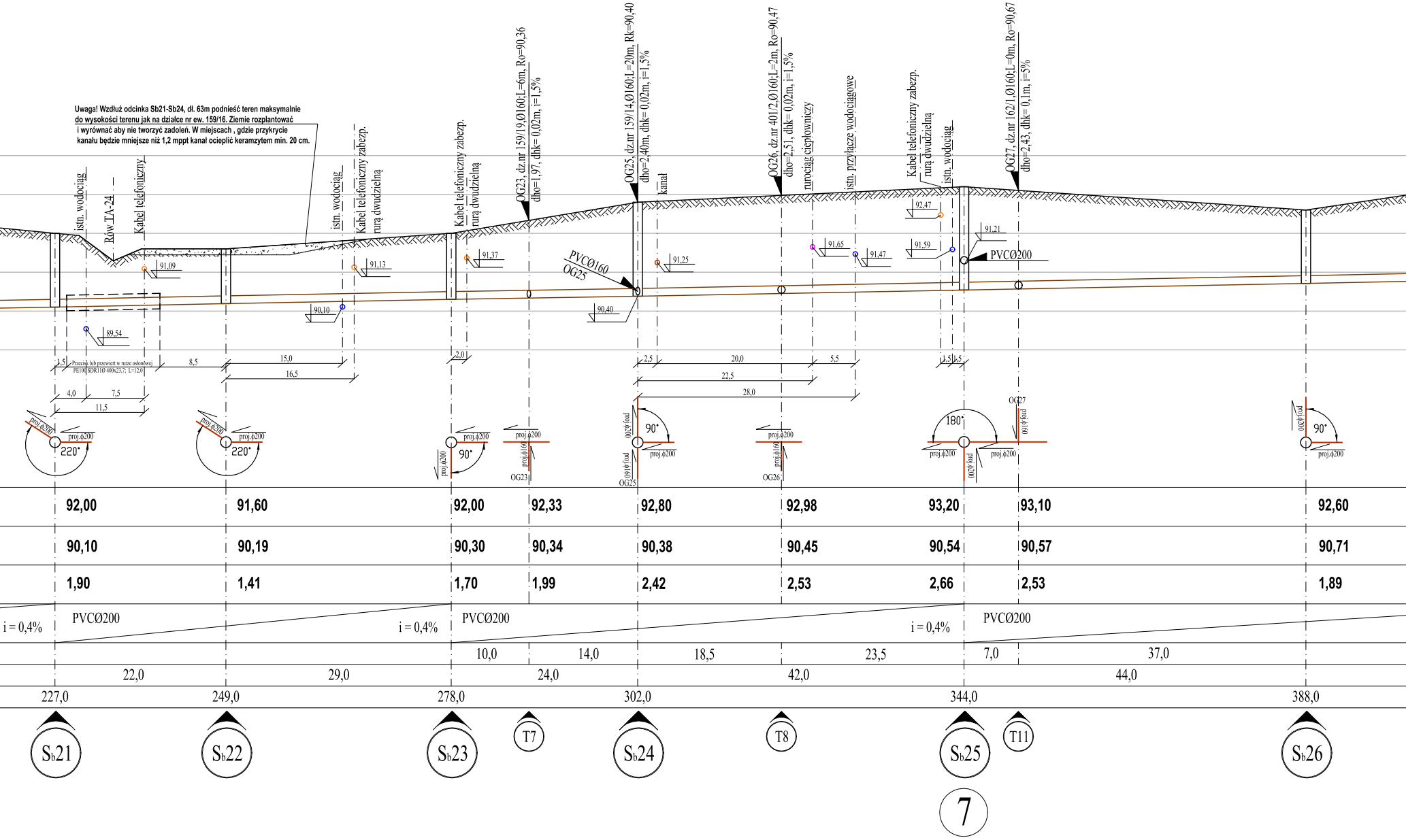

istn. wodociąg
Rów TA-24
Kabel telefoniczny
istn. wodociąg
Kabel telefoniczny zabezp. rurą dwudzielną
Kabel telefoniczny zabezp. rurą dwudzielną
OG23, dz.nr 159/19,Ø160;L=6m, Ro=90,36
dho=1,97, dhk= 0,02m, i=1,5%
OG25, dz.nr 159/14,Ø160;L=20m, Rk=90,40
dho=2,40m, dhk= 0,02m, i=1,5%
kanał
OG26, dz.nr 401/2,Ø160;L=2m, Ro=90,47
dho=2,51, dhk= 0,02m, i=1,5%
rurociąg ciepłowniczy
istn. przyłącze wodociągowe
Kabel telefoniczny zabezp. rurą dwudzielną
istn. wodociąg
OG27, dz.nr 162/1,Ø160;L=0m, Ro=90,67
dho=2,43, dhk= 0,1m, i=5%
91,09
89,54
90,10
91,13
91,37
PVCØ160
OG25
90,40
91,25
91,65
91,47
92,47
91,59
91,21
PVCØ200
1,5
Przecisk lub przewiert w rurze osłonowej
PE100 SDR11Ø 400x23,7; L=12,0
8,5
4,0
7,5
11,5
15,0
16,5
2,0
2,5
20,0
5,5
22,5
28,0
1,5
1,5
proj.ϕ200
proj.ϕ200
220°
proj.ϕ200
proj.ϕ200
220°
proj.ϕ200
proj.ϕ200
90°
proj.ϕ200
proj.ϕ160
OG23
proj.ϕ200
proj.ϕ200
90°
proj.ϕ160
OG25
proj.ϕ200
proj.ϕ160
OG26
180°
proj.ϕ200
proj.ϕ200
proj.ϕ200
OG27
proj.ϕ160
proj.ϕ200
90°
proj.ϕ200
92,00
91,60
92,00
92,33
92,80
92,98
93,20
93,10
92,60
90,10
90,19
90,30
90,34
90,38
90,45
90,54
90,57
90,71
1,90
1,41
1,70
1,99
2,42
2,53
2,66
2,53
1,89
i = 0,4%
PVCØ200
i = 0,4%
PVCØ200
i = 0,4%
PVCØ200
10,0
14,0
18,5
23,5
7,0
37,0
22,0
29,0
24,0
42,0
44,0
227,0
249,0
278,0
302,0
344,0
388,0
Sb21
Sb22
Sb23
T7
Sb24
T8
Sb25
T11
Sb26
7

Uwaga! Wzdłuż odcinka Sb21-Sb24, dł. 63m podnieść teren maksymalnie do wysokości terenu jak na działce nr ew. 159/16. Ziemie rozplantować i wyrównać aby nie tworzyć zadoleń. W miejscach , gdzie przykrycie kanału będzie mniejsze niż 1,2 mppt kanał ocieplić keramzytem min. 20 cm.

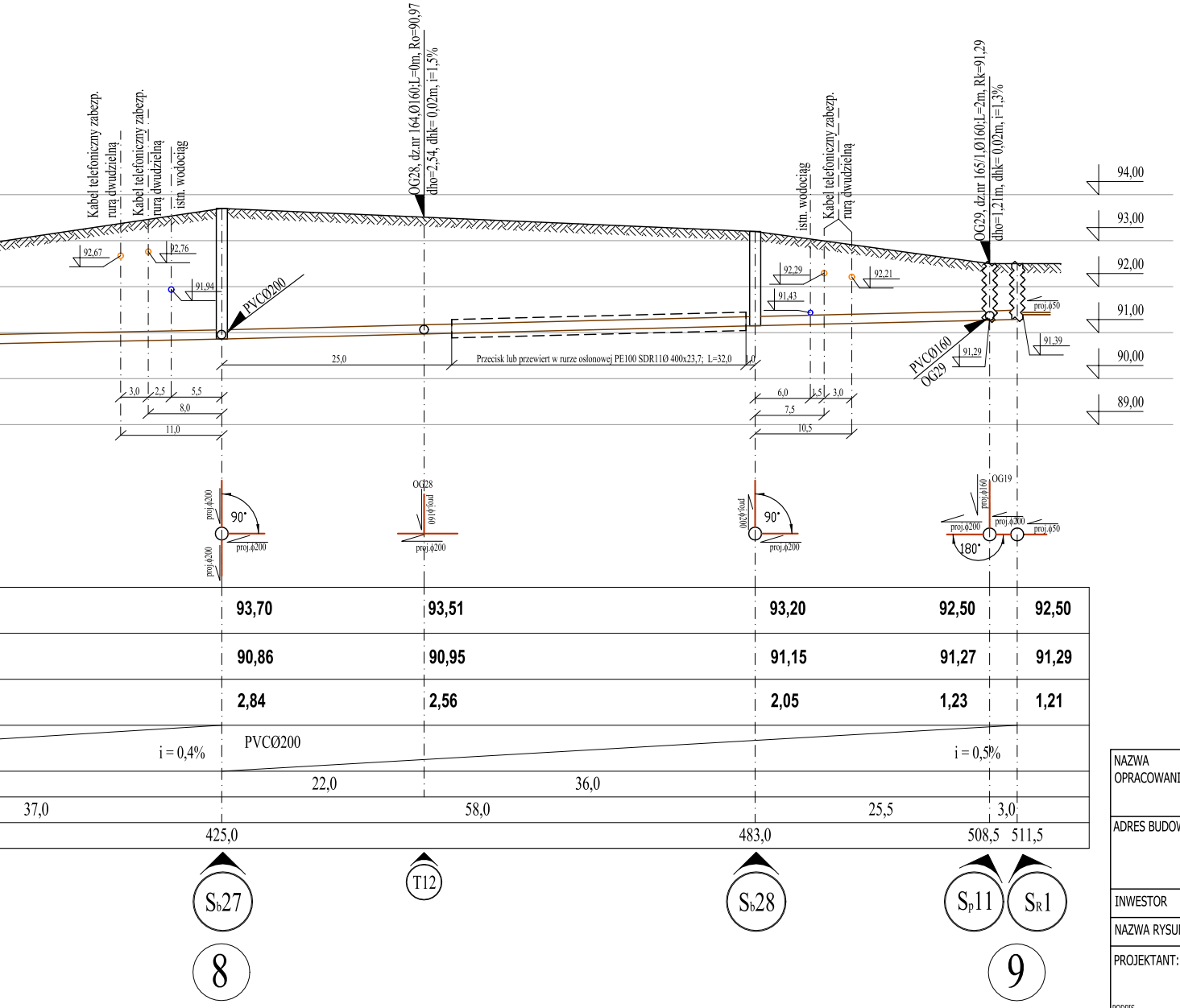
Kabel telefoniczny zabezp.
rurą dwudzielną
Kabel telefoniczny zabezp.
rurą dwudzielną
istn. wodociąg
OG28, dz.nr 164,Ø160;L=0m, Ro=90,97
dho=2,54, dhk= 0,02m, i=1,5%
istn. wodociąg
Kabel telefoniczny zabezp.
rurą dwudzielną
OG29, dz.nr 165/1,Ø160;L=2m, Rk=91,29
dho=1,21m, dhk= 0,02m, i=1,3%
94,00
93,00
92,00
91,00
90,00
89,00
92,67
92,76
91,94
PVCØ200
92,29
91,43
92,21
proj.ϕ50
91,39
91,29
PVCØ160
OG29
25,0
Przecisk lub przewiert w rurze osłonowej PE100 SDR11Ø 400x23,7; L=32,0
1,0
3,0
2,5
5,5
8,0
11,0
6,0
1,5
3,0
7,5
10,5
proj.ϕ200
90°
proj.ϕ200
proj.ϕ200
OG28
proj.ϕ160
proj.ϕ200
proj.ϕ200
90°
proj.ϕ200
proj.ϕ160
OG19
proj.ϕ200
proj.ϕ200
proj.ϕ50
180°
93,70
93,51
93,20
92,50
92,50
90,86
90,95
91,15
91,27
91,29
2,84
2,56
2,05
1,23
1,21
i = 0,4%
PVCØ200
i = 0,5%
22,0
36,0
37,0
58,0
25,5
3,0
425,0
483,0
508,5
511,5
Sb27
T12
Sb28
Sp11
SR1
8
9

PROJEKTOWANE DŁUGOŚCI :

KANAŁY GRAWITACYJNE :

ODC. 1 - 1.1 : PVCØ200mm, L = 32 m
ODC. 1.1 - 1.2 :
PVCØ200mm, L = 26 m
PVCØ160mm, L = 4 m/1szt.
ODC. 1.1 - 1.3 :
PVCØ200mm, L = 212 m
PVCØ160mm, L = 25 m/7szt.
ODC. 2 - 3 :
PVCØ200mm, L = 216,5 m
PVCØ160mm, L = 18 m/4szt.
ODC. 3 - 3.1 :
PVCØ200mm, L = 47 m
PVCØ160mm, L = 68 m/2szt.
ODC. 3 - 4 : PVCØ200mm, L = 58 m
ODC. 4 - 4.1 :
PVCØ200mm, L = 90 m
PVCØ160mm, L = 4 m/2szt.
ODC. 4 - 5 :
PVCØ200mm, L = 66 m
PVCØ160mm, L = 0 m/1szt.
ODC. 5 - 5.1 :
PVCØ200mm, L = 168 m
PVCØ160mm, L = 38 m/2szt.
ODC. 5 - 6 : PVCØ200mm, L = 34 m
ODC. 6 - 6.1 :
PVCØ200mm, L = 264 m
PVCØ160mm, L = 35 m/8szt.
ODC. 6 - 7 :
PVCØ200mm, L = 314 m
PVCØ160mm, L = 253 m/13szt.
ODC. 7 - 7.1 : PVCØ200mm, L = 3 m
ODC. 7 - 8 :
PVCØ200mm, L = 81 m
PVCØ160mm, L = 0 m/1szt.
ODC. 8 - 8.1 : PVCØ200mm, L = 9 m
ODC. 8.1 - 8.1 :
PVCØ200mm, L =113 m
PVCØ160mm, L = 30 m/4szt.
ODC. 8.1 - 8.3 : PVCØ200mm, L = 35 m
ODC. 8 - 9 :
PVCØ200mm, L = 86,5 m
PVCØ160mm, L = 2 m/2szt.

ŁĄCZNA DŁUGOŚĆ :

PVCØ200mm, L = 1855m
PVCØ160mm, L = 477m/47szt.
SUMA : L = 2332,0 m

PRZEWODY CIŚNIENIOWE:

ODC. 9 - 10 :
PEØ50mm, L = 96 m
PEØ40mm, L = 44 m/2szt.
ODC. 7.1 - 11 :
PEØ50mm, L = 136 m
PEØ40mm, L = 124 m/4szt.
ODC. Pp7 - 8.3 :
PEØ40mm, L = 55 m/1szt.

ŁĄCZNA DŁUGOŚĆ :

PEØ63mm, L = 136 m
PEØ50mm, L = 96 m
PEØ40mm, L = 223 m/7szt.
SUMA : L = 455 m

SUMA DŁUGOSCI KANAŁY I PRZEWODY SANITARNE : L = 2787,0 m

NAZWA OPRACOWANIA	***BUDOWA SIECI KANALIZACJI SANITARNEJ : GRAWITACYJNEJ WRAZ Z ODGAŁĘZIENIAMI ORAZ CIŚNIENIOWEJ Z ODGAŁĘZIENIAMI CIŚNIENIOWYMI ZAKOŃCZONYMI PRZYDOMOWYMI PRZEPOMPOWNIAMI ŚCIEKÓW WZDŁUŻ ULICY SOCHACZEWSKIEJ - ZLEWNIA NR 2 - WŁĄCZENIE DO KANAŁU W UL. TOPOLOWEJ***		
ADRES BUDOWY	***Działki nr ew. 32/13, 33, 34/1,34/4, 35/2, 35/3, 35/6, 36, 39, 40/3, 40/13, 41/5, 41/6, 42, 43/7, 43/8 , 44/3, 44/4, 44/9, 44/15, 45/1, 46/2, 47, 121/9, 124/3, 139/11, 142, 150/2, 150/4, 153/1, 158/1, 158/7, 159/15, 159/18, 161/1, 161/2, 162/1 , 162/2 ,163/4 ,163/5, 163/6, 163/7, 163/8, 164, 165/1, 165/3, 165/4, 165/5, 195/1, 400/2 w obrębie ew. Paprotnia w jednostce ewidencyjnej gmina Teresin***		
INWESTOR	***Gmina Teresin, ul. Zielona 20; 96-515 Teresin***		
NAZWA RYSUNKU	**PRZEKRÓJ PODŁUŻNY PO TRASIE SIECI KANALIZACJI SANITARNEJ**		
PROJEKTANT: PODPIS	***inż. Hanna Szustecka ,upr. bud. nr 57/90/Sk-ce***	Data opr.: Luty 2016r. Branża sanitarna	Skala: 100/500
SPRAWDZIŁ: PODPIS	***mgr inż. Magdalena Najmrocka , upr. bud. nr 12/96***	Faza oprac. Proj.Budow.	Nr Rys : 3 A/B

LEGENDA :

- S_{istn} — nazwa studni istniejacej bet.Ø1200mm
- S.1 — nazwa studni rew.-poł. bet.Ø1200mm
- S.2 — nazwa studni rew.-poł. z tworzyw sztucznychØ400-425mm
- S_R — nazwa studni rozprężnej bet.Ø1200mm lub z tw. sztucznych Ø600mm
- S_{PL} — nazwa studni płuczącej bet.Ø1200mm
- T1 — nazwa trójników Ø200/160mm
- Tr1 — nazwa trójników Ø50/40, 63/40mm

OG1 - nr odgałęzienia sieci sanitarnej grawitacyjnej

Pp1 - nr przydomowej przepompowni ścieków odgałęzienia sieci sanitarnej ciśnieniowej

Dz. nr 12 - nr ew. działki, w kierunku której proj. się odgałęzienie sieci sanitarnej

L = 3 m - długość odgałęzienia sieci sanitarnej

Rk= 95,40 - rzędna dna rury odgałęzienia sieci sanitarnej przy połączeniu ze studnią

Ro=85,50 - rzędna dna rury odgałęzienia sieci sanitarnej przy połączeniu z trójnikiem

i=1,5% - spadek kanału sanitarnego

dho = 1,7 m - różnica wysokości dna rury odgałęzienia sieci sanitarnej i powierzchni terenu

dhk = 0,02 m - różnica wysokości dna rury kolektora głównego sieci sanitarnej i dna rury odgałęzienia sieci sanitarnej

UWAGI :

- PRZYJĘTO NASTĘPUJĄSE DANE UZBROJENIA TERENU:
  - kanalizacja - rzędne na mapie
  - wodociąg - oś przewodu 1,6 m od poziomu terenu lub rzędne na mapie,
  - kabel telekomunikacyjny - oś kabla 0,7 m od poziomu terenu
  - kabel energetyczny - oś kabla 0,7 m od poziomu terenu
- **Przed wykonaniem kanałów sanitarnych należy potwierdzić zagłębienie istn.uzbrojenia podziemnego.**
- **W przypadku kolizji wysokościowej z istn. uzbrojeniem należy niezwłocznie powiadomić Inwestora, Projektanta, Inspektora Nadzoru i postępować zgodnie z ich wytycznymi.**
- **Kanalizacja sanitarna prowadzona jest w terenie zdrenowanym. Drenaże nie są zinwentaryzowane, jako urządznia melioracyjne są objęte ochroną . Wykonując roboty w ich sąsiedztwie należy zachować ostrożność, by nie spowodować uszkodzeń urządzeń. Postępować zgodnie z wytycznymi WZMiUW.**

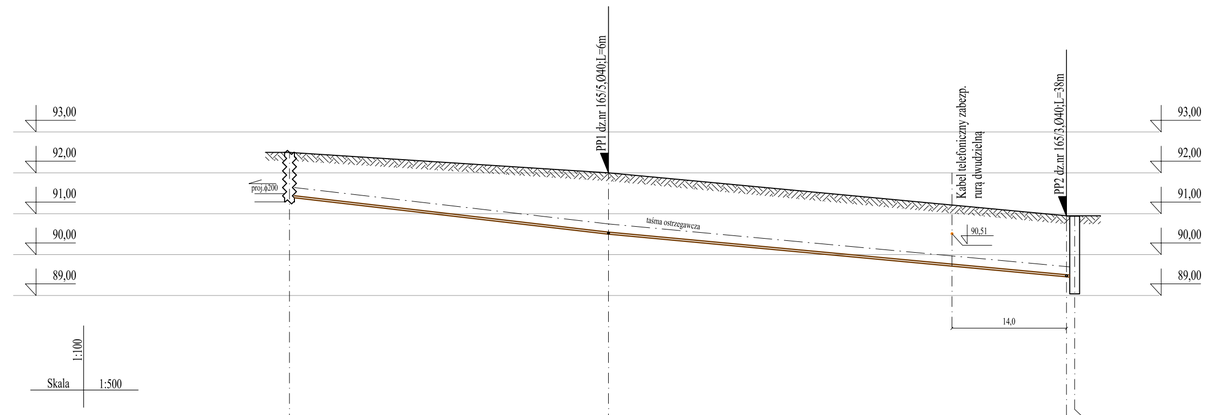

RZĘDNA TERENU	92,50	92,50		92,00		90,95	90,95	90,95
RZĘDNA OSI PRZEWODU	91,29	91,39		90,50		89,45	89,45	89,05
ZAGŁĘBIENIE PRZEWODU	1,21	1,11		1,50		1,50	1,50	1,90
MATERIAŁ/SPADEK		PEØ50	i=2,3%	PEØ50			i=1,8%	
DŁUGOŚCI								
DŁUGOŚCI		39,0			56,0		1,0	
ODLEGŁOŚCI NARAST.	0,0		39,0			95,0	96,0	

S_R1 9 — Tr1 — Tr2 — $S_{PL}1$ 10

PROJEKTOWANE DŁUGOŚCI :

KANAŁY GRAWITACYJNE :

ODC. 1 - 1.1 : PVCØ200mm, L = 32 m

ODC. 1.1 - 1.2 :
PVCØ200mm, L = 26 m
PVCØ160mm, L = 4 m/1szt.

ODC. 1.1 - 1.3 :
PVCØ200mm, L = 212 m
PVCØ160mm, L = 25 m/7szt.

ODC. 2 - 3 :
PVCØ200mm, L = 216,5 m
PVCØ160mm, L = 18 m/4szt.

ODC. 3 - 3.1 :
PVCØ200mm, L = 47 m
PVCØ160mm, L = 68 m/2szt.

ODC. 3 - 4 : PVCØ200mm, L = 58 m

ODC. 4 - 4.1 :
PVCØ200mm, L = 90 m
PVCØ160mm, L = 4 m/2szt.

ODC. 4 - 5 :
PVCØ200mm, L = 66 m
PVCØ160mm, L = 0 m/1szt.

ODC. 5 - 5.1 :
PVCØ200mm, L = 168 m
PVCØ160mm, L = 38 m/2szt.

ODC. 5 - 6 : PVCØ200mm, L = 34 m

ODC. 6 - 6.1 :
PVCØ200mm, L = 264 m
PVCØ160mm, L = 35 m/8szt.

ODC. 6 - 7 :
PVCØ200mm, L = 314 m
PVCØ160mm, L = 253 m/13szt.

ODC. 7 - 7.1 : PVCØ200mm, L = 3 m

ODC. 7 - 8 :
PVCØ200mm, L = 81 m
PVCØ160mm, L = 0 m/1szt.

ODC. 8 - 8.1 : PVCØ200mm, L = 9 m

ODC. 8.1 - 8.1 :
PVCØ200mm, L =113 m
PVCØ160mm, L = 30 m/4szt.

ODC. 8.1 - 8.3 : PVCØ200mm, L = 35 m

ODC. 8 - 9 :
PVCØ200mm, L = 86,5 m
PVCØ160mm, L = 2 m/2szt.

ŁĄCZNA DŁUGOŚĆ :
PVCØ200mm, L = 1855m
PVCØ160mm, L = 477m/47szt.
SUMA : L = 2332,0 m

PRZEWODY CIŚNIENIOWE:

ODC. 9 - 10 :
PEØ50mm, L = 96 m
PEØ40mm, L = 44 m/2szt.

ODC. 7.1 - 11 :
PEØ50mm, L = 136 m
PEØ40mm, L = 124 m/4szt.

ODC. Pp7 - 8.3 :
PEØ40mm, L = 55 m/1szt.

ŁĄCZNA DŁUGOŚĆ :
PEØ63mm, L = 136 m
PEØ50mm, L = 96 m
PEØ40mm, L = 223 m/7szt.
SUMA : L = 455 m

SUMA DŁUGOSCI KANAŁY I PRZEWODY SANITARNE : L = 2787,0 m

NAZWA OPRACOWANIA	***BUDOWA SIECI KANALIZACJI SANITARNEJ : GRAWITACYJNEJ WRAZ Z ODGAŁĘZIENIAMI ORAZ CIŚNIENIOWEJ Z ODGAŁĘZIENIAMI CIŚNIENIOWYMI ZAKOŃCZONYMI PRZYDOMOWYMI PRZEPOMPOWNIAMI ŚCIEKÓW WZDŁUŻ ULICY SOCHACZEWSKIEJ - ZLEWNIA NR 2 - WŁĄCZENIE DO KANAŁU W UL. TOPOLOWEJ***		
ADRES BUDOWY	***Działki nr ew. 32/13, 33, 34/1,34/4, 35/2, 35/3, 35/6, 36, 39, 40/3, 40/13, 41/5, 41/6, 42, 43/7, 43/8, 44/3, 44/4, 44/9, 44/15, 45/1, 46/2, 47, 121/9, 124/3, 139/11, 142, 150/2, 150/4, 153/1, 158/1, 158/7, 159/15, 159/18, 161/1, 161/2, 162/1 , 162/2 ,163/4 ,163/5, 163/6, 163/7, 163/8, 164, 165/1, 165/3, 165/4, 165/5, 195/1, 400/2 w obrębie ew. Paprotnia w jednostce ewidencyjnej gmina Teresin***		
INWESTOR	***Gmina Teresin, ul. Zielona 20; 96-515 Teresin***		
NAZWA RYSUNKU	**PRZEKRÓJ PODŁUŻNY PO TRASIE SIECI KANALIZACJI SANITARNEJ**		
PROJEKTANT: PODPIS	*inż. Hanna Szustecka ,upr. bud. nr 57/90/Sk-ce*	Data opr.: Luty 2016r.	
		Branża sanitarna	Skala: 100/500
SPRAWDZIŁ: PODPIS	*mgr inż. Magdalena Najmrocka , upr. bud. nr 12/96*	Faza oprac. Proj.Budow.	Nr Rys : 4 A/B

LEGENDA :

- S.. — nazwa studni istniejącej fi=Ø1200mm
- S.1 — nazwa studni rew.-pol. fi=Ø1200mm
- S.2 — nazwa studni rew.-pol. z tworzyw sztucznych fiØ400-425mm
- S.. — nazwa studni rozprężnej fi=Ø1200mm lub z rw. sztucznych Ø600mm
- S.. — nazwa studni płucznej fi=Ø1200mm
- P.. — nazwa trójników Ø200/160mm
- 3/3 — nazwa trójników Ø50/40, 63/40mm

OGI - nr odgałęzienia sieci sanitarnej grawitacyjnej

Pp1 - nr przyłączonej przyposmowych ścieków odgałęzienia sieci sanitarnej (istniejącej)

Dz. nr 12 - nr ew. działki, w kierunku której proj. się odgałęzienie sieci sanitarnej

1 – 3 m - długość odgałęzienia sieci sanitarnej

Rz- 95,40 - rzędna dna rury odgałęzienia sieci sanitarnej przy połączeniu ze studnią

Rz-95,50 - rzędna dna rury odgałęzienia sieci sanitarnej przy połączeniu z trójnikiem

i=1,5% - spadek kanału sanitarnego

dbz = 1,7 m - różnica wysokości dna rury odgałęzienia sieci sanitarnej i powierzchni terenu

dk = 0,02 m - różnica wysokości dna rury kolektora głównego sieci sanitarnej i dna rury odgałęzienia sieci sanitarnej

UWAGI :

- PRZYJĘTO NASTĘPUJĄCE DANE UZBROJENIA TERENU:
  kanalizacja - rzędne na mapie
  wodociąg - od przewodu 1,0 m od poziomu terenu lub rzędne na mapie,
  kabel telekomunikacyjny - od kabla 0,7 m od poziomu terenu
  kabel energetyczny - od kabla 0,7 m od poziomu terenu
- **Przed wykonaniem kanałów sanitarnych należy potwierdzić zagłębienie istn.uzbrojenia podziemnego.**
- **W przypadku kolizji wysokościowej z istn. uzbrojeniem należy niezwłocznie powiadomić Inwestora, Projektanta, Inspektora Nadzoru i postępować zgodnie z ich wytycznymi.**
- **Kanalizacja sanitarna prowadzona jest w terenie zdrenowanym. Drenaże nie są zinwentaryzowane, jako urządzenia melioracyjne są objęte ochroną. Wykonując roboty w ich sąsiedztwie należy zachować ostrożność, by nie spowodować uszkodzeń urządzeń. Postępowanie zgodnie z wytycznymi WZMiUW.**

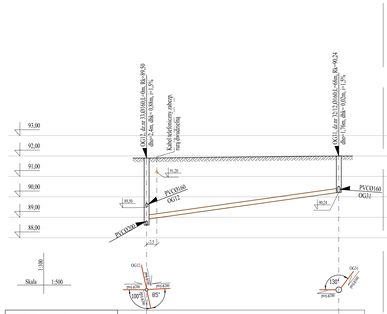
OGI1, d=w 110/100/63 +/-0bs, Rz=95,50
dbz=1,20m, dk=-0,02m, i=1,5%
Kanał kolektorowy zbiorczy
rura dwudzielna
OGI1, d=w 125/110/63 +/-0bs, Rz=94,24
dbz=1,70m, dk=-0,02m, i=1,5%
PVCO160
OGI1
PVCO160
OGI3
PVCO200
19,50
19,50
26,24
93,00
92,00
91,00
90,00
89,00
88,00
Skala 1:100
1:500
OGI1
OGI3
135°
135°
135°
135°
Ø=0,200
Ø=0,200
Ø=0,200

LEGENDA :

- S.. — nazwa studni istniejącej bet.ØI200mm
- S.1 — nazwa studni rew.-pol. bet.ØI200mm
- S.2 — nazwa studni rew.-pol. z tworzyw sztucznych Ø400-425mm
- S. — nazwa studni rozprężnej bet.ØI200mm lub z tw. sztucznych Ø600mm
- S.. — nazwa studni płucznej bet.ØI200mm
- TI — nazwa trójników Ø300/160mm
- TrI — nazwa trójników Ø50/40, 63/40mm

OG1 - nr odgałęzienia sieci sanitarnej grawitacyjnej

Pp1 - nr przydomowej przepompowni ścieków odgałęzienia sieci sanitarnej ciśnieniowej

Dz. nr 12 - nr ew. działki, w kierunku której proj. się odgałęzienie sieci sanitarnej

L = 3 m - długość odgałęzienia sieci sanitarnej

Rś=95,40 - rzędna dna rury odgałęzienia sieci sanitarnej przy połączeniu ze studnią

Rz=85,50 - rzędna dna rury odgałęzienia sieci sanitarnej przy połączeniu z trójnikiem

i=1,5% - spadek kanału sanitarnego

dbo = 1,7 m - różnica wysokości dna rury odgałęzienia sieci sanitarnej i powierzchni terenu

dtk = 0,02 m - różnica wysokości dna rury kolektora głównego sieci sanitarnej i dna rury odgałęzienia sieci sanitarnej

UWAGI :

- PRZYJĘTO NASTĘPUJĄCE DANE UZBROJENIA TERENU:
  - kanalizacja - rzędne na mapie
  - wodociąg - oś przewodu 1,6 m od poziomu terenu lub rzędne na mapie,
  - kabel telekomunikacyjny - oś kabla 0,7 m od poziomu terenu
  - kabel energetyczny - oś kabla 0,7 m od poziomu terenu
- **Przed wykonaniem kanałów sanitarnych należy potwierdzić zagłębienie istn.uzbrojenia podziemnego.**
- **W przypadku kolizji wysokościowej z istn. uzbrojeniem należy niezwłocznie powiadomić Inwestora, Projektanta, Inspektora Nadzoru i postępować zgodnie z ich wytycznymi.**
- **Kanalizacja sanitarna prowadzona jest w terenie zdrenowanym. Drenaże nie są zinwentaryzowane, jako urządzenia melioracyjne są objęte ochroną . Wykonując roboty w ich sąsiedztwie należy zachować ostrożność, by nie spowodować uszkodzeń urządzeń. Postępować zgodnie z wytycznymi WZMUW.**

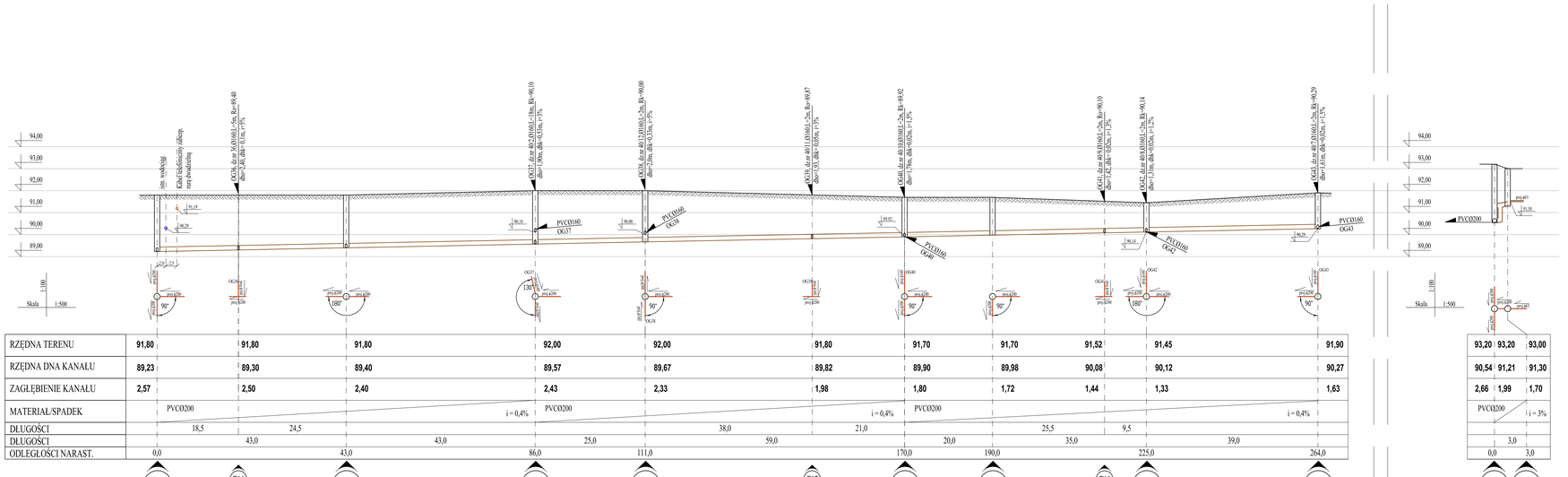

RZĘDNA TERENU	91,80	91,80	91,80	92,00	92,00	91,80	91,70	91,70	91,52	91,45	91,90
RZĘDNA DNA KANAŁU	89,23	89,30	89,40	89,57	89,67	89,82	89,90	89,98	90,08	90,12	90,27
ZAGŁĘBIENIE KANAŁU	2,57	2,50	2,40	2,43	2,33	1,98	1,80	1,72	1,44	1,33	1,63
MATERIAŁ/SPADEK	PVC0200			i = 0,4% PVC0200			i = 0,4% PVC0200				i = 0,4%
DŁUGOŚCI	18,5	24,5			38,0			25,5	9,5		
DŁUGOŚCI	43,0		43,0	25,0		59,0	20,0		35,0	39,0	
ODLEGŁOŚCI NARAST.	0,0		43,0	86,0	111,0		170,0	190,0	225,0		264,0

S.14 T16 S.34 S.35 S.36 T17 S.37 S.38 T18 S.39 S.40

6 6.1

	93,20	93,20	93,00
	90,54	91,21	91,30
	2,66	1,99	1,70
PVC0200			i = 3%
	3,0		
	0,0	3,0	

S.25 S.2

7 7.1

PROJEKTOWANE DŁUGOŚCI :

KANAŁY GRAWITACYJNE :

OGC 1- 1.1 : PVC0200mm, L = 32 m

OGC 1.1 - 1.2 :
PVC0200mm, L = 26 m
PVC0160mm, L = 4 m/1szt.

OGC 1.1 - 1.3 :
PVC0200mm, L = 212 m
PVC0160mm, L = 35 m/7szt.

OGC 2 - 3 :
PVC0200mm, L = 216,5 m
PVC0160mm, L = 18 m/4szt.

OGC 3 - 3.1 :
PVC0200mm, L = 47 m
PVC0160mm, L = 68 m/2szt.

OGC 3 - 4 : PVC0200mm, L = 56 m

OGC 4 - 4.1 :
PVC0200mm, L = 90 m
PVC0160mm, L = 4 m/2szt.

OGC 4.1 - 5 :
PVC0200mm, L = 66 m
PVC0160mm, L = 8 m/1szt.

OGC 5 - 5.1 :
PVC0200mm, L = 168 m
PVC0160mm, L = 38 m/2szt.

OGC 5 - 6 : PVC0200mm, L = 34 m

OGC 6 - 6.1 :
PVC0200mm, L = 264 m
PVC0160mm, L = 35 m/8szt.

OGC 6.1 - 7 :
PVC0200mm, L = 214 m
PVC0160mm, L = 25 m/13szt.

OGC 7 - 7.1 : PVC0200mm, L = 3 m

OGC 7.1 - 8 :
PVC0200mm, L = 81 m
PVC0160mm, L = 8 m/1szt.

OGC 8 - 8.1 : PVC0200mm, L = 9 m

OGC 8.1 - 8.1 :
PVC0200mm, L =113 m
PVC0160mm, L = 30 m/4szt.

OGC 8.1 - 8.3 : PVC0200mm, L = 35 m

OGC 8 - 9 :
PVC0200mm, L = 96,5 m
PVC0160mm, L = 2 m/2szt.

ŁĄCZNA DŁUGOŚĆ :
PVC0200mm, L = 1855m
PVC0160mm, L = 477m/47szt.
SUMA : L = 2332,0 m

PRZEWODY CIŚNIENIOWE:

OGC 9 - 10 :
PE200mm, L = 96 m
PE32mm, L = 44 m/2szt.

OGC 7.1 - 11 :
PE200mm, L = 191 m
PE40mm, L = 124 m/4szt.

OGC Pp1 - 8.3 :
PE90mm, L = 35 m/1szt.

ŁĄCZNA DŁUGOŚĆ :
PE90mm, L = 130 m
PE200mm, L = 96 m
PE40mm, L = 223 m/7szt.
SUMA : L = 450 m

SUMA DŁUGOŚCI KANAŁY I PRZEWODY ŚANITARNE : L = 2787,0 m

NAZWA OPRACOWANIA	*BUDOWA SIECI KANALIZACJI SANITARNEJ - GRAWITACYJNEJ WRAZ Z ODGAŁĘZIENIAMI ORAZ CIŚNIENIOWEJ Z ODGAŁĘZIENIAMI CIŚNIENIOWYMI ZAKOŃCZONYMI PRZYDOMOWYMI PRZEPOMPOWNIAMI ŚCIEKÓW WZDŁUŻ ULICY SOCHACZEWSKIEJ - ZLEWNIA NR 2 - WŁĄCZENIE DO KANAŁU W UL. TOPOLOWEJ*
ADRES BUDOWY	*Działki nr ew. 22/13, 33, 34/1,34/4, 35/2, 35/3, 35/6, 36, 39, 40/3, 40/12, 41/5, 41/6, 42, 43/7, 43/9, 44/3, 44/4, 44/5, 44/10, 45/1, 46/2, 47, 131/9, 134/3, 139/11, 142, 150/2, 150/4, 153/1, 158/1, 158/7, 159/15, 159/16, 161/1, 161/2, 162/1, 162/2, 163/4,163/5, 163/6, 163/7, 163/8, 164, 165/1, 165/3, 165/4, 165/5, 166/1, 400/2 w obrębie ew. Paprotnia w jednostce ewidencyjnej gmina Teresin*
INWESTOR	*Gmina Teresin, ul. Zielona 20; 96-515 Teresin*
NAZWA RYSUNKU	PRZEKRÓJ PODŁUŻNY PO TRASIE SIECI KANALIZACJI SANITARNEJ
PROJEKTANT: inż. Hanna Szostecka, upr. bud. nr 57/90/Sk-ce	Data opr.: Luty 2019r.
PODPIS	Branża: sanitarna — Skala: 100/500
SPRAWDZIŁ: mgr inż. Magdalena Najmrocka , upr. bud. nr 12/96	Data spraw.: Luty 2019r.
PODPIS	Nr Rys : 6A/B

LEGENDA :

- S$_{istn}$ — nazwa studni istniejącej bet.Ø1200mm
- S.1 — nazwa studni rew.-pol. bet.Ø1200mm
- S.2 — nazwa studni rew.-pol. z tworzyw sztucznychØ400-425mm
- S$_r$ — nazwa studni rozprężnej bet.Ø1200mm lub z tw. sztucznych Ø600mm
- S$_p$ — nazwa studni płucznej bet.Ø1200mm
- T1 — nazwa trójników Ø200/160mm
- Tr1 — nazwa trójników Ø50/40, 63/40mm

OG1 - nr odgałęzienia sieci sanitarnej grawitacyjnej

Pp1 - nr przydomowej przepompowni ścieków odgałęzienia sieci sanitarnej ciśnieniowej

Dz. nr 12 - nr ew. działki, w kierunku której proj. się odgałęzienie sieci sanitarnej

L = 3 m - długość odgałęzienia sieci sanitarnej

Rk= 95,40 - rzędna dna rury odgałęzienia sieci sanitarnej przy połączeniu ze studnią

Ro=85,50 - rzędna dna rury odgałęzienia sieci sanitarnej przy połączeniu z trójnikiem

i=1,5% - spadek kanału sanitarnego

dho = 1,7 m - różnica wysokości dna rury odgałęzienia sieci sanitarnej i powierzchni terenu

dhk = 0,02 m - różnica wysokości dna rury kolektora głównego sieci sanitarnej i dna rury odgałęzienia sieci sanitarnej

UWAGI :

- PRZYJĘTO NASTĘPUJĄCE DANE UZBROJENIA TERENU:
  - kanalizacja - rzędne na mapie
  - wodociąg - oś przewodu 1,6 m od poziomu terenu lub rzędne na mapie,
  - kabel telekomunikacyjny - oś kabla 0,7 m od poziomu terenu
  - kabel energetyczny - oś kabla 0,7 m od poziomu terenu
- **Przed wykonaniem kanałów sanitarnych należy potwierdzić zagłębienie istn.uzbrojenia podziemnego.**
- **W przypadku kolizji wysokościowej z istn. uzbrojeniem należy niezwłocznie powiadomić Inwestora, Projektanta, Inspektora Nadzoru i postępować zgodnie z ich wytycznymi.**
- **Kanalizacja sanitarna prowadzona jest w terenie zdrenowanym. Drenaże nie są zinwentaryzowane, jako urządzenia melioracyjne są objęte ochroną . Wykonując roboty w ich sąsiedztwie należy zachować ostrożność, by nie spowodować uszkodzeń urządzeń. Postępować zgodnie z wytycznymi WZMIUW.**

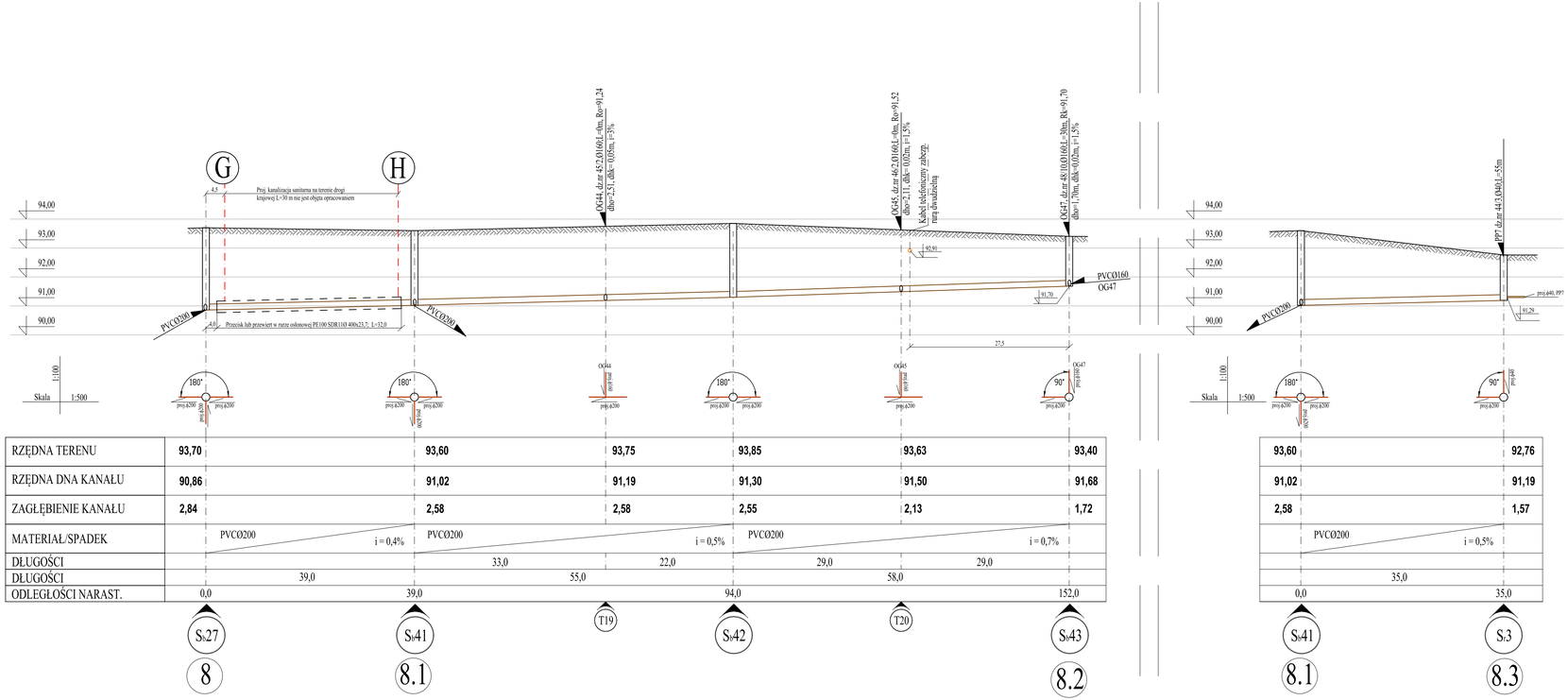

RZĘDNA TERENU	93,70	93,60	93,75	93,85	93,63	93,40
RZĘDNA DNA KANAŁU	90,86	91,02	91,19	91,30	91,50	91,68
ZAGŁĘBIENIE KANAŁU	2,84	2,58	2,58	2,55	2,13	1,72
MATERIAŁ/SPADEK	PVC Ø200 i = 0,4%	PVC Ø200 i = 0,5%		PVC Ø200 i = 0,7%		
DŁUGOŚCI		33,0	22,0	29,0	29,0	
DŁUGOŚCI	39,0		55,0	58,0		
ODLEGŁOŚCI NARAST.	0,0	39,0	94,0	152,0		
S.27 / 8	S.41 / 8.1	T19	S.42	T20	S.43 / 8.2		

RZĘDNA TERENU	93,60	92,76
RZĘDNA DNA KANAŁU	91,02	91,19
ZAGŁĘBIENIE KANAŁU	2,58	1,57
MATERIAŁ/SPADEK	PVC Ø200 i = 0,5%	
DŁUGOŚCI	35,0	
ODLEGŁOŚCI NARAST.	0,0	35,0
S.41 / 8.1	S.3 / 8.3	

PROJEKTOWANE DŁUGOŚCI :

KANAŁY GRAWITACYJNE :

ODC. 1 - 1.1 : PVCØ200mm, L = 32 m

ODC. 1.1 - 1.2 :
PVCØ200mm, L = 26 m
PVCØ160mm, L = 4 m/1szt.

ODC. 1.1 - 1.3 :
PVCØ200mm, L = 212 m
PVCØ160mm, L = 25 m/7szt.

ODC. 2 - 2.1 :
PVCØ200mm, L = 216,5 m
PVCØ160mm, L = 18 m/4szt.

ODC. 3 - 3.1 :
PVCØ200mm, L = 47 m
PVCØ160mm, L = 68 m/2szt.

ODC. 3 - 4 : PVCØ200mm, L = 58 m

ODC. 4 - 4.1 :
PVCØ200mm, L = 90 m
PVCØ160mm, L = 4 m/2szt.

ODC. 4 - 5 :
PVCØ200mm, L = 66 m
PVCØ160mm, L = 0 m/1szt.

ODC. 5 - 5.1 :
PVCØ200mm, L = 168 m
PVCØ160mm, L = 38 m/3szt.

ODC. 5 - 6 : PVCØ200mm, L = 34 m

ODC. 6 - 6.1 :
PVCØ200mm, L = 264 m
PVCØ160mm, L = 35 m/8szt.

ODC. 6 - 7 :
PVCØ200mm, L = 314 m
PVCØ160mm, L = 253 m/13szt.

ODC. 7 - 7.1 : PVCØ200mm, L = 3 m

ODC. 7 - 8 :
PVCØ200mm, L = 81 m
PVCØ160mm, L = 0 m/1szt.

ODC. 8 - 8.1 : PVCØ200mm, L = 9 m

ODC. 8.1 - 8.1 :
PVCØ200mm, L =113 m
PVCØ160mm, L = 30 m/4szt.

ODC. 8.1 - 8.3 : PVCØ200mm, L = 35 m

ODC. 8 - 9 :
PVCØ200mm, L = 86,5 m
PVCØ160mm, L = 2 m/2szt.

ŁĄCZNA DŁUGOŚĆ :
PVCØ200mm, L = 1855m
PVCØ160mm, L = 477m/47szt.
SUMA : L = 2332,0 m

PRZEWODY CIŚNIENIOWE:

ODC. 9 - 10 :
PED50mm, L = 96 m
PED40mm, L = 44 m/2szt.

ODC. 7.1 - 11 :
PED50mm, L = 136 m
PED40mm, L = 124 m/4szt.

ODC. Pp7 - 8.3 :
PED40mm, L = 55 m/1szt.

ŁĄCZNA DŁUGOŚĆ :
PED63mm, L = 136 m
PED50mm, L = 96 m
PED40mm, L = 223 m/7szt.
SUMA : L = 455 m

SUMA DŁUGOŚCI KANAŁY I PRZEWODY SANITARNE : L = 2787,0 m

NAZWA OPRACOWANIA	*BUDOWA SIECI KANALIZACJI SANITARNEJ : GRAWITACYJNEJ WRAZ Z ODGAŁĘZIENIAMI ORAZ CIŚNIENIOWEJ Z ODGAŁĘZIENIAMI CIŚNIENIOWYMI ZAKOŃCZONYMI PRZYDOMOWYMI PRZEPOMPOWNIAMI ŚCIEKÓW WZDŁUŻ ULICY SOCHACZEWSKIEJ - ZLEWNIA NR 2 - WŁĄCZENIE DO KANAŁU W UL. TOPOLOWEJ*		
ADRES BUDOWY	*Działki nr ew. 32/13, 33, 34/1,34/4, 35/2, 35/3, 35/6, 36, 39, 40/3, 40/13, 41/5, 41/6, 42, 43/7, 43/8 , 44/3, 44/4, 44/9, 44/15, 45/1, 46/2, 47, 121/9, 124/3, 139/11, 142, 150/2, 150/4, 153/1, 158/1, 158/7, 159/15, 159/18, 161/1, 161/2, 162/1 , 162/2 ,163/4 ,163/5, 163/6, 163/7, 163/8, 164, 165/1, 165/3, 165/4, 165/5, 195/1, 400/2 w obrębie ew. Paprotnia w jednostce ewidencyjnej gmina Teresin*		
INWESTOR	*Gmina Teresin, ul. Zielona 20; 96-515 Teresin*		
NAZWA RYSUNKU	PRZEKRÓJ PODŁUŻNY PO TRASIE SIECI KANALIZACJI SANITARNEJ		
PROJEKTANT: PODPIS	*inż. Hanna Szustecka ,upr. bud. nr 57/90/Sk-ce*	Data opr.: Luty 2016r.	
		Branża sanitarna	Skala: 100/500
SPRAWDZIŁ: PODPIS	*mgr inż. Magdalena Najmrocka , upr. bud. nr 12/96*	Faza oprac. Proj.Budow.	Nr Rys : 7 A/B

LEGENDA :

- $S_{istn.}$ — nazwa studni istniejacej bet.Ø1200mm
- S_{r1} — nazwa studni rew.-poł. bet.Ø1200mm
- S_{r2} — nazwa studni rew.-poł. z tworzyw sztucznychØ400-425mm
- S_{rr} — nazwa studni rozprężnej bet.Ø1200mm lub z tw. sztucznych Ø600mm
- S_{rt} — nazwa studni płuczącej bet.Ø1200mm
- Tr1 — nazwa trójników Ø200/160mm
- Trr1 — nazwa trójników Ø50/40, 63/40mm

OG1 - nr odgałęzienia sieci sanitarnej grawitacyjnej

Pp1 - nr przydomowej przepompowni ścieków odgałęzienia sieci sanitarnej ciśnieniowej

Dz. nr 12 - nr ew. działki, w kierunku której proj. się odgałęzienie sieci sanitarnej

L = 3 m - długość odgałęzienia sieci sanitarnej

Rk= 95,40 - rzędna dna rury odgałęzienia sieci sanitarnej przy połączeniu ze studnią

Ro=85,50 - rzędna dna rury odgałęzienia sieci sanitarnej przy połączeniu z trójnikiem

i=1,5% - spadek kanału sanitarnego

dho = 1,7 m - różnica wysokości dna rury odgałęzienia sieci sanitarnej i powierzchni terenu

dhk = 0,02 m - różnica wysokości dna rury kolektora głównego sieci sanitarnej i dna rury odgałęzienia sieci sanitarnej

UWAGI :

- PRZYJĘTO NASTĘPUJĄSE DANE UZBROJENIA TERENU:
  - kanalizacja - rzędne na mapie
  - wodociąg - oś przewodu 1,6 m od poziomu terenu lub rzędne na mapie,
  - kabel telekomunikacyjny - oś kabla 0,7 m od poziomu terenu
  - kabel energetyczny - oś kabla 0,7 m od poziomu terenu
- **Przed wykonaniem kanałów sanitarnych należy potwierdzić zagłębienie istn.uzbrojenia podziemnego.**
- **W przypadku kolizji wysokościowej z istn. uzbrojeniem należy niezwłocznie powiadomić Inwestora, Projektanta, Inspektora Nadzoru i postępować zgodnie z ich wytycznymi.**
- **Kanalizacja sanitarna prowadzona jest w terenie zdrenowanym. Drenaże nie są zinwentaryzowane, jako urządznia melioracyjne są objęte ochroną . Wykonując roboty w ich sąsiedztwie należy zachować ostrożność, by nie spowodować uszkodzeń urządzeń. Postępować zgodnie z wytycznymi WZMiUW.**

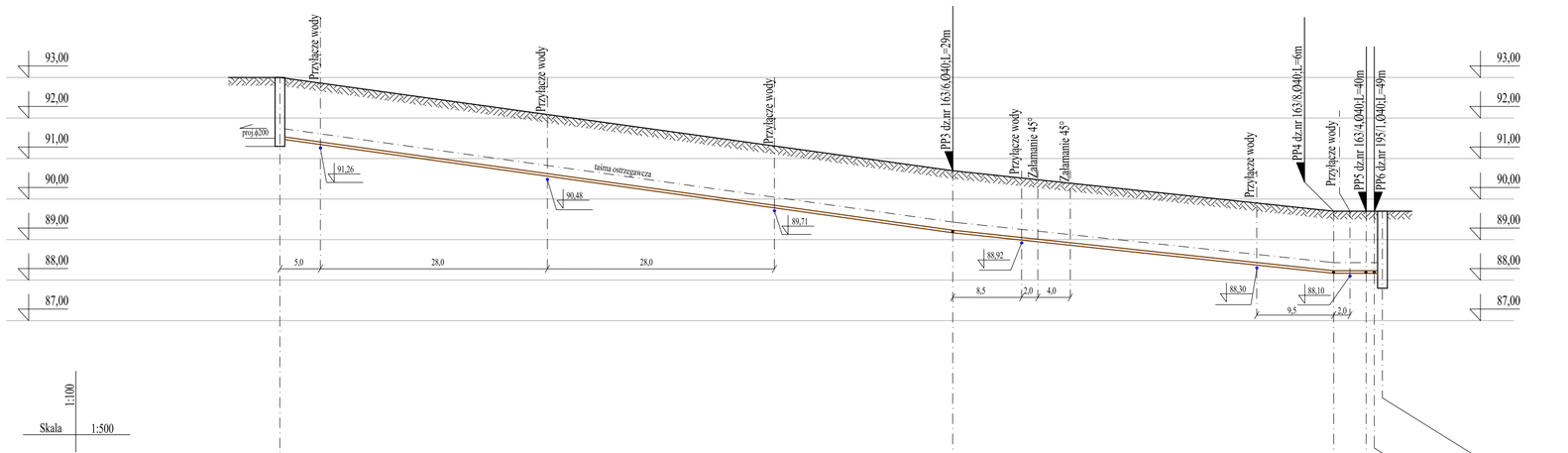

RZĘDNA TERENU	93,00	93,00	90,70	89,70	89,70	89,70	89,70	89,70
RZĘDNA OSI PRZEWODU	91,30	91,50	89,20	88,20	88,20	88,20	88,20	88,20
ZAGŁĘBIENIE PRZEWODU	1,70	1,50	1,50	1,50	1,50	1,50	1,50	1,90
MATERIAŁ/SPADEK		PEØ63	i=2,8% PEØ63		i=2,1%			
DŁUGOŚCI								
DŁUGOŚCI		83,0	47,0		4,0	1,0	1,0	
ODLEGŁOŚCI NARAST.	0,0		83,0	130,0	134,0	135,0	136,0	

$S_{R}2$ 7.1 — Tr3 — Tr4 — Tr5 — Tr6 — $S_{PL}2$ 11

PROJEKTOWANE DŁUGOŚCI :

KANAŁY GRAWITACYJNE :

ODC. 1 - 1.1 : PVCØ200mm, L = 32 m

ODC. 1.1 - 1.2 :
PVCØ200mm, L = 26 m
PVCØ160mm, L = 4 m/1szt.

ODC. 1.1 - 1.3 :
PVCØ200mm, L = 212 m
PVCØ160mm, L = 25 m/7szt.

ODC. 2 - 3 :
PVCØ200mm, L = 216,5 m
PVCØ160mm, L = 18 m/4szt.

ODC. 3 - 3.1 :
PVCØ200mm, L = 47 m
PVCØ160mm, L = 68 m/2szt.

ODC. 3 - 4 : PVCØ200mm, L = 58 m

ODC. 4 - 4.1 :
PVCØ200mm, L = 90 m
PVCØ160mm, L = 4 m/2szt.

ODC. 4 - 5 :
PVCØ200mm, L = 66 m
PVCØ160mm, L = 0 m/1szt.

ODC. 5 - 5.1 :
PVCØ200mm, L = 168 m
PVCØ160mm, L = 38 m/2szt.

ODC. 5 - 6 : PVCØ200mm, L = 34 m

ODC. 6 - 6.1 :
PVCØ200mm, L = 264 m
PVCØ160mm, L = 35 m/8szt.

ODC. 6 - 7 :
PVCØ200mm, L = 314 m
PVCØ160mm, L = 253 m/13szt.

ODC. 7 - 7.1 : PVCØ200mm, L = 3 m

ODC. 7 - 8 :
PVCØ200mm, L = 81 m
PVCØ160mm, L = 0 m/1szt.

ODC. 8 - 8.1 : PVCØ200mm, L = 9 m

ODC. 8.1 - 8.1 :
PVCØ200mm, L =113 m
PVCØ160mm, L = 30 m/4szt.

ODC. 8.1 - 8.3 : PVCØ200mm, L = 35 m

ODC. 8 - 9 :
PVCØ200mm, L = 86,5 m
PVCØ160mm, L = 2 m/2szt.

ŁĄCZNA DŁUGOŚĆ :
PVCØ200mm, L = 1855m
PVCØ160mm, L = 477m/47szt.
SUMA : L = 2332,0 m

PRZEWODY CIŚNIENIOWE:

ODC. 9 - 10 :
PEØ50mm, L = 96 m
PEØ40mm, L = 44 m/2szt.

ODC. 7.1 - 11 :
PEØ50mm, L = 136 m
PEØ40mm, L = 124 m/4szt.

ODC. Pp7 - 8.3 :
PEØ40mm, L = 55 m/1szt.

ŁĄCZNA DŁUGOŚĆ :
PEØ63mm, L = 136 m
PEØ50mm, L = 96 m
PEØ40mm, L = 223 m/7szt.
SUMA : L = 455 m

SUMA DŁUGOSCI KANAŁY I PRZEWODY SANITARNE : L = 2787,0 m

NAZWA OPRACOWANIA	***BUDOWA SIECI KANALIZACJI SANITARNEJ : GRAWITACYJNEJ WRAZ Z ODGAŁĘZIENIAMI ORAZ CIŚNIENIOWEJ Z ODGAŁĘZIENIAMI CIŚNIENIOWYMI ZAKOŃCZONYMI PRZYDOMOWYMI PRZEPOMPOWNIAMI ŚCIEKÓW WZDŁUŻ ULICY SOCHACZEWSKIEJ - ZLEWNIA NR 2 - WŁĄCZENIE DO KANAŁU W UL. TOPOLOWEJ***
ADRES BUDOWY	***Działki nr ew. 32/13, 33, 34/1,34/4, 35/2, 35/3, 35/6, 36, 39, 40/3, 40/13, 41/5, 41/6, 42, 43/7, 43/8, 44/3, 44/4, 44/9, 44/15, 45/1, 46/2, 47, 121/9, 124/3, 139/11, 142, 150/2, 150/4, 153/1, 158/1, 158/7, 159/15, 159/18, 161/1, 161/2, 162/1 , 162/2 ,163/4 ,163/5, 163/6, 163/7, 163/8, 164, 165/1, 165/3, 165/4, 165/5, 195/1, 400/2 w obrębie ew. Paprotnia w jednostce ewidencyjnej gmina Teresin***
INWESTOR	***Gmina Teresin, ul. Zielona 20; 96-515 Teresin***
NAZWA RYSUNKU	**PRZEKRÓJ PODŁUŻNY PO TRASIE SIECI KANALIZACJI SANITARNEJ**
PROJEKTANT: PODPIS	*inż. Hanna Szustecka ,upr. bud. nr 57/90/Sk-ce* — Data opr.: Luty 2016r. — Branża sanitarna — Skala: 100/500
SPRAWDZIŁ: PODPIS	*mgr inż. Magdalena Najmrocka , upr. bud. nr 12/96* — Faza opr. Proj.Budow. — Nr Rys : 8A/B

STUDZIENKI REWIZYJNO-
POŁĄCZENIOWE PREFABRYKOWANE ϕ 1200 mm

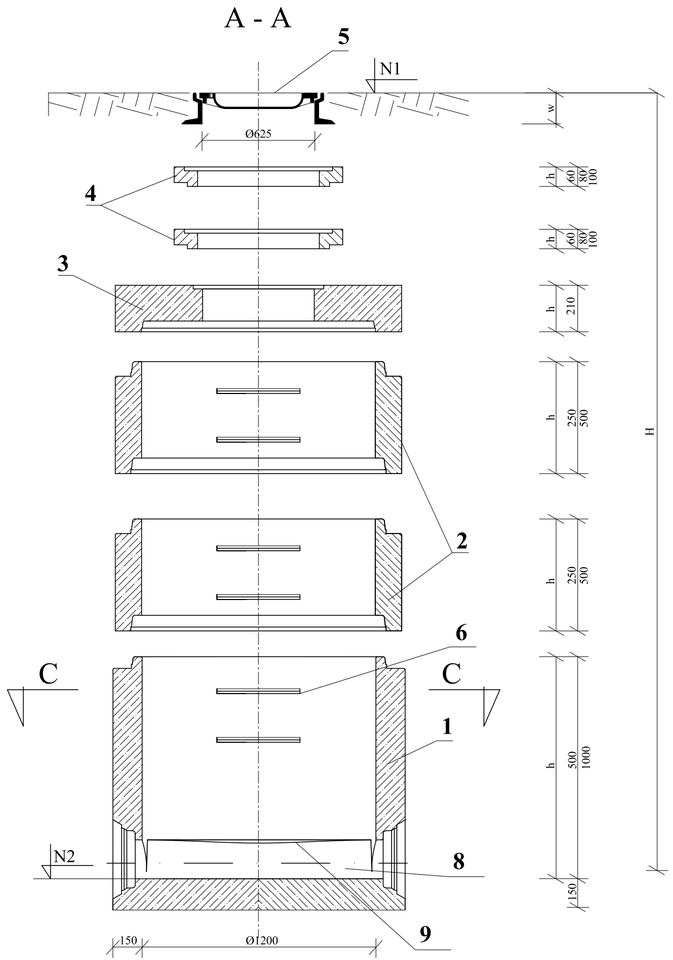

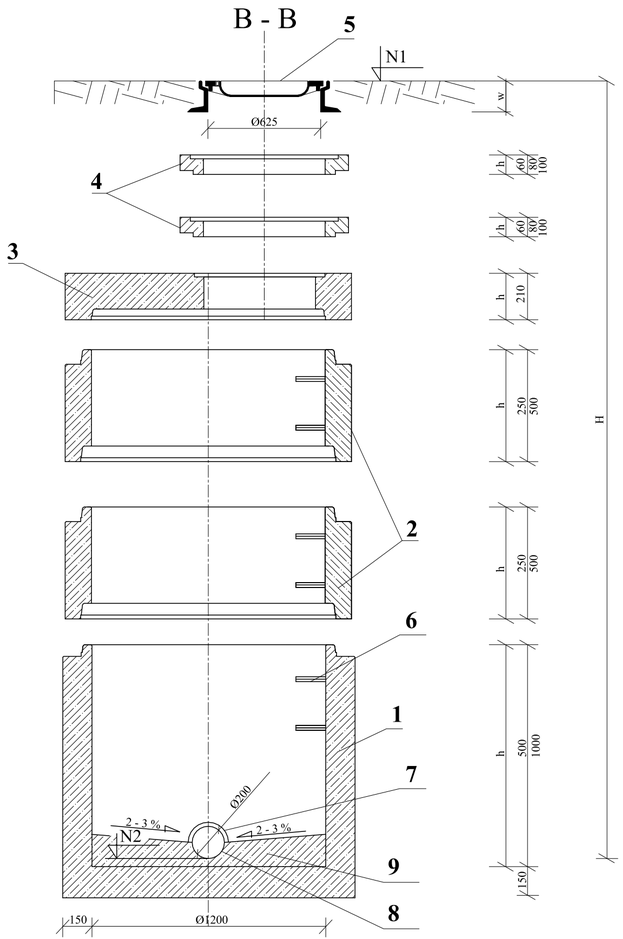

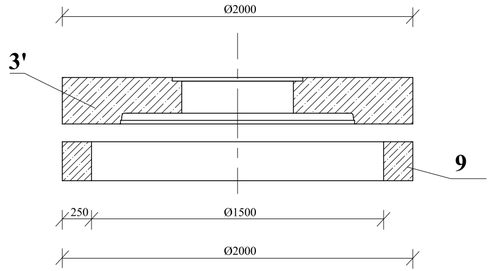

LEGENDA:

WSZYSTKIE ELEMNTY PREFABRYKOWANE BETONOWE
Z BETONU KLASY B45, WODOODPORNE, MROZOODPORNE
WG. PN-88/B-06250; DIN 1045, DIN 4281.WYMIARY PODANO W [mm]

1. Dno studzienki betonowe Ø1200 mm
2. Kręgi betonowe Ø1200 mm
3. Płyty pokrywowe betonowe - studnie nie przejezdne
3'. Płyty pokrywowe betonowe dla pierścieni odciążających - studnie przejezdne
4. Pierścienie dystansowe betonowe Ø1200 mm
5. Właz kanałowy , żeliwny typu ciężkiego D-400 z uszczelką gumową i zamknięciem z blokadą zabezp. przed kradzieżą
6. Stopnie żeliwne do strudzienek kontrolnych wg. PN-64/B-74086
7. Przejście szczelne
8. Rura kanalizacyjna
9. Pierścień odciażający betonowy

UWAGI:

- Studzienki wykonać zgodnie z PN-92/B-10729; PN-92/B-10735
- Zwieńczenie studzienki wykonać zgodnie z PN-93/B-74124; EN 124:1085
- Posadowienie studzienek kanalizacyjnych wykonać na warstwie betonu C12/15, gr 10 cm
- Przy zamówieniu rur u Producenta, należy zamówić w komplecie odpowiednie przejście szczelne
- Łączenie prefabrykowanych elementów studzienek przy użyciu uszczelek gumowych , wykonanych zgodnie z DIN 4034 cz.1
- Wymiary prostek dostosować do wymiarów rzeczywistych na budowie przy montażu

NAZWA OPRACOWANIA	***BUDOWA SIECI KANALIZACJI SANITARNEJ : GRAWITACYJNEJ WRAZ Z ODGAŁĘZIENIAMI ORAZ CIŚNIENIOWEJ Z ODGAŁĘZIENIAMI CIŚNIENIOWYMI ZAKOŃCZONYMI PRZYDOMOWYMI PRZEPOMPOWNIAMI ŚCIEKÓW WZDŁUŻ ULICY SOCHACZEWSKIEJ - ZLEWNIA NR 2 - WĄCZENIE DO KANAŁU W UL. TOPOLOWEJ***		
ADRES BUDOWY	***Działki nr ew. 32/13, 33, 34/1,34/4, 35/2, 35/3, 35/6, 36, 39, 40/3, 40/13, 41/5, 41/6, 42, 43/7, 43/8 , 44/3, 44/4, 44/9, 44/15, 45/1, 46/2, 47, 121/9, 124/3, 139/11, 142, 150/2, 150/4, 153/1, 158/1, 158/7, 159/15, 159/16, 161/1, 161/2, 162/1 , 162/2 ,163/4 ,163/5, 163/6, 163/7, 163/8, 164, 165/1, 165/3, 165/4, 165/5, 195/1, 400/2 w obrębie ew. Paprotnia w jednostce ewidencyjnej gmina Teresin***		
INWESTOR	***Gmina Teresin, ul. Zielona 20; 96-515 Teresin***		
NAZWA RYSUNKU	**RYSUNEK STUDNI REW. - POŁĄCZENIOWEJ Z KRĘGÓW BETONOWYCH**		
PROJEKTANT:	***inż. Hanna Szustecka ,upr. bud. nr 57/90/Sk-ce***	Data opr.: Luty 2016r.	
		Branża sanitarna	Skala: -
		Faza oprac. Proj.Budow.	Nr Rys : 9 A/B
PODPIS			

STUDZIENKI REWIZYJNO-
POŁĄCZENIOWE PREFABRYKOWANE ϕ 1200 mm
KASKADOWE

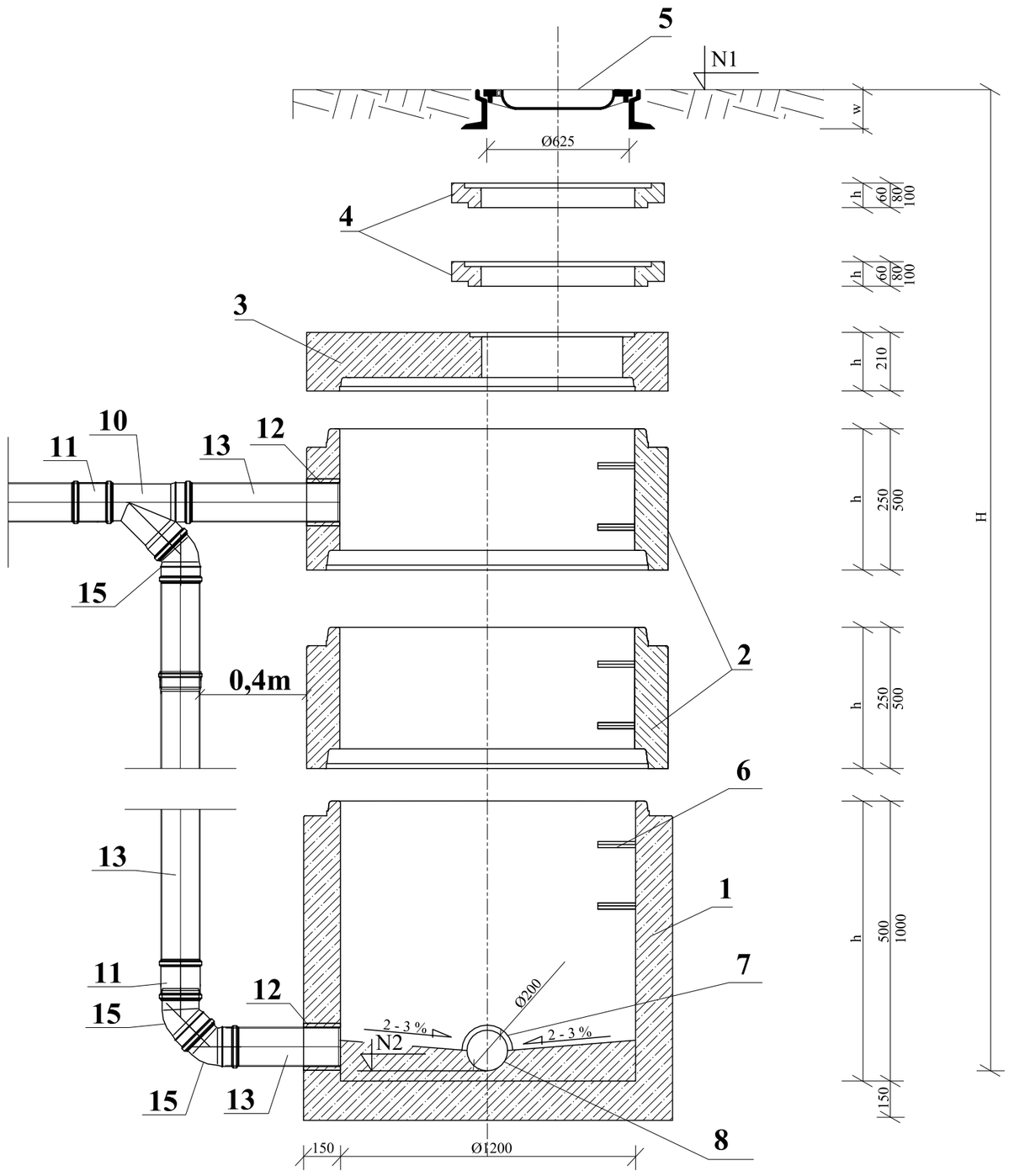

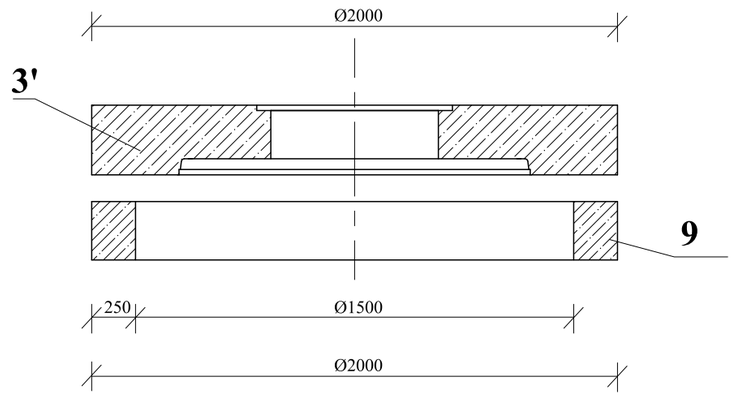

LEGENDA:

WSZYSTKIE ELEMNTY PREFABRYKOWANE BETONOWE
Z BETONU KLASY B45, WODOODPORNE, MROZOODPORNE
WG. PN-88/B-06250; DIN 1045, DIN 4281.WYMIARY PODANO W [mm]

1. Dno studzienki betonowe Ø1200 mm
2. Kręgi betonowe Ø1200 mm
3. Płyty pokrywowe betonowe - studnie nie przejezdne

3'. Płyty pokrywowe betonowe dla pierścieni odciążających - studnie przejezdne

4. Pierścienie dystansowe betonowe Ø1200 mm
5. Właz kanałowy , żeliwny typu ciężkiego D-400 z uszczelką gumową i zamknięciem z blokadą zabezp. przed kradzieżą
6. Stopnie żeliwne do strudzienek kontrolnych wg. PN-64/B-74086
7. Przejście szczelne
8. Rura kanalizacyjna
9. Pierścień odciażający betonowe

KASKADA:

10. Trójnik równoprzelotowy 45°
11. Nasuwka dwukielichowa
12. Przejście szczelne
13. Prostka bosa
14. Prostka jednokielichowa
15. Kolano 45°

UWAGI:

- Studzienki wykonać zgodnie z PN-92/B-10729; PN-92/B-10735
- Zwieńczenie studzienki wykonać zgodnie z PN-93/B-74124; EN 124:1085
- Posadownienie studzienek kanalizacyjnych wykonać na warstwie betonu C12/15, gr 10 cm
- Przy zamówieniu rur u Producenta, należy zamówić w komplecie odpowiednie przejście szczelne
- Łączenie prefabrykowanych elementów studzienek przy użyciu uszczelek gumowych , wykonanych zgodnie z DIN 4034 cz.1
- Wymiary prostek dostosować do wymiarów rzeczywistych na budowie przy montażu

NAZWA OPRACOWANIA	***BUDOWA SIECI KANALIZACJI SANITARNEJ : GRAWITACYJNEJ WRAZ Z ODGAŁĘZIENIAMI ORAZ CIŚNIENIOWEJ Z ODGAŁĘZIENIAMI CIŚNIENIOWYMI ZAKOŃCZONYMI PRZYDOMOWYMI PRZEPOMPOWNIAMI ŚCIEKÓW WZDŁUŻ ULICY SOCHACZEWSKIEJ - ZLEWNIA NR 2 - WŁĄCZENIE DO KANAŁU W UL. TOPOLOWEJ***		
ADRES BUDOWY	***Działki nr ew. 32/13, 33, 34/1,34/4, 35/2, 35/3, 35/6, 36, 39, 40/3, 40/13, 41/5, 41/6, 42, 43/7, 43/8 , 44/3, 44/4, 44/9, 44/15, 45/1, 46/2, 47, 121/9, 124/3, 139/11, 142, 150/2, 150/4, 153/1, 158/1, 158/7, 159/15, 159/18, 161/1, 161/2, 162/1 , 162/2 ,163/4 ,163/5, 163/6, 163/7, 163/8, 164, 165/1, 165/3, 165/4, 165/5, 195/1, 400/2 w obrębie ew. Paprotnia w jednostce ewidencyjnej gmina Teresin***		
INWESTOR	***Gmina Teresin, ul. Zielona 20; 96-515 Teresin***		
NAZWA RYSUNKU	**RYSUNEK STUDNI REW. - POŁĄCZENIOWEJ KASKADOWEJ**		
PROJEKTANT:	***inż. Hanna Szustecka ,upr. bud. nr 57/90/Sk-ce***	Data opr.: Luty 2016r.	
		Branża sanitarna	Skala: -
		Faza oprac. Proj.Budow.	Nr Rys : 10 A/B
PODPIS			

STUDZIENKI REWIZYJNO - POŁĄCZENIOWE Z TWORZYW SZTUCZNYCH ϕ 400-425 mm :

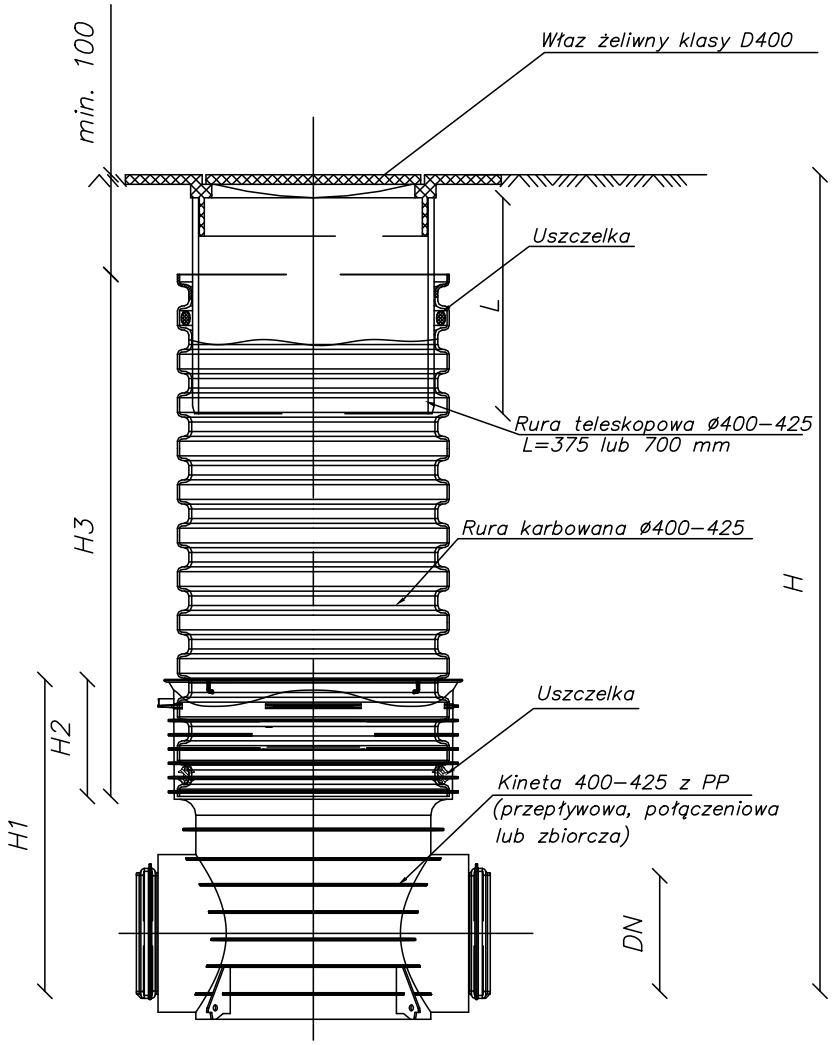

NAZWA OPRACOWANIA	***BUDOWA SIECI KANALIZACJI SANITARNEJ : GRAWITACYJNEJ WRAZ Z ODGAŁĘZIENIAMI ORAZ CIŚNIENIOWEJ Z ODGAŁĘZIENIAMI CIŚNIENIOWYMI ZAKOŃCZONYMI PRZYDOMOWYMI PRZEPOMPOWNIAMI ŚCIEKÓW WZDŁUŻ ULICY SOCHACZEWSKIEJ - ZLEWNIA NR 2 - WŁĄCZENIE DO KANAŁU W UL. TOPOLOWEJ***
ADRES BUDOWY	***Działki nr ew. 32/13, 33, 34/1,34/4, 35/2, 35/3, 35/6, 36, 39, 40/3, 40/13, 41/5, 41/6, 42, 43/7, 43/8 , 44/3, 44/4, 44/9, 44/15, 45/1, 46/2, 47, 121/9, 124/3, 139/11, 142, 150/2, 150/4, 153/1, 158/1, 158/7, 159/15, 159/18, 161/1, 161/2, 162/1 , 162/2 ,163/4 ,163/5, 163/6, 163/7, 163/8, 164, 165/1, 165/3, 165/4, 165/5, 195/1, 400/2 w obrębie ew. Paprotnia w jednostce ewidencyjnej gmina Teresin***
INWESTOR	***Gmina Teresin, ul. Zielona 20; 96-515 Teresin***
NAZWA RYSUNKU	**RYSUNEK STUDNI REW. - POŁĄCZENIOWEJ Z TWORZYW SZTUCZNYCH**
PROJEKTANT:	***inż. Hanna Szustecka ,upr. bud. nr 57/90/Sk-ce***
PODPIS	
Data opr.: Luty 2016r.	
Branża sanitarna	Skala: -
Faza oprac. Proj.Budow.	Nr Rys : 11 A/B

STUDZIENKI REWIZYJNO-POŁĄCZENIOWE Z TWORZYW SZTUCZNYCH ϕ 400-425 mm KASKADOWE

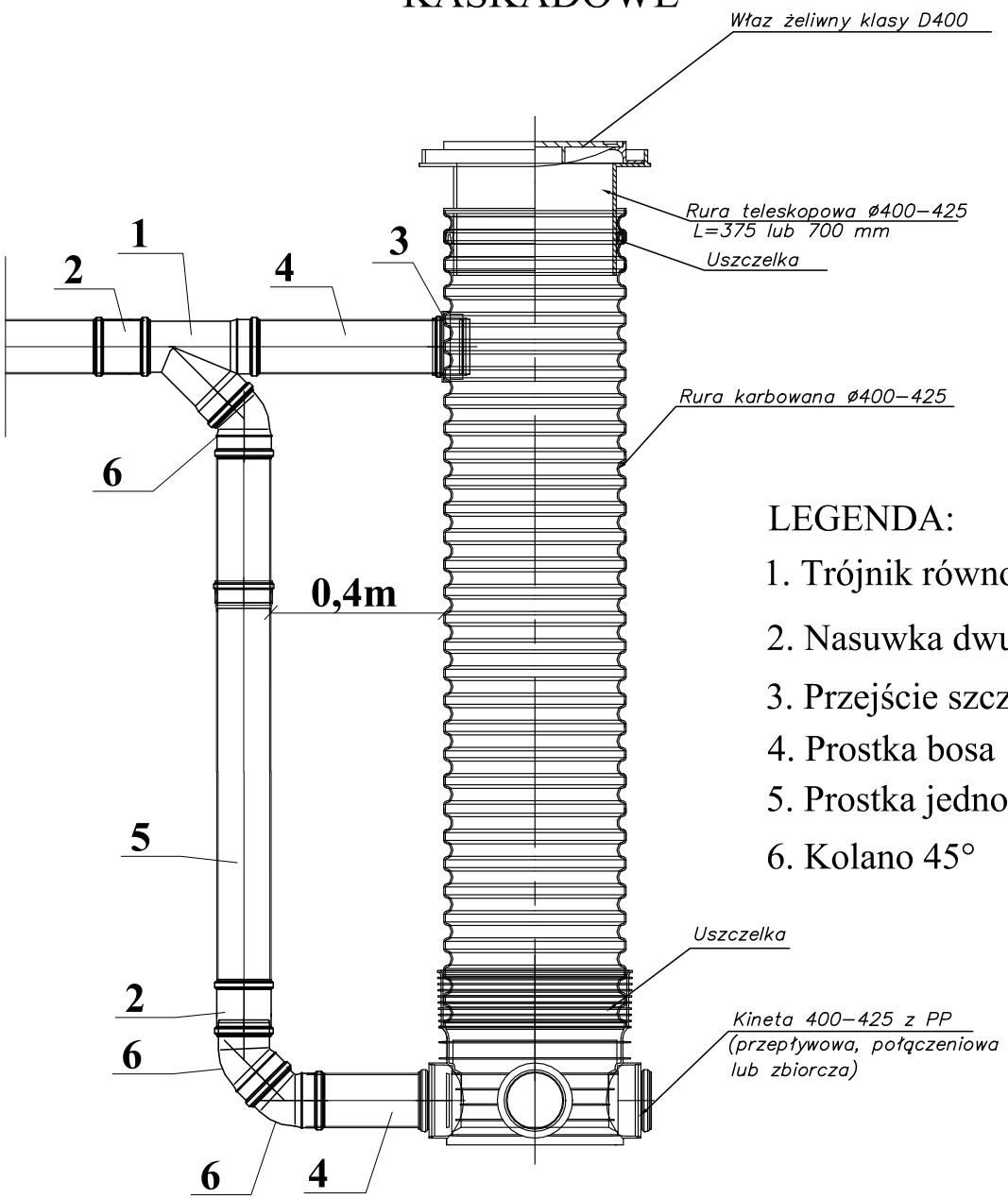

LEGENDA:

1. Trójnik równoprzelotowy 45°
2. Nasuwka dwukielichowa
3. Przejście szczelne
4. Prostka bosa
5. Prostka jednokielichowa
6. Kolano 45°

NAZWA OPRACOWANIA	***BUDOWA SIECI KANALIZACJI SANITARNEJ : GRAWITACYJNEJ WRAZ Z ODGAŁĘZIENIAMI ORAZ CIŚNIENIOWEJ Z ODGAŁĘZIENIAMI CIŚNIENIOWYMI ZAKOŃCZONYMI PRZYDOMOWYMI PRZEPOMPOWNIAMI ŚCIEKÓW WZDŁUŻ ULICY SOCHACZEWSKIEJ - ZLEWNIA NR 2 - WŁĄCZENIE DO KANAŁU W UL. TOPOLOWEJ***		
ADRES BUDOWY	***Działki nr ew. 32/13, 33, 34/1,34/4, 35/2, 35/3, 35/6, 36, 39, 40/3, 40/13, 41/5, 41/6, 42, 43/7, 43/8 , 44/3, 44/4, 44/9, 44/15, 45/1, 46/2, 47, 121/9, 124/3, 139/11, 142, 150/2, 150/4, 153/1, 158/1, 158/7, 159/15, 159/18, 161/1, 161/2, 162/1 , 162/2 ,163/4 ,163/5, 163/6, 163/7, 163/8, 164, 165/1, 165/3, 165/4, 165/5, 195/1, 400/2 w obrębie ew. Paprotnia w jednostce ewidencyjnej gmina Teresin***		
INWESTOR	***Gmina Teresin, ul. Zielona 20; 96-515 Teresin***		
NAZWA RYSUNKU	**RYSUNEK STUDNI REW. - POŁĄCZENIOWEJ Z TWORZYW SZTUCZNYCH**		
PROJEKTANT:	***inż. Hanna Szustecka ,upr. bud. nr 57/90/Sk-ce***	Data opr.: Luty 2016r.	
		Branża sanitarna	Skala: -
		Faza oprac. Proj.Budow.	Nr Rys : 12 A/B
PODPIS			

STUDZIENKI ROZPRĘŻNA ϕ 1200 mm

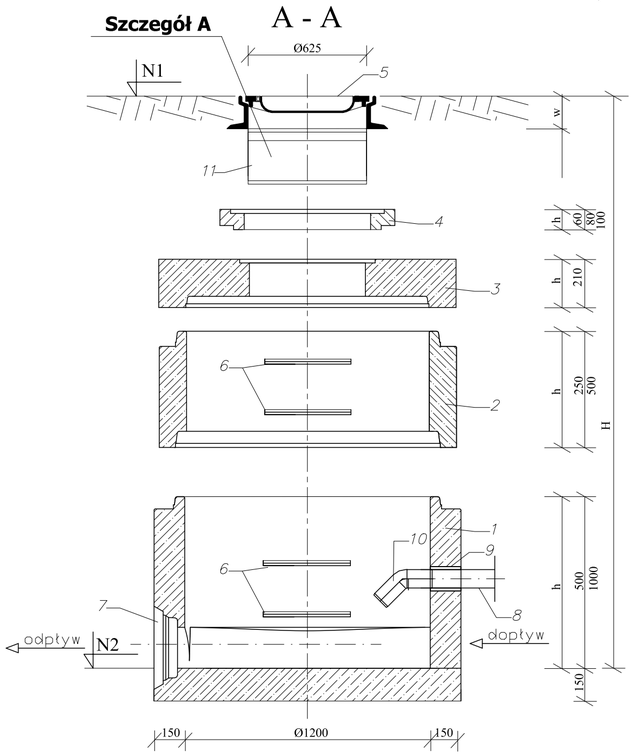

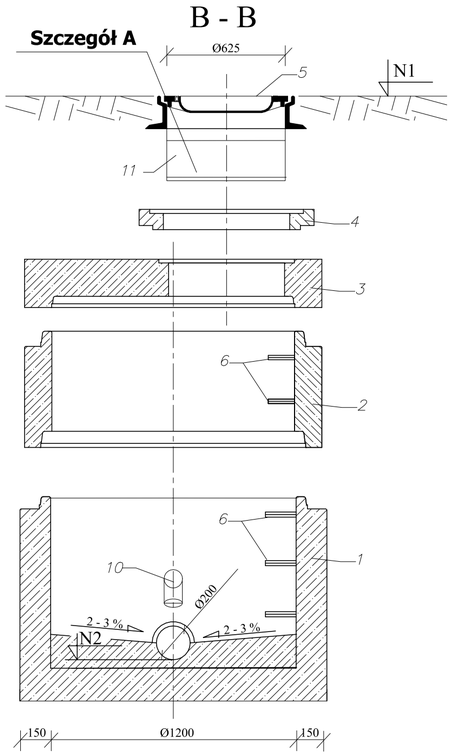

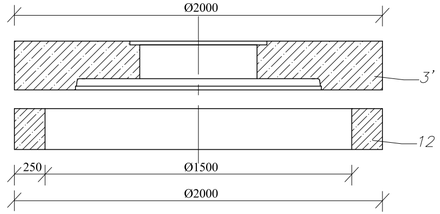

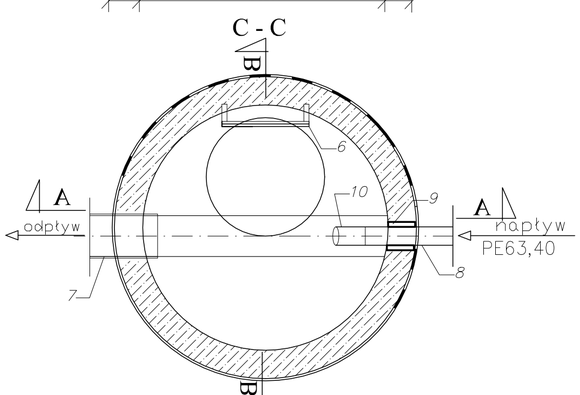

Szczegół A
Biofiltr



LEGENDA:

WSZYSTKIE ELEMNTY PREFABRYKOWANE BETONOWE
Z BETONU KLASY B45, WODOODPORNE, MROZOODPORNE
WG. PN-88/B-06250; DIN 1045, DIN 4281.WYMIARY PODANO W [mm]

1. Dno studzienki betonowe Ø1200 mm
2. Kręgi betonowe Ø1200 mm
3. Płyty pokrywowe betonowe - studnie nie przejezdne
3'. Płyty pokrywowe betonowe dla pierścieni odciążających - studnie przejezdne
4. Pierścienie dystansowe betonowe Ø1200 mm
5. Właz kanałowy , żeliwny typu ciężkiego D-400 z uszczelką gumową i zamknięciem z blokadą zabezp. przed kradzieżą
6. Stopnie żeliwne do strudzienek kontrolnych wg. PN-64/B-74086
7. Złącze odpływu PVCØ200mm
8. Złącze dopływu PEØ63 lub 40mm
9. Łańcuch uszczelniający
10. Kolano PEØ63,40, 45°
11. Wkład antyodorowy
12. Pierścień odciażający żelbetowy

UWAGI:

- Studzienki wykonać zgodnie z PN-92/B-10729; PN-92/B-10735
- Zwieńczenie studzienki wykonać zgodnie z PN-93/B-74124; EN 124:1085
- Posadownienie studzienek kanalizacyjnych wykonać na warstwie betonu C12/15, gr 10 cm
- Przy zamówieniu rur u Producenta, należy zamówić w komplecie odpowiednie przejście szczelne
- Łączenie prefabrykowanych elementów studzienek przy użyciu uszczelek gumowych , wykonanych zgodnie z DIN 4034 cz.1
- Wymiary prostek dostosować do wymiarów rzeczywistych na budowie przy montażu

NAZWA OPRACOWANIA	***BUDOWA SIECI KANALIZACJI SANITARNEJ : GRAWITACYJNEJ WRAZ Z ODGAŁĘZIENIAMI ORAZ CIŚNIENIOWEJ Z ODGAŁĘZIENIAMI CIŚNIENIOWYMI ZAKOŃCZONYMI PRZYDOMOWYMI PRZEPOMPOWNIAMI ŚCIEKÓW WZDŁUŻ ULICY SOCHACZEWSKIEJ - ZLEWNIA NR 2 - WŁĄCZENIE DO KANAŁU W UL. TOPOLOWEJ***
ADRES BUDOWY	***Działki nr ew. 32/13, 33, 34/1,34/4, 35/2, 35/3, 35/6, 36, 39, 40/3, 40/13, 41/5, 41/6, 42, 43/7, 43/8 , 44/3, 44/4, 44/9, 44/15, 45/1, 46/2, 47, 121/9, 124/3, 139/11, 142, 150/2, 150/4, 153/1, 158/1, 158/7, 159/15, 159/18, 161/1, 161/2, 162/1 , 162/2 ,163/4 ,163/5, 163/6, 163/7, 163/8, 164, 165/1, 165/3, 165/4, 165/5, 195/1, 400/2 w obrębie ew. Paprotnia w jednostce ewidencyjnej gmina Teresin***
INWESTOR	***Gmina Teresin, ul. Zielona 20; 96-515 Teresin***
NAZWA RYSUNKU	**RYS. STUDNI ROZPRĘŻNEJ BETONOWEJ**
PROJEKTANT:	***inż. Hanna Szustecka ,upr. bud. nr 57/90/Sk-ce***
PODPIS	
Data opr.: Luty 2016r.	
Branża sanitarna	Skala: -
Faza oprac. Proj.Budow.	Nr Rys : 13A/B

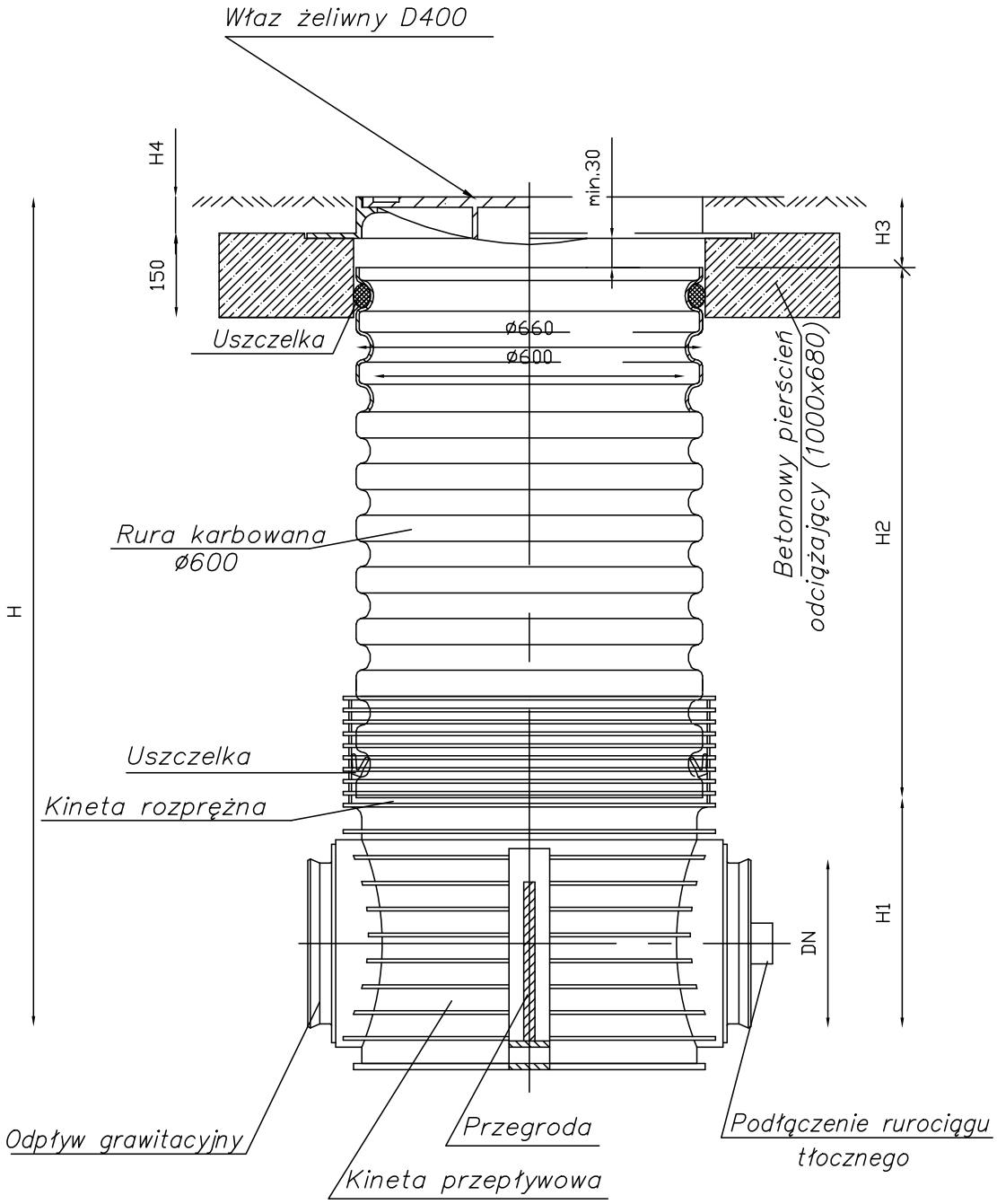

NAZWA OPRACOWANIA	***BUDOWA SIECI KANALIZACJI SANITARNEJ : GRAWITACYJNEJ WRAZ Z ODGAŁĘZIENIAMI ORAZ CIŚNIENIOWEJ Z ODGAŁĘZIENIAMI CIŚNIENIOWYMI ZAKOŃCZONYMI PRZYDOMOWYMI PRZEPOMPOWNIAMI ŚCIEKÓW WZDŁUŻ ULICY SOCHACZEWSKIEJ - ZLEWNIA NR 2 - WŁĄCZENIE DO KANAŁU W UL. TOPOLOWEJ***
ADRES BUDOWY	***Działki nr ew. 32/13, 33, 34/1,34/4, 35/2, 35/3, 35/6, 36, 39, 40/3, 40/13, 41/5, 41/6, 42, 43/7, 43/8 , 44/3, 44/4, 44/9, 44/15, 45/1, 46/2, 47, 121/9, 124/3, 139/11, 142, 150/2, 150/4, 153/1, 158/1, 158/7, 159/15, 159/18, 161/1, 161/2, 162/1 , 162/2 ,163/4 ,163/5, 163/6, 163/7, 163/8, 164, 165/1, 165/3, 165/4, 165/5, 195/1, 400/2 w obrębie ew. Paprotnia w jednostce ewidencyjnej gmina Teresin***
INWESTOR	***Gmina Teresin, ul. Zielona 20; 96-515 Teresin***
NAZWA RYSUNKU	**RYSUNEK STUDNI ROZPRĘŻNEJ Z TWORZYW SZTUCZNYCH**
PROJEKTANT:	***inż. Hanna Szustecka ,upr. bud. nr 57/90/Sk-ce***
PODPIS	

Data opr.: Luty 2016r.	
Branża sanitarna	Skala: -
Faza oprac. Proj.Budow.	Nr Rys : 14 A/B

STUDZIENKI PŁUCZĄCEJ ϕ 1200 mm

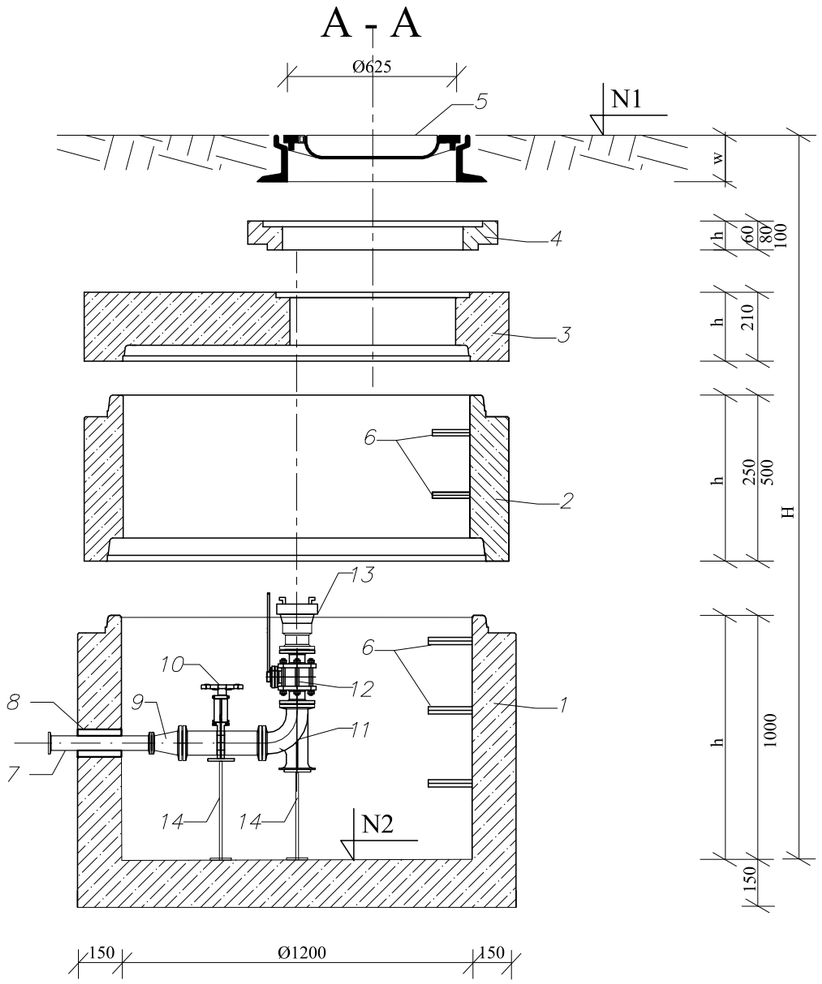

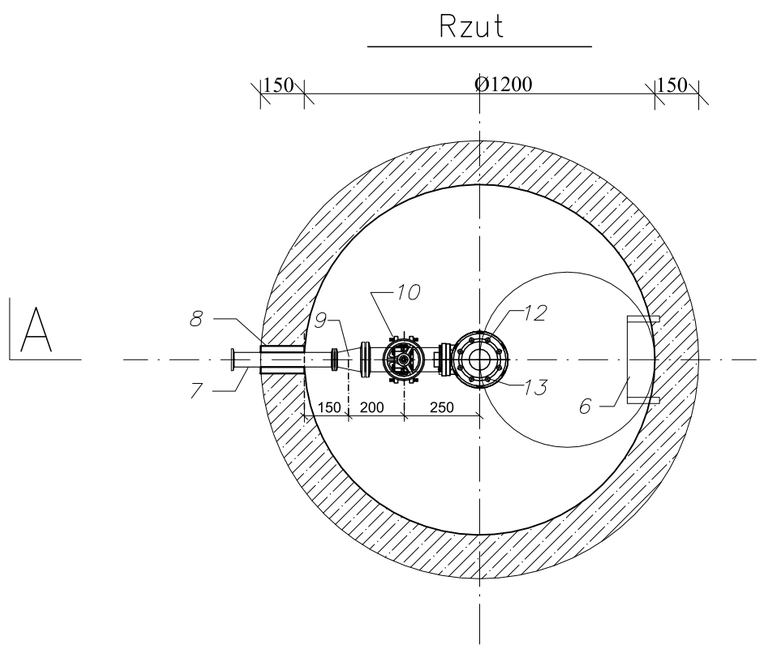

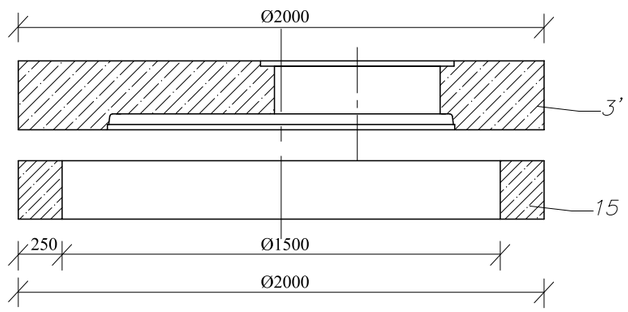

LEGENDA:

WSZYSTKIE ELEMNTY PREFABRYKOWANE BETONOWE
Z BETONU KLASY B45, WODOODPORNE, MROZOODPORNE
WG. PN-88/B-06250; DIN 1045, DIN 4281.WYMIARY PODANO W [mm]

1. Dno studzienki betonowe Ø1200 mm
2. Kręgi betonowe Ø1200 mm
3. Płyty pokrywowe betonowe - studnie nie przejezdne
3'. Płyty pokrywowe betonowe dla pierścieni odciążających - studnie przejezdne
4. Pierścienie dystansowe betonowe Ø1200 mm
5. Właz kanałowy , żeliwny typu ciężkiego D-400 z uszczelką gumową i zamknięciem z blokadą zabezp. przed kradzieżą
6. Stopnie żeliwne do strudzienek kontrolnych wg. PN-64/B-74086
7. Króciec DN50 mm ze stali kwasoodpornej
8. Łańcuch uszczelniający
9. Redukcja DN80/50 mm ze stali kwasoodpornej
10. Zasuwa odcinająca nożowa DN80 mm ze stali kwasoodpornej
11. Kolano 90° DN80/80 mm ze stali kwasoodpornej
12. Zawór kulowy kołnierzowy DN80 mm ze stali kwasoodpornej
13. Złączka strażacka STORZ z kołnierzem DN80 mm
14. Podpora
15. Pierścień odciażający betonowy

UWAGI:

- Studzienki wykonać zgodnie z PN-92/B-10729; PN-92/B-10735
- Zwieńczenie studzienki wykonać zgodnie z PN-93/B-74124; EN 124:1085
- Posadownienie studzienek kanalizacyjnych wykonać na warstwie betonu C12/15, gr 10 cm
- Przy zamówieniu rur u Producenta, należy zamówić w komplecie odpowiednie przejście szczelne
- Łączenie prefabrykowanych elementów studzienek przy użyciu uszczelek gumowych , wykonanych zgodnie z DIN 4034 cz.1
- Wymiary prostek dostosować do wymiarów rzeczywistych na budowie przy montażu

NAZWA OPRACOWANIA	***BUDOWA SIECI KANALIZACJI SANITARNEJ : GRAWITACYJNEJ WRAZ Z ODGAŁĘZIENIAMI ORAZ CIŚNIENIOWEJ Z ODGAŁĘZIENIAMI CIŚNIENIOWYMI ZAKOŃCZONYMI PRZYDOMOWYMI PRZEPOMPOWNIAMI ŚCIEKÓW WZDŁUŻ ULICY SOCHACZEWSKIEJ - ZLEWNIA NR 2 - WŁĄCZENIE DO KANAŁU W UL. TOPOLOWEJ***	
ADRES BUDOWY	***Działki nr ew. 32/13, 33, 34/1,34/4, 35/2, 35/3, 35/6, 36, 39, 40/3, 40/13, 41/5, 41/6, 42, 43/7, 43/8 , 44/3, 44/4, 44/9, 44/15, 45/1, 46/2, 47, 121/9, 124/3, 139/11, 142, 150/2, 150/4, 153/1, 158/1, 158/7, 159/15, 159/18, 161/1, 161/2, 162/1 , 162/2 ,163/4 ,163/5, 163/6, 163/7, 163/8, 164, 165/1, 165/3, 165/4, 165/5, 195/1, 400/2 w obrębie ew. Paprotnia w jednostce ewidencyjnej gmina Teresin***	
INWESTOR	***Gmina Teresin, ul. Zielona 20; 96-515 Teresin***	
NAZWA RYSUNKU	**RYS. STUDNI PŁUCZĄCEJ**	
PROJEKTANT:	***inż. Hanna Szustecka ,upr. bud. nr 57/90/Sk-ce***	Data opr.: Luty 2016r.
		Branża sanitarna / Skala: -
		Faza oprac. Proj.Budow. / Nr Rys : 15A/B
PODPIS		

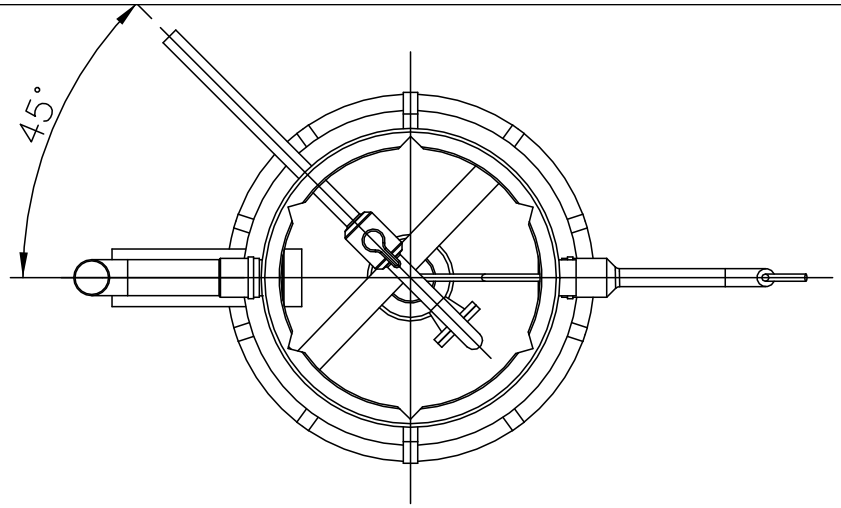

A	B	C	D	E	F	G	H
1800	830	760	1200	250	750	620	
2000	830	960	1400	450	950	620	
2100	830	1060	1500	550	1050	620	
2200	830	1160	1600	650	1150	620	
2300	830	1260	1700	750	1250	620	
2500	830	1460	1900	950	1450	620	

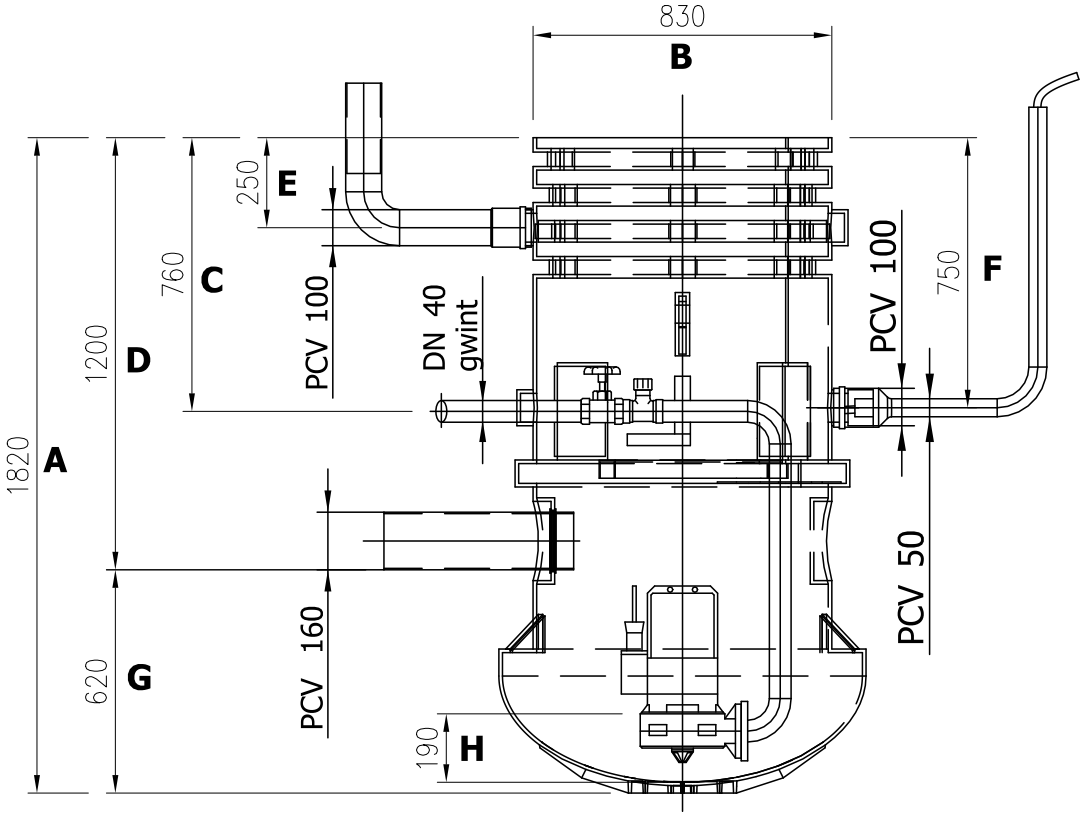

NAZWA OPRACOWANIA	*BUDOWA SIECI KANALIZACJI SANITARNEJ : GRAWITACYJNEJ WRAZ Z ODGAŁĘZIENIAMI ORAZ CIŚNIENIOWEJ Z ODGAŁĘZIENIAMI CIŚNIENIOWYMI ZAKOŃCZONYMI PRZYDOMOWYMI PRZEPOMPOWNIAMI ŚCIEKÓW WZDŁUŻ ULICY SOCHACZEWSKIEJ - ZLEWNIA NR 2 - WŁĄCZENIE DO KANAŁU W UL. TOPOLOWEJ*
ADRES BUDOWY	*Działki nr ew. 32/13, 33, 34/1,34/4, 35/2, 35/3, 35/6, 36, 39, 40/3, 40/13, 41/5, 41/6, 42, 43/7, 43/8 , 44/3, 44/4, 44/9, 44/15, 45/1, 46/2, 47, 121/9, 124/3, 139/11, 142, 150/2, 150/4, 153/1, 158/1, 158/7, 159/15, 159/18, 161/1, 161/2, 162/1 , 162/2 ,163/4 ,163/5, 163/6, 163/7, 163/8, 164, 165/1, 165/3, 165/4, 165/5, 195/1, 400/2 w obrębie ew. Paprotnia w jednostce ewidencyjnej gmina Teresin*
INWESTOR	***Gmina Teresin, ul. Zielona 20; 96-515 Teresin***
NAZWA RYSUNKU	**RYSUNEK PRZYDOMOWEJ PRZEPOMPOWNI ŚCIEKÓW**
PROJEKTANT:	*inż. Hanna Szustecka ,upr. bud. nr 57/90/Sk-ce*
PODPIS	

Data opr.: Luty 2016r.

Branża sanitarna

Skala: -

Faza oprac. Proj.Budow.

Nr Rys : 16A/B

SCHEMAT ZABEZPIECZENIA KABLA ENERGETYCZNEGO I TELEKOMUNIKACYJNEGO

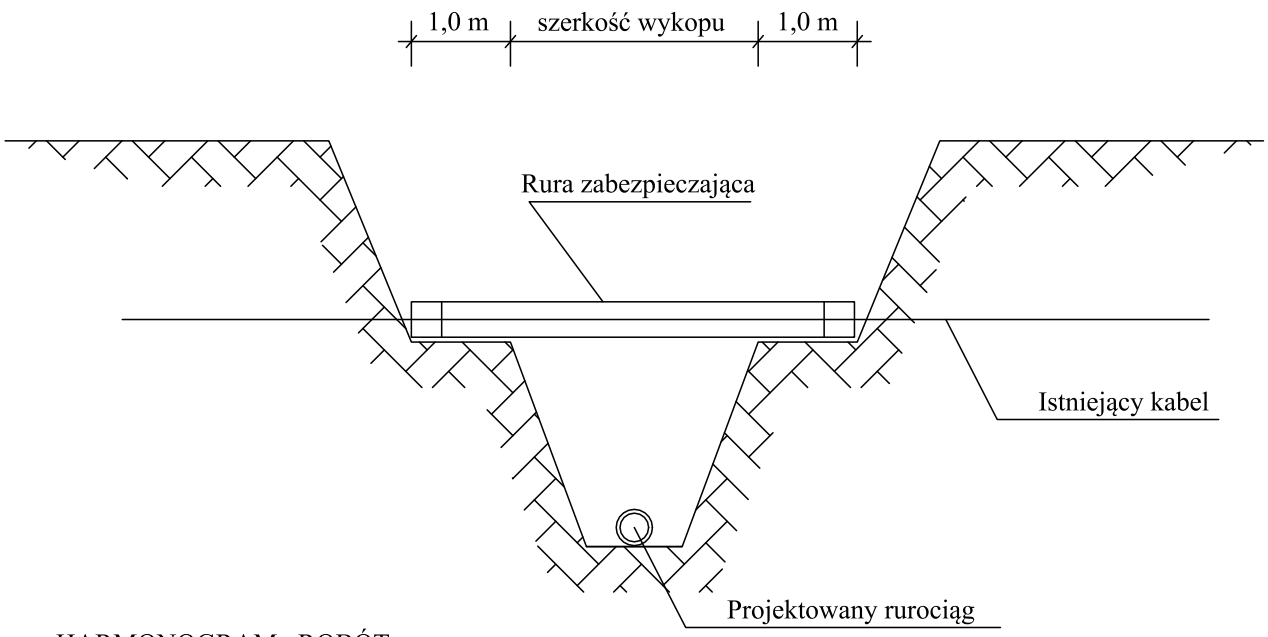

HARMONOGRAM ROBÓT

1. Ustalenie miejsca kolizji
2. Ręczne odkopanie kabla
3. Montaż rury osłonowej
4. Odbiór robót przez wł. kabla
5. Zasypka kabla

UWAGA
Roboty wykonać pod nadzorem właściciela kabla

NAZWA OPRACOWANIA	***BUDOWA SIECI KANALIZACJI SANITARNEJ : GRAWITACYJNEJ WRAZ Z ODGAŁĘZIENIAMI ORAZ CIŚNIENIOWEJ Z ODGAŁĘZIENIAMI CIŚNIENIOWYMI ZAKOŃCZONYMI PRZYDOMOWYMI PRZEPOMPOWNIAMI ŚCIEKÓW WZDŁUŻ ULICY SOCHACZEWSKIEJ - ZLEWNIA NR 2 - WŁĄCZENIE DO KANAŁU W UL. TOPOLOWEJ***	
ADRES BUDOWY	***Działki nr ew. 32/13, 33, 34/1,34/4, 35/2, 35/3, 35/6, 36, 39, 40/3, 40/13, 41/5, 41/6, 42, 43/7, 43/8 , 44/3, 44/4, 44/9, 44/15, 45/1, 46/2, 47, 121/9, 124/3, 139/11, 142, 150/2, 150/4, 153/1, 158/1, 158/7, 159/15, 159/18, 161/1, 161/2, 162/1 , 162/2 ,163/4 ,163/5, 163/6, 163/7, 163/8, 164, 165/1, 165/3, 165/4, 165/5, 195/1, 400/2 w obrębie ew. Paprotnia w jednostce ewidencyjnej gmina Teresin***	
INWESTOR	***Gmina Teresin, ul. Zielona 20; 96-515 Teresin***	
NAZWA RYSUNKU	***SCHEMAT ZABEZPIECZENIA KABLA ENERG. I TELEKOM.***	
PROJEKTANT:	***inż. Hanna Szustecka ,upr. bud. nr 57/90/Sk-ce***	Data opr.: Luty 2016r.
		Branża sanitarna / Skala: -
		Faza oprac. Proj.Budow. / Nr Rys : 17 A/B
PODPIS		

ZABEZPIECZENIE KANALIZACJI TELEFONICZNEJ

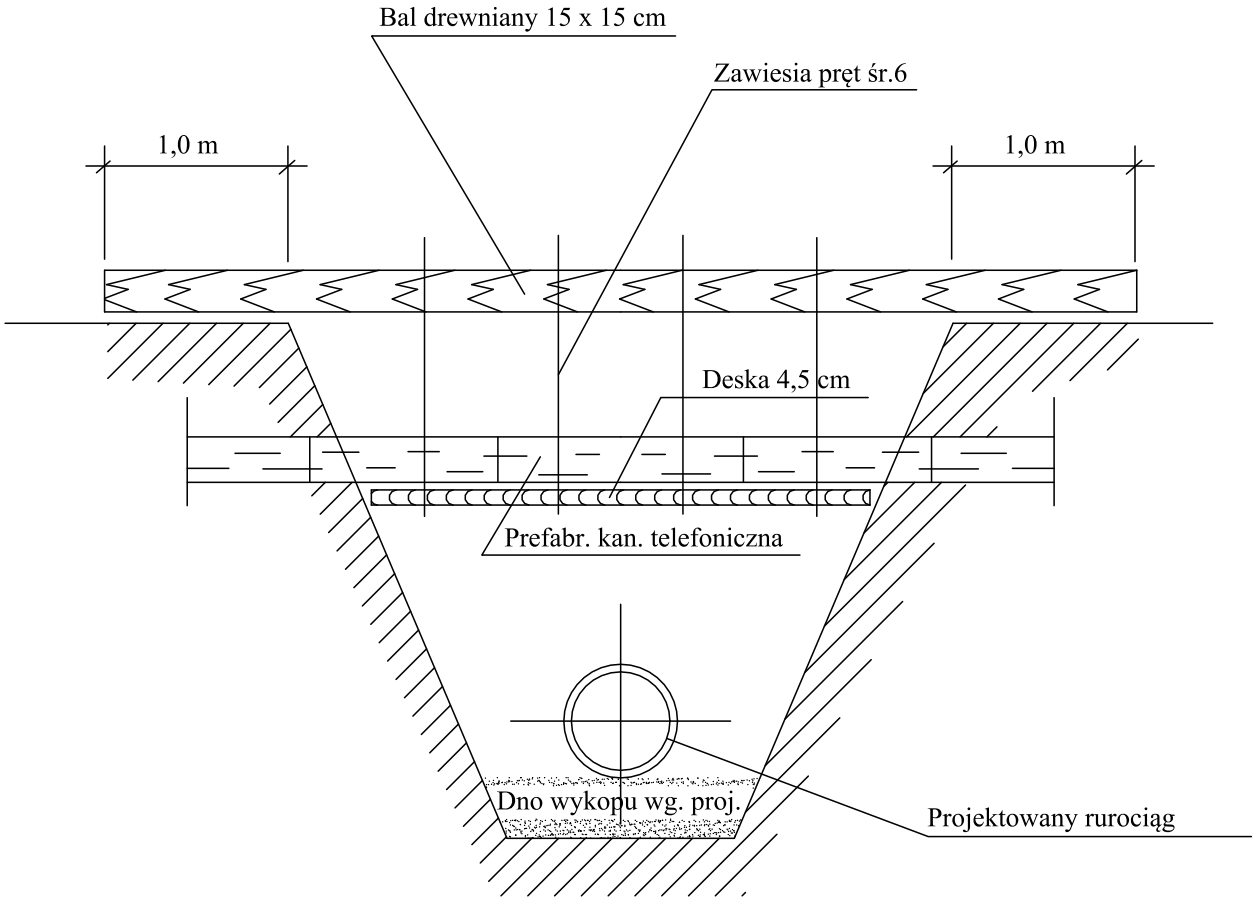

NAZWA OPRACOWANIA	***BUDOWA SIECI KANALIZACJI SANITARNEJ : GRAWITACYJNEJ WRAZ Z ODGAŁĘZIENIAMI ORAZ CIŚNIENIOWEJ Z ODGAŁĘZIENIAMI CIŚNIENIOWYMI ZAKOŃCZONYMI PRZYDOMOWYMI PRZEPOMPOWNIAMI ŚCIEKÓW WZDŁUŻ ULICY SOCHACZEWSKIEJ - ZLEWNIA NR 2 - WŁĄCZENIE DO KANAŁU W UL. TOPOLOWEJ***		
ADRES BUDOWY	***Działki nr ew. 32/13, 33, 34/1,34/4, 35/2, 35/3, 35/6, 36, 39, 40/3, 40/13, 41/5, 41/6, 42, 43/7, 43/8 , 44/3, 44/4, 44/9, 44/15, 45/1, 46/2, 47, 121/9, 124/3, 139/11, 142, 150/2, 150/4, 153/1, 158/1, 158/7, 159/15, 159/18, 161/1, 161/2, 162/1 , 162/2 ,163/4 ,163/5, 163/6, 163/7, 163/8, 164, 165/1, 165/3, 165/4, 165/5, 195/1, 400/2 w obrębie ew. Paprotnia w jednostce ewidencyjnej gmina Teresin***		
INWESTOR	***Gmina Teresin, ul. Zielona 20; 96-515 Teresin***		
NAZWA RYSUNKU	***ZABEZPIECZENIE KANALIZACJI TELEFONICZNEJ***		
PROJEKTANT:	***inż. Hanna Szustecka ,upr. bud. nr 57/90/Sk-ce***	Data opr.: Luty 2016r.	
		Branża sanitarna	Skala: -
		Faza oprac. Proj.Budow.	Nr Rys : 18 A/B
PODPIS			

PRZEJŚCIE PRZECISKIEM POD DROGĄ

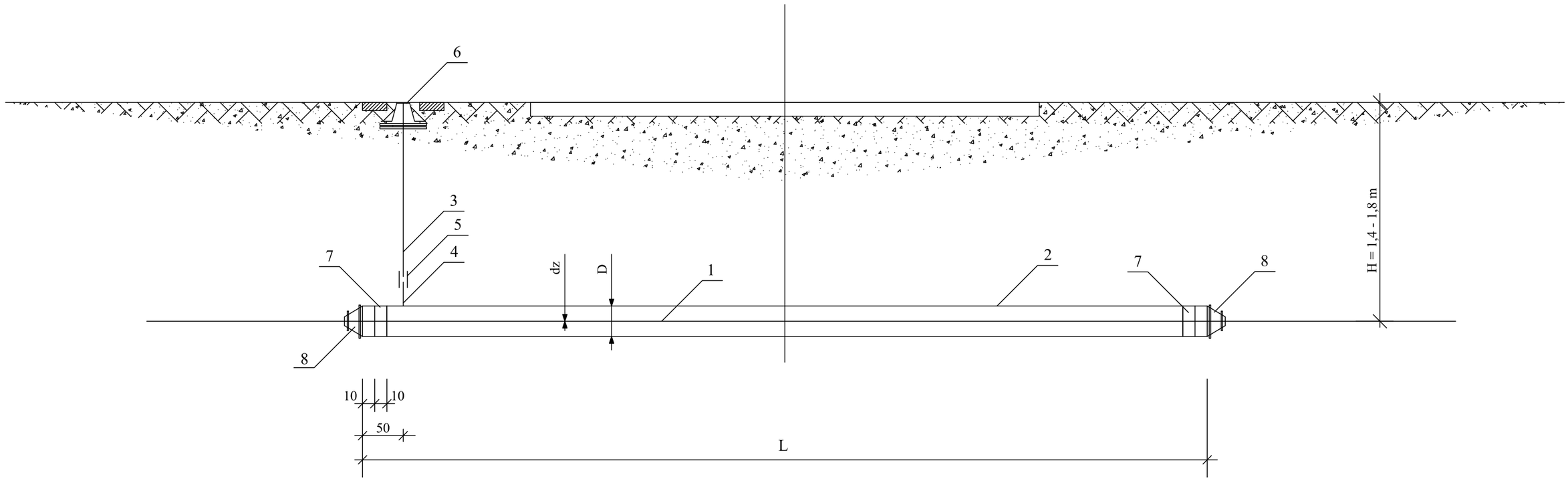

L.p.	Nazwa Elementu	Materiał	Nr normy dla katalogu	Jednostka	Numer rozwiązania				
					1	2	3	4	5
					dz 90 D 200x18,2	dz 110 D 250x22,7	dz 160 D 355x32,2	dz 200 D 400x36,6	dz 250 D 500x45,4
					Ilość	Ilość	Ilość	Ilość	Ilość
1	Rura wodociągowa, kanalizacyjna	PCV	PN-65/C-89200	m	długość przewodu wg opisów na mapie				
2	Rura osłonowa	PE		m					
3	Rura instalacyjna ocynkowana śr.25 owinięta taśmą Denso	stal	PN-64/H-74200	m					
4	Króciec Rury Instalac. Ocynk. śr 25 z jednej strony gwint. L = 100	stal	PN-64/H-74200	szt.					
5	Złączka H2 nakrętna równoprzelotowa śr 25	stal	PN-67/H-7432	szt.					
6	Obudowa do Zasuw	żeliwo	APS/III Nr kat. 857	szt.					
7	Sznur smołowany	sznur		kg					
8	Manszeta do uszczelniania końcówek rury osłonowej	"		szt					

NAZWA OPRACOWANIA	*BUDOWA SIECI KANALIZACJI SANITARNEJ : GRAWITACYJNEJ WRAZ Z ODGAŁĘZIENIAMI ORAZ CIŚNIENIOWEJ Z ODGAŁĘZIENIAMI CIŚNIENIOWYMI ZAKOŃCZONYMI PRZYDOMOWYMI PRZEPOMPOWNIAMI ŚCIEKÓW WZDŁUŻ ULICY SOCHACZEWSKIEJ - ZLEWNIA NR 2 - WŁĄCZENIE DO KANAŁU W UL. TOPOLOWEJ*
ADRES BUDOWY	*Działki nr ew. 32/13, 33, 34/1,34/4, 35/2, 35/3, 35/6, 36, 39, 40/3, 40/13, 41/5, 41/6, 42, 43/7, 43/8 , 44/3, 44/4, 44/9, 44/15, 45/1, 46/2, 47, 121/9, 124/3, 139/11, 142, 150/2, 150/4, 153/1, 158/1, 158/7, 159/15, 159/18, 161/1, 161/2, 162/1 , 162/2 ,163/4 ,163/5, 163/6, 163/7, 163/8, 164, 165/1, 165/3, 165/4, 165/5, 195/1, 400/2 w obrębie ew. Paprotnia w jednostce ewidencyjnej gmina Teresin*
INWESTOR	***Gmina Teresin, ul. Zielona 20; 96-515 Teresin***
NAZWA RYSUNKU	***PRZEJŚCIE PRZECISKIEM POD DROGĄ***
PROJEKTANT:	*inż. Hanna Szustecka ,upr. bud. nr 57/90/Sk-ce*
PODPIS	

Data opr.: Luty 2016r.

Branża sanitarna

Skala: -

Faza oprac. Proj.Budow.

Nr Rys : 19A/B

Rów R-TA-24 - działka nr ew. 159/15

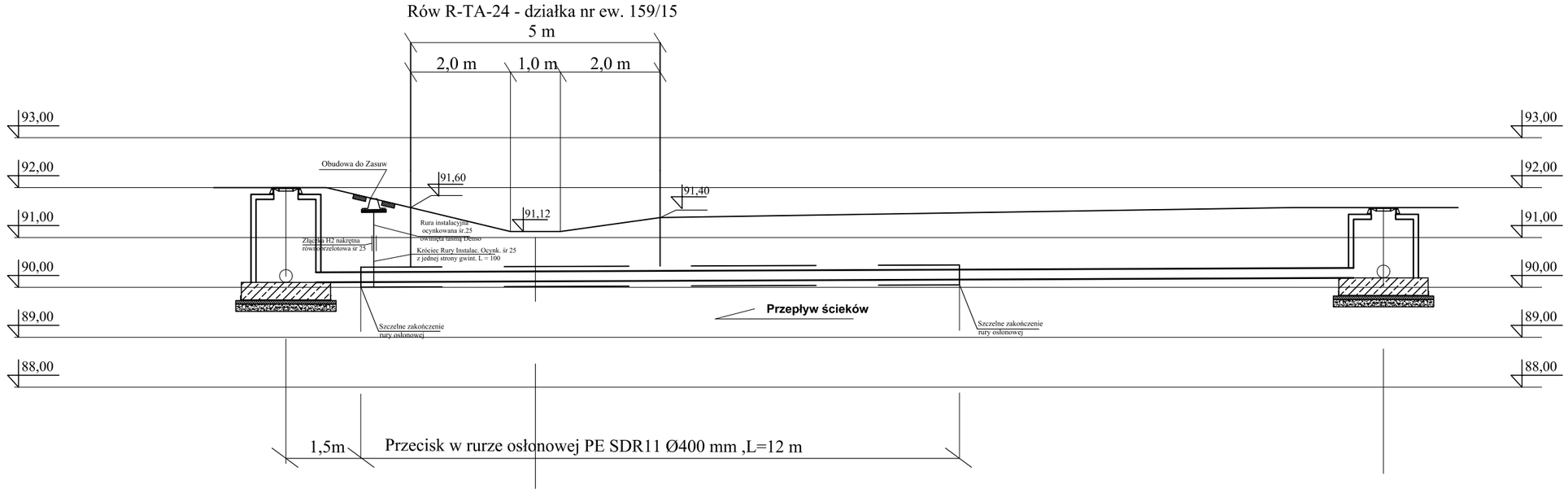

1 : 100

SKALA 1 : 100

RZĘDNA TERENU		92,00	91,12	91,60
RZĘDNA DNA KANAŁU		90,10	90,12	90,19
ZAGŁĘBIENIE		1,90	1,00	1,41
MATERIAŁ / SPADEK	PVC ∅ 200		i = 0,4 %	
DŁUGOŚCI		5,0 m	17,0 m	
ODLEGŁOŚCI NARAST.	0,0 m	5,0 m		22,0 m

Sb21 Sb22

NAZWA OPRACOWANIA	***BUDOWA SIECI KANALIZACJI SANITARNEJ : GRAWITACYJNEJ WRAZ Z ODGAŁĘZIENIAMI ORAZ CIŚNIENIOWEJ Z ODGAŁĘZIENIAMI CIŚNIENIOWYMI ZAKOŃCZONYMI PRZYDOMOWYMI PRZEPOMPOWNIAMI ŚCIEKÓW WZDŁUŻ ULICY SOCHACZEWSKIEJ - ZLEWNIA NR 2 - WŁĄCZENIE DO KANAŁU W UL. TOPOLOWEJ***
ADRES BUDOWY	***Działki nr ew. 32/13, 33, 34/1,34/4, 35/2, 35/3, 35/6, 36, 39, 40/3, 40/13, 41/5, 41/6, 42, 43/7, 43/8 , 44/3, 44/4, 44/9, 44/15, 45/1, 46/2, 47, 121/9, 124/3, 139/11, 142, 150/2, 150/4, 153/1, 158/1, 158/7, 159/15, 159/18, 161/1, 161/2, 162/1 , 162/2 ,163/4 ,163/5, 163/6, 163/7, 163/8, 164, 165/1, 165/3, 165/4, 165/5, 195/1, 400/2 w obrębie ew. Paprotnia w jednostce ewidencyjnej gmina Teresin***
INWESTOR	***Gmina Teresin, ul. Zielona 20; 96-515 Teresin***
NAZWA RYSUNKU	***PRZEJŚCIE PRZECISKIEM POD ROWEM***
PROJEKTANT:	***inż. Hanna Szustecka ,upr. bud. nr 57/90/Sk-ce***
PODPIS	

Data opr.: Luty 2016r.

Branża sanitarna

Skala: -

Faza oprac. Proj.Budow.

Nr Rys : 20A/B

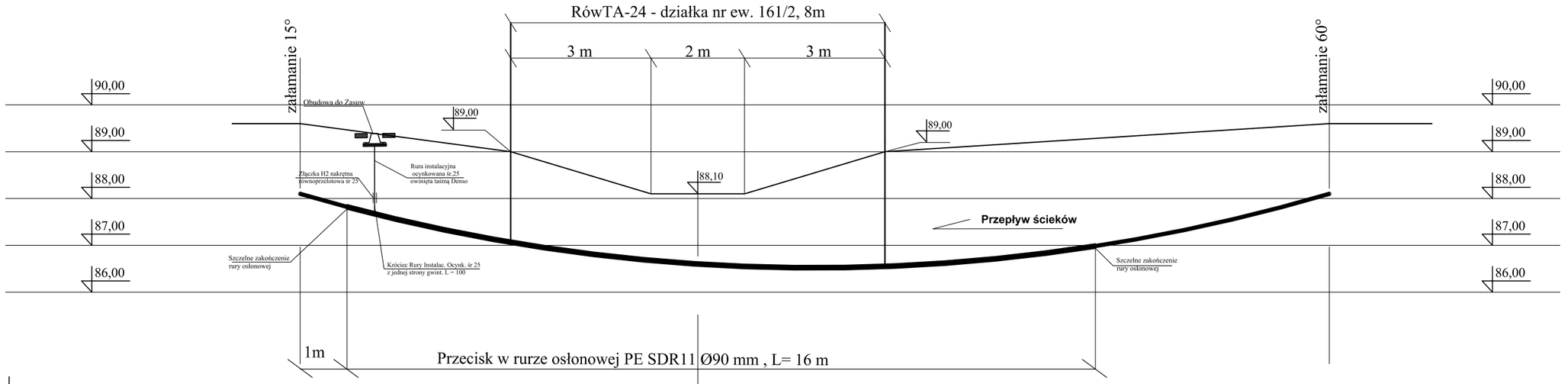

1 : 100

SKALA 1 : 100

RZĘDNA TERENU	89,60		88,10	89,60
RZĘDNA OSI PRZEWODU	88,10		86,60	88,10
ZAGŁĘBIENIE	1,50		1,50	1,50
MATERIAŁ		PE ∅ 40		
DŁUGOŚCI		8,5 m	13,5 m	
ODLEGŁOŚCI NARAST.	0,0 m		8,5m	22,0 m

NAZWA OPRACOWANIA	***BUDOWA SIECI KANALIZACJI SANITARNEJ : GRAWITACYJNEJ WRAZ Z ODGAŁĘZIENIAMI ORAZ CIŚNIENIOWEJ Z ODGAŁĘZIENIAMI CIŚNIENIOWYMI ZAKOŃCZONYMI PRZYDOMOWYMI PRZEPOMPOWNIAMI ŚCIEKÓW WZDŁUŻ ULICY SOCHACZEWSKIEJ - ZLEWNIA NR 2 - WŁĄCZENIE DO KANAŁU W UL. TOPOLOWEJ***
ADRES BUDOWY	***Działki nr ew. 32/13, 33, 34/1,34/4, 35/2, 35/3, 35/6, 36, 39, 40/3, 40/13, 41/5, 41/6, 42, 43/7, 43/8 , 44/3, 44/4, 44/9, 44/15, 45/1, 46/2, 47, 121/9, 124/3, 139/11, 142, 150/2, 150/4, 153/1, 158/1, 158/7, 159/15, 159/18, 161/1, 161/2, 162/1 , 162/2 ,163/4 ,163/5, 163/6, 163/7, 163/8, 164, 165/1, 165/3, 165/4, 165/5, 195/1, 400/2 w obrębie ew. Paprotnia w jednostce ewidencyjnej gmina Teresin***
INWESTOR	***Gmina Teresin, ul. Zielona 20; 96-515 Teresin***
NAZWA RYSUNKU	***PRZEJŚCIE PRZECISKIEM POD ROWEM***
PROJEKTANT:	***inż. Hanna Szustecka ,upr. bud. nr 57/90/Sk-ce***
PODPIS	
Data opr.: Luty 2016r.	
Branża sanitarna	Skala: -
Faza oprac. Proj.Budow.	Nr Rys : 21 A/B

ZAŁĄCZNIKI

ZAŁĄCZNIK NR 1

INFORMACJA DOTYCZĄCA BEZPIECZEŃSTWA I OCHRONY ZDROWIA

INFORMACJA DOTYCZĄCA BEZPIECZEŃSTWA I OCHRONY ZDROWIA

Nazwa opracowania :

BUDOWA SIECI KANALIZACJI SANITARNEJ : GRAWITACYJNEJ WRAZ Z ODGAŁĘZIENIAMI ORAZ CIŚNIENIOWEJ Z ODGAŁĘZIENIAMI CIŚNIENIOWYMI ZAKOŃCZONYMI PRZYDOMOWYMI PRZEPOMPOWNIAMI ŚCIEKÓW WZDŁUŻ ULICY SOCHACZEWSKIEJ – ZLEWNIA NR 2 – WŁĄCZENIE DO KANAŁU W UL. TOPOLOWEJ

Adres obiektu budowlanego:

Działki nr ew. 32/13, 33, 34/1,34/4, 35/2, 35/3, 35/6, 36, 39, 40/3, 40/13, 41/5, 41/6, 42, 43/7, 43/8 , 44/3, 44/4, 44/9, 44/15, 45/1, 46/2, 47, 121/9, 124/3, 139/11, 142, 150/2, 150/4, 153/1, 158/1, 158/7, 159/15, 159/18, 161/1, 161/2, 162/1 , 162/2 ,163/4 ,163/5, 163/6, 163/7, 163/8, 164, 165/1, 165/3, 165/4, 165/5, 195/1, 400/2 w obrębie ew. Paprotnia w jednostce ewidencyjnej gmina Teresin

Inwestor :

GMINA TERESIN
ul. Zielona 20 ; 96 – 515 Teresin

Opracował : inż. Piotr Zalewski

Projektant : inż. Hanna Szustecka

Data opracowania : Luty 2016 r.

1. Zakres robót dla całego zamierzenia inwestycyjnego budowy sieci kanalizacji sanitarnej oraz kolejność realizacji poszczególnych obiektów

Przedmiotem opracowania jest budowa :

- sieci kanalizacji sanitarnej grawitacyjnej z rur PVC lite (SN8) do kanalizacji zewnętrznej, kanał główny średnicy 200 oraz odgałęzienia do granic działek prywatnych, kanały średnicy 160 mm dla realizacji przyłączy kanalizacji sanitarnej ,
- sieci kanalizacji sanitarnej ciśnieniowej z rur PE do kanalizacji sanitarnej średnicy 63 i 50 mm oraz odgałęzienia kanalizacji sanitarnej ciśnieniowej z rur PE do kanalizacji sanitarnej średnicy 40 mm zakończone przydomowymi przepompowniami ścieków dla realizacji przyłączy kanalizacji sanitarnej.

Projektowane długości sieci kanalizacji sanitarnej :

Kanalizacja grawitacyjna:

- śr. 200 mm – L =1855,0 m
- śr. 160 mm – L = 477 m/ 47 szt.

Łącznie : L = 2332,0 m

Kanalizacja ciśnieniowa:

- śr. 63 mm – L = 136,0 m
- śr. 50 mm – L = 96,0 m
- śr. 40 mm – L = 223/7 szt.

Łącznie : L = 455,0 m

- **Podsumowanie długości : L = 2787,0 m**

Projektowana kanalizacja grawitacyjna odprowadzać będzie ścieki sanitarno – bytowe z posesji położonych wzdłuż tras projektowanych kanałów. Ze względu na niekorzystne układy wysokościowe terenu przewiduje się wykonanie sieci kanalizacji ciśnieniowej z odgałęzieniami zakończonymi przydomowymi przepompowniami ścieków.

Budowa kanalizacji pozwoli na likwidację bezodpływowych zbiorników na ścieki usytuowanych na posesjach, a tym samym na poprawę warunków środowiska w tym rejonie.

Uwaga ! Projektowana kanalizacja sanitarna w pasie drogi krajowej nr 2 nie jest objeta opracowaniem.

Zakres robót budowlanych obejmuje:

- wytyczenie trasy sieci kanalizacji sanitarnej ,
- wykonanie odkrywek istniejącego uzbrojenia ewentualne wykonanie rozbiórki istn. nawierzchni utwardzonych w niezbędnym zakresie (np. istn. wjazdy),
- wykonanie wykopów ,
- odwodnienie wykopów ,
- ułożenie kanałów sieci kanalizacji sanitarnej w wykopach (w przedmiotowym zakresie) w

wykopach wraz z ułożeniem taśmy ostrzegawczej) i elementów towarzyszących ,

- wykonanie uzbrojenia sieci kanalizacji sanitarnej (studni rewizyjnych, rozprężnych, płucznej, przydomowych przepompowni ścieków)
- wykonanie przecisków,
- zasypywanie wykopów wraz z zagęszczeniem gruntu ,
- przywrócenie terenu do należytego stanu (dokonanie wymiany gruntu w niezbędnym zakresie , zagęszczenie i odtworzenie nawierzchni).

Kolejność realizacji :

- wykonanie kanałów sanitarnych grawitacyjnych wraz z uzbrojeniem,
- wykonanie odgałęzień bocznych grawitacyjnych do granic działek (zaślepionych po wybudowaniu)
- wykonanie przewodów sanitarnych ciśnieniowych wraz z uzbrojeniem,

wykonanie odgałęzień kanalizacji sanitarnej ciśnieniowej zakończonych przydomowymi przepompowniami ścieków.

2. Wykaz istniejących obiektów budowlanych podlegających adaptacji lub rozbiórce.

W obrębie zadania inwestycyjnego występuje podziemna i nadziemna infrastruktura techniczna , budynki , ciągi komunikacyjne , ciągi piesze .

Podczas realizacji powyższego zadania nie ma obiektów podlegających adaptacji lub rozbiórce.

3. Elementy zagospodarowania działki lub terenu , które mogą stwarzać zagrożenie bezpieczeństwa i zdrowia ludzi .

Ponieważ prace prowadzone będą w pobliżu pasa drogowego, wzdłuż którego usytuowane są zamieszkałe posesje jak również odbywa się ruch pojazdów mechanicznych roboty należy prowadzić w taki sposób, aby wyeliminować zagrożenie zarówno dla pracowników jak i osób postronnych.

Szczególnym elementem , który przy tej inwestycji może stwarzać zagrożenie bezpieczeństwa i zdrowia ludzi jest wykonywanie wykopów . Wykopy należy wykonywać zgodnie z normą PN-B-107,36, Wykopy otwarte dla przewodów wodociągowych i kanalizacyjnych -Warunki techniczne wykonania.

Ponieważ prace prowadzone będą w pasie drogowym , wzdłuż którego usytuowane są zamieszkałe posesje jak również odbywa się ruch pojazdów mechanicznych roboty należy prowadzić w taki sposób,aby wyeliminować zagrożenie zarówno dla pracowników jak i osób postronnych.

Na zajęcie pasa drogowego wykonawca winien uzyskać zezwolenie właściciela drogi oraz opracować projekt organizacji ruchu uzgodniony z właściwymi na danym terenie jednostkami (Zarządca drogi , Policja).

Roboty ziemne powinny być wykonywane na podstawie projektu , określającego położenie instalacji i urządzeń podziemnych.

Wykonywanie robót ziemnych w bezpośrednim sąsiedztwie istniejących sieci powinno być wykonywane pod nadzorem właściciela tych sieci . Wykopy w miejscach kolizji należy wykonywać ręcznie , zabezpieczenie istn. uzbrojenia zgodnie z dokumentacją .

Przejście przewodu pod nawierzchniami utwardzonymi należy wykonać metodą przecisku.

4. Przewidywane zagrożenia podczas realizacji robót budowlanych .

W trakcie prowadzenia wykopów należy zwracać szczególną uwagę na istniejące uzbrojenie , które zaznaczone jest na planie sytuacyjnym oraz na przekrojach. W przypadku kolizji z uzbrojeniem nie wykazanym na podkładach geodezyjnych należy fakt taki zgłosić do właściciela tegoż uzbrojenia oraz wykonać wszystkie niezbędne zabezpieczenia .

Wykopy będą prowadzone na dużych głębokościach (ok. 5 m) . Szczególną uwagę należy zwrócić na prawidłowe zabezpieczenie i wykonanie wykopu . Wykop wykonać jako szalowany , szczelnymi ściankami . Wykop odwodnić . Zejście do wykopu z asekuracją po drabinach .

5. Wydzielenie i oznakowanie miejsca prowadzenia robót budowlanych stosowne do rodzaju zagrożenia .

W czasie wykonywania robót ziemnych miejsca niebezpieczne należy ogrodzić i umieścić napisy ostrzegawcze. Oznakowanie terenu budowy i sposobu poruszania się osób postronnych zgodnie z Projektem organizacji ruchu.

W czasie wykonywania wykopów w miejscach dostępnych dla osób niezatrudnionych przy tych robotach należy wokół wykopów pozostawionych na czas zmroku i w nocy ustawić balustrady zaopatrzone w światło ostrzegawcze koloru czerwonego. Poręcze tych balustrad powinny znajdować się na wysokości 1,1 m nad terenem i w odległości nie mniejszej niż 1 m od krawędzi wykopu.

Jeżeli teren , na którym są wykonywane roboty ziemne , nie może być ogrodzony , wykonawca robót powinien zapewnić stały jego dozór.

W trakcie prowadzenia wykopów należy zwracać szczególną uwagę na istniejące uzbrojenie , które zaznaczone jest na planie sytuacyjnym oraz na przekrojach. W przypadku kolizji z uzbrojeniem nie wykazanym na podkładach geodezyjnych należy fakt taki zgłosić do właściciela tegoż uzbrojenia oraz wykonać wszystkie niezbędne zabezpieczenia .

6. Instruktaż pracowników przed przystąpieniem do realizacji robót szczególnie niebezpiecznych .

Pracownicy wykonujący prace budowlane winni być przed przystąpieniem do wykonywania robót przeszkoleni przez osobę posiadającą kwalifikacje i uprawnienia w zakresie zagadnień BHP.

Instruktaż winien zawierać informację określające zasady postępowania w przypadku wystąpienia zagrożenia , konieczność stosowania przez pracowników środków ochrony indywidualnej , zabezpieczającej przed skutkami zagrożenia , zasady bezpośredniego nadzoru nad

pracami szczególnie niebezpiecznymi przez wyznaczone w tym celu osoby.

7. Przechowywanie i przemieszczanie materiałów materiałów , wyrobów , substancji oraz preparatów niebezpiecznych na terenie budowy .

Składowanie materiałów jest zabronione w strefie klina naturalnego odłamu gruntu , jeżeli ściany są nie obudowane.

Rury w prostych odcinkach składować w stosach na równym podłożu na podkładach drewnianych o szerokości nie mniejszej niż 0,1 m i w odstępach 1 do 2 m. Nie przekraczać wysokości składowania ok. 1 m dla rur o mniejszych średnicach i 2 m dla rur o większych średnicach .

Transport powinien być wykonywany pojazdami o odpowiedniej długości ,tak , aby wolne końce wystające poza skrzynię ładunkową nie były dłuższe niż 1,0 m

8. Środki techniczne i organizacyjne zapobiegające niebezpieczeństwom w strefach szczególnego zagrożenia zdrowia lub w ich sąsiedztwie w tym zapewniającym bezpieczną i sprawną komunikację umożliwiającą szybką ewakuację na wypadek pożaru , awarii i innych zagrożeń .

Na prowadzenie robót w pasie drogowym należy uzyskać pozwolenie od jednostki zarządzającej drogą oraz opracować Projekt organizacji ruchu.

Z uwagi na prowadzenie robót w terenie zabudowanym i konieczność umożliwienia mieszkańcom dostępu do posesji należy w miejscach gdzie wykop koliduje z wejściem na posesję ustawiać mostki z balustradami .

Wydobyty grunt powinien być składowany z jednej strony wykopu, z pozostawieniem między krawędzią wykopu a stopa odkładu wolnego pasa terenu o szerokości co najmniej 1 metr dla komunikacji.

Roboty ziemne w pobliżu istniejących instalacji podziemnych należy wykonywać ręcznie.

W obrębie klina odłamu ścian wykopu niedopuszczalna jest komunikacja jeśli nie jest zastosowana odpowiednia obudowa .

W pasie terenu przylegającego do górnej krawędzi skarpy , na szerokości równej trzykrotnej głębokości wykopu , wykonać spadki umożliwiające łatwy odpływ wód opadowych w kierunku od wykopu.

Należy likwidować naruszenie struktury gruntu skarpy , usuwając naruszony grunt , z zachowaniem bezpiecznego nachylenie w każdym punkcie skarpy.

Należy sprawdzić stan skarpy po deszczu , mrozie lub po dłuższej przerwie w pracy.

Jeżeli wykop osiągnie głębokość większą niż 1 m od poziomu terenu wykonać zejścia (wejścia) do wykopu.

Wchodzenie do wykopu i wychodzenie po rozporach oraz przemieszczanie osób urządzeniami służącymi do wydobywania urobku jest zabronione.

Każdorazowe rozpoczęcie robót w wykopie wymaga sprawdzenia stanu jego obudowy lub

skarp.

Zabrania się składowania urobku w strefie klina naturalnego odłamu gruntu , jeżeli ściany wykopu nie są obudowane.

Ruch środków transportowych obok wykopów powinien się odbywać poza granicą klina naturalnego odłamu gruntu.

W czasie wykonywania robót ziemnych nie powinno się dopuszczać do tworzenia się nawisów gruntu.

Koparka w czasie pracy powinna być ustawiona w odległości od wykopu co najmniej 0,6 m poza granicą klina naturalnego odłamu gruntu.

Przy wykonywaniu robót ziemnych sprzętem zmechanizowanym należy wyznaczyć w terenie strefę niebezpieczną i odpowiednio ją oznakować.

Przebywanie osób pomiędzy ścianą wykopu a koparką , nawet w czasie postoju jest zabronione.

Stanowiska pracy na otwartym powietrzu powinny być wydzielone , właściwie oznakowane i zabezpieczone przed wejściem osób postronnych.

Osoby powinny mieć zapewnioną szybką drogę ewakuacyjną na wypadek zalania , pożaru lub wystąpienia szkodliwych gazów, a także możliwość uzyskania niezwłocznie pierwszej pomocy medycznej.

Pracownik pracujący w wykopie powinien być zawsze asekurowany przez pracownika na górze.

9. Miejsce przechowywania dokumentacji budowy oraz dokumentów niezbędnych do prawidłowej eksploatacji maszyn i innych urządzeń technicznych .

Na terenie budowy w pomieszczeniu zaplecza budowy winna znajdować się Dokumentacja budowy zawierająca aktualną Dokumentację Projektową zadania zawierającą wszystkie niezbędne uzgodnienia oraz wytyczne jednostek opiniujących wraz z decyzją pozwolenia na budowę , dziennik budowy , zatwierdzony Projekt organizacji ruchu , dziennik pompowań , protokóły odbiorów częściowych ,operaty geodezyjne i książkę obmiaru.

10. Wytyczne do Planu Bezpieczeństwa i Ochrony Zdrowia .

- Zakres robót – zgodnie z przedmiarem robót
- Roboty objęte przedmiarem robót
- Wskazanie elementów zagospodarowania działki lub terenu oraz prowadzonych robót budowlanych, które mogą stwarzać zagrożenie bezpieczeństwa i zdrowia ludzi. Roboty rozbiórkowe i wyburzeniowe na dachu wykonywać po uprzednim zabezpieczeniu wejść do budynku.
- Wydzielenie pomieszczeń higieniczno sanitarnych i socjalnych.
- Wskazanie punktu pomocy medycznej.
- Zapewnienie łączności telefonicznej.
- Urządzenie magazynu materiałów.

- Określenie wysokości składowania.
- Zorganizować punkt ochrony pożarowej wyposażony w sprzęt gaśniczy.
- Należy przeciwdziałać czynnikom psychofizycznym pracowników – polegającym na lekceważeniu zagrożenia, nie stosowania się do poleceń kierownika budowy, nie przestrzeganiu obowiązujących przepisów i zasad BHP.
- Należy przeciwdziałać zagrożeniu pożarowemu, które może powstać podczas wykonywanych robót oraz zagrożeń spowodowanych przez osoby trzecie.
- W razie stwierdzenia bezpośredniego zagrożenia życia lub zdrowia pracowników, osoba kierująca robotami budowlanymi zobowiązana jest do natychmiastowego wstrzymania robót i podjęcia działania w celu likwidacji wszelkich zagrożeń.
- Wszystkie roboty budowlane powinny być prowadzone zgodnie z obowiązującymi przepisami, sztuką budowlaną z zachowaniem zasad bezpieczeństwa i higieny pracy –powinny być prowadzone pod nadzorem osób z uprawnieniami.
- Przestrzegać przepisy prawa dotyczące bhp:
    - Ustawa z dnia 26.06.1974r. – Kodeks pracy (Dz. U. z 1998 r nr 21 poz. 94 późniejszymi zmianami),
    - Ustawa z dnia 07.07.1994r. – Prawo budowlane - art. 21a (Dz. U. z 2006 r nr 156 poz. 1118 z późniejszymi zmianami),
    - Rozporządzenie Ministra Infrastruktury z dnia 06 lutego 2003r. w sprawie bezpieczeństwa i higieny pracy podczas wykonywania robót budowlanych (Dz. U. z 2003r.Nr 47, poz. 401)
    - Rozporządzenie Ministra Gospodarki z dnia 20 września 2001r. w sprawie bezpieczeństwa i higieny pracy podczas eksploatacji maszyn i innych urządzeń technicznych do robot ziemnych, budowlanych i drogowych (Dz. U. z 2001r nr 118, poz.1263)
    - Ustawa z dn. 21.12 2000r. o dozorze technicznym (Dz. U. z 2000r. nr 122 poz. 1321),
    - Rozporządzenie Ministra Pracy i Polityki Socjalnej z dn. 28.05.1996 w sprawie rodzajów prac, które powinny być wykonywane przez co najmniej dwie osoby (Dz. U. z 1996r. nr 62 poz. 288),
    - Rozporządzenie Ministra Pracy i Polityki Społecznej z dn. 14 marca 2000r. w sprawie bezpieczeństwa i higieny pracy przy ręcznych pracach transportowych (Dz. U. z 2000r., nr 26 poz. 313).

Niniejsze wytyczne sporządzono zgodnie z Rozporządzeniem Ministra Infrastruktury z dnia 23 czerwca 2003r. w sprawie informacji dotyczącej bezpieczeństwa i ochrony zdrowia oraz planu bezpieczeństwa i ochrony zdrowia (Dz. U. Nr 120 poz. 1126 z późn. zm.)

ZAŁĄCZNIK NR 2

INFORMACJA O OBSZARZE ODZIAŁYWANIA OBIEKTU

INFORMACJA O OBSZARZE ODDZIAŁYWANIA OBIEKTU

1. Rodzaj zabudowy .

Projektuje się sieci kanalizacji :

- sieci kanalizacji sanitarnej grawitacyjnej z rur PVC lite (SN8) do kanalizacji zewnętrznej, kanał główny średnicy 200 oraz odgałęzienia do granic działek prywatnych, kanały średnicy 160 mm dla realizacji przyłączy kanalizacji sanitarnej ,
- sieci kanalizacji sanitarnej ciśnieniowej z rur PE do kanalizacji sanitarnej średnicy 63 i 50 mm oraz odgałęzienia kanalizacji sanitarnej ciśnieniowej z rur PE do kanalizacji sanitarnej średnicy 40 mm zakończone przydomowymi przepompowniami ścieków dla realizacji przyłączy kanalizacji sanitarnej.
- elementów towarzyszących (studnie rewizyjno – połączeniowe, studnie rozprężne, studnia płucząca, przydomowe przepompownie ścieków, elementy oznaczeniowe).

2. Adres budowy .

Działki nr ew. 32/13, 33, 34/1,34/4, 35/2, 35/3, 35/6, 36, 39, 40/3, 40/13, 41/5, 41/6, 42, 43/7, 43/8 , 44/3, 44/4, 44/9, 44/15, 45/1, 46/2, 47, 121/9, 124/3, 139/11, 142, 150/2, 150/4, 153/1, 158/1, 158/7, 159/15, 159/18, 161/1, 161/2, 162/1 , 162/2 ,163/4 ,163/5, 163/6, 163/7, 163/8, 164, 165/1, 165/3, 165/4, 165/5, 195/1, 400/2 w obrębie ew. Paprotnia w jedn. ew. gmina Teresin .

3. Inwestor .

Gmina Teresin , ul. Zielona 20; 96 – 515 Teresin

4. Określenie obszaru odziaływania obiektu .

Obszarem oddziaływania obiektu jest teren działek nr ew. : 32/13, 33, 34/1,34/4, 35/2, 35/3, 35/6, 36, 39, 40/3, 40/13, 41/5, 41/6, 42, 43/7, 43/8 , 44/3, 44/4, 44/9, 44/15, 45/1, 46/2, 47, 121/9, 124/3, 139/11, 142, 150/2, 150/4, 153/1, 158/1, 158/7, 159/15, 159/18, 161/1, 161/2, 162/1 , 162/2 ,163/4 , 163/5, 163/6, 163/7, 163/8, 164, 165/1, 165/3, 165/4, 165/5, 195/1, 400/2 w obrębie ew. Paprotnia w gminie Teresin, na których planuje się wykonać sieć kanalizacji sanitarnej : grawitacyjnej wraz z odgałęzieniami oraz ciśnieniowej z odgałęzieniami ciśnieniowymi zakończonymi przydomowymi przepompowniami ścieków. Inwestycja nie oddziałuje na działki sąsiednie.
Obszar oddziaływania obiektu określono na podstawie :

- ustawa z dnia 7 lipca 1994r. Prawo budowlane (Dz. U. z 2010 r. Nr 243, poz. 1623 z późn. zm.),
- ustawa z dnia 07.06.2001r. o zbiorowym zaopatrzeniu wodę i zbiorowy odprowadzaniu ścieków
- ustawa z dnia 3 października 2008 r. o udostępnianiu informacji o środowisku i jego ochronie, udziale społeczeństwa w ochronie środowiska oraz o ocenach oddziaływania na środowisko (Dz. U. z 2008 r. Nr 199, poz 1227 z późn. zm.),
- ustawa z dnia 21 marca 1985 r. o drogach publicznych (tekst jedn. Dz. U. z 2013 r., poz.260),

- ustawa z dnia 18.07.2001r. Prawo Wodne (Dz. U. 2015 nr 0 poz. 469),
- ustawa z dnia 27 kwietnia 2001 r. o odpadach (tekst jedn.. Dz. U. z 2007 r. Nr 39, poz. 251 z późn. zm.)
- ustawa z dnia 27 kwietnia 2001 r. Prawo ochrony środowiska (Dz. U. z 2008 r. Nr 25, poz. 150 z późn. zm.),
- ustawa z dnia 16 kwietnia 2004 r. o ochronie przyrody (Dz.U. Z 2009 r. Nr 151, poz. 1220 z późn. zm.)
- ustawa z dnia 24 sierpnia 1991 r. o ochronie przeciwpożarowej (tekst jedn. Dz. U. z 2002 r. Nr 147, poz. 1229 z późn. zm.),
- ustawa z dnia 10 kwietnia 1997 r. Prawo energetyczne (tekst jedn. Dz. U. z 2012 r. poz.1059),
- ustawa z dnia 16.04.2004 r. - o wyrobach budowlanych (Dz.U. Nr 92, poz.881)
- rozporządzenie Ministra Infrastruktury z dnia 12 kwietnia 2002 r. w sprawie warunków technicznych,jakim powinny odpowiadać budynki i ich usytuowanie (Dz.U. Z 2002 r. Nr 75, poz. 690 z późn. zm.),
- rozp orządzenie Ministra Transportu, Budownictwa i Gospodarki Morskiej z dnia 29 kwietnia 2012 r. w sprawie szczegółowego zakresu i formy projektu budowlanego (Dz. U. z 2012 r. poz. 462),
- rozporządznie Rady Ministrów z dnia 9 listopada 2010 r. w sprawie przedsięwzięć mogoących znacząco oddziałowywać na środowisko (Dz. U. z 2010 r. Nr 213, poz. 1397 z późn. zm.),
- rozporządzenie Ministra Transportu i Gospodarki Morskiej z dnia 2 marca 1999 r. w sprawie warunków technicznych, jakim powinny odpowiadać drogi publiczne i ich usytuowanie (Dz. U. z 1999 r. Nr 43, poz. 430 z późn. zm.),

ZAŁĄCZNIK NR 3

MAPY DO CELÓW PROJEKTOWYCH



MAPA DO CELÓW PROJEKTOWYCH

Obręb **0016 – Paprotnia**
Jed. Ewid. **142808_2 – Gm. Teresin**
Skala **1 : 500** KERG **GN.6640.1476.2015**

Układ współrzędnych „2000"
Układ wysokościowy „Kronsztadt 60"

Mapa aktualna na dzień **09.07.2015r.**
w granicach oznaczonych kolorem zielonym

Nie wyklucza się istnienia w terenie innych nie wykazanych na niniejszej mapie urządzeń podziemnych, które nie były zgłoszone do inwentaryzacji lub o których brak jest informacji w instytucjach branżowych.

„AZYMUT" s.c.
M. Zatorski R. Janiszewski
96-500 Sochaczew, ul. Nadlaszewskiego 60
tel. 509-044-101, 509-044-102
NIP 837-135-85-00, REGON 012308030

GEODETA UPRAWNIONY
mgr inż. Robert Janiszewski
Sochaczew, dn. 12.09.15
Jednostka Ewidencyjna Geodeta Kraju

Poświadcza się, że niniejszy dokument został opracowany w wyniku prac geodezyjnych i kartograficznych, których rezultat zawiera operat techniczny wpisany do ewidencji materiałów państwowego zasobu geodezyjnego i kartograficznego.

STAROSTWO POWIATOWE W SOCHACZEWIE
Wydział Geodezji, Kartografii, Katastru i Gospodarki Nieruchomościami

Identyfikator ewidencyjny materiału zasobu operatu technicznego
P.1428 2015.1752
Sochaczew, dn. 21.07.15
Imię, nazwisko i podpis Kierownika Ośrodka Geodezji
Irena Kaca
GŁÓWNY SPECJALISTA
Wydziału Geodezji, Kartografii, Katastru i Gospodarki Nieruchomościami

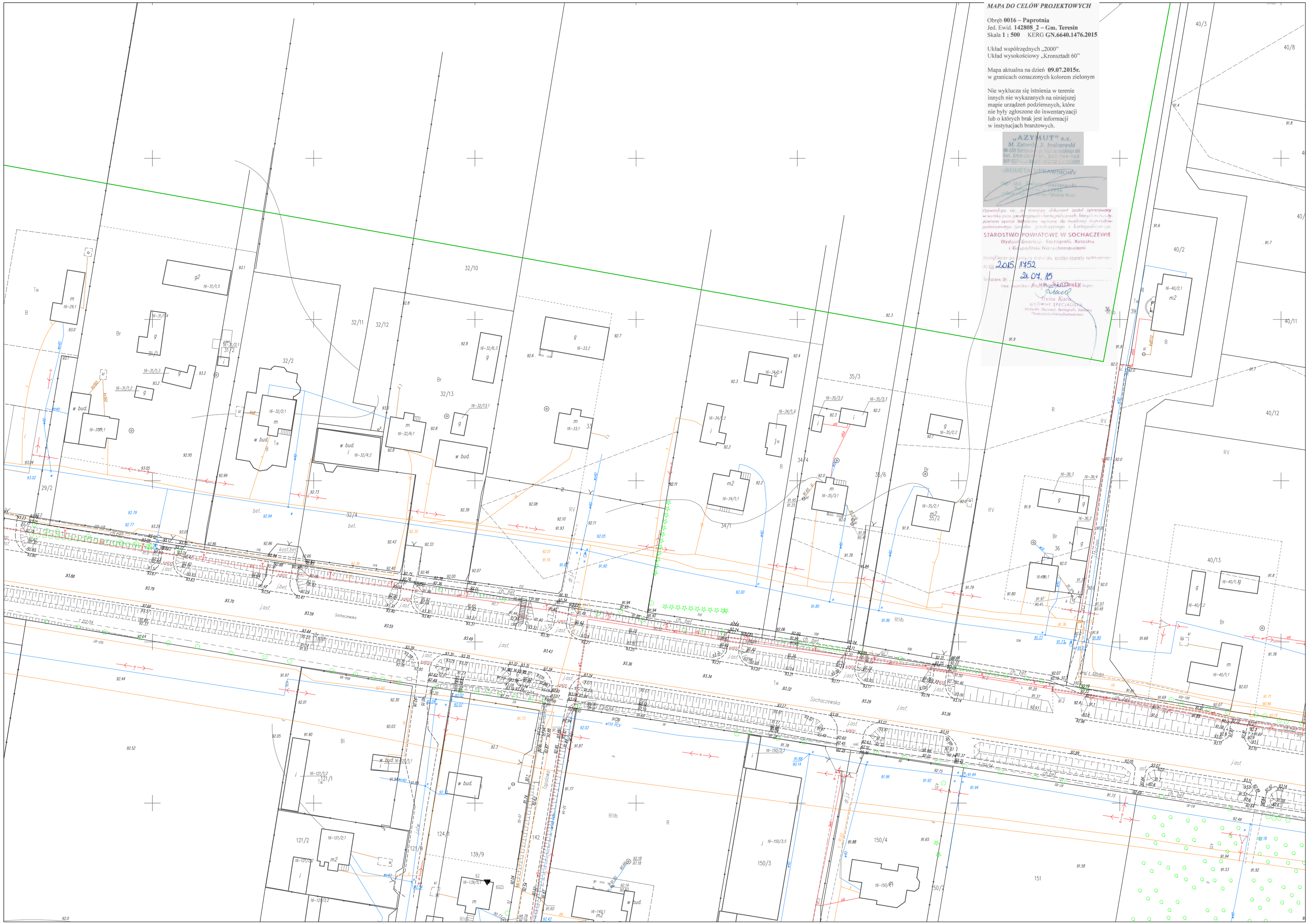

MAPA DO CELÓW PROJEKTOWYCH

Obręb **0016 – Paprotnia**
Jed. Ewid. **142808_2 – Gm. Teresin**
Skala **1 : 500** KERG **GN.6640.1476.2015**

Układ współrzędnych „2000"
Układ wysokościowy „Kronsztadt 60"

Mapa aktualna na dzień **09.07.2015r.**
w granicach oznaczonych kolorem zielonym

Nie wyklucza się istnienia w terenie innych nie wykazanych na niniejszej mapie urządzeń podziemnych, które nie były zgłoszone do inwentaryzacji lub o których brak jest informacji w instytucjach branżowych.

„AZYMUT" s.c.
M. Zatorski, R. Janiszewski
96-500 Sochaczew, ul. Kochanowskiego 60
tel. 509-044-101, 509-044-102
NIP 837-155-88-20, REGON 010350030

GEODETA UPRAWNIONY
mgr inż. Robert Janiszewski
Sochaczew, dn. 19.07.2015
Podpis Geodety Uprawnionego

Poświadcza się, że niniejszy dokument został opracowany w wyniku prac geodezyjnych i kartograficznych, których rezultaty zawiera operat techniczny wpisany do ewidencji materiałów państwowego zasobu geodezyjnego i kartograficznego.

STAROSTWO POWIATOWE W SOCHACZEWIE
Wydział Geodezji, Kartografii, Katastru i Gospodarki Nieruchomościami

Identyfikator ewidencyjny materiału zasobu operatu technicznego
PI 128 2015/1752
Sochaczew, dn. 21.07.15
Inż. Zatorski
Irena Kaca
GŁÓWNY SPECJALISTA
Wydziału Geodezji, Kartografii, Katastru i Gospodarki Nieruchomościami



MAPA DO CELÓW PROJEKTOWYCH

Obręb **0016 – Paprotnia**
Jed. Ewid. **142808_2 – Gm. Teresin**
Skala **1 : 500** KERG **GN.6640.1476.2015**

Układ współrzędnych „2000"
Układ wysokościowy „Kronsztadt 60"

Mapa aktualna na dzień **09.07.2015r.**
w granicach oznaczonych kolorem zielonym

Nie wyklucza się istnienia w terenie innych nie wykazanych na niniejszej mapie urządzeń podziemnych, które nie były zgłoszone do inwentaryzacji lub o których brak jest informacji w instytucjach branżowych.

„AZYMUT" s.c.
M. Zatorski, R. Janiszewski
96-500 Sochaczew, ul. Kościuszkowskiego 60
tel. 509-044-101, 509-044-102
NIP 837-135-85-23, REGON 016556080

GEODETA UPRAWNIONY
mgr inż. Robert Janiszewski
Sochaczew, dn. 13.07.2015
Podpis i pieczęć Geodety Kraju

Poświadcza się, że niniejszy dokument został opracowany w wyniku prac geodezyjnych i kartograficznych, których rezultaty zawiera operat techniczny wpisany do ewidencji materiałów państwowego zasobu geodezyjnego i kartograficznego.

STAROSTWO POWIATOWE W SOCHACZEWIE
Wydział Geodezji, Kartografii, Katastru i Gospodarki Nieruchomościami

Identyfikator ewidencyjny materiału zasobu operatu technicznego
P1428 2015. 1752
Sochaczew, dn. 21.07.15
Imię, nazwisko i podpis pracownika wydającego organu
Irena Kaca
GŁÓWNY SPECJALISTA
Wydziału Geodezji, Kartografii, Katastru i Gospodarki Nieruchomościami

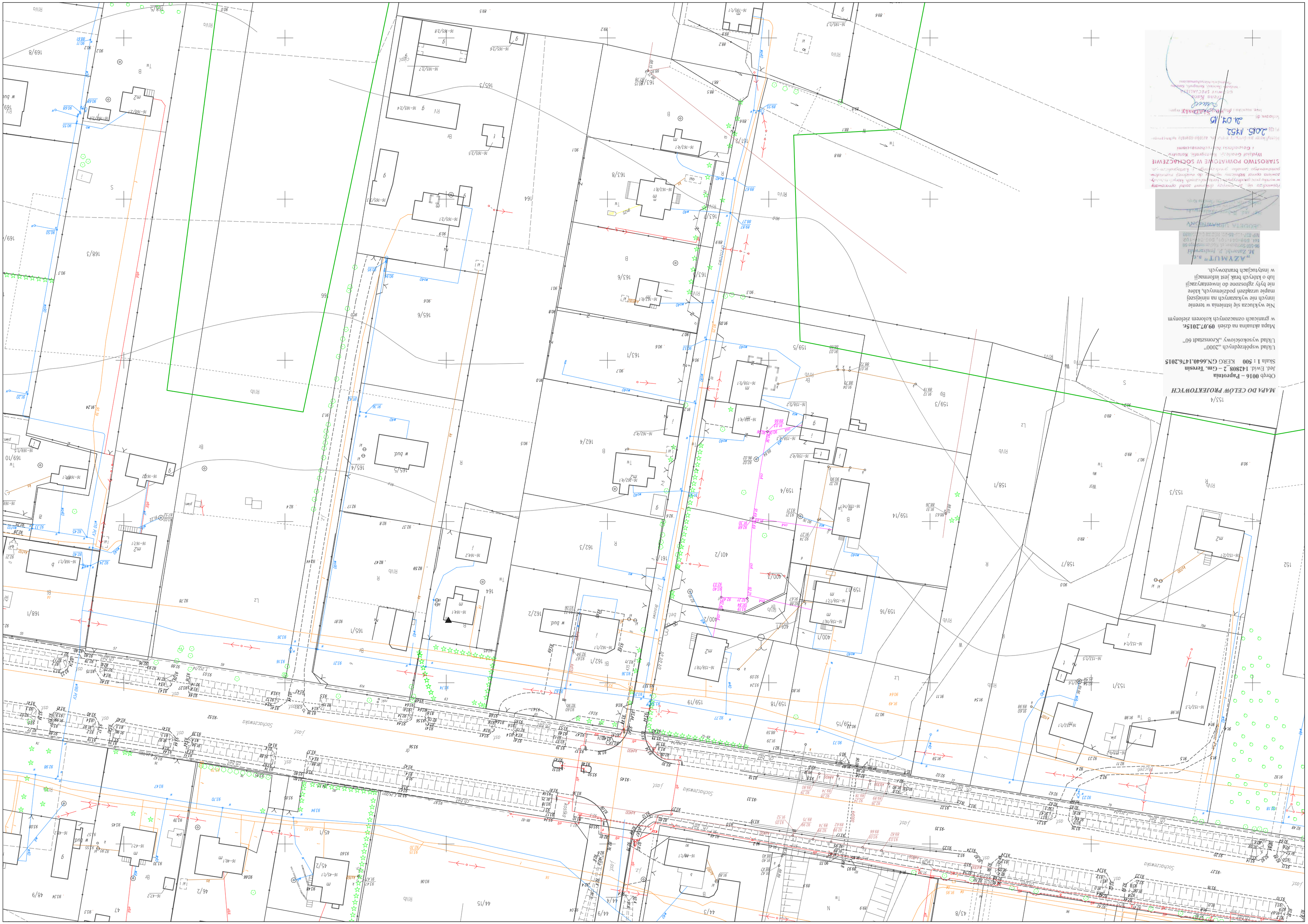

MAPA DO CELÓW PROJEKTOWYCH

Obręb **0016 – Paprotnia**
Jed. Ewid. **142808_2 – Gm. Teresin**
Skala **1 : 500** KERG **GN.6640.1476.2015**

Układ współrzędnych „2000"
Układ wysokościowy „Kronsztadt 60"

Mapa aktualna na dzień **09.07.2015r.**
w granicach oznaczonych kolorem zielonym

Nie wyklucza się istnienia w terenie
innych nie wykazanych na niniejszej
mapie urządzeń podziemnych, które
nie były zgłoszone do inwentaryzacji
lub o których brak jest informacji
w instytucjach branżowych.

„AZYMUT" s.c.
M. Zatorski, J. Janiszewski
96-500 Sochaczew, ul. Kościuszki 90
tel. 609-044-101, 505-045-102
NIP 837-159-85-20, REGON 670243080

GEODETA UPRAWNIONY
mgr inż. R. Janiszewski
nr uprawnień [illegible]

Potwierdza się, że przedstawiony dokument został sporządzony w wyniku prac geodezyjnych i kartograficznych, zawarte treści techniczne odpowiadają stanowi faktycznemu terenu, przedstawionego graficznie w kartograficznym zasobie geodezyjnym i kartograficznym.

STAROSTWO POWIATOWE W SOCHACZEWIE
Wydział Geodezji, Kartografii i Katastru
i Gospodarki Nieruchomościami

Identyfikator bazy danych: 2015.1452
Sochaczew, dn. 21.07.15
[illegible]

ZAŁĄCZNIK NR 4

WYPIS I WYRYS Z MIEJSCOWEGO PLANU ZAGOSPODAROWANIA PRZESTRZENNEGO

URZĄD GMINY TERESIN

ul. Zielona 20, 96-515 Teresin
tel: 46 861 38 15, 46 861 38 16, 46 861 38 17 email: urzad.gminy@teresin.pl , strona: www.teresin.pl

Teresin, dn. 2 grudnia 2015 r.

GP.6727.261.2015.JK(2)

1 000000 004724

WYPIS
Z PLANU MIEJSCOWEGO ZAGOSPODAROWANIA PRZESTRZENNEGO

W związku z wystąpieniem firmy Usługi Projektowe Hanna Szustecka działającej na zlecenie Referatu Inwestycji Urzędu Gminy Teresin, informuje się iż:

Zgodnie z Uchwałą Nr XXV/168/08 Rady Gminy Teresin z dnia 26 listopada 2008 roku w sprawie miejscowego planu zagospodarowania przestrzennego Gminy Teresin obejmującego część obrębów Paprotnia i Teresin Gaj, ogłoszoną w Dz. Urz. Woj. Mazowieckiego Nr 44 poz. 1117 z dnia 2 kwietnia 2009 roku,

- działka oznaczona numerem **121/9** położona w obrębie Paprotnia przeznaczona jest pod **tereny zabudowy mieszkaniowej jednorodzinnej z dopuszczeniem usług (symbol 3MN,U), tereny zabudowy mieszkaniowej jednorodzinnej (symbol 1MN), tereny dróg publicznych – istniejące i planowane drogi kategorii gminnej klasy dojazdowej (symbol 14KDD)** oraz **tereny dróg publicznych – planowana droga kategorii gminnej klasy lokalnej (symbol 1KDL);**
- działka oznaczona numerem **124/3** położona w obrębie Paprotnia przeznaczona jest pod **tereny dróg publicznych – planowana droga kategorii gminnej klasy lokalnej (symbol 1KDL);**
- działka oznaczona numerem **139/11** położona w obrębie Paprotnia przeznaczona jest pod **tereny dróg publicznych – istniejące i planowane drogi kategorii gminnej klasy dojazdowej (symbol 3KDD, 16KDD)** oraz **tereny dróg publicznych – planowana droga kategorii gminnej klasy lokalnej (symbol 1KDL);**
- działka oznaczona numerem **142** położona w obrębie Paprotnia przeznaczona jest pod **tereny dróg publicznych – istniejące i planowane drogi kategorii gminnej klasy dojazdowej (symbol 3KDD, 16KDD)** oraz **tereny dróg publicznych – planowana droga kategorii gminnej klasy lokalnej (symbol 1KDL);**
- działka oznaczona numerem **150/2** położona w obrębie Paprotnia przeznaczona jest pod **tereny zabudowy mieszkaniowej jednorodzinnej z dopuszczeniem usług (symbol 4MN,U), tereny zabudowy mieszkaniowej jednorodzinnej (symbol 2MN, 4MN), tereny dróg publicznych – istniejące i planowane drogi kategorii gminnej klasy dojazdowej (symbol 9KDD)** oraz **tereny dróg publicznych – planowana droga kategorii gminnej klasy lokalnej (symbol 1KDL);**

URZĄD GMINY TERESIN

ul. Zielona 20, 96-515 Teresin
tel: 46 861 38 15, 46 861 38 16, 46 861 38 17 email: urzad.gminy@teresin.pl , strona: www.teresin.pl

- działka oznaczona numerem **153/1** położona w obrębie Paprotnia przeznaczona jest pod **tereny zabudowy mieszkaniowej jednorodzinnej z dopuszczeniem usług (symbol 5MN,U);**
- działka oznaczona numerem **158/1** położona w obrębie Paprotnia przeznaczona jest pod **tereny zabudowy mieszkaniowej jednorodzinnej z dopuszczeniem usług (symbol 5MN,U);**
- działka oznaczona numerem **158/7** położona w obrębie Paprotnia przeznaczona jest pod **tereny zabudowy mieszkaniowej jednorodzinnej z dopuszczeniem usług (symbol 5MN,U);**
- działka oznaczona numerem **159/15** położona w obrębie Paprotnia przeznaczona jest pod **tereny zabudowy mieszkaniowej jednorodzinnej z dopuszczeniem usług (symbol 5MN,U);**
- działka oznaczona numerem **159/18** położona w obrębie Paprotnia przeznaczona jest pod **tereny zabudowy mieszkaniowej jednorodzinnej z dopuszczeniem usług (symbol 5MN,U);**
- działka oznaczona numerem **161/1** położona w obrębie Paprotnia przeznaczona jest pod **tereny dróg publicznych – istniejące i planowane drogi kategorii gminnej klasy dojazdowej (symbol 5KDD);**
- działka oznaczona numerem **162/1** położona w obrębie Paprotnia przeznaczona jest pod **tereny zabudowy mieszkaniowej jednorodzinnej z dopuszczeniem usług (symbol 6MN,U)** oraz **tereny dróg publicznych – istniejące i planowane drogi kategorii gminnej klasy dojazdowej (symbol 5KDD);**
- działka oznaczona numerem **162/2** położona w obrębie Paprotnia przeznaczona jest pod **tereny zabudowy mieszkaniowej jednorodzinnej z dopuszczeniem usług (symbol 6MN,U);**
- działka oznaczona numerem **162/3** położona w obrębie Paprotnia przeznaczona jest pod **tereny zabudowy mieszkaniowej jednorodzinnej z dopuszczeniem usług (symbol 6MN,U);**
- działka oznaczona numerem **162/4** położona w obrębie Paprotnia przeznaczona jest pod **tereny zabudowy mieszkaniowej jednorodzinnej z dopuszczeniem usług (symbol 6MN,U);**
- działka oznaczona numerem **163/1** położona w obrębie Paprotnia przeznaczona jest pod **tereny zabudowy mieszkaniowej jednorodzinnej z dopuszczeniem usług (symbol 6MN,U);**
- działka oznaczona numerem **163/6** położona w obrębie Paprotnia przeznaczona jest pod **tereny zabudowy mieszkaniowej jednorodzinnej z dopuszczeniem usług (symbol 6MN,U);**
- działka oznaczona numerem **163/8** położona w obrębie Paprotnia przeznaczona jest pod **tereny zabudowy mieszkaniowej jednorodzinnej z dopuszczeniem usług (symbol 6MN,U);**
- działka oznaczona numerem **165/1** położona w obrębie Paprotnia przeznaczona jest pod **tereny zabudowy mieszkaniowej jednorodzinnej z dopuszczeniem usług (symbol 6MN,U);**
- działka oznaczona numerem **164** położona w obrębie Paprotnia przeznaczona jest pod **tereny zabudowy mieszkaniowej jednorodzinnej z dopuszczeniem usług (symbol 6MN,U);**

- działka oznaczona numerem **165/3** położona w obrębie Paprotnia przeznaczona jest pod **tereny zabudowy mieszkaniowej jednorodzinnej z dopuszczeniem usług (symbol 6MN,U);**
- działka oznaczona numerem **165/4** położona w obrębie Paprotnia przeznaczona jest pod **tereny zabudowy mieszkaniowej jednorodzinnej z dopuszczeniem usług (symbol 6MN,U);**
- działka oznaczona numerem **165/5** położona w obrębie Paprotnia przeznaczona jest pod **tereny zabudowy mieszkaniowej jednorodzinnej z dopuszczeniem usług (symbol 6MN,U);**
- działka oznaczona numerem **400/1** położona w obrębie Paprotnia przeznaczona jest pod **tereny zabudowy mieszkaniowej jednorodzinnej z dopuszczeniem usług (symbol 5MN,U);**
- działka oznaczona numerem **400/2** położona w obrębie Paprotnia przeznaczona jest pod **tereny zabudowy mieszkaniowej jednorodzinnej z dopuszczeniem usług (symbol 5MN,U);**

Zgodnie z miejscowym planem zagospodarowania przestrzennego gminy Teresin obejmującym część obrębu Paprotnia, zatwierdzonym Uchwałą Rady Gminy Teresin Nr XVIII/118/08 z dnia 4 kwietnia 2008 r., ogłoszoną w Dz. Urz. Woj. Mazowieckiego Nr 112, poz. 4036 z dnia 5 lipca 2008 r.,

- działka oznaczona numerem **45/1** położona w obrębie Paprotnia przeznaczona jest pod **tereny zabudowy mieszkaniowej jednorodzinnej z dopuszczeniem usług (symbol 22MN,U);**
- działka oznaczona numerem **46/2** położona w obrębie Paprotnia przeznaczona jest pod **tereny zabudowy mieszkaniowej jednorodzinnej z dopuszczeniem usług (symbol 22MN,U)** oraz **tereny drogi publicznej kategorii gminnej klasy dojazdowej (symbol 10KDD);**
- działka oznaczona numerem **47** położona w obrębie Paprotnia przeznaczona jest pod **tereny zabudowy mieszkaniowej jednorodzinnej z dopuszczeniem usług (symbol 22MN,U, 16MN,U, 21MN,U), tereny zabudowy usługowej (symbol 14U), tereny lasów (symbol 13ZL), tereny drogi publicznej kategorii gminnej klasy dojazdowej (symbol 3KDD, 11KDD, 10KDD)** oraz **teren pod poszerzenie istniejących dróg dojazdowych (symbol 12KDDp);**

Zgodnie z miejscowym planem zagospodarowania przestrzennego gminy Teresin obejmującym część obrębów Paprotnia, Topołowa, Stare Paski oraz Nowe Gnatowice, zatwierdzonym Uchwałą Rady Gminy Teresin Nr XXV/169/08 z dnia 26 listopada 2008 r. ogłoszonym w Dz. Urz. Woj. Mazowieckiego Nr 44, poz. 1118 z dnia 2 kwietnia 2009 r.,

- działka oznaczona numerem **32/13** położona w obrębie Paprotnia przeznaczona jest pod **tereny zabudowy usługowej z dopuszczeniem zabudowy mieszkaniowej jednorodzinnej (symbol 9U,MN);**
- działka oznaczona numerem **33** położona w obrębie Paprotnia przeznaczona jest pod **tereny dróg publicznych kategorii gminnej klasy dojazdowej (symbol 21KDD, 10KDD), tereny obiektów produkcyjnych, składów i magazynów (symbol 6P), tereny zabudowy usługowej z dopuszczeniem zabudowy mieszkaniowej jednorodzinnej (symbol 9U,MN), tereny pod poszerzenie istniejących dróg publicznych (symbol 23KDDp)** oraz **tereny**

URZĄD GMINY TERESIN

ul. Zielona 20, 96-515 Teresin
tel: 46 861 38 15, 46 861 38 16, 46 861 38 17 email: urzad.gminy@teresin.pl , strona: www.teresin.pl

- działka oznaczona numerem **34/1** położona w obrębie Paprotnia przeznaczona jest pod **tereny zabudowy usługowej z dopuszczeniem zabudowy mieszkaniowej jednorodzinnej (symbol 9U,MN);**
- działka oznaczona numerem **34/4** położona w obrębie Paprotnia przeznaczona jest pod **tereny zabudowy usługowej z dopuszczeniem zabudowy mieszkaniowej jednorodzinnej (symbol 9U,MN);**
- działka oznaczona numerem **35/2** położona w obrębie Paprotnia przeznaczona jest pod **tereny dróg publicznych kategorii gminnej klasy dojazdowej (symbol 10KDD), tereny obiektów produkcyjnych, składów i magazynów (symbol 6P), tereny zabudowy usługowej z dopuszczeniem zabudowy mieszkaniowej jednorodzinnej (symbol 9U,MN)** oraz **tereny pod poszerzenie istniejących dróg publicznych (symbol 23KDDp);**
- działka oznaczona numerem **35/3** położona w obrębie Paprotnia przeznaczona jest pod **tereny zabudowy usługowej z dopuszczeniem zabudowy mieszkaniowej jednorodzinnej (symbol 9U,MN);**
- działka oznaczona numerem **35/6** położona w obrębie Paprotnia przeznaczona jest pod **tereny dróg publicznych kategorii gminnej klasy dojazdowej (symbol 10KDD), tereny obiektów produkcyjnych, składów i magazynów (symbol 6P)** oraz **tereny zabudowy usługowej z dopuszczeniem zabudowy mieszkaniowej jednorodzinnej (symbol 9U,MN);**
- działka oznaczona numerem **36** położona w obrębie Paprotnia przeznaczona jest pod **tereny dróg publicznych kategorii gminnej klasy dojazdowej (symbol 10KDD), tereny obiektów produkcyjnych, składów i magazynów (symbol 6P), tereny zabudowy usługowej z dopuszczeniem zabudowy mieszkaniowej jednorodzinnej (symbol 9U,MN)** oraz **tereny pod poszerzenie istniejących dróg publicznych (symbol 23KDDp);**
- działka oznaczona numerem **39** położona w obrębie Paprotnia przeznaczona jest pod **tereny dróg publicznych kategorii gminnej klasy dojazdowej (symbol 10KDD)** oraz **tereny zabudowy usługowej z dopuszczeniem zabudowy mieszkaniowej jednorodzinnej (symbol 9U,MN);**
- działka oznaczona numerem **40/3** położona w obrębie Paprotnia przeznaczona jest pod **tereny zabudowy usługowej z dopuszczeniem zabudowy mieszkaniowej jednorodzinnej (symbol 9U,MN);**
- działka oznaczona numerem **40/13** położona w obrębie Paprotnia przeznaczona jest pod **tereny zabudowy usługowej z dopuszczeniem zabudowy mieszkaniowej jednorodzinnej (symbol 9U,MN);**
- działka oznaczona numerem **41/5** położona w obrębie Paprotnia przeznaczona jest pod **tereny dróg publicznych kategorii gminnej klasy dojazdowej (symbol 10KDD)** oraz **tereny zabudowy usługowej z dopuszczeniem zabudowy mieszkaniowej jednorodzinnej (symbol 9U,MN);**
- działka oznaczona numerem **41/6** położona w obrębie Paprotnia przeznaczona jest pod **tereny zabudowy usługowej z dopuszczeniem zabudowy mieszkaniowej jednorodzinnej (symbol 9U,MN);**
- działka oznaczona numerem **42** położona w obrębie Paprotnia przeznaczona jest pod **tereny dróg publicznych kategorii gminnej klasy dojazdowej (symbol 10KDD), tereny obiektów produkcyjnych, składów i magazynów (symbol 6P), tereny zabudowy usługowej z dopuszczeniem zabudowy mieszkaniowej jednorodzinnej (symbol 9U,MN)** oraz **tereny pod poszerzenie istniejących dróg publicznych (symbol 23KDDp);**

URZĄD GMINY TERESIN

ul. Zielona 20, 96-515 Teresin
tel: 46 861 38 15, 46 861 38 16, 46 861 38 17 email: urzad.gminy@teresin.pl , strona: www.teresin.pl

- działka oznaczona numerem **43/7** położona w obrębie Paprotnia przeznaczona jest pod **tereny zabudowy usługowej z dopuszczeniem zabudowy mieszkaniowej jednorodzinnej (symbol 9U,MN);**
- działka oznaczona numerem **43/8** położona w obrębie Paprotnia przeznaczona jest pod **tereny zabudowy usługowej z dopuszczeniem zabudowy mieszkaniowej jednorodzinnej (symbol 9U,MN);**

Zgodnie z miejscowym planem zagospodarowania przestrzennego gminy Teresin obejmującym część obrębu ewidencyjnego Paprotnia, zatwierdzonym Uchwałą Rady Gminy Teresin Nr V/18/2011 z dnia 14 lutego 2011 r. ogłoszonym w Dz. Urz. Woj. Mazowieckiego Nr 79, poz. 2534 z dnia 17 kwietnia 2011 r.,

- działka oznaczona numerem **44/3** położona w obrębie Paprotnia przeznaczona jest pod **tereny obiektów produkcyjno-usługowych (symbol 2PU);**
- działka oznaczona numerem **44/4** położona w obrębie Paprotnia przeznaczona jest pod **tereny komunikacji – tereny dróg publicznych, kategorii gminnej, klasy dojazdowej (symbol 1KDD);**
- działka oznaczona numerem **44/9** położona w obrębie Paprotnia przeznaczona jest pod **tereny komunikacji – tereny dróg publicznych, kategorii gminnej, klasy dojazdowej (symbol 1KDD);**
- działka oznaczona numerem **44/15** położona w obrębie Paprotnia przeznaczona jest pod **tereny zabudowy usługowej (symbol 3U);**

Na podstawie ustawy o zmianie ustawy o opłacie skarbowej z dnia 16.11.2006 r. (t.j.: Dz. U. z 2015 r., poz. 783) nie pobiera się opłaty skarbowej.

Załączniki:

1. Część opisowa i graficzna Uchwały Rady Gminy Teresin Nr XXV/168/08 z dnia 26 listopada 2008 r.;
2. Część opisowa i graficzna Uchwały Rady Gminy Teresin Nr XVIII/118/08 z dnia 4 kwietnia 2008 r.;
3. Część opisowa i graficzna Uchwały Rady Gminy Teresin Nr XXV/169/08 z dnia 26 listopada 2008 r.;
4. Część opisowa i graficzna Uchwały Rady Gminy Teresin Nr V/18/2011 z dnia 14 lutego 2011 r.;

mgr Grażyna [illegible]-Przysucha
SEKRETARZ GMINY

Otrzymują:

1. Usługi Projektowe Hanna Szustecka,
2. A/a.

SPRAWĘ PROWADZI: JOANNA KUCHAREK-MATOS

Urząd Gminy w Teresinie
Nr 1
02.12.2015 GP 6714.261.2015

UCHWAŁA NR XXV/168/08
RADY GMINY TERESIN
z dnia 26 listopada 2008r.

w sprawie miejscowego planu zagospodarowania przestrzennego Gminy Teresin obejmującego części obrębów Paprotnia i Teresin Gaj

Na podstawie art. 18 ust. 2 pkt. 5 i art. 40 ustawy z dnia 8 marca 1990 r. o samorządzie gminnym (Dz. U. z 2001r. Nr 142 poz. 1591 z późn. zm.) oraz art. 15 i art.20ust.1 ustawy z dnia 27 marca 2003 r. o planowaniu i zagospodarowaniu przestrzennym (Dz. U. Nr 80 z dnia 10 maja 2003 r. poz. 717 z późn. zm.), uchwały nr XI/69/04 Rady Gminy Teresin z dnia 8 października 2004r. w sprawie przystąpienia do sporządzenia miejscowego planu zagospodarowania przestrzennego obejmującego części obrębów Paprotnia i Teresin Gaj, gmina Teresin oraz po stwierdzeniu zgodności planu ze studium Rada Gminy Teresin uchwala co następuje:

§ 1. Uchwala się miejscowy plan zagospodarowania przestrzennego Gminy Teresin obejmujący części obrębów Paprotnia i Teresin Gaj zwany dalej planem, na obszarach i w brzmieniu określonym niniejszą uchwałą.

§ 2. Granice obszaru objętego planem są określone na rysunku planu stanowiącym załącznik graficzny do niniejszej uchwały.

§ 3. 1. Plan obejmuje:

1) tekst planu stanowiący niniejszą uchwałę;
2) rysunek planu w skali 1:2000 będący integralną częścią niniejszej uchwały stanowiący załącznik nr1;
3) rysunek planu zawiera:
   a) oznaczenia graficzne będące ustaleniami planu:
   - granice obszaru objętego planem,
   - linie rozgraniczające tereny o różnym przeznaczeniu lub różnych zasadach zagospodarowania,
   - nieprzekraczalne linie zabudowy,
   - wymiarowanie linii rozgraniczających i linii zabudowy,
   - przeznaczenie terenów – określone symbolem cyfrowym i literowym,
   b) pozostałe oznaczenia graficzne mające charakter informacyjny.
2. Załącznikiem nr 2 do niniejszej uchwały jest rozstrzygnięcie dotyczące sposobu rozpatrzenia uwag do projektu planu zgłoszonych w czasie wyłożenia planu do publicznego wglądu.
3. Załącznikiem nr 3 do niniejszej uchwały jest rozstrzygnięcie dotyczące zgodności ustaleń planu ze studium uwarunkowań i kierunków zagospodarowania przestrzennego Gminy Teresin.
4. Załącznikiem nr 4 do niniejszej uchwały jest rozstrzygnięcie dotyczące sposobu realizacji inwestycji z zakresu infrastruktury technicznej oraz zasadach finansowania, które należą do zadań własnych Gminy.

§ 4. 1.W niniejszym planie miejscowym określa się:

1) przeznaczenie terenów oraz linie rozgraniczające tereny o różnym przeznaczeniu lub różnych zasadach zagospodarowania;
2) zasady ochrony i kształtowania ładu przestrzennego;
3) zasady ochrony środowiska, przyrody i krajobrazu kulturowego;
4) zasady ochrony dziedzictwa kulturowego i zabytków oraz dóbr kultury współczesnej;
5) wymagania wynikające z potrzeb kształtowania przestrzeni publicznych;
6) parametry i wskaźniki kształtowania zabudowy oraz zagospodarowania terenu ,w tym linie zabudowy, gabaryty obiektów i wskaźniki intensywności zabudowy;
7) szczególne warunki zagospodarowania terenów oraz ograniczenia w ich użytkowaniu, w tym zakaz zabudowy:
8) zasady modernizacji , rozbudowy i budowy systemów komunikacji i infrastruktury technicznej w tym:
   a) określenie układu komunikacyjnego i sieci infrastruktury technicznej wraz z ich parametrami oraz klasyfikację ulic i innych szlaków komunikacyjnych,
   b) określenie warunków powiązań układu komunikacyjnego i sieci infrastruktury technicznej z układem zewnętrznym,
   c) wskaźniki w zakresie komunikacji i sieci infrastruktury technicznej , ilość miejsc postojowych w stosunku do powierzchni użytkowej obiektów usługowych,
9) sposób i termin tymczasowego zagospodarowania , urządzania i użytkowania terenów;
10) stawki procentowe , na podstawie których ustala się opłatę, o której mowa w art.36 ust.4 ustawy z dnia 27 marca 2003r. o planowaniu i zagospodarowaniu przestrzennym (Dz. U. z dnia 10 maja 2003r.).

2.W niniejszym planie miejscowym nie występują:

1) tereny lub obiekty podlegające ochronie ustalonej na podstawie odrębnych przepisów, w tym tereny górnicze, a także narażone na niebezpieczeństwo powodzi oraz zagrożone osuwaniem się mas ziemnych;
2) tereny, dla których obowiązują szczegółowe zasady i warunki scalania i podziału nieruchomości.

§ 5. Przeznaczenie terenu.

1. Plan wyznacza tereny o różnym przeznaczeniu i zasadach zagospodarowania określone odpowiednimi symbolami cyfrowymi i literowymi wyróżniającymi je spośród innych terenów.

2. Niniejszy Plan wyznacza tereny o następującym przeznaczeniu;

MN	- tereny zabudowy mieszkaniowej jednorodzinnej;
MN,U	- tereny zabudowy mieszkaniowej jednorodzinnej z dopuszczeniem usług;
U	- tereny zabudowy usługowej;
ZP	- tereny zieleni urządzonej;
KDGp	- tereny dróg publicznych- droga kategorii krajowej klasy głównej ruchu przyspieszonego ;
KDL	- tereny dróg publicznych- droga kategorii gminnej klasy lokalnej;
KDD	- tereny dróg publicznych - drogi kategorii gminnej klasy dojazdowej;
WS	- teren wód powierzchniowych śródlądowych – rzeka Teresinka;
E	- tereny infrastruktury technicznej- stacje transformatorowe

§ 6. Zasady ochrony i kształtowania ładu przestrzennego.

1.Linie rozgraniczające wyznaczające tereny dróg publicznych o szerokości podanej w planie są wyznaczone następująco:

1) dla drogi oznaczonej symbolem 1KDL;
   - na fragmencie (dz. nr ewid. 23 w obrębie Teresin Gaj) linie rozgraniczające zostały wyznaczone symetrycznie względem osi istniejącej drogi ,jako poszerzenie drogi do szerokości 15.0 m ,
   - na pozostałym odcinku wg rysunku planu;
2) dla drogi 2KDD, 3KDD (ul. Topolowa), 5KDD, oraz część drogi 11KDD (część ul. Spacerowej) oraz część drogi 12KDD,część drogi 15KDD, oraz 16 KDD i 17KDD wg stanu istniejącego wyznaczonego podziałem ewidencyjnym;
3) dla drogi 11 KDD na odcinku zachodniej granicy działek o nr ew. 3 i 4/1w obrębie Teresin Gaj linia rozgraniczająca drogi została wyznaczona jako poszerzenie w kierunku zachodnim o szerokość 2.0 m.
4) linie rozgraniczające tereny pozostałych dróg zostały wyznaczone w nawiązaniu do istniejących podziałów , przy przyjęciu zasady symetrycznego wydzielania drogi wzdłuż przebiegu granic stanowiących oś drogi ,linie te zostały przedstawione na rysunku planu;
5) linie rozgraniczające teren drogi 9KDD zostały wyznaczone w następujący sposób;
   -od ulicy Topolowej symetrycznie względem granicy miedzy działkami 145 i 146w obrębie Paprotnia,
   -do zachodniej granicy działki 158/5 w obrębie Paprotnia prostopadle do zachodniej granicy działki,
   -od zachodniej granicy działki 158/5 do granicy działki 217/5 w obrębie Paprotnia zgodnie z rysunkiem planu
6) dla terenów dróg; KDGp, fragmentu drogi 1KDL, 7KDD, 18KDD, 13KDD i fragmentu 15KDD , 19KDD.

2.Linie rozgraniczające tereny MN, MN,U, U , ZP, WS, E określa rysunek planu.

3. Linie zabudowy:
   1) zostały wyznaczone jako nieprzekraczalne i ustalone na:
      a) 10.0m i 25.0m m od linii rozgraniczającej drogę KDGp wg rysunku planu,
      b) od 10.0m do 21.0m od linii rozgraniczających drogę 1KDL, wg rysunku planu,
      c) 8.0m od linii rozgraniczającej drogę 13KDD na odcinku od drogi 11 KDD do granic opracowania w kierunku wschodnim, 10.0 m na pozostałym odcinku drogi 13KDD,
      c) 6.0m od linii rozgraniczających pozostałe drogi publiczne,
      d) 7.0 -10.0m od linii rozgraniczającej teren oznaczony symbolem WS,
      e) 5.0m – 6.0m od górnej skarpy rowów melioracyjnych szczegółowych i innych istniejących wg rysunku planu,
      f) 4.0m- 6.0m- od linii rozgraniczającej drogę 17KDD.

4. Dopuszcza się użytkowanie bez prawa odbudowy istniejących budynków i obiektów budowlanych , które są

zlokalizowane w sposób naruszający zasady ustalone niniejszym planem.

5. W obszarze planu wprowadza się zakaz lokalizowania ogrodzeń pełnych z betonowych elementów prefabrykowanych wypełniających przęsła.
6. Kierunek głównej kalenicy dachu budynku musi być prostopadły lub równoległy do granic bocznych działki budowlanej zakładając, że frontem działki jest granica przylegająca do drogi, z której odbywa się główny wjazd lub wejście na działkę.
7. Dla terenu 7MN,U dopuszcza się wysunięcie poza linię zabudowy 30% powierzchni ściany stanowiącej elewację frontową budynku. Wysunięcie budynku nie powinno być większe niż 1.20 m.
8. Ustala się kolorystykę dachów budynków jako obowiązującą – odcienie brązu, czerwieni i czerni.
9. Dopuszcza się sytuowanie budynków w granicach działek jeżeli szerokość działki wynosi 8m -15m.
10. Zagospodarowanie terenu winno spełniać obowiązujące normy i przepisy odrębne.

§ 7. Zasady i warunki zagospodarowania wynikające z potrzeb ochrony środowiska, przyrody i krajobrazu kulturowego.

1. Ustala się, że prowadzenie działalności nie powinno powodować przekroczenia standardów jakości środowiska.
2. Ustala się, że prowadzenie działalności powodującej wprowadzenie gazów lub pyłów do powietrza, emisję hałasu oraz wytwarzanie pól elektromagnetycznych nie powinno powodować przekroczenia standardów jakości środowiska poza terenem, do którego prowadzący instalację ma tytuł prawny.
3. Na terenach MN i MN,U ustala się zakaz realizacji (poza inwestycjami celu publicznego) przedsięwzięć mogących znacząco oddziaływać na środowisko w rozumieniu art.51 ustawy z dnia 27 kwietnia 2001r.- Prawo ochrony środowiska (Dz.U.Nr 62, poz.627, z późn. zm.). Zakaz nie dotyczy terenu 1U, na których dopuszcza się realizację przedsięwzięć mogących znacząco oddziaływać na środowisko, dla których sporządzenie raportu o oddziaływaniu na środowisko może być wymagane.
4. Ustala się, że realizacja niezbędnych elementów infrastruktury technicznej lub urządzeń ochrony środowiska zapewniających ochronę gleby, wód powierzchniowych i podziemnych oraz powietrza powinna następować równocześnie lub wyprzedzająco w stosunku do realizacji inwestycji i urządzeń na terenach objętych planem.
5. Ustala się obowiązek zachowania wartościowego drzewostanu.
6. Ustala się ochronę wód powierzchniowych poprzez zakaz lokalizowania obiektów, których oddziaływanie lub emitowanie zanieczyszczeń może negatywnie wpływać na stan wód.
7. W obszarze zmeliorowanym zmiany w drenowaniu są dopuszczalne z zachowaniem przepisów Prawa wodnego i po zgłoszeniu zmian w Inspektoracie WZMiUW ; ustala się na terenie zmeliorowanym nakaz uzgodnienia zmian z Wojewódzkim Zarządem Melioracji i Urządzeń Wodnych w Warszawie Inspektorat w Sochaczewie);
   a) zmiany w rowach szczegółowych (R-TA-24, R-TA-25, R-TA-26) są dopuszczalne z zachowaniem przepisów odrębnych i po uzgodnieniu z WZMiUW w Sochaczewie,
   b) ustala się zakaz zanieczyszczania i degradacji istniejących rowów melioracyjnych,
   c) nieprzekraczalna linia zabudowy od górnej skarpy rowów melioracyjnych zgodnie z rysunkiem planu,
   d) ustala się , ze na terenach 9MN,U i 10MN,U ogrodzenia stałe powinny być lokalizowane w odległości min.1.5m od krawędzi gruntu Skarbu Państwa pod wodą z rzeki Teresinki.
   e) wprowadzenie wód opadowych do rowów melioracyjnych lub rzeki Teresinki wymaga uzgodnienia z Wojewódzkim Zarządem Melioracji i Urządzeń Wodnych w Warszawie Inspektorat w Sochaczewie.
8. Na terenie 1U ustala się zakaz odprowadzania nie oczyszczonych wód opadowych lub roztopowych z powierzchni szczelnych bezpośrednio do gruntu lub do cieków powierzchniowych; wody opadowe lub roztopowe z w/w terenów przed zrzutem do odbiornika wymagają oczyszczenia w separatorach;
9. Wody opadowe i roztopowe z wyjątkiem wymienionych wyżej dopuszcza się odprowadzić na teren własny działki.

§ 8. Zasady ochrony dziedzictwa kulturowego i zabytków oraz dóbr kultury współczesnej.

1. Ustala się ochronę obiektu będącego w ewidencji konserwatorskiej znajdującego się na działce ew. nr 169/2 w obrębie Paprotnia i oznaczonego na rysunku planu.
2. Ochrona obiektu polega na:
   a) zachowaniu dotychczasowego przeznaczenia i sposobu użytkowania,
   b) prowadzeniu takich działań inwestycyjnych, które zachowuję charakter obiektu,
   c) stosowaniu przy pracach wykończeniowych materiałów użytych w pierwotnych rozwiązaniach.

§ 9. Zasady i warunki kształtowania zabudowy oraz zagospodarowania terenów .

1. Tereny zabudowy mieszkaniowej jednorodzinnej w interpretacji przepisów odrębnych z dopuszczeniem sytuowania garaży dla samochodów osobowych i budynków gospodarczych oznaczone na rysunku planu symbolami 1MN, 2MN, 3MN, 4MN,5MN.

1) Ustala się formy, parametry i wskaźniki kształtowania nowej zabudowy i istniejącej w przypadku rozbudowy, nadbudowy, przebudowy:
   a) dla budynków mieszkalnych jednorodzinnych -
   - maksymalna ilość kondygnacji – 2,
   - maksymalna wysokość mierzona od poziomu terenu przy wejściu głównym do budynku do najwyższego punktu kalenicy – 10 m,
   - maksymalna wysokość poziomu posadzki parteru - 0.80 m w stosunku do poziomu terenu, w przypadku podpiwniczenia 1.20 m,
   - dachy wielospadowe o nachyleniu połaci dachowych od 15° do 40°.
   b) dla budynków garażowych i gospodarczych -
   - maksymalna ilość kondygnacji – 1
   - maksymalna wysokość mierzona od poziomu terenu przy wejściu głównym do budynku do najwyższego punktu kalenicy - 6.0 m,
   - maksymalna wysokość poziomu posadzki parteru- 0.30 m w stosunku do poziomu terenu,
   - dachy wielospadowe o nachyleniu połaci dachowych od 15° do 40°.
   - maksymalna ilość stanowisk postojowych dla samochodów osobowych – 3;
2) ustala się ,że obiekty budowlane w sąsiedztwie linii energetycznych należy projektować, realizować oraz użytkować zachowując przepisy bezpieczeństwa, Polskie Normy i inne przepisy odrębne;
3) ustala się minimalną wielkość powierzchni biologicznie czynnej w stosunku procentowym do powierzchni działki budowlanej na 60%;
4) ustala się maksymalną wielkość powierzchni zabudowanej i utwardzonej w stosunku procentowym do powierzchni działki budowlanej na 40%;
5) dopuszcza się wydzielanie dróg wewnętrznych o min. szerokości 8.0m; nieprzekraczalne linie zabudowy od granic działek wyznaczonych pod drogi wewnętrzne lub dojazdy wynoszą 6m;
6) dopuszcza się zachowanie zabudowy zagrodowej w istniejących gospodarstwach rolnych z możliwością jej przebudowy i rozbudowy na zasadach takich jak dla budynków mieszkalnych jednorodzinnych , garażowych i gospodarczych;
7) dopuszcza się podział nieruchomości na działki budowlane pod warunkiem, że wielkość i kształt działek po podziale będzie dostosowany do potrzeb związanych z przeznaczeniem i sposobem użytkowania obiektów i terenów określonych niniejszym planem oraz przy zachowaniu poniższych warunków:
   a) minimalna powierzchnia nowo-wydzielonej działki budowlanej wynosi 1000m^2,
   b) plan adaptuje istniejące podziały przed dniem wejścia w życie niniejszego planu, wydzielające działki budowlane o powierzchni mniejszej niż podana wyżej jako wystarczające do zagospodarowania zgodnego z przeznaczeniem terenu,
   c) minimalna szerokość frontu nowo wydzielonej działki budowlanej wynosi min.20m,
   d) zapis dotyczący szerokości dzialki nie dotyczy działek, które stanowić będą dojazdy do działek budowlanych ,
   e) szerokość działki stanowiącej dojazd oraz odległość zabudowy od granicy działek zgodnie z przepisami odrębnymi,
   f) plan zaleca wydzielenie granic działek w nawiązaniu do istniejących kierunków przebiegu granic prostopadle do linii rozgraniczających drogi,
   g) podział nieruchomości jest dopuszczalny pod warunkiem zapewnienia dla projektowanych działek gruntu dostępu do drogi publicznej; za dostęp do drogi publicznej uważa się również wydzielenie drogi wewnętrznej jak i ustalenie służebności drogowej.

2. Tereny zabudowy mieszkaniowej jednorodzinnej w interpretacji przepisów odrębnych z dopuszczeniem sytuowania garaży dla samochodów osobowych , budynków gospodarczych oraz usług użyteczności publicznej i zamieszkania zbiorowego w interpretacji przepisów odrębnych oznaczone na rysunku planu symbolami 1MN,U; 2MN,U; 3MN,U; 4MN,U; 5MN,U; 6MN,U; 7MN,U; 8MN,U; 9MN,U; 10MN,U; 11MN,U; 12MN,U; 13MN,U. W terenie 1MN,U dopuszcza się możliwość realizacji stacji kontroli pojazdów.

1) ustala się formę, parametry i wskaźniki kształtowania nowej zabudowy i istniejącej w przypadku rozbudowy, nadbudowy, przebudowy:
   a) dla budynków mieszkalnych jednorodzinnych -
   - maksymalna ilość kondygnacji – 2,

- maksymalna wysokość mierzona od poziomu terenu przy wejściu głównym do budynku do najwyższego punktu kalenicy – 10 m,
- maksymalna wysokość poziomu posadzki parteru -0.80 m w stosunku do poziomu terenu, w przypadku podpiwniczenia 1.20 m
- dachy dwu- lub wielospadowe o nachyleniu połaci dachowych od 15° do 40°.

b) dla budynków garażowych i gospodarczych -
- maksymalna ilość kondygnacji – 1
- maksymalna wysokość mierzona od poziomu terenu przy wejściu głównym do budynku do najwyższego punktu kalenicy - 6.0 m,
- maksymalna wysokość poziomu posadzki parteru- 0.50 m w stosunku do poziomu terenu,
- dachy wielospadowe o nachyleniu połaci dachowych od 15° do 40°.
- maksymalna ilość stanowisk postojowych dla samochodów - 3

c) dla budynków usługowych na terenach 1MN,U- 6MN,U, 8MN,U-13MN,U
- maksymalna ilość kondygnacji – 1,
- maksymalna wysokość mierzona od poziomu terenu przy wejściu głównym do budynku do najwyższego punktu kalenicy - 6.0 m,
- maksymalna wysokość poziomu posadzki parteru- 0.50 m w stosunku do poziomu terenu,
- dachy wielospadowe o nachyleniu połaci dachowych od 15° do 40°.,
- maksymalna powierzchnia zabudowy 150m^2.

d) dla budynków usługowych lokalizowanych na terenie 7MN,U
- maksymalna ilość kondygnacji 2,
- maksymalna wysokość, mierzona od poziomu terenu przy głównym wejściu do budynku do najwyższego punktu kalenicy 10 m,
- maksymalna wysokość poziomu posadzki parteru w stosunku do poziomu terenu przy głównym wejściu do budynku- 0.30 m,
- dachy dwuspadowe o jednakowym nachyleniu połaci dachowych; o maksymalnym nachyleniu do 45°,
- kierunek głównej kalenicy dachu budynku musi być równoległy do nieprzekraczalnej linii zabudowy określonej na rysunku planu,

2) ustala się , że na działce może znajdować się tylko budynek usługowy lub tylko budynek mieszkalny jednorodzinny lub jednocześnie budynek usługowy i budynek mieszkalny jednorodzinny;
3) ustala się ,że budynki usługowe mogą być lokalizowane jako budynki wolnostojące lub mogą być połączone z budynkami mieszkalnymi jednorodzinnymi;
4) ustala się , że obiekty budowlane w sąsiedztwie linii energetycznych należy projektować, realizować oraz użytkować zachowując przepisy bezpieczeństwa, Polskie Normy i inne przepisy odrębne;
5) ustala się minimalną wielkość powierzchni biologicznie czynnej w stosunku procentowym do powierzchni działki budowlanej na 60%;
6) ustala się maksymalną wielkość powierzchni zabudowanej i utwardzonej w stosunku procentowym do powierzchni działki budowlanej na 40%;
7) dopuszcza się wydzielanie dróg wewnętrznych o min. szerokości 8m; nieprzekraczalne linie zabudowy od granic działek wyznaczonych pod drogi wewnętrzne wynoszą 6m;
8) ustala się na terenie 13MN,U dla drogi nie oznaczonej na rysunku planu, o numerach ewidencyjnych 123/9 i 123/4, linie zabudowy 4m;
9) dopuszcza się podział nieruchomości na działki budowlane pod warunkiem, że wielkość i kształt działek po podziale będzie dostosowany do potrzeb związanych z przeznaczeniem i sposobem użytkowania obiektów i terenów określonych niniejszym planem oraz przy zachowaniu poniższych warunków:
   a) minimalna powierzchnia nowo-wydzielonej działki budowlanej wynosi 1000m^2,
   b) plan adaptuje istniejące podziały przed dniem wejścia w życie niniejszego planu wydzielające działki budowlane o powierzchni mniejszej niż podana wyżej jako wystarczające do zagospodarowania zgodnego z przeznaczeniem terenu,
   c) minimalna szerokość frontu nowo wydzielonej działki budowlanej wynosi min.20m,
   d) zapis dotyczące szerokości działek nie dotyczy wydzielania działek, które stanowić będą dojazdy działek budowlanych ,
   e) szerokość działki stanowiącej dojazd oraz odległość zabudowy od granicy działek zgodnie z przepisami odrębnymi,
   f) plan zaleca wydzielenie granic działek w nawiązaniu do istniejących kierunków przebiegu granic prostopadle do linii rozgraniczających drogi; proponowane podziały terenu na działki pokazuje rysunek planu,
   g) podział nieruchomości jest dopuszczalny pod warunkiem zapewnienia dla projektowanych działek gruntu dostępu do drogi publicznej; za dostęp o drogi publicznej uważa się również wydzielenie drogi wewnętrznej jak i ustalenie służebności drogowej.

10) dopuszcza się zachowanie zabudowy zagrodowej w istniejących gospodarstwach rolnych z możliwością jej przebudowy i rozbudowy na zasadach takich jak dla budynków mieszkalnych jednorodzinnych, garaży i budynków gospodarczych na terenach MN,U.

3. Teren zabudowy usługowej , przeznaczony pod realizację budynków usługowych, usług rzemieślniczych itp, oznaczonych na rysunku planu symbolem 1U.

1) ustala się formę, parametry i wskaźniki kształtowania zabudowy dla budynków usługowych:
   - maksymalna ilość kondygnacji – 3
   - maksymalna wysokość mierzona od poziomu terenu przy wejściu głównym do budynku do najwyższego punktu kalenicy - 12.0 m,
   - maksymalna wysokość poziomu posadzki parteru 0.30 m w stosunku do poziomu terenu,
   - dachy płaskie lub wielospadowe o nachyleniu połaci dachowych do 40°.

2) dopuszcza się zachowanie istniejącej zabudowy mieszkaniowej i gospodarczej;
3) ustala się minimalną wielkość powierzchni biologicznie czynnej w stosunku procentowym do powierzchni działki budowlanej na 35%;
4) ustala się maksymalną wielkość powierzchni zabudowanej i utwardzonej w stosunku procentowym do powierzchni działki budowlanej na 65%;
5) dopuszcza się wydzielanie dróg wewnętrznych, które nie zostały określone na rysunku planu, o min. szerokości 10m; nieprzekraczalne linie zabudowy od granic działek wyznaczonych pod drogi wewnętrzne wynoszą 6m;
6) dopuszcza się podział nieruchomości na działki budowlane pod warunkiem, że wielkość i kształt działek po podziale będzie dostosowany do potrzeb związanych z przeznaczeniem i sposobem użytkowania obiektów i terenów określonych niniejszym planem:
   a) minimalna powierzchnia nowo-wydzielonej działki budowlanej wynosi 2000m^2,
   b) minimalna szerokość frontu nowo wydzielonej działki budowlanej wynosi min.25m,
   c) plan zaleca wydzielenie granic działek w nawiązaniu do istniejących kierunków przebiegu granic prostopadle do linii rozgraniczających drogi; proponowane podziały terenu na działki pokazuje rysunek planu,
   d) podział nieruchomości jest dopuszczalny pod warunkiem zapewnienia dla projektowanych działek gruntu dostępu do drogi publicznej; za dostęp o drogi publicznej uważa się również wydzielenie drogi wewnętrznej.

4. Teren zieleni urządzonej oznaczony na rysunku planu symbolem 1ZP;

1) ustala się:
   - zakaz zabudowy,
   - dopuszcza się sytuowanie form małej architektury,
   - dopuszcza się wydzielenie alejek parkowych.
2) ustala się minimalną wielkość powierzchni biologicznie czynnej w stosunku procentowym do powierzchni terenu na 85%;
3) ustala się maksymalną wielkość powierzchni zabudowanej i utwardzonej w stosunku procentowym do powierzchni terenu na 15%;

5. Teren drogi publicznej kategorii krajowej klasy głównej ruchu przyspieszonego (droga krajowa nr2) oznaczony na rysunku planu symbolem KDGp;

1) szerokości terenu KDGp obejmuje część drogi od istniejącej granicy ewidencyjnej do granicy opracowania objętej niniejszym planem i określonej na rysunku planu;
2) tereny komunikacji obejmują realizację wszystkich elementów drogi i urządzeń z nią związanych;
3) dopuszcza się realizację sieci infrastruktury technicznej pod warunkiem zachowania przepisów odrębnych oraz po uzyskaniu zgody zarządcy drogi;

6. Teren drogi publicznej kategorii gminnej klasy lokalnej oznaczony na rysunku planu symbolem 1KDL;

1) teren przeznaczony pod drogę publiczną o szerokości w liniach rozgraniczających 15m,
2) linie rozgraniczające terenu 1KDL określa rysunek planu,
3) tereny komunikacji obejmują realizację wszystkich elementów drogi i urządzeń z nią związanych,
4) ustala się realizację sieci infrastruktury technicznej pod warunkiem zachowania przepisów odrębnych,
5) dopuszcza się w uzgodnieniu z zarządcą drogi:

a) urządzenie ścieżki rowerowej,
b) nasadzenia zieleni,
c) budowę elementów małej architektury.

7. Tereny dróg publicznych kategorii gminnej klasy dojazdowej oznaczone na rysunku planu symbolami 1KDD, 2KDD,3KDD,4KDD,5KDD,6KDD,7KDD,8KDD,9KDD,10KDD,11KDD,12KDD,13KDD,14KDD, 15KDD,16KDD,17KDD,18KDD, 19KDD,20KDD;

1) tereny przeznaczone pod drogi gminne o szerokości w liniach rozgraniczających:
   a) 8.0m – drogi 14KDD i 20KDD będące drogami serwisowymi wzdłuż drogi krajowej nr 2 oznaczonej symbolem KDGp, wyznaczone na odcinku od zachodniej granicy obszaru objętego planem do drogi dojazdowej 3KDD (ul. Topolowa),
   b) wg stanu istniejącego – istniejące drogi dojazdowe 2KDD, 3KDD(ul. Topolowa), 5KDD (ul. Brzozowa),11KDD,12KDD,15KDD (ul. Zachodnia) ,16 KDD (ul.Topolowa),
   c) 12.0m – droga dojazdowa 9KDD,
   d) 10.0m – pozostałe drogi dojazdowe w obszarze planu,
   e) dla fragmentu dróg 7KDD, 18KDD, 13KDD , 19KDD i fragmentu 15KDD szerokość w liniach rozgraniczających jest szerokością tej części drogi , która leży w obszarze planu.
2) tereny komunikacji obejmują realizację wszystkich elementów drogi i urządzeń z nią związanych,
3) teren pod realizację sieci infrastruktury technicznej pod warunkiem zachowania przepisów odrębnych.
4) dopuszcza się w uzgodnieniu z zarządcą drogi:
   a) urządzenie ścieżki rowerowej,
   b) nasadzenia zieleni,
   c) budowę elementów małej architektury.

8. Teren wód powierzchniowych śródlądowych Skarbu Państwa – rzeka Teresinka oznaczony na rysunku planu symbolem 1WS.

1) zakaz zabudowy nie związanej z urządzeniami technicznymi dla obsługi terenu,
2) zasady zagospodarowania i ochrony wód powierzchniowych wg przepisów odrębnych.

9. Teren infrastruktury technicznej stacji transformatorowych oznaczone na rysunku planu symbolami 1E, 2E, 3E, 4E.

1) zakaz zabudowy nie związanej z urządzeniami technicznymi dla obsługi terenu,
2) ustala się minimalne wymiary działki przeznaczonej pod lokalizację stacji transformatorowej na 3mx2m.

§ 10. Szczególne warunki zagospodarowania terenów oraz ograniczenia w ich użytkowaniu w tym zakaz zabudowy.

1) zakaz zabudowy dla budynków ustalono na terenach ZP, WS;
2) dla pozostałych terenów nie ustalono szczególnych warunków zagospodarowania.

§ 11. Zasady modernizacji , rozbudowy i budowy systemów komunikacji.

1. Określenie układu komunikacyjnego wraz z parametrami oraz klasyfikacją dróg;

1) ustala się ,że obszar objęty planem jest obsługiwany przez układ istniejących i planowanych dróg publicznych dojazdowych , lokalnych i istniejącą drogę główną;
2) wyznacza się następujące drogi publiczne :
   a) drogę krajową klasy głównej przyspieszonej KDGp,
   b) drogę gminną klasy lokalnej 1KDL,
   c) drogi gminne klasy dojazdowej 1KDD- 20KDD;

3) ustala się ,że przy skrzyżowaniach dróg dojazdowych należy stosować narożne ścięcia linii rozgraniczających 5.0 m x 5.0 m.

2. Określenie warunków powiązań układu komunikacyjnego z układem zewnętrznym:
1) ustala się, że układ komunikacyjny obszaru planu powiązany jest:
   a) od północy bezpośrednio z drogą krajową nr 2 klasy głównej ruchu przyspieszonego Warszawa – Poznań,

b) od wschodu poprzez istniejące drogi znajdujące się poza obszarem objętym niniejszym planem z drogą powiatową nr 1614 klasy głównej -ul. O.M. Kolbego,
c) od południa z istniejącą drogą gminną nr 043 ul. Spacerową;

2) ustala się, że bezpośrednie połączenie z drogą krajową KDGp mają drogi 3KDD, 5KDD,15KDD jako drogi istniejące;
3) ustala się, że nowoprojektowanymi drogami są 1KDD,2KDD, fragment 3KDD, 4KDD, 6KDD, 7KDD, 8KDD, 9KDD, 10KDD, fragment 12KDD,14KDD, fragment 17KDD, 18KDD, 20KDD, fragment drogi 1KDL.

3. Wskaźniki w zakresie komunikacji, ilość miejsc postojowych w stosunku do powierzchni użytkowej obiektów usługowych;

1) ustala się na terenach oznaczonych symbolami MN,U obowiązek zapewnienia minimum 1-go miejsca postojowego dla samochodu osobowego na własnej działce a w przypadku zaistnienia usług na każde 50 m² pow. użytkowej budynku usługowego, nie mniej niż 3 miejsca postojowe dla samochodów osobowych;
2) ustala się na terenie U obowiązek zapewnienia minimum trzech miejsc postojowych dla samochodów osobowych oraz trzech miejsc postojowych dla samochodów ciężarowych.

§12. Zasady modernizacji, rozbudowy i budowy systemów infrastruktury technicznej:

1. Określenie układu sieci infrastruktury technicznej wraz z ich parametrami oraz określenie warunków powiązań sieci infrastruktury technicznej z układem zewnętrznym.

1) zasady zaopatrzenia w wodę;
a) ustala się zaopatrzenie w wodę dla obszaru planu z istniejących i projektowanych sieci wodociągowych,
b) ustala się rozbudowę sieci wodociągowej wzdłuż projektowanych dróg publicznych,
c) dopuszcza się do czasu wybudowania sieci wodociągowej pobór wody z indywidualnych źródeł.

2) zasady odprowadzenia ścieków sanitarnych i wód opadowych;
a) ustala się zakaz odprowadzania nie oczyszczonych ścieków sanitarnych i technologicznych (teren 1U) wprost do gruntu, wodnych cieków powierzchniowych oraz rowów przydrożnych,
b) ustala się odprowadzanie ścieków sanitarnych do planowanej sieci kanalizacyjnej sanitarnej, a do czasu jej realizacji do szczelnych zbiorników bezodpływowych, z wywozem na oczyszczalnię na podstawie umów,
c) ustala się ,ze ewentualne ścieki technologiczne (na terenie U) przed zrzutem do odbiornika wymagają oczyszczenia wstępnego z zanieczyszczeń przemysłowych w urządzeniach oczyszczających znajdujących się w granicach działek, do których Inwestor posiada tytuł prawny, niezależnie od dalszego sposobu oczyszczania,
d) ustala się ,że na terenie 1U ustala się zakaz odprowadzania nie oczyszczonych wód opadowych lub roztopowych z powierzchni szczelnych bezpośrednio do gruntu lub do cieków powierzchniowych; wody opadowe lub roztopowe z w/w terenów przed zrzutem do odbiornika (np. rowów melioracyjnych) wymagają oczyszczenia w separatorach,
e) ustala się ,że wody opadowe i roztopowe z wyjątkiem wymienionych wyżej należy odprowadzić na teren własny działki, nie naruszając interesu osób trzecich, nie zmieniając stanu wód na gruncie ani kierunku odpływu wody,
f) dopuszcza się lokalizowanie przydomowych systemów oczyszczania na działkach o powierzchni min 2000 m²; przed zlokalizowaniem należy wykonać badania hydrologiczne stwierdzające możliwość zastosowania tych systemów.

3) zasady zaopatrzenia w energię ;
a) ustala się zaopatrzenie w energię elektryczną z istniejących i projektowanych sieci elektroenergetycznej (SN, NN); wyznacza się tereny przeznaczone pod budowę stacji transformatorowych (E) zgodnie z rysunkiem planu;
b) ustala się budowę sieci NN wzdłuż dróg;
c) ustala się ,że działania inwestycyjne w sąsiedztwie linii energetycznych (linii 15 kV w pasie 15m) wymagają na etapie projektowania, realizacji oraz użytkowania uwzględniania przepisów bezpieczeństwa, Polskich Norm oraz innych przepisów odrębnych.

4) zasady zaopatrzenia w usługi telekomunikacyjne;
ustala się obsługę w zakresie telekomunikacji w oparciu o istniejącą i projektowaną sieć telekomunikacyjną w uzgodnieniu i na warunkach Zakładu Telekomunikacji.

5) zasady zaopatrzenia w gaz;
a) dopuszcza się przebieg gazociągu wysokiego ciśnienia DN 200 relacji Blonie - Sochaczew;
b) ustala się , ze szerokość strefy kontrolowanej dla w/w gazociągu wynosi 6.0m;

c) ustala się ,że w strefach kontrolowanych nie należy wznosić budynków, urządzać stałych składów i magazynów, sadzić drzew oraz nie powinna być podejmowana żadna działalność mogąca zagrozić trwałości gazociągu podczas jego eksploatacji;
d) dopuszcza się za zgodą operatora sieci gazowej , urządzanie parkingów nad gazociągiem; odległości sieci infrastruktury technicznej od gazociągu regulują przepisy odrębne;
e) ustala się docelowo zaopatrzenie w gaz w oparciu o projektowaną sieć gazu przewodowego;
f) ustala się, że obszar planu winien być objęty zaopatrzeniem w gaz w oparciu o budowę sieci średniego ciśnienia z zachowaniem obowiązujących norm w zakresie prowadzenia i lokalizowania sieci i urządzeń;
g) ustala się ,że szafki gazowe należy umieszczać w ogrodzeniach i zapewniać do nich dostępność od strony drogi.

6) zasady zaopatrzenia w ciepło;
ustala się zaopatrzenie ciepło z indywidualnych źródeł ciepła z preferencją dla nieszkodliwych, ekologicznych czynników grzewczych (gaz, olej opałowy niskosiarkowy, energia elektryczna, energia słoneczna, odnawialne formy energii), których eksploatacja powodująca wprowadzenie gazów lob pyłów do powietrza nie spowoduje przekroczenia standardów jakości powietrza poza terenem, do którego właściciel instalacji posiada tytuł prawny

7) zasady usuwania odpadów;
a) ustala się zasadę zorganizowanego systemu usuwania odpadów stałych i wywóz na gminne wysypisko na podstawie umów i zgodnie z przepisami odrębnymi;
b) zaleca się realizację systemu selektywnej zbiórki odpadów w miejscu ich powstawania z zapewnieniem pojemników na surowce wtórne.

8) zasady ogólne;
a) ustala się lokalizowanie sieci infrastruktury technicznej w pasie drogowym dróg w oparciu o przepisy odrębne,
b) plan dopuszcza lokalizowanie obiektów i urządzeń infrastruktury technicznej oraz sieci poza liniami rozgraniczającymi drogi,
c) dla planowanej zabudowy należy zachować odległości od wszelkich istniejących sieci i urządzeń podziemnych i naziemnych wynikające z przepisów odrębnych.

§ 13. Sposób i termin tymczasowego zagospodarowania, urządzania i użytkowania terenów.

Ustala się dla terenów, których przeznaczenie zostało zmienione planem że, mogą być użytkowane w sposób dotychczasowy do czasu ich zagospodarowania zgodnie z ustaleniami niniejszego planu.

§ 14. Określa się stawkę procentową stanowiącą podstawę do określenia opłaty z tytułu wzrostu wartości nieruchomości wskutek uchwalenia miejscowego planu zagospodarowania przestrzennego;

1) dla terenów o symbolach MN, MN,U w wysokości 20%,
2) dla terenów o symbolach U wysokości 20 %,
3) dla pozostałych obszarów w wysokości 0%.

§ 15. W granicach niniejszego planu traci moc:
- miejscowy plan zagospodarowania przestrzennego terenu wsi Paprotnia (Uchwała Nr X/53/96 Rady Gminy w Teresinie z dnia 30.12.1996r. w sprawie miejscowego planu zagospodarowania przestrzennego części terenu wsi Paprotnia; Dz. U. Woj. Skierniewickiego Nr 10, poz. 48 z dn. 21.05.1997r.) – w zakresie obszaru objętego granicami niniejszego planu;
- zmiana miejscowego planu ogólnego zagospodarowania przestrzennego Gminy Teresin (Uchwała Nr IX/33/97 Rady Gminy w Teresinie z dnia 12.12.1997r. w sprawie zmiany miejscowego planu ogólnego zagospodarowania przestrzennego gminy Teresin; Dz. U. Woj. Skierniewickiego Nr 3, poz. 25 z dn. 02.03.1998r.) – w zakresie dz. nr ewid. 163/7 i 163/8 w obrębie Paprotnia;
- zmiana miejscowego ogólnego planu zagospodarowania Gminy Teresin (Uchwała Nr XI/33/01 Rady Gminy w Teresinie z dnia 21.09.2001r. w sprawie zmiany ustaleń miejscowego planu ogólnego zagospodarowania przestrzennego gminy Teresin; Dz. U. Woj. Maz. Nr 247, poz. 4897 z dn. 19.11.2001r.) – w zakresie dz. nr ewid. 1/1, 1/2, 1/3, 1/4, 1/5, 1/6, 1/7 oraz 1/8 w obrębie Teresin Gaj (powstałe w wyniku podziału dz. nr ewid. 1 w obrębie Teresin Gaj);
- zmiana miejscowego planu ogólnego zagospodarowania przestrzennego Gminy Teresin (Uchwała Nr VIII/57/03 Rady Gminy w Teresinie z dnia 05.09.2003r. w sprawie zmiany miejscowego planu ogólnego zagospodarowania

przestrzennego gminy Teresin' Dz. U. Woj. Maz. Nr 89, poz. 2194 z dn. 18.04.2004r) – w zakresie dz. nr ewid 196/11, 196/16, 196/19, 196/13 196/14, 196/15, 196/18, 196/20 w obrębie Teresin Gaj

§ 16. Wykonanie niniejszej Uchwały powierza się Wójtowi Gminy Teresin.

§ 17. Uchwała wchodzi w życie po upływie 30 dni od dnia ogłoszenia w Dzienniku Urzędowym Województwa Mazowieckiego.

Przewodniczący Rady Gminy

PRZEWODNICZĄCY
RADY GMINY
Bogdan Linard

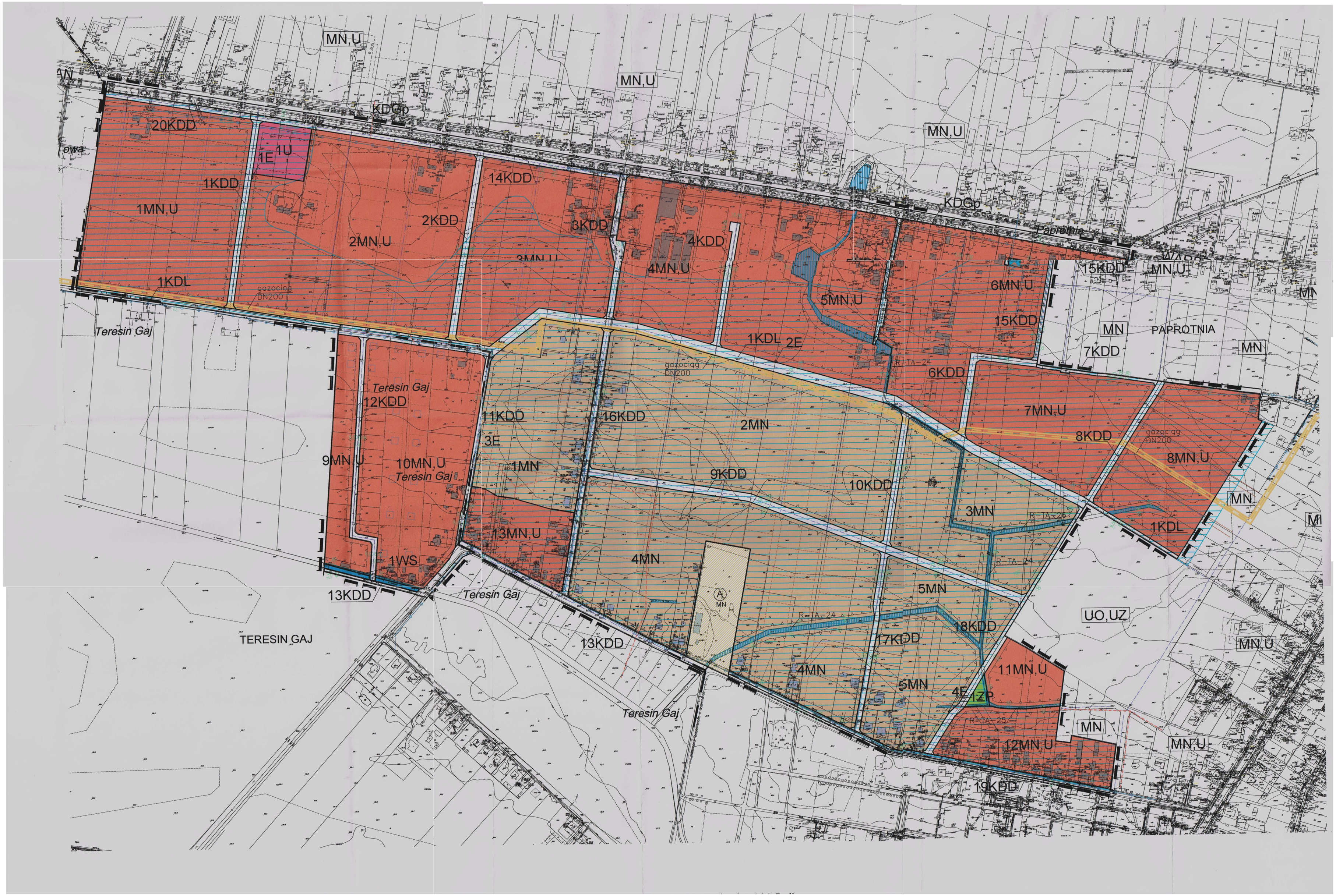
MN,U
MN,U
MN,U
KDGp
KDGp
20KDD
1E
1U
1KDD
1MN,U
14KDD
2KDD
2MN,U
3KDD
4KDD
4MN,U
1KDL
gazociąg DN200
Teresin Gaj
5MN,U
6MN,U
15KDD
15KDD
MN,U
MN
PAPROTNIA
MN
7KDD
1KDL
2E
6KDD
Teresin Gaj
12KDD
11KDD
16KDD
2MN
7MN,U
8KDD
8MN,U
3E
9MN,U
10MN,U
Teresin Gaj
1MN
9KDD
10KDD
3MN
MN
1KDL
13MN,U
1WS
4MN
13KDD
Teresin Gaj
5MN
UO,UZ
TERESIN GAJ
13KDD
17KDD
18KDD
MN,U
4MN
11MN,U
5MN
4E
1ZP
Teresin Gaj
MN
12MN,U
MN,U
19KDD

MIEJSCOWY PLAN ZAGOSPODAROWANIA PRZESTRZENNEGO GM.TERESIN
obejmujący część obrębów PAPROTNIA I TERESIN GAJ

ZAŁĄCZNIK NR1 skala 1:2000
Uchwała nr XXV/168/08
Rady Gminy Teresin
z dnia 26 listopada 2008r.

OZNACZENIA- USTALENIA PLANU

granice obszaru objętego planem

linie rozgraniczające tereny o róznym przeznaczeniu

nieprzekraczalne linie zabudowy

67.50 wymiarowanie linii rozgraniczających i linii zabudowy

PRZEZNACZENIE TERENU

MN	tereny zabudowy mieszkaniowej jednorodzinnej
MN,U	tereny zabudowy mieszkaniowej jednorodzinnej z dopuszczeniem usług
U	tereny zabudowy usługowej
ZP	tereny zieleni urządzonej
KDGp	tereny dróg publicznych – droga kategorii krajowej klasy głównej ruchu przyśpieszonego
KDL	tereny dróg publicznych – planowana droga kategorii gminnej klasy lokalnej
KDD	tereny dróg publicznych – istniejące i planowane drogi kategorii gminnej klasy dojazdowej
WS	tereny wód powierzchniowych śródlądowych – – rzeka Teresinka
E	tereny infrastruktury technicznej– –teren stacji transformatorowych

OZNACZENIA INFORMACYJNE

obiekt wpisany do ewidencji zabytków

istniejąca zabudowa

przebieg istniejących linii energetyczna SN

osie dróg publicznych

proponowane nieprzekraczalne linie zabudowy

R-TA-24 oznaczenie literowe i graficzne rowów szczegółowych

sieć wodociągowa istniejąca

tereny zmeliorowane

A teren wyłączony z opracowania miejscowego planu zagospodarowania przestrzennego dla którego obowiązuje Uchwała nr VI/33/01 Rady Gminy Teresin z dnia 21.09.2001r. (Dz.U.Woj.Maz.Nr247, poz.4897 z dn.19.11.2001r.)

MN,U oznaczenia literowe przeznaczenia terenów przyległych do obszaru planu

linie rozgraniczające drogi publiczne poza obszarem planu

GAS orientacyjny przebieg gazociągu wysokiego ciśnienia DN200 ze strefą kontrolowaną

proponowane linie podziałów wewnętrznych

granice obrębów geodezyjnych

0 10 50 100m skala liniowa (1:2000)

2

02.12.2015 OP 6129.261.2015

UCHWAŁA NR XVIII/118/08
RADY GMINY TERESIN
z dnia 4 kwietnia 2008 roku
w sprawie miejscowego planu zagospodarowania przestrzennego
Gminy Teresin obejmującego część obrębu Paprotnia

Na podstawie art. 18 ust. 2 pkt. 5 i art. 40 ustawy z dnia 8 marca 1990 r. o samorządzie gminnym (Dz. U. z 2001r. Nr 142 poz. 1591 z późn. zm.) oraz art. 15 i art.20ust.1 ustawy z dnia 27 marca 2003 r. o planowaniu i zagospodarowaniu przestrzennym (Dz. U. Nr 80 z dnia 10 maja 2003 r. poz. 717 z późn. zm.) , uchwały nr XI/73/04 Rady Gminy Teresin z dnia 8 października 2004r. w sprawie przystąpienia do sporządzenia miejscowego planu zagospodarowania przestrzennego Gminy Teresin obejmującego część obrębu Paprotnia oraz po stwierdzeniu zgodności planu ze studium Rada Gminy Teresin uchwala co następuje:

§ 1. Uchwala się miejscowy plan zagospodarowania przestrzennego Gminy Teresin obejmujący część obrębu Paprotnia zwany dalej planem, na obszarach i w brzmieniu określonym niniejszą uchwałą.

§ 2. Granice obszaru objętego planem są określone na rysunku planu stanowiącym załącznik nr 1 do niniejszej uchwały.

§ 3. 1. Plan obejmuje:

1) tekst planu stanowiący niniejszą uchwałę;
2) rysunek planu w skali 1:2000 będący integralną częścią niniejszej uchwały stanowiący załącznik nr1;
3) rysunek planu zawiera:
   a) oznaczenia graficzne będące ustaleniami planu:
   - granice obszaru objętego planem,
   - linie rozgraniczające tereny o różnym przeznaczeniu lub różnych zasadach zagospodarowania,
   - nieprzekraczalne linie zabudowy,
   - nieprzekraczalne linie zabudowy dla budynków z pomieszczeniami przeznaczonymi na stały pobyt ludzi,
   - nieprzekraczalne linie zabudowy dla budynków z pomieszczeniami przeznaczonymi na czasowy pobyt ludzi,
   - obiekty będące w ewidencji zabytków,
   - wymiarowanie linii rozgraniczających i linii zabudowy,
   - przeznaczenie terenów – określone numerem i symbolem literowym,

   b) oznaczenia graficzne mające charakter informacyjny:
   - istniejące budynki,
   - proponowana lokalizacja budynków mieszkalnych jednorodzinnych
   - przebieg linii energetycznej 110kV wraz z pasmem oddziaływania,
   - przebieg linii energetycznej15kV wraz z pasmem oddziaływania,
   - istniejąca stacja transformatorowa 15/0,4 kV,
   - osie dróg publicznych,
   - proponowane linie podziałów wewnętrznych,
   - obszar zmeliorowany,
   - obszary wyłączone z opracowania planu, dla których obowiązują plany miejscowe:
     - obszar A - Uchwała nr VIII/57/03 Rady Gminy w Teresinie z dnia 5.09.2003r.,
     - obszar B - Uchwała nr IX/33/97 Rady Gminy w Teresinie z dnia 12.12.1997r.,
     - obszar C - Uchwała nr III/21/02 Rady Gminy w Teresinie z dnia 28.06.2002r.,
     - obszar D - Uchwała nr VI/47/03 Rady Gminy w Teresinie z dnia 9.07.2003r.,
   - oznaczenia literowe przeznaczenia terenów przyległych do obszaru planu.

2. Załącznikiem nr 2 do niniejszej uchwały jest rozstrzygnięcie dotyczące sposobu rozpatrzenia uwag do projektu planu zgłoszonych w czasie wyłożenia planu do publicznego wglądu.
3. Załącznikiem nr 3 do niniejszej uchwały jest rozstrzygnięcie dotyczące zgodności ustaleń planu ze studium uwarunkowań i kierunków zagospodarowania przestrzennego Gminy.
4. Załącznikiem nr 4 do niniejszej uchwały jest rozstrzygnięcie dotyczące sposobu realizacji inwestycji z zakresu infrastruktury technicznej oraz zasadach finansowania, które należą do zadań własnych Gminy.

§ 4. 1.W niniejszym planie miejscowym określa się:

1) przeznaczenie terenów oraz linie rozgraniczające tereny o różnym przeznaczeniu lub różnych zasadach zagospodarowania;
2) zasady ochrony i kształtowania ładu przestrzennego;
3) zasady ochrony środowiska, przyrody i krajobrazu kulturowego;
4) zasady ochrony dziedzictwa kulturowego i zabytków oraz dóbr kultury współczesnej;
5) wymagania wynikające z potrzeb kształtowania przestrzeni publicznych;
6) parametry i wskaźniki kształtowania zabudowy oraz zagospodarowania terenu, w tym linie zabudowy, gabaryty obiektów i wskaźniki intensywności zabudowy;
7) szczegółowe zasady i warunki scalania i podziału nieruchomości objętych planem miejscowym;
8) granice i sposoby zagospodarowania terenów lub obiektów podlegających ochronie ustalonych na podstawie odrębnych przepisów, w tym terenów górniczych, a także narażonych na niebezpieczeństwo powodzi oraz zagrożonych osuwaniem się mas ziemnych;
9) zasady modernizacji, rozbudowy i budowy systemów komunikacji i infrastruktury technicznej w tym:
   a) określenie układu komunikacyjnego i sieci infrastruktury technicznej wraz z ich parametrami oraz klasyfikację ulic i innych szlaków komunikacyjnych;
   b) określenie warunków powiązań układu komunikacyjnego i sieci infrastruktury technicznej z układem zewnętrznym;
   c) wskaźniki w zakresie komunikacji i sieci infrastruktury technicznej, ilość miejsc postojowych w stosunku do powierzchni użytkowej obiektów usługowych;
10) sposób i termin tymczasowego zagospodarowania , urządzania i użytkowania terenów;
11) stawki procentowe, na podstawie których ustala się opłatę, o której mowa w art.36 ust.4 ustawy z dnia 27 marca 2003r. o planowaniu i zagospodarowaniu przestrzennym (Dz. U. Nr 80 poz. 717 z późn. zm.).

2.W niniejszym planie miejscowym nie występują:

1) tereny, dla których obowiązują szczególne warunki zagospodarowania terenów oraz ograniczenia w ich użytkowaniu, w tym zakaz zabudowy.

§ 5. Przeznaczenie terenu.

Plan wyznacza tereny o różnym przeznaczeniu i zasadach zagospodarowania określone odpowiednimi numerami i symbolami literowymi wyróżniającymi je spośród innych terenów:

MN	- tereny zabudowy mieszkaniowej jednorodzinnej,
MN,U	- tereny zabudowy mieszkaniowej jednorodzinnej z dopuszczeniem usług,
U	- tereny zabudowy usługowej,
U,MN	- tereny zabudowy usługowej z dopuszczeniem zabudowy mieszkaniowej jednorodzinnej,
KDGp	- teren drogi publicznej kategorii krajowej klasy głównej,
KDL	- teren drogi publicznej kategorii gminnej klasy lokalnej,
KDD	- tereny dróg publicznych kategorii gminnej klasy dojazdowej,
KDDp	- tereny pod poszerzenia istniejących dróg publicznych,
ZL	- tereny lasów,
E	- tereny infrastruktury technicznej – stacje transformatorowe.

§ 6. Zasady ochrony i kształtowania ładu przestrzennego.

1. Linie rozgraniczające wyznaczające tereny dróg publicznych o szerokości podanej w planie są wyznaczone następująco :
   1) dla terenu 1KDGp granicą obszaru objętego planem i istniejącą granicą pasa drogowego drogi krajowej,
   2) dla terenu drogi 9KDL jako osiowe poszerzenie istniejącej drogi powiatowej w granicach planu do szerokości 15m w liniach rozgraniczających,
   3) dla terenu 2KDD jako poszerzenie istniejącej drogi (ulica Skośna) do szerokości 12m w liniach rozgraniczających. Na wysokości działki nr ewid. 78 południowa linia rozgraniczająca drogę 2KDD pokrywa się z granicą północną działki ewid. 78, północna linia rozgraniczająca drogę 2KDD stanowi przesunięcie południowej linii rozgraniczającej w kierunku północnym o 12m. Pozostały przebieg linii rozgraniczających zgodnie z rysunkiem planu. Dla obszaru znajdującego się w graniach niniejszego planu szerokość terenu drogi 2KDD jest zmienna i została określona na rysunku planu. Pozostała część drogi znajduje się w granicach obszaru oznaczonego symbolem C, objętego obowiązującym planem miejscowym, wyłączonego z obszaru objętego niniejszym planem.
   4) dla terenu 3KDD jako poszerzenie ul. Ogrodowej do szerokości 12m w liniach rozgraniczających. Północną linię rozgraniczającą określono w odległości 5m od osi istniejącej ul. Ogrodowej (dz. nr ewid. 76 w obrębie

Paprotnia) w kierunku północnym, południowa linię rozgraniczającą określono w odległości 7 m od osi w/w drogi w kierunku południowym, zgodnie z rysunkiem planu.

5) dla terenu 4KDD jako granice działki nr ewid 56/15,
6) dla terenu 5 KDD,6KDD, 7KDD, 8KDD,10KDD,11KDD według rysunku planu,
7) dla terenu 12KDDp, jako wynik osiowego poszerzenia dróg istniejących będących w granicach obszaru objętego planem oraz wg rysunku planu.

2. Linie rozgraniczające wyznaczające teren U, U,MN są wyznaczone granicami ewidencyjnymi działek oraz według rysunku planu.
3. Linie rozgraniczające wyznaczające tereny MN, MN,U są wyznaczone według rysunku planu, z wyłączeniem obszarów obowiązujących planów miejscowych.
4. 1) linie zabudowy zostały wyznaczone jako nieprzekraczalne i ustalone na:
   a) 15.0m od linii rozgraniczającej teren 1KDGp wg rysunku planu,
   b) 12.0m od linii rozgraniczających teren 9KDL wg rysunku planu,
   c) 7.0m od linii rozgraniczających teren 11KDD wg rysunku planu,
   d) 5.0m i 6.0m od linii rozgraniczających teren 4KDD wg rysunku planu,
   e) 5.0m od linii rozgraniczających teren 10KDD wg rysunku planu,
   f) 6.0m od pozostałych linii rozgraniczających tereny przeznaczone pod drogi publiczne.

   2) linie zabudowy dla budynków z pomieszczeniami przeznaczonymi na stały pobyt ludzi pokrywają się z liniami wyznaczającymi prawdopodobne oddziaływanie linii energetycznych 110kV.

   3) linie zabudowy dla budynków z pomieszczeniami przeznaczonymi na czasowy pobyt są oddalone 6m od linii rozgraniczających drogi publiczne oraz według rysunku planu.

   4) nieprzekraczalne linie zabudowy dotyczą elewacji frontowej budynku (elewacji budynku zlokalizowanej od strony frontu działki, stanowiącego część działki budowlanej przyległej do drogi publicznej lub drogi wewnętrznej, z której odbywa się zjazd na działkę). Poza linię zabudowy mogą być wysunięte na odległość nie większą niż 1.0m następujące elementy budynku: gzymsy, słupy, daszki, balkony, wykusze itp.
5. Dopuszcza się użytkowanie bez prawa rozbudowy istniejących budynków i obiektów budowlanych, które są zlokalizowane w sposób niezgodny z zasadami ustalonymi w niniejszym planie,
6. Ustala się zakaz lokalizowania ogrodzeń betonowych prefabrykowanych,
7. Ustala się, że kierunek głównej kalenicy dachu budynku musi być prostopadły do granic bocznych działki budowlanej,
8. Ustala się kolorystykę dachów budynków jako obowiązującą – odcienie brązu, czerwieni i czerni,
9. Dopuszcza się sytuowanie budynków w granicach działek jeżeli szerokość działki jest mniejsza niż 16m,
10. Ustala się, że najmniejsza szerokość działki, na której można sytuować budynek mieszkalny lub usługowy wynosi 10m,
11. Zagospodarowanie terenu winno spełniać obowiązujące normy i przepisy odrębne.

§ 7. Zasady i warunki scalania i podziału nieruchomości.

1. W obszarze objętym planem nie ustala się granic obszarów wymagających przeprowadzenia scaleń i podziałów nieruchomości.
2. Zasady i warunki scalenia i podziału nieruchomości zostały określone dla poszczególnych terenów o różnym przeznaczeniu lub różnych zasadach zagospodarowania w § 9.

§ 8. Zasady i warunki zagospodarowania wynikające z potrzeb ochrony środowiska, przyrody i krajobrazu kulturowego.

1. Ustala się zakaz realizacji przedsięwzięć mogących znacząco oddziaływać na środowisko w myśl obowiązujących przepisów odrębnych;
2. Zakaz, o którym mowa powyżej nie dotyczy realizacji przedsięwzięć zaliczanych do inwestycji celu publicznego w rozumieniu ustawy o gospodarce nieruchomościami;
3. Zakaz, o którym mowa powyżej nie dotyczy terenów oznaczonych symbolem U, na którym dopuszcza się realizację przedsięwzięć mogących znacząco oddziaływać na środowisko, dla których sporządzenie raportu o oddziaływaniu przedsięwzięcia na środowisko może być wymagane;
4. Ustala się, że prowadzenie działalności nie powinno powodować przekroczenia standardów jakości środowiska,
5. Ustala się, że prowadzenie działalności powodującej wprowadzenie gazów lub pyłów do powietrza, emisję hałasu oraz wytwarzanie pól elektromagnetycznych nie powinno powodować przekroczenia standardów jakości środowiska poza terenem, do którego prowadzący instalację ma tytuł prawny;
6. Ustala się, że realizacja niezbędnych elementów infrastruktury technicznej lub urządzeń ochrony środowiska zapewniających ochronę gleby, wód powierzchniowych i podziemnych oraz powietrza powinna następować równocześnie lub wyprzedzająco w stosunku do realizacji inwestycji i urządzeń na terenach objętych planem;

7. Ustala się obowiązek zachowania wartościowego drzewostanu;
8. Ustala się ochronę wód powierzchniowych poprzez zakaz lokalizowania obiektów, których oddziaływanie lub emitowanie zanieczyszczeń może negatywnie wpływać na stan wód;
9. W obszarze zmeliorowanym zmiany w drenowaniu są dopuszczalne z zachowaniem przepisów Prawa wodnego i po zgłoszeniu zmian powykonawczo z właściwym Inspektoratem WZM i UW w Warszawie;
10. Na terenie U ustala się zakaz odprowadzania nie oczyszczonych wód opadowych lub roztopowych z powierzchni szczelnych bezpośrednio do gruntu lub do cieków powierzchniowych; wody opadowe lub roztopowe z w/w terenów przed zrzutem do odbiornika wymagają oczyszczenia w separatorach;
11. Wody opadowe i roztopowe z wyjątkiem wymienionych wyżej można odprowadzić na teren własny działki, nie naruszając interesu osób trzecich oraz nie zmieniając stanu wód na gruncie ani kierunku odpływu wody.

§ 9. Zasady ochrony dziedzictwa kulturowego i zabytków oraz dóbr kultury współczesnej.

1) obejmuje się ochroną konserwatorską obiekty będące w ewidencji zabytków znajdujące się na terenie o symbolu 30MN,U (działki nr ewid. 93 i 97/5 obręb Paprotnia);
2) ustala się, że ochrona w/w obiektów polega na:
   a) zachowaniu przeznaczenia i sposobu użytkowania zgodnego z niniejszym planem,
   b) prowadzeniu działań inwestycyjnych wymagających uzyskania decyzji o pozwoleniu na budowę, które zachowują historyczny charakter obiektu,
   c) ograniczeniu prac budowlanych do robót renowacyjnych i rekonstrukcyjnych,
   d) nakazie stosowania przy pracach wykończeniowych materiałów użytych w pierwotnych rozwiązaniach,
   e) w przypadku obiektów znajdujących się w złym stanie technicznym dopuszcza się ich rozbiórkę.

§ 10. Zasady i warunki kształtowania zabudowy oraz zagospodarowania terenów.

1. Tereny zabudowy mieszkaniowej jednorodzinnej w interpretacji przepisów odrębnych z dopuszczeniem sytuowania garaży dla samochodów osobowych i budynków gospodarczych, oznaczone na rysunku planu symbolami 18MN, 20MN, 31MN, 34MN.

1) Ustala się formę, parametry i wskaźniki kształtowania nowej zabudowy i istniejącej w przypadku rozbudowy, nadbudowy, przebudowy:
   a) dla budynków mieszkalnych jednorodzinnych -
   - maksymalna ilość kondygnacji – 2,
   - maksymalna wysokość mierzona od poziomu terenu przy wejściu głównym do budynku do najwyższego punktu kalenicy – 10, m,
   - maksymalna wysokość poziomu posadzki parteru - 0.80 m w stosunku do poziomu terenu, w przypadku podpiwniczenia 1.20 m
   - dachy wielospadowe o nachyleniu połaci dachowych od 15° do 40°.

   b) dla budynków garażowych i gospodarczych -
   - maksymalna ilość kondygnacji – 1
   - maksymalna wysokość mierzona od poziomu terenu przy wejściu głównym do budynku do najwyższego punktu kalenicy - 6.0 m,
   - maksymalna wysokość poziomu posadzki parteru- 0.30 m w stosunku do poziomu terenu,
   - dachy wielospadowe o nachyleniu połaci dachowych od 15° do 40°.
   - maksymalna ilość stanowisk postojowych dla samochodów osobowych – 3
2) obiekty budowlane w sąsiedztwie linii energetycznych należy projektować, realizować oraz użytkować zachowując przepisy bezpieczeństwa, Polskie Normy i inne przepisy odrębne,
3) ustala się minimalną wielkość powierzchni biologicznie czynnej w stosunku procentowym do terenu przeznaczonego w planie pod zabudowę mieszkaniową jednorodzinną na 60%,
4) ustala się maksymalną wielkość powierzchni zabudowanej i utwardzonej w stosunku procentowym do terenu przeznaczonego w planie pod zabudowę mieszkaniową jednorodzinną na 40%,
5) dopuszcza się wydzielanie dróg wewnętrznych o min. szerokości 8m oraz działek gruntu pełniących rolę dojazdów do działek (do max.4 działek) o szerokości 6m; nieprzekraczalne linie zabudowy od granic działek wyznaczonych pod drogi wewnętrzne i dojazdy wynoszą min. 5m i 14m wg rysunku planu
6) dopuszcza się podział i scalenie oraz podział nieruchomości pod warunkiem zachowania wartości użytkowych części powstałych po podziale, zgodnych z przeznaczeniem i warunkami zagospodarowania określonych planem;
   a) ustala się, że minimalna powierzchnia nowo wydzielonej działki budowlanej na terenach MN wynosi 1000 m^2,

b) ustala się adaptację istniejących podziałów wydzielających działki budowlane o powierzchni mniejszej niż podana wyżej jako wystarczające do zagospodarowania zgodnego z przeznaczeniem terenu,
c) działki budowlane, których powierzchnia jest mniejsza niż 1000m^2 powstałe przez wydzielenie dróg publicznych przylegających do nich uznaje się wystarczające do zagospodarowania pod zabudowę zgodną z ustaleniami planu,
d) minimalna szerokość frontu nowo wydzielonej działki budowlanej wynosi min.18m,
e) dopuszcza się wydzielenie granic działek w nawiązaniu do istniejących kierunków przebiegu granic o kącie ich nachylenia $90^0 \pm 20^0$ w stosunku do granicy dróg,
f) podział nieruchomości jest dopuszczalny pod warunkiem zapewnienia dla projektowanych działek gruntu dostępu do drogi publicznej; za dostęp o drogi publicznej uważa się również wydzielenie drogi wewnętrznej lub dojazdu o parametrach podanych wyżej,
g) proponowane podziały terenu na działki pokazuje rysunek planu.

2. Tereny zabudowy mieszkaniowej jednorodzinnej w interpretacji przepisów odrębnych z dopuszczeniem sytuowania garaży , budynków gospodarczych oraz usług użyteczności publicznej i zamieszkania zbiorowego w interpretacji przepisów odrębnych, oznaczone na rysunku planu symbolami 15MN,U, 16MN,U, 21MN,U, 22MN,U, 23MN,U, 26MN,U, 28MN,U, 30MN,U, 33MN,U, 32MN,U.

1) ustala się formę, parametry i wskaźniki kształtowania nowej zabudowy i istniejącej w przypadku rozbudowy, nadbudowy, przebudowy:
   a) dla budynków mieszkalnych jednorodzinnych -
   - maksymalna ilość kondygnacji – 2,
   - maksymalna wysokość mierzona od poziomu terenu przy wejściu głównym do budynku do najwyższego punktu kalenicy – 10, m,
   - maksymalna wysokość poziomu posadzki parteru -0.80 m w stosunku do poziomu terenu, w przypadku podpiwniczenia 1.20 m
   - dachy wielospadowe o nachyleniu połaci dachowych od 15° do 40°.

   b) dla budynków garażowych i gospodarczych -
   - maksymalna ilość kondygnacji – 1
   - maksymalna wysokość mierzona od poziomu terenu przy wejściu głównym do budynku do najwyższego punktu kalenicy - 6.0 m,
   - maksymalna wysokość poziomu posadzki parteru- 0.30 m w stosunku do poziomu terenu,
   - dachy wielospadowe o nachyleniu połaci dachowych od 15° do 40°.
   - maksymalna ilość stanowisk postojowych dla samochodów - 3

   c) dla budynków usługowych -
   - maksymalna ilość kondygnacji – 1
   - maksymalna wysokość mierzona od poziomu terenu przy wejściu głównym do budynku do najwyższego punktu kalenicy - 6.0 m,
   - maksymalna wysokość poziomu posadzki parteru- 0.30 m w stosunku do poziomu terenu,
   - dachy wielospadowe o nachyleniu połaci dachowych do 40°.,
   - maksymalna powierzchnia zabudowy 150m^2.
2) ustala się, że na działce może znajdować się tylko budynek usługowy lub tylko budynek mieszkalny jednorodzinny lub jednocześnie budynek usługowy i budynek mieszkalny jednorodzinny,
3) budynki usługowe mogą być lokalizowane jako budynki wolnostojące lub mogą być połączone z budynkami mieszkalnymi jednorodzinnymi,
4) obiekty budowlane w sąsiedztwie linii energetycznych należy projektować, realizować oraz użytkować zachowując przepisy bezpieczeństwa, Polskie Normy i inne przepisy odrębne,
5) ustala się minimalną wielkość powierzchni biologicznie czynnej w stosunku procentowym do terenu przeznaczonego w planie pod zabudowę mieszkaniową jednorodzinną z dopuszczeniem usług na 50%,
6) ustala się maksymalną wielkość powierzchni zabudowanej i utwardzonej w stosunku procentowym do terenu przeznaczonego w planie pod zabudowę mieszkaniową jednorodzinną z dopuszczeniem usług na 50%;
7) dopuszcza się wydzielanie dróg wewnętrznych o min. szerokości 8m; nieprzekraczalne linie zabudowy od granic działek wyznaczonych pod drogi wewnętrzne wynoszą 5m,
8) dla terenu 32MNU dopuszcza się lokalizowanie budynków gospodarczych i garażowych w granicy z działką sąsiednią.
9) dopuszcza się podział i scalenie oraz podział nieruchomości pod warunkiem zachowania wartości użytkowych części powstałych po podziale, zgodnych z przeznaczeniem i warunkami zagospodarowania określonych planem;

;

a) ustala się, że minimalna powierzchnia nowo wydzielonej działki budowlanej na terenach MN,U wynosi 1200 m², za wyjątkiem terenu 23MN,U dla którego minimalna powierzchnia nowo wydzielonej działki budowlanej wynosi 950 m²,

b) adaptuje się istniejące podziały wydzielające działki budowlane o powierzchni mniejszej niż podana wyżej jako wystarczające do zagospodarowania zgodnego z przeznaczeniem terenu,

c) ustala się, że działki budowlane, których powierzchnia jest mniejsza niż 1200m² powstałe przez wydzielenie dróg publicznych przylegających do nich uznaje się wystarczające do zagospodarowania pod zabudowę zgodną z ustaleniami planu,

d) ustala się, że minimalna szerokość frontu nowo wydzielonej działki budowlanej wynosi min.20m,

e) dopuszcza się wydzielenie granic działek w nawiązaniu do istniejących kierunków przebiegu granic o kącie ich nachylenia $90^0 \pm 20^0$ w stosunku do granicy dróg; proponowane podziały terenu na działki pokazuje rysunek planu,

f) podział nieruchomości jest dopuszczalny pod warunkiem zapewnienia dla projektowanych działek gruntu dostępu do drogi publicznej; za dostęp o drogi publicznej uważa się również wydzielenie drogi wewnętrznej lub dojazdu o parametrach podanych wyżej.

10) w granicach terenu oznaczonego symbolem 30MN,U znajdują się dwa obiekty będące w ewidencji zabytków. Warunki ochrony w/w obiektów określono w § 9 niniejszej uchwały.

3. Teren **zabudowy usługowej, przeznaczony pod realizację budynków usługowych, z dopuszczeniem budynków mieszkalnych jednorodzinnych oraz budynków gospodarczych, oznaczony na rysunku planu symbolem 24U,MN.**

1) ustala się formę, parametry i wskaźniki kształtowania nowej zabudowy i istniejącej w przypadku rozbudowy, nadbudowy, przebudowy:
   a) dla budynków usługowych -
   - maksymalna ilość kondygnacji – 3,
   - maksymalna wysokość mierzona od poziomu terenu przy wejściu głównym do budynku do najwyższego punktu kalenicy - 12.0 m,
   - maksymalna wysokość poziomu posadzki parteru 0.30 m w stosunku do poziomu terenu,
   - dachy wielospadowe o nachyleniu połaci dachowych do 40°.

   b) dla budynków mieszkalnych jednorodzinnych -
   - maksymalna ilość kondygnacji – 2,
   - maksymalna wysokość mierzona od poziomu terenu przy wejściu głównym do budynku do najwyższego punktu kalenicy – 10, m,
   - maksymalna wysokość poziomu posadzki parteru - 0.80 m w stosunku do poziomu terenu, w przypadku podpiwniczenia 1.20 m
   - dachy wielospadowe o nachyleniu połaci dachowych od 15° do 40°.

   c) dla budynków garażowych i gospodarczych -
   - maksymalna ilość kondygnacji – 1
   - maksymalna wysokość mierzona od poziomu terenu przy wejściu głównym do budynku do najwyższego punktu kalenicy - 6.0 m,
   - maksymalna wysokość poziomu posadzki parteru- 0.30 m w stosunku do poziomu terenu,
   - dachy wielospadowe o nachyleniu połaci dachowych od 15° do 40°.
   - maksymalna ilość stanowisk postojowych dla samochodów osobowych – 3

2) ustala się minimalną wielkość powierzchni biologicznie czynnej w stosunku procentowym do terenu przeznaczonego w planie pod zabudowę usługową na 35%,
3) ustala się maksymalną wielkość powierzchni zabudowanej i utwardzonej w stosunku procentowym do terenu przeznaczonego w planie pod zabudowę usługową na 65%,

4. **Tereny zabudowy usługowej, przeznaczone pod realizację budynków usługowych oznaczone na rysunku planu symbolami 14U, 25U, 27U, 29U.**

1) ustala się formę, parametry i wskaźniki kształtowania nowej zabudowy i istniejącej w przypadku rozbudowy, nadbudowy, przebudowy:
   - maksymalna ilość kondygnacji – 3,
   - maksymalna wysokość mierzona od poziomu terenu przy wejściu głównym do budynku do najwyższego punktu kalenicy - 12.0 m,
   - maksymalna wysokość poziomu posadzki parteru 0.30 m w stosunku do poziomu terenu,
   - dachy wielospadowe o nachyleniu połaci dachowych do 40°.

2) ustala się minimalną wielkość powierzchni biologicznie czynnej w stosunku procentowym do terenu przeznaczonego w planie pod zabudowę usługową na 35%,
3) ustala się maksymalną wielkość powierzchni zabudowanej i utwardzonej w stosunku procentowym do terenu przeznaczonego w planie pod zabudowę usługową na 65%,
4) dopuszcza się wydzielanie dróg wewnętrznych o min. szerokości 10m; nieprzekraczalne linie zabudowy od granic działek wyznaczonych pod drogi wewnętrzne wynoszą 6m,
5) dopuszcza się podział i scalenie oraz podział nieruchomości pod warunkiem zachowania wartości użytkowych części powstałych po podziale, zgodnych z przeznaczeniem i warunkami zagospodarowania określonych planem;
   a) ustala się, że minimalna powierzchnia nowo wydzielonej działki budowlanej na terenach U wynosi 1500 m^2,
   b) adaptuje się istniejące podziały wydzielające działki budowlane o powierzchni mniejszej niż podana wyżej jako wystarczające do zagospodarowania zgodnego z przeznaczeniem terenu,
   c) minimalna szerokość frontu nowo wydzielonej działki budowlanej wynosi min.18m,
   d) dopuszcza się wydzielenie granic działek w nawiązaniu do istniejących kierunków przebiegu granic o kącie ich nachylenia $90^0 \pm 20^0$ w stosunku do granicy dróg,
   e) podział nieruchomości jest dopuszczalny pod warunkiem zapewnienia dla projektowanych działek gruntu dostępu do drogi publicznej; za dostęp o drogi publicznej uważa się również wydzielenie drogi wewnętrznej.

5. Teren **drogi publicznej kategorii krajowej klasy głównej oznaczony na rysunku planu symbolem 1KDGp;**
   1) teren przeznaczony pod część istniejącej drogi będącej w obszarze planu kategorii krajowej klasy głównej ruchu przyśpieszonego o szerokości w liniach rozgraniczających wg stanu istniejącego stanowiący przestrzeń publiczną;
   2) szerokość terenu 1KDGp określa rysunek planu;
   3) teren obejmuje realizację wszystkich elementów drogi i urządzeń z nią związanych;
   4) dopuszcza się realizację sieci infrastruktury technicznej pod warunkiem zachowania przepisów odrębnych oraz po uzyskaniu zgody zarządcy drogi;

6. Teren **drogi publicznej kategorii powiatowej klasy lokalnej oznaczony na rysunku planu symbolem 9KDL;**
   1) teren przeznaczony pod poszerzenie istniejącej drogi publicznej kategorii powiatowej klasy lokalnej do szerokości w liniach 15m rozgraniczających stanowiący przestrzeń publiczną;
   2) szerokość terenu KDL określa rysunek planu;
   3) teren obejmuje realizację wszystkich elementów drogi i urządzeń z nią związanych;
   4) dopuszcza się realizację sieci infrastruktury technicznej pod warunkiem zachowania przepisów odrębnych oraz po uzyskaniu zgody zarządcy drogi;
   5) ustala się, że droga 9KDL posiada bezpośrednie połączenie z drogą krajową.

7. **Tereny dróg publicznych kategorii gminnej klasy dojazdowej oznaczone na rysunku planu symbolami 2KDD,3KDD,4KDD,5KDD, 6KDD,7KDD,8KDD 10KDD, 11KDD;**
   1) tereny przeznaczone pod drogi gminne o szerokości w liniach rozgraniczających stanowiące przestrzeń publiczną:
      - 12.0m – droga istniejąca o symbolu 2KDD – ul. Skośna, dla obszaru znajdującego się w granicach niniejszego planu szerokość terenu drogi 2KDD jest zmienna i została określona na rysunku planu. Pozostała część drogi znajduje się w granicach obszaru oznaczonego symbolem C, objętego obowiązującym planem miejscowym, wyłączonego z obszaru objętego niniejszym planem;
      - 12.0m – droga o symbolu 3KDD – ul. Ogrodowa, szerokość 12m w liniach rozgraniczających. Północną linię rozgraniczającą określono w odległości 5m od osi istniejącej ul. Ogrodowej (dz. nr ewid. 76 w obrębie Paprotnia) w kierunku północnym, południowa linię rozgraniczającą określono w odległości 7 m od osi w/w drogi w kierunku południowym, zgodnie z rysunkiem planu.
      - 10.0m pozostałe drogi;
   2) tereny obejmują realizację wszystkich elementów drogi i urządzeń z nią związanych;
   3) dopuszcza się realizację sieci infrastruktury technicznej pod warunkiem zachowania przepisów odrębnych oraz po uzyskaniu zgody zarządcy drogi;
   4) ustala się, że bezpośrednie połączenie z drogą krajową KDGp posiada droga 2KDD.

8. **Teren przeznaczony pod poszerzenie istniejącej drogi publicznej kategorii gminnej klasy dojazdowej, dróg znajdujących się na granicy opracowania w przypadku kiedy część drogi znajduje się poza obszarem planu oznaczony na rysunku planu symbolem 12KDDp stanowiący przestrzeń publiczną.**
   1) szerokość terenu 12KDDp jest zmienna i określona na rysunku planu;
   2) teren obejmuje realizację wszystkich elementów drogi i urządzeń z nią związanych;
   3) dopuszcza się realizację sieci infrastruktury technicznej pod warunkiem zachowania przepisów odrębnych oraz po uzyskaniu zgody zarządcy drogi;

9. Teren **lasu oznaczony na rysunku planu symbolem 13ZL**
   1) zakazuje się zabudowy niezwiązanej z gospodarką leśną w rozumieniu przepisów odrębnych,

2) sposób zagospodarowania terenu – użytkowanie gruntów leśnych w rozumieniu przepisów odrębnych.

10. **Tereny infrastruktury technicznej stacji transformatorowych oznaczone na rysunku planu symbolami 17E, 19E.**
    1) zakaz zabudowy nie związanej z urządzeniami technicznymi dla obsługi terenu,
    2) ustala się minimalne wymiary działki przeznaczonej pod lokalizację stacji transformatorowej na 3mx2m

§ 11. Granice i sposoby zagospodarowania terenów lub obiektów podlegających ochronie ustalonych na podstawie odrębnych przepisów, w tym terenów górniczych, a także narażonych na niebezpieczeństwo powodzi oraz zagrożonych osuwaniem się mas ziemnych.

Na obszarze objętym planem występują obiekty zabytkowe będące w wojewódzkiej ewidencji zabytków. Warunki ochrony w/w obiektów określono w § 9 niniejszej uchwały.

§ 12. Zasady modernizacji, rozbudowy i budowy systemów komunikacji.

1. Określenie układu komunikacyjnego wraz z parametrami oraz klasyfikacją dróg;
    1) obszar objęty planem jest obsługiwany przez układ istniejących i projektowanych dróg publicznych dojazdowych , lokalnych i drogi głównej,
    2) plan wyznacza następujące drogi publiczne:
        a) terenu fragmentu drogi krajowej klasy głównej ruchu przyspieszonego oznaczony symbolem 1KDGp,
        b) terenu fragmentu drogi powiatowej klasy lokalnej oznaczony symbolem 9KDL,
        c) terenu drogi gminnej klasy dojazdowej oznaczone symbolami 2KDD,3KDD,4KDD,5KDD, 6KDD,7KDD,8KDD,10KDD,11KDD,12KDDp
    3) przy skrzyżowaniach dojazdowych dróg należy stosować narożne ścięcia linii rozgraniczających 5.0 m x 5.0 m.

2. Określenie warunków powiązań układu komunikacyjnego z układem zewnętrznym:
    1) układ komunikacyjny obszaru planu oparty jest:
        a) od południa o drogę krajową klasy głównej ruchu przyspieszonego Warszawa – Poznań oznaczoną symbolem 1KDGp,
        b) od wschodu o drogę powiatową klasy lokalnej - ul. Kampinoska oznaczoną symbolem 9KDL,
        c) od północy o drogę gminną klasy dojazdowej – ul. Gnatowicka oznaczoną symbolem 12KDDp
        d) obszar planu jest obsługiwany przez drogi dojazdowe oznaczone symbolami 2KDD,3KDD,4KD,5KDD, 6KDD,7KDD,8KDD,10KDD,11KDD,
    2) ustala się, że bezpośrednie połączenie z drogą krajową 1KDGp posiadają drogi oznaczone symbolami 9KDL – istniejąca ul. Kampinoska i droga 2KDD- istniejąca ulica Skośna;

3. Wskaźniki w zakresie komunikacji, ilość miejsc postojowych w stosunku do powierzchni użytkowej obiektów usługowych;
    1) na terenach MN,U, U,MN ustala się obowiązek zapewnienia minimum 1-go miejsca postojowego dla samochodu osobowego na własnej działce a w przypadku zaistnienia usług na każde 50 m^2 pow. użytkowej budynku usługowego, nie mniej niż 3 miejsca postojowe dla samochodów osobowych.
    2) na terenie U ustala się obowiązek zapewnienia na każde 50 m^2 pow. użytkowej budynku usługowego, nie mniej niż 3 miejsca postojowe dla samochodów osobowych.

§ 13. Zasady modernizacji, rozbudowy i budowy systemów infrastruktury technicznej:

1. Określenie układu sieci infrastruktury technicznej wraz z ich parametrami oraz określenie warunków powiązań sieci infrastruktury technicznej z układem zewnętrznym.
    1) zaopatrzenie w wodę:
        a) zaopatrzenie w wodę dla obszaru planu ustala się z istniejących i projektowanych sieci wodociągowych,
        b) ustala się rozbudowę sieci wodociągowej wzdłuż projektowanych dróg publicznych,
        c) do czasu wybudowania sieci wodociągowej dopuszcza się pobór wody z indywidualnych źródeł.

    2) odprowadzenie ścieków sanitarnych i wód opadowych:
        a) ustala się zakaz odprowadzania nie oczyszczonych ścieków sanitarnych i technologicznych (tereny U) wprost do gruntu, wodnych cieków powierzchniowych oraz rowów przydrożnych,
        b) w obszarze planu brak jest sieci kanalizacyjnej sanitarnej; ustala się odprowadzanie ścieków sanitarnych do planowanej sieci kanalizacyjnej sanitarnej, a do czasu jej realizacji do szczelnych zbiorników bezodpływowych, z wywozem na oczyszczalnię na podstawie umów.
        c) ewentualne ścieki technologiczne (na terenach oznaczonych symbolem U) przed zrzutem do odbiornika wymagają oczyszczenia wstępnego z zanieczyszczeń przemysłowych w urządzeniach oczyszczających znajdujących się w granicach działek, do których Inwestor posiada tytuł prawny, niezależnie od dalszego sposobu oczyszczania,

d) na terenach oznaczonych symbolem U ustala się zakaz odprowadzania nie oczyszczonych wód opadowych lub roztopowych z powierzchni szczelnych bezpośrednio do gruntu lub do cieków powierzchniowych; wody opadowe lub roztopowe z w/w. terenów przed zrzutem do odbiornika (np. rowów melioracyjnych) wymagają oczyszczenia w separatorach;
e) wody opadowe i roztopowe z wyjątkiem wymienionych wyżej należy odprowadzić na teren własny działki, nie naruszając interesu osób trzecich, nie zmieniając stanu wód na gruncie ani kierunku odpływu wody.
f) dopuszcza się lokalizowanie przydomowych systemów oczyszczania na działkach o powierzchni min 2000 m^2; przed zlokalizowaniem należy wykonać badania hydrologiczne stwierdzające możliwość zastosowania tych systemów.

3) zaopatrzenie w energię :
a) w obszarze opracowania istnieją sieci NN, SN i WN oraz stacja transformatorowa;
b) ustala się zaopatrzenie w energię elektryczną z istniejących sieci elektroenergetycznej (SN, NN);
c) ustala się budowę sieci NN wzdłuż projektowanych dróg;
d) działania inwestycyjne w sąsiedztwie linii energetycznych (110kv w pasie o szerokości 36m i linii 15 kV w pasie o szerokości 15m) wymagają na etapie projektowania, realizacji oraz użytkowania uwzględniania przepisów bezpieczeństwa, Polskich Norm oraz innych przepisów odrębnych. Wskazane w Planie pasma oddziaływania oraz linie zabudowy wzdłuż linii 15kV oraz linii 110kV są związane lokalizacją linii elektroenergetycznych 15kV oraz 110kV. W przypadku przebudowy ww. linii, ulega zmianie lokalizacja ww. pasm oddziaływania oraz możliwe jest przesunięcie linii zabudowy.
e) lokalizacja stacji transformatorowych wymaga dostępności od drogi publicznej lub wewnętrznej.
f) dla projektowanych stacji transformatorowych 15/0,4 kV należy wydzielić działki o wymiarach 3x2m.

4) telekomunikacja
ustala się obsługę w zakresie telekomunikacji w oparciu o istniejącą i projektowaną sieć telekomunikacyjną w uzgodnieniu i na warunkach Zakładu Telekomunikacji;

5) gaz
a) ustala się docelowo zaopatrzenie w gaz w oparciu o projektowaną sieć gazu przewodowego;
b) ustala się, że obszar planu winien być objęty zaopatrzeniem w gaz w oparciu o budowę sieci średniego ciśnienia z zachowaniem obowiązujących norm w zakresie prowadzenia i lokalizowania sieci i urządzeń;
c) szafki gazowe należy umieszczać w ogrodzeniach i zapewniać do nich dostępność od strony drogi;

6) ciepłownictwo
ustala się zaopatrzenie ciepło z indywidualnych źródeł ciepła z preferencją dla nieszkodliwych, ekologicznych czynników grzewczych (gaz, olej opałowy niskosiarkowy, energia elektryczna, energia słoneczna, odnawialne formy energii), których eksploatacja powodująca wprowadzenie gazów lob pyłów do powietrza nie spowoduje przekroczenia standardów jakości powietrza poza terenem, do którego właściciel instalacji posiada tytuł prawny;

7) usuwanie odpadów:
a) ustala się zasadę zorganizowanego systemu usuwania odpadów stałych i wywóz na gminne wysypisko na podstawie umów i zgodnie z przepisami szczególnymi;
b) zaleca się realizację systemu selektywnej zbiórki odpadów w miejscu ich powstawania z zapewnieniem pojemników na surowce wtórne;

8) ustalenia ogólne:
a) ustala się lokalizowanie sieci infrastruktury technicznej w pasie drogowym dróg gminnych w oparciu o przepisy odrębne;
b) plan dopuszcza lokalizowanie obiektów i urządzeń infrastruktury technicznej oraz sieci poza liniami rozgraniczającymi drogi;
c) dla planowanej zabudowy należy zachować odległości od wszelkich istniejących sieci i urządzeń podziemnych i naziemnych wynikające z przepisów odrębnych.

§ 14. Sposób i termin tymczasowego zagospodarowania, urządzania i użytkowania terenów.

Ustala się dla terenów, których przeznaczenie zostało zmienione planem, że mogą być użytkowane w sposób dotychczasowy do czasu ich zagospodarowania zgodnie z ustaleniami niniejszego planu.

§ 15. Określa się stawkę procentową służącą naliczaniu opłaty z tytułu wzrostu wartości nieruchomości spowodowanego uchwaleniem planu:
- dla terenów o symbolach MN, MN,U, U,MN wysokości 5 %,

- dla terenów o symbolach U wysokości 10 %,
- dla pozostałych obszarów w wysokości 0%.

§ 16. Wykonanie niniejszej Uchwały powierza się Wójtowi Gminy Teresin.

§ 17. Uchwała wchodzi w życie po upływie 30 dni od dnia ogłoszenia w Dzienniku Urzędowym Województwa Mazowieckiego.

PRZEWODNICZĄCY
RADY GMINY
Bogdan Linard

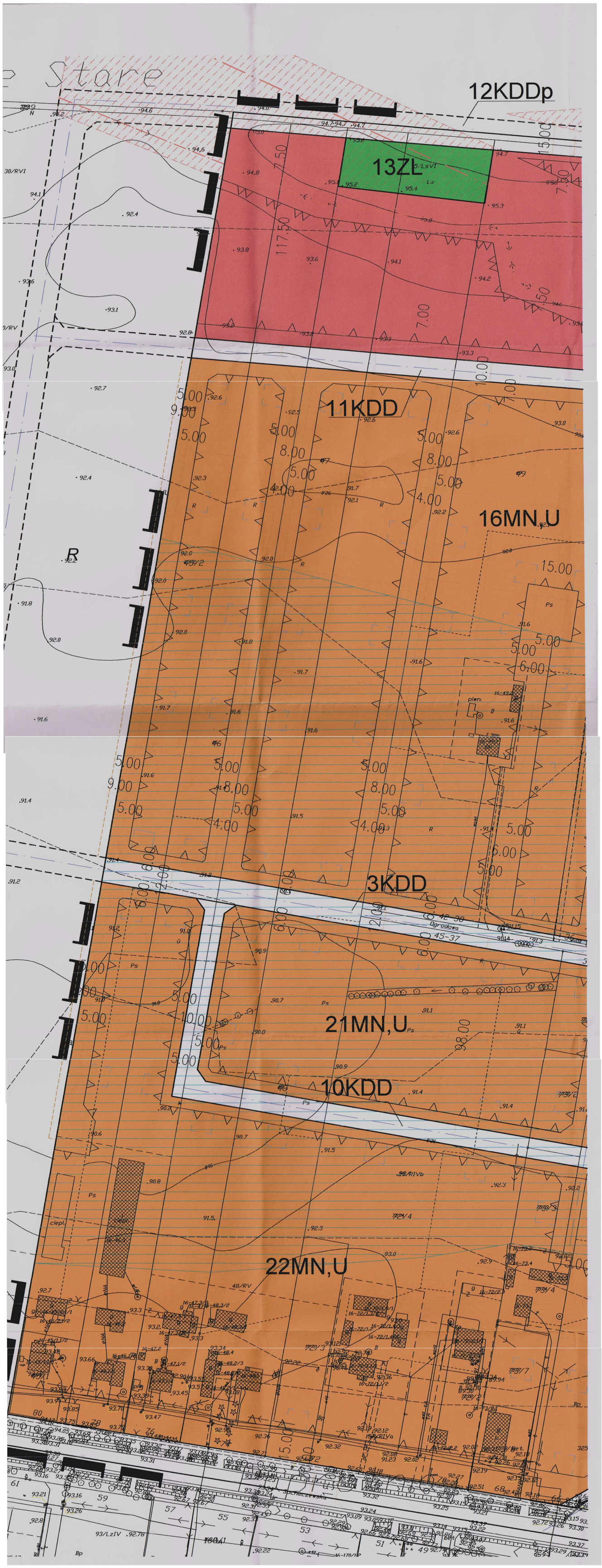
12KDDp
13ZL
11KDD
16MN,U
3KDD
21MN,U
10KDD
22MN,U
store
R
Ps
piwn.
Ogrodowa
ciepl.

MIEJSCOWY PLAN ZAGOSPODAROWANIA PRZESTRZENNEGO
części obrębu geodezyjnego PAPROTNIA GM.TERESIN

ZAŁĄCZNIK NR1 do
Uchwały nr XVIII/118/08
Rady Gminy Teresin
z dnia 4 kwietnia 2008r.

PRZEWODNICZĄCY
RADY GMINY
Bogdan Linard

skala 1:2000

OZNACZENIA – USTALENIA PLANU

	granice obszaru objętego planem
	linie rozgraniczające tereny o różnym przeznaczeniu lub różnych zasadach zagospodarowania
	nieprzekraczalne linie zabudowy
	nieprzekraczalne linie zabudowy dla budynków z pomieszczeniami przeznaczonymi na stały pobyt ludzi
	nieprzekraczalne linie zabudowy dla budynków z pomieszczeniami przeznaczonymi na czasowy pobyt ludzi
	obiekty będące w ewidencji konserwatorskiej
10.00	wymiarowanie linii rozgraniczających i linii zabudowy

SYMBOLE LITEROWE–PRZEZNACZENIE TERENU

MN	tereny zabudowy mieszkaniowej jednorodzinnej
MN,U	tereny zabudowy mieszkaniowej jednorodzinnej z dopuszczeniem usług
U	tereny zabudowy usługowej
U,MN	tereny zabudowy usługowo – mieszkaniowej
ZL	tereny lasów
KDGp	teren drogi publicznej kategorii krajowej klasy głównej
KDL	teren drogi publicznej kategorii gminnej klasy lokalnej
KDD	teren drogi publicznej kategorii gminnej klasy dojazdowej
KDDp	tereny pod poszerzenie istniejących dróg dojazdowych
E	tereny infrastruktury technicznej – stacje transformatorowe

OZNACZENIA INFORMACYJNE

	istniejące budynki
	proponowana lokalizacja budynków mieszkalnych jednorodzinnych
	przebieg linii energetycznej 110kV z pasmem oddziaływania
	przebieg linii energetycznej 15kV z pasmem oddziaływania
	istniejąca stacja transformatorowa 15/0.4 kV
	osie dróg publicznych
	proponowane linie podziałów wewnętrznych
	obszar zmeliorowany

OBSZARY WYŁĄCZONE Z OPRACOWANIA PLANU

A	obszar określony według załącznika nr 9 do Uchwały Nr VIII/57/03 R. G. Teresin z dnia 5.09.2003 r., Dz.U.Woj.Maz. Nr89 poz.2194 z dnia 18.04.2004 r.
B	obszar określony według załącznika nr 5 do Uchwały Nr IX/33/97 R. G. Teresin z dnia 12.12.1997 r., Dz.U.Woj.Skier. Nr3 poz.25 z dnia 2.03.1998 r.
C	obszar określony według załącznika nr 1 do Uchwały Nr III/21/02 R. G. Teresin z dnia 28.06.2002 r., Dz.U.Woj.Maz. Nr242 poz.6184 z dnia 13.09.2002 r.
D	obszar określony według załącznika nr 6 do Uchwały Nr VII/47/03 R. G. Teresin z dnia 9.07.2003 r., Dz.U.Woj.Maz. Nr260 poz.6873 z dnia 09.10.2003 r.
U,P	oznaczenia literowe przeznaczenia terenów przyległych do obszaru planu.

Urząd Gminy w Teresinie
Załącznik Nr 3 do
Zarządzenia Informacji
z dnia 02.12.2015 r. GP.6727-261 2015

UCHWAŁA NR XXV/169/08
RADY GMINY TERESIN
z dnia 26 listopada 2008r.

w sprawie miejscowego planu zagospodarowania przestrzennego Gminy Teresin obejmującego części obrębów Paprotnia, Topołowa, Stare Paski oraz Nowe Gnatowice.

Na podstawie art. 18 ust. 2 pkt. 5 i art. 40 ustawy z dnia 8 marca 1990 r. o samorządzie gminnym (Dz. U. z 2001r. Nr 142 poz. 1591 z późn. zm.) oraz art. 15 i art. 20 ust.1 ustawy z dnia 27 marca 2003 r. o planowaniu i zagospodarowaniu przestrzennym (Dz. U. Nr 80 z dnia 10 maja 2003 r. poz. 717 z późn. zm.), uchwały nr XI/72/04 Rady Gminy Teresin z dnia 8 października 2004r. w sprawie przystąpienia do sporządzenia miejscowego planu zagospodarowania przestrzennego dla części obrębów Paprotnia, Topołowa, Stare Paski oraz Nowe Gnatowice, Gmina Teresin oraz po stwierdzeniu zgodności planu ze studium uwarunkowań i kierunków zagospodarowania przestrzennego Gminy Rada Gminy Teresin uchwala co następuje:

§ 1. Uchwala się miejscowy plan zagospodarowania przestrzennego Gminy Teresin obejmujący części obrębów Paprotnia, Topołowa, Stare Paski oraz Nowe Gnatowice zwany dalej planem, na obszarach i w brzmieniu określonym niniejszą uchwałą.

§ 2. Granice obszaru objętego planem są określone na rysunku planu stanowiącym załącznik graficzny do niniejszej uchwały.

§ 3. 1. Plan obejmuje:

1) tekst planu stanowiący niniejszą uchwałę;
2) rysunek planu w skali 1:2000 będący integralną częścią niniejszej uchwały stanowiący załącznik nr1;
3) rysunek planu zawiera:
   a) oznaczenia graficzne będące ustaleniami planu:
   - granice obszaru objętego planem,
   - linie rozgraniczające tereny o różnym przeznaczeniu lub różnych zasadach zagospodarowania,
   - nieprzekraczalne linie zabudowy,
   - strefa ochrony konserwatorskiej zabytku archeologicznego,
   - przeznaczenie terenów – określone numerem i symbolem literowym,
   b) pozostałe oznaczenia graficzne mające charakter informacyjny.

2. Załącznikiem nr 2 do niniejszej uchwały jest rozstrzygnięcie dotyczące sposobu rozpatrzenia uwag do projektu planu zgłoszonych w czasie wyłożenia planu do publicznego wglądu.
3. Załącznikiem nr 3 do niniejszej uchwały jest rozstrzygnięcie dotyczące zgodności ustaleń planu ze studium uwarunkowań i kierunków zagospodarowania przestrzennego Gminy.
4. Załącznikiem nr 4 do niniejszej uchwały jest rozstrzygnięcie dotyczące sposobu realizacji inwestycji z zakresu infrastruktury technicznej oraz zasadach finansowania, które należą do zadań własnych Gminy.

§ 4. 1. W niniejszym planie miejscowym określa się:

1) przeznaczenie terenów oraz linie rozgraniczające tereny o różnym przeznaczeniu lub różnych zasadach zagospodarowania;
2) zasady ochrony i kształtowania ładu przestrzennego;
3) zasady ochrony środowiska, przyrody i krajobrazu kulturowego;
4) zasady ochrony dziedzictwa kulturowego i zabytków oraz dóbr kultury współczesnej;
5) parametry i wskaźniki kształtowania zabudowy oraz zagospodarowania terenu, w tym linie zabudowy, gabaryty obiektów i wskaźniki intensywności zabudowy;
6) szczegółowe zasady i warunki scalania i podziału nieruchomości objętych planem miejscowym;
7) granice i sposoby zagospodarowania terenów lub obiektów podlegających ochronie ustalonych na podstawie odrębnych przepisów, w tym terenów górniczych, a także narażonych na niebezpieczeństwo powodzi oraz zagrożonych osuwaniem się mas ziemnych;
8) zasady modernizacji, rozbudowy i budowy systemów komunikacji i infrastruktury technicznej w tym:
   a) określenie układu komunikacyjnego i sieci infrastruktury technicznej wraz z ich parametrami oraz klasyfikację ulic i innych szlaków komunikacyjnych;
   b) określenie warunków powiązań układu komunikacyjnego i sieci infrastruktury technicznej z układem zewnętrznym;

c) wskaźniki w zakresie komunikacji i sieci infrastruktury technicznej , ilość miejsc postojowych w stosunku do powierzchni użytkowej obiektów usługowych;
9) sposób i termin tymczasowego zagospodarowania, urządzania i użytkowania terenów;
10) stawki procentowe, na podstawie których ustala się opłatę, o której mowa w art.36 ust.4 ustawy z dnia 27 marca 2003r. o planowaniu i zagospodarowaniu przestrzennym (Dz. U. Nr 80 poz. 717).

2.W niniejszym planie miejscowym nie występują:

1) tereny, dla których obowiązują szczególne warunki zagospodarowania terenów oraz ograniczenia w ich użytkowaniu, w tym zakaz zabudowy.
2) obszary przestrzeni publicznej w rozumieniu ustawy o planowaniu i zagospodarowaniu przestrzennym

§ 5. W planie stosuje się definicje pojęć, określone w art. 2 ustawy o planowaniu i zagospodarowaniu przestrzennym z dnia 27 marca 2003 r. w rozumieniu przyjętym w ustawie.

Użyte w niniejszej uchwale pojęcia należy rozumieć następująco:

1) plan – miejscowy plan zagospodarowania przestrzennego gminy Teresin obejmujący części obrębów Paprotnia, Topołowa, Stare Paski oraz Nowe Gnatowice, o którym mowa w § 1 uchwały,
2) uchwała - niniejsza uchwała Rady Gminy Teresin zawierająca ustalenia dotyczące zagospodarowania przestrzennego części obrębów Paprotnia, Topołowa, Stare Paski oraz Nowe Gnatowice,
3) rysunek planu - załącznik nr 1 do niniejszej uchwały, wykonany na mapie zasadniczej w skali 1:2000, odnoszący ustalenia uchwały do obszaru objętego planem miejscowym,
4) teren – część obszaru objętego planem o określonym przeznaczeniu, sposobie użytkowania lub odrębnych zasadach zagospodarowania, wydzielony na rysunku planu liniami rozgraniczającymi określony numerem i symbolem literowym,
5) linie rozgraniczające - linie wyznaczone na rysunku planu, wydzielające tereny o różnym przeznaczeniu lub różnych zasadach zagospodarowania,
6) przeznaczenie terenu - przeznaczenie i sposób użytkowania określony planem, które powinno dominować w danym terenie w sposób określony ustaleniami planu,
7) przeznaczenie dopuszczalne terenu - przeznaczenie terenu inne niż podstawowe, które uzupełnia lub wzbogaca przeznaczenie podstawowe terenu w sposób i na warunkach określonych w ustaleniach planu, dopuszczone na zasadzie braku konfliktu z przeznaczeniem podstawowym,
8) nieprzekraczalna linia zabudowy – linia, której nie może przekroczyć żadna z części budowanego lub rozbudowywanego budynku,
9) elewacja frontowa – elewacja budynku zlokalizowana od strony frontu działki,
10) maksymalna wysokość zabudowy – wysokość liczona od poziomu terenu przy wejściu głównym budynku do wysokości głównej kalenicy lub najwyższego punktu dachu,
11) wskaźnik powierzchni zabudowanej /powierzchnia zabudowy wraz z powierzchnią utwardzoną/ - nieprzekraczalna wartość stosunku sumy powierzchni zabudowy wszystkich budynków oraz powierzchni utwardzonych, do powierzchni działki - określona w %,
12) maksymalna intensywność zabudowy - nieprzekraczalna wartość stosunku sumy powierzchni liczonej w obrysie murów wszystkich kondygnacji nadziemnych wszystkich budynków, do powierzchni działki,
13) maksymalna wielkość powierzchni zabudowy - nieprzekraczalna wartość stosunku powierzchni zabudowy wszystkich budynków do powierzchni działki określona w %,
14) maksymalna wielkość zabudowy budynku – nieprzekraczalna wielkość zabudowy liczonej po obrysie murów określona dla poszczególnych budynków w m^2,
15) zachowanie istniejącej zabudowy - możliwość pozostawienia budynków istniejących, bez naruszania ich istniejącej substancji (mury zewnętrzne, konstrukcja), z dopuszczeniem ich przebudowy i remontu (określonych przepisami ustawy prawo budowlane),
16) obiekty produkcyjne – zakłady prowadzące działalność gospodarczą o charakterze produkcyjnym, rzemieślniczym oraz obsługowo-technicznym a także składy i magazyny; prowadzona działalność nie może powodować przekroczenia dopuszczalnych standardów jakości środowiska poza działką, do której prowadzący działalność posiada tytuł prawny, określonych w ustawie prawo ochrony środowiska.
17) dostęp do drogi publicznej – bezpośredni dostęp do tej drogi albo dostęp do niej przez drogę wewnętrzną lub przez ustanowienie odpowiedniej służebności drogowej.
18) strefa ochrony konserwatorskiej zabytku archeologicznego – obszar, na którym stwierdzono ślady działalności i egzystencji człowieka, objęty szczegółowymi ustaleniami niniejszego planu zgodnie z przepisami odrębnymi z zakresu ochrony zabytków i opieki nad zabytkami.

19) osiowe poszerzenie drogi publicznej – obustronne poszerzenie istniejącej drogi do szerokości w liniach rozgraniczających podanej w planie wzdłuż osi symetrii istniejącej drogi.

§ 6. Przeznaczenie terenu.

Plan wyznacza tereny o różnym przeznaczeniu i zasadach zagospodarowania określone odpowiednimi numerami i symbolami literowymi wyróżniającymi je spośród innych terenów:

MN,U	- tereny zabudowy mieszkaniowej jednorodzinnej z dopuszczeniem usług,
RM	- tereny zabudowy zagrodowej,
U,MN	- tereny zabudowy usługowej z dopuszczeniem zabudowy mieszkaniowej jednorodzinnej,
U	- tereny zabudowy usługowej,
P	- tereny obiektów produkcyjnych, składów i magazynów,
KDGp	- teren drogi publicznej kategorii krajowej klasy głównej ruchu przyspieszonego,
KDD	- tereny dróg publicznych kategorii gminnej klasy dojazdowej,
KDDp	- tereny pod poszerzenie istniejących dróg publicznych,
E	- tereny infrastruktury technicznej – stacje transformatorowe,
WS	- teren wód powierzchniowych.

§ 7. Zasady ochrony i kształtowania ładu przestrzennego.

1. Ustala się, że linie rozgraniczające tereny o różnym przeznaczeniu lub różnych zasadach zagospodarowania wyznacza się następująco:
   1) Dla terenów dróg publicznych, przez wydzielenie pasów drogowych, których linie rozgraniczające ustala się j.n.:
      a) dla terenu 16KDGp granicą obszaru objętego planem i istniejącą granicą pasa drogowego drogi krajowej klasy głównej ruchu przyspieszonego,
      b) dla terenu 19KDD jako osiowe poszerzenie istniejącej drogi gminnej do szerokości 14.50m w liniach rozgraniczających,
      c) dla terenu 20KDD jako osiowe poszerzenie istniejącej drogi gminnej do szerokości 12.5m -15.0m w liniach rozgraniczających
      d) dla terenu 18KDD, 21KDD jako poszerzenie istniejącej drogi do szerokości 15.0m w liniach rozgraniczających zgodnie z rysunkiem planu,
      e) dla terenu 17KDDp i 23KDDp jako osiowe poszerzenie istniejących dróg do szerokości 15.0m w liniach rozgraniczających. Szerokości dróg w granicy planu wynoszą odpowiednio dla terenu 23KDDp – 9.0 m, dla terenu 17KDDp – 10.0 m.
      f) dla pozostałych terenów dróg będących drogami nowoprojektowanymi wg rysunku planu;
   2) Ustala się, że linie rozgraniczające pozostałe tereny wyznacza się według rysunku planu.
2. Ustala się, że wyznaczone w planie linie zabudowy są liniami nieprzekraczalnymi dla budynków i wszystkich ich elementów.
3. Dopuszcza się zachowanie istniejących budynków, które są zlokalizowane w sposób niezgodny z liniami zabudowy określonymi w niniejszym planem.
4. Ustala się zakaz lokalizowania ogrodzeń betonowych prefabrykowanych (przęsła).
5. Ustala się, że kierunek głównej kalenicy dachu budynku musi być prostopadły do granic bocznych działki budowlanej.
6. Ustala się kolorystykę dachów budynków jako obowiązującą - odcienie brązu, czerwieni i czerni.
7. Ustala się kolorystykę elewacji budynków jako obowiązującą – odcienie beżu, szarości i bieli.
8. Ustala się, że na elewacji budynków można stosować jeden kolor.
9. Ustala się możliwość zastosowania naturalnych okładzin elewacyjnych, a na terenach P i U systemowych okładzin elewacyjnych z innych materiałów.
10. Dopuszcza się sytuowanie budynków na granicach działek istniejących jeżeli szerokość działki jest mniejsza niż 16m.
11. Ustala się, że najmniejsza szerokość działki istniejącej, na której można sytuować w bocznej granicy działki budynek mieszkalny lub usługowy wynosi 12m.
12. Ustala się, że na terenach MN,U i U,MN na działce można lokalizować tylko budynek usługowy lub tylko budynek mieszkalny lub jednocześnie budynek mieszkalny i budynek usługowy.
13. Ustala się, że na terenach MN,U i U,MN na działce można lokalizować tylko jeden budynek mieszkalny jednorodzinny.
14. Ustala się, że na terenach MN,U i U,MN na działce można lokalizować tylko jeden budynek usługowy.
15. Ustala się, że na terenach MN,U i U,MN na działce można lokalizować tylko jeden budynek mieszkalno - usługowy.

16.

§ 8. Zasady i warunki scalania i podziału nieruchomości.

1. W obszarze objętym planem nie wyznacza się granic terenów do scalenia i podziału.
2. Zasady scalenia i podziału nieruchomości:
   1) dla terenów 2MN,U, 3MN,U, 9U,MN:
      a) ustala się, że minimalna powierzchnia działki budowlanej po scaleniu i podziale wynosi 1000 m^2,
      b) ustala się, że minimalna szerokość frontu nowo wydzielonej działki budowlanej wynosi 20m,
   2) dla terenów 4U, 5U, 7U, 13U, 14U, 15U:
      a) ustala się, że minimalna powierzchnia działki budowlanej po scaleniu i podziale wynosi 1200 m^2,
      b) ustala się, że minimalna szerokość działki budowlanej po scaleniu i podziale wynosi 25m,
   3) dla terenu 6P:
      a) ustala się, że minimalna powierzchnia działki budowlanej po scaleniu i podziale wynosi 1500 m^2,
      b) ustala się, że minimalna szerokość frontu działki budowlanej po scaleniu i podziale wynosi 25m,
   4) dopuszcza się wydzielenie granic działek w nawiązaniu do istniejących kierunków przebiegu granic o kierunku zbliżonym do prostopadłego do linii rozgraniczających drogi;
   5) podział nieruchomości jest dopuszczalny pod warunkiem zapewnienia dla projektowanych działek gruntu dostępu do drogi publicznej.

§ 9. Zasady i warunki zagospodarowania wynikające z potrzeb ochrony środowiska, przyrody i krajobrazu kulturowego.

1. Ustala się zakaz, poza terenami oznaczonymi w planie symbolem 6P, realizacji przedsięwzięć mogących znacząco oddziaływać na środowisko w myśl obowiązujących przepisów odrębnych;
2. Ustala się, że zakaz, o którym mowa powyżej nie dotyczy realizacji przedsięwzięć zaliczanych do inwestycji celu publicznego w rozumieniu ustawy o gospodarce nieruchomościami;
3. Dopuszcza się na terenach oznaczonych w planie symbolami 4U, 5U, 7U, 13U, 14U, 15U, realizację przedsięwzięć mogących znacząco oddziaływać na środowisko, dla których sporządzenie raportu o oddziaływaniu przedsięwzięcia na środowisko może być wymagane;
4. Ustala się, że prowadzenie działalności nie powinno powodować przekroczenia standardów jakości środowiska. Ustala się, że prowadzenie działalności powodującej wprowadzenie gazów lub pyłów do powietrza, emisję hałasu oraz wytwarzanie pól elektromagnetycznych nie powinno powodować przekroczenia standardów jakości środowiska poza terenem, do którego prowadzący instalację ma tytuł prawny;
5. Ustala się, że realizacja niezbędnych elementów infrastruktury technicznej i urządzeń ochrony środowiska zapewniających ochronę gleby, wód powierzchniowych i podziemnych oraz powietrza powinna następować równocześnie lub wyprzedzająco w stosunku do realizacji inwestycji i urządzeń na terenach objętych planem;
6. Ustala się obowiązek zachowania wartościowego drzewostanu;
7. Ustala się ochronę wód powierzchniowych poprzez zakaz lokalizowania obiektów, których oddziaływanie lub emitowanie zanieczyszczeń może negatywnie wpływać na stan wód;
8. Ustala się, że w obszarze zmeliorowanym zmiany w drenowaniu są dopuszczalne z zachowaniem przepisów Prawa wodnego i po uzgodnieniu z właściwym Inspektoratem WZM i UW w Warszawie;
9. Ustala się, na terenach oznaczonych w planie symbolami 4U, 5U, 7U, 13U, 14U, 15U, 6P zakaz odprowadzania nie oczyszczonych wód opadowych lub roztopowych z nawierzchni utwardzonych o powierzchni większej niż 200m^2 bezpośrednio do gruntu lub do cieków powierzchniowych; wody opadowe lub roztopowe z w/w terenów przed zrzutem do odbiornika wymagają oczyszczenia w separatorach;
10. Ustala się, że wody opadowe i roztopowe z dachów można odprowadzić na teren własny działki, nie naruszając interesu osób trzecich.

§ 10. Zasady ochrony dziedzictwa kulturowego i zabytków oraz dóbr kultury współczesnej.

1. Na obszarze objętym planem występuje zabytek archeologiczny .
2. Ustala się ochronę zabytku archeologicznego (stanowiska archeologiczne) w formie strefy ochrony konserwatorskiej dla zabytku archeologicznego, określonego na rysunku planu symbolem AZP 57-60/6
3. Ustala się w obszarze w/w strefy:
   a) obowiązek uzyskania przez inwestora od Wojewódzkiego Konserwatora Zabytków - przed wydaniem pozwolenia na budowę lub zgłoszeniem właściwemu organowi - uzgodnienia wszelkich planowanych budów obiektów budowlanych oraz robót budowlanych wiążących się z wykonaniem prac ziemnych;
   b) obowiązek uzgadniania z Wojewódzkim Konserwatorem Zabytków poszukiwania, rozpoznania i wydobywania kopalin oraz budowy urządzeń wodnych i regulacji wód;
   c) obowiązek przeprowadzenia (na koszt osoby fizycznej lub jednostki organizacyjnej zamierzającej finansować roboty budowlane) badań archeologicznych oraz wykonania dokumentacji;

d) przed rozpoczęciem badań archeologicznych wymagane jest uzyskanie od Wojewódzkiego Konserwatora Zabytków pozwolenia na ich prowadzenie.

§ 11. Zasady i warunki kształtowania zabudowy oraz zagospodarowania terenów.

1. Tereny zabudowy mieszkaniowej jednorodzinnej w interpretacji przepisów odrębnych z dopuszczeniem sytuowania garaży , budynków gospodarczych oraz usług użyteczności publicznej i zamieszkania zbiorowego w interpretacji przepisów odrębnych, oznaczone na rysunku planu symbolami 2MN,U, 3MN,U.

1) ustala się formę, parametry i wskaźniki kształtowania nowej zabudowy i istniejącej w przypadku rozbudowy, nadbudowy, przebudowy:
   a) dla budynków mieszkalnych jednorodzinnych:
   - maksymalna ilość kondygnacji - 2 w tym poddasze użytkowe liczone jako kondygnacja,
   - maksymalna wysokość mierzona od poziomu terenu przy wejściu głównym do budynku do najwyższego punktu kalenicy - 10.0 m,
   - maksymalna wysokość poziomu posadzki parteru - 0.80 m w stosunku do poziomu terenu, w przypadku podpiwniczenia 1.20 m,
   - dachy dwu lub wielospadowe o nachyleniu połaci dachowych od 15° do 40°,
   - dopuszcza się dachy mansardowe;

   b) dla budynków garażowych i gospodarczych:
   - maksymalna ilość kondygnacji - 1,
   - maksymalna wysokość mierzona od poziomu terenu przy wejściu głównym do budynku do najwyższego punktu kalenicy - 6.0 m,
   - maksymalna wysokość poziomu posadzki parteru- 0.30 m w stosunku do poziomu terenu,
   - dachy wielospadowe o nachyleniu połaci dachowych od 15° do 40°,
   - dopuszcza się dachy mansardowe,
   - maksymalna ilość stanowisk postojowych dla samochodów osobowych w budynku garażowym – 2;

   c) dla budynków usługowych:
   - maksymalna ilość kondygnacji -1,
   - maksymalna wysokość mierzona od poziomu terenu przy wejściu głównym do budynku do najwyższego punktu kalenicy - 6.0 m,
   - maksymalna wysokość poziomu posadzki parteru- 0.30 m w stosunku do poziomu terenu,
   - dachy wielospadowe o nachyleniu połaci dachowych od 15° do 40°,
   - maksymalna powierzchnia zabudowy 150m²;
2) budynki usługowe mogą być lokalizowane jako budynki wolnostojące lub mogą być połączone z budynkami mieszkalnymi jednorodzinnymi;
3) ustala się minimalną wielkość powierzchni biologicznie czynnej w stosunku procentowym do terenu, przeznaczonego w planie pod zabudowę mieszkaniową jednorodzinną z dopuszczeniem usług na 50%;
4) ustala się maksymalną wielkość powierzchni zabudowanej i utwardzonej w stosunku procentowym do terenu przeznaczonego w planie pod zabudowę mieszkaniową jednorodzinną z dopuszczeniem usług na 50%;
5) dopuszcza się wydzielanie działek pełniących rolę dojazdów o min. szerokości 8m; nieprzekraczalne odległości linii zabudowy od granic działek wyznaczonych pod dojazdy wynoszą 5m,
6) dopuszcza się podział nieruchomości pod warunkiem zachowania wartości użytkowych części powstałych po podziale, zgodnych z przeznaczeniem i warunkami zagospodarowania określonych planem;
   a) ustala się, że minimalna powierzchnia nowo wydzielonej działki budowlanej na terenach MN,U wynosi 1000 m²,
   b) adaptuje się istniejące podziały wydzielające działki budowlane o powierzchni mniejszej niż podana wyżej jako wystarczające do zagospodarowania zgodnego z przeznaczeniem terenu,
   c) ustala się, że działki budowlane, których powierzchnia jest mniejsza niż 1000m² powstałe przez wydzielenie dróg publicznych przylegających do nich uznaje się wystarczające do zagospodarowania pod zabudowę zgodną z ustaleniami planu,
   d) ustala się, że minimalna szerokość frontu nowo wydzielonej działki budowlanej wynosi 20m,
   e) dopuszcza się wydzielenie granic działek w nawiązaniu do istniejących kierunków przebiegu granic o kierunku zbliżonym do prostopadłego do linii rozgraniczających drogi;
   f) podział nieruchomości jest dopuszczalny pod warunkiem zapewnienia dla projektowanych działek gruntu dostępu do drogi publicznej; za dostęp o drogi publicznej uważa się również wydzielenie drogi wewnętrznej lub dojazdu o parametrach podanych wyżej.
7) ustala się na terenie oznaczonym symbolem 2MN,U nieprzekraczalną linię zabudowy w odległości 10.0m od linii rozgraniczających teren oznaczony w planie literami A i B.

2. Tereny zabudowy usługowej przeznaczone pod realizację budynków usługowych, usług rzemieślniczych i drobnej wytwórczości, usług użyteczności publicznej i zamieszkania zbiorowego w interpretacji przepisów odrębnych z dopuszczeniem zabudowy mieszkaniowej jednorodzinnej w interpretacji przepisów odrębnych oznaczone na rysunku planu symbolem 9U,MN.

1) ustala się formę, parametry i wskaźniki kształtowania nowej zabudowy i istniejącej w przypadku rozbudowy, nadbudowy, przebudowy:
   a) dla budynków usługowych:
   - maksymalna ilość kondygnacji -2,
   - maksymalna wysokość mierzona od poziomu terenu przy wejściu głównym do budynku do najwyższego punktu kalenicy - 10.0 m,
   - maksymalna wysokość poziomu posadzki parteru- 0.30 m w stosunku do poziomu terenu,
   - dachy jednospadowe lub wielospadowe o nachyleniu połaci dachowych od 15° do 40°,
   - maksymalna powierzchnia zabudowy 150m²;
   b) dla budynków mieszkalnych jednorodzinnych:
   - maksymalna ilość kondygnacji - 2 w tym poddasze użytkowe liczone jako kondygnacja,
   - maksymalna wysokość mierzona od poziomu terenu przy wejściu głównym do budynku do najwyższego punktu kalenicy - 10.0 m,
   - maksymalna wysokość poziomu posadzki parteru - 0.80 m w stosunku do poziomu terenu, w przypadku podpiwniczenia 1.20 m,
   - dachy dwu lub wielospadowe o nachyleniu połaci dachowych od 15° do 40°,
   - dopuszcza się dachy mansardowe;
   c) dla budynków garażowych i gospodarczych:
   - maksymalna ilość kondygnacji - 1,
   - maksymalna wysokość mierzona od poziomu terenu przy wejściu głównym do budynku do najwyższego punktu kalenicy - 6.0 m,
   - maksymalna wysokość poziomu posadzki parteru- 0.30 m w stosunku do poziomu terenu,
   - dachy wielospadowe o nachyleniu połaci dachowych od 15° do 40°,
   - dopuszcza się dachy mansardowe,
   - maksymalna ilość stanowisk postojowych dla samochodów osobowych w budynku garażowym – 2;
2) budynki usługowe mogą być lokalizowane jako budynki wolnostojące lub mogą być połączone z budynkami mieszkalnymi jednorodzinnymi;
3) ustala się minimalną wielkość powierzchni biologicznie czynnej w stosunku procentowym do terenu, przeznaczonego w planie pod zabudowę usługową z dopuszczeniem zabudowy mieszkaniowej jednorodzinnej na 35%;
4) ustala się maksymalną wielkość powierzchni zabudowanej i utwardzonej w stosunku procentowym do terenu przeznaczonego w planie pod zabudowę usługową z dopuszczeniem zabudowy mieszkaniowej jednorodzinnej na 65%;
5) dopuszcza się wydzielanie działek pełniących rolę dojazdów o min. szerokości 8m; nieprzekraczalne linie zabudowy od granic działek wyznaczonych pod dojazdy wynoszą 5m,
6) dopuszcza się podział nieruchomości pod warunkiem zachowania wartości użytkowych części powstałych po podziale, zgodnych z przeznaczeniem i warunkami zagospodarowania określonych planem;
   a) ustala się, że minimalna powierzchnia nowo wydzielonej działki budowlanej na terenach U,MN wynosi 1000 m²,
   b) adaptuje się istniejące podziały wydzielające działki budowlane o powierzchni mniejszej niż podana wyżej jako wystarczające do zagospodarowania zgodnego z przeznaczeniem terenu,
   c) ustala się, że działki budowlane, których powierzchnia jest mniejsza niż 1000m² powstałe przez wydzielenie dróg publicznych przylegających do nich uznaje się wystarczające do zagospodarowania pod zabudowę zgodną z ustaleniami planu,
   d) ustala się, że minimalna szerokość frontu nowo wydzielonej działki budowlanej wynosi 20m,
   e) dopuszcza się wydzielenie granic działek w nawiązaniu do istniejących kierunków przebiegu granic o kierunku zbliżonym do prostopadłego do linii rozgraniczających drogi;
   f) podział nieruchomości jest dopuszczalny pod warunkiem zapewnienia dla projektowanych działek gruntu dostępu do drogi publicznej; za dostęp o drogi publicznej uważa się również wydzielenie drogi wewnętrznej lub dojazdu o parametrach podanych wyżej.
7) ustala się na terenie oznaczonym symbolem 9U,MN nieprzekraczalne linie zabudowy:
   - dla budynków usługowych w odległości 10.0m od drogi linii rozgraniczającej drogę 10KDD,
   - dla pozostałych budynków w odległości 20.0m od drogi linii rozgraniczającej drogę 10KDD,
8) ustala się obsługę komunikacyjną nowoprojektowanych budynków mieszkalnych z terenu drogi oznaczonej symbolem 10KDD.

3. Tereny zabudowy zagrodowej oznaczone na rysunku planu symbolem 1RM.

1) ustala się formę, parametry i wskaźniki kształtowania nowej zabudowy i istniejącej w przypadku rozbudowy, nadbudowy, przebudowy:
   a) dla budynków mieszkalnych w zabudowie zagrodowej:
   - maksymalna ilość kondygnacji - 2 w tym poddasze użytkowe liczone jako kondygnacja,
   - maksymalna wysokość mierzona od poziomu terenu przy wejściu głównym do budynku do najwyższego punktu kalenicy - 10.0 m,
   - maksymalna wysokość poziomu posadzki parteru - 0.80 m w stosunku do poziomu terenu, w przypadku podpiwniczenia 1.20 m,
   - dachy dwu lub wielospadowe o nachyleniu połaci dachowych od 15° do 40°,
   - dopuszcza się dachy mansardowe;
   b) dla budynków garażowych i gospodarczych:
   - maksymalna ilość kondygnacji - 1,
   - maksymalna wysokość mierzona od poziomu terenu przy wejściu głównym do budynku do najwyższego punktu kalenicy - 6.0 m,
   - maksymalna wysokość poziomu posadzki parteru- 0.30 m w stosunku do poziomu terenu,
   - dachy wielospadowe o nachyleniu połaci dachowych od 15° do 40°,
   - dopuszcza się dachy mansardowe,
   - maksymalna ilość stanowisk postojowych dla samochodów osobowych w budynku garażowym – 2;
   c) dla budynków służących produkcji rolnej:
   - maksymalna ilość kondygnacji -1,
   - maksymalna wysokość mierzona od poziomu terenu przy wejściu głównym do budynku do najwyższego punktu kalenicy – 8.0 m,
   - maksymalna wysokość poziomu posadzki parteru - 0.30 m w stosunku do poziomu terenu,
   - dachy wielospadowe o nachyleniu połaci dachowych do 40°;
2) ustala się minimalną wielkość powierzchni biologicznie czynnej w stosunku procentowym do terenu, przeznaczonego w planie pod zabudowę zagrodową na 60%;
3) ustala się maksymalną wielkość powierzchni zabudowanej i utwardzonej w stosunku procentowym do terenu przeznaczonego w planie pod zabudowę zagrodową na 40%;
4) dopuszcza się w gospodarstwach rolnych prowadzenie działalności pozarolniczej pod warunkiem zachowania ustaleń planu.

4. Tereny zabudowy usługowej, przeznaczone pod realizację budynków usługowych, usług rzemieślniczych i drobnej wytwórczości oznaczone na rysunku planu symbolami 7U, 13U, 14U, 15U.

1) ustala się formę, parametry i wskaźniki kształtowania nowej zabudowy i istniejącej w przypadku rozbudowy, nadbudowy, przebudowy:
   - maksymalna ilość kondygnacji - 3,
   - maksymalna wysokość mierzona od poziomu terenu przy wejściu głównym do budynku do najwyższego punktu kalenicy - 12.0 m,
   - maksymalna wysokość poziomu posadzki parteru 0.30 m w stosunku do poziomu terenu,
   - dachy płaskie lub wielospadowe o nachyleniu połaci dachowych do 40°;
2) ustala się minimalną wielkość powierzchni biologicznie czynnej w stosunku procentowym do terenu przeznaczonego w planie pod zabudowę usługową na 35%;
3) ustala się maksymalną wielkość powierzchni zabudowanej i utwardzonej w stosunku procentowym do terenu przeznaczonego w planie pod zabudowę usługową na 65%;
4) dopuszcza się wydzielanie działek pełniących rolę dojazdów o min. szerokości 10m; nieprzekraczalne linie zabudowy od granic działek wyznaczonych pod dojazdy wynoszą 10m;
5) dopuszcza się podział nieruchomości pod warunkiem zachowania wartości użytkowych części powstałych po podziale, zgodnych z przeznaczeniem i warunkami zagospodarowania określonych planem;
   a) ustala się, że minimalna powierzchnia nowo wydzielonej działki budowlanej na terenach U wynosi 1200 m²,
   b) adaptuje się istniejące podziały wydzielające działki budowlane o powierzchni mniejszej niż podana wyżej jako wystarczające do zagospodarowania zgodnego z przeznaczeniem terenu,
   c) minimalna szerokość frontu nowo wydzielonej działki budowlanej wynosi min.25m,
   d) dopuszcza się wydzielenie granic działek w nawiązaniu do istniejących kierunków przebiegu granic o kierunku zbliżonym do prostopadłego do linii rozgraniczających drogi;
   e) podział nieruchomości jest dopuszczalny pod warunkiem zapewnienia dla projektowanych działek gruntu bezpośredniego dostępu do drogi publicznej.

5. Tereny zabudowy usługowej, przeznaczone pod realizację budynków usługowych, usług rzemieślniczych i drobnej wytwórczości z zachowaniem istniejącej zabudowy zagrodowej z prawem do jej rozbudowy i nadbudowy oznaczone na rysunku planu symbolami 4U, 5U.

1) ustala się formę, parametry i wskaźniki kształtowania nowej zabudowy i istniejącej w przypadku rozbudowy,

nadbudowy, przebudowy:

a) dla budynków usługowych:
- maksymalna ilość kondygnacji - 2,
- maksymalna wysokość mierzona od poziomu terenu przy wejściu głównym do budynku do najwyższego punktu kalenicy - 10.0 m,
- maksymalna wysokość poziomu posadzki parteru 0.30 m w stosunku do poziomu terenu,
- dachy jednospadowe lub wielospadowe o nachyleniu połaci dachowych do 40°;

b) dla budynków mieszkalnych w zabudowie zagrodowej w przypadku rozbudowy i nadbudowy :
- maksymalna ilość kondygnacji - 2 w tym poddasze użytkowe liczone jako kondygnacja,
- maksymalna wysokość mierzona od poziomu terenu przy wejściu głównym do budynku do najwyższego punktu kalenicy - 10.0 m,
- maksymalna wysokość poziomu posadzki parteru - 0.80 m w stosunku do poziomu terenu, w przypadku podpiwniczenia 1.20 m,
- dachy dwu lub wielospadowe o nachyleniu połaci dachowych od 15° do 40°,
- dopuszcza się dachy mansardowe;

c) dla budynków garażowych i gospodarczych:
- maksymalna ilość kondygnacji - 1,
- maksymalna wysokość mierzona od poziomu terenu przy wejściu głównym do budynku do najwyższego punktu kalenicy - 6.0 m,
- maksymalna wysokość poziomu posadzki parteru- 0.30 m w stosunku do poziomu terenu,
- dachy wielospadowe o nachyleniu połaci dachowych od 15° do 40°,
- dopuszcza się dachy mansardowe,
- maksymalna ilość stanowisk postojowych dla samochodów osobowych w budynku garażowym – 2;

2) ustala się minimalną wielkość powierzchni biologicznie czynnej w stosunku procentowym do terenu przeznaczonego w planie pod zabudowę usługową z zachowaniem istniejącej zabudowy zagrodowej na 50%;
3) ustala się maksymalną wielkość powierzchni zabudowanej i utwardzonej w stosunku procentowym do terenu przeznaczonego w planie pod zabudowę usługową z zachowaniem istniejącej zabudowy zagrodowej na 50%;
4) dopuszcza się wydzielanie działek pełniących rolę dojazdów o min. szerokości 10m; nieprzekraczalne odległości linii zabudowy od granic działek wyznaczonych pod dojazdy wynoszą 10m;
5) ustala się na terenach oznaczonych symbolami 4U i 5U nieprzekraczalną linię zabudowy w odległości 10.0 m od linii rozgraniczających teren oznaczony w planie literą D;
6) dopuszcza się podział nieruchomości pod warunkiem zachowania wartości użytkowych części powstałych po podziale, zgodnych z przeznaczeniem i warunkami zagospodarowania określonych planem;
   a) ustala się, że minimalna powierzchnia nowo wydzielonej działki budowlanej na terenach 4U i 5U wynosi 1200 m²,
   b) adaptuje się istniejące podziały wydzielające działki budowlane o powierzchni mniejszej niż podana wyżej jako wystarczające do zagospodarowania zgodnego z przeznaczeniem terenu,
   c) minimalna szerokość frontu nowo wydzielonej działki budowlanej wynosi min.25m,
   d) dopuszcza się wydzielenie granic działek w nawiązaniu do istniejących kierunków przebiegu granic o kierunku zbliżonym do prostopadłego do linii rozgraniczających drogi;
   e) podział nieruchomości jest dopuszczalny pod warunkiem zapewnienia dla projektowanych działek gruntu dostępu do drogi publicznej.

6. Teren obiektów produkcyjnych, składów i magazynów oznaczony na rysunku planu symbolem 6P.

1) ustala się formę, parametry i wskaźniki kształtowania zabudowy:
   - maksymalna ilość kondygnacji – 3,
   - maksymalna wysokość mierzona od poziomu terenu przy wejściu głównym do budynku do najwyższego punktu kalenicy - 15.0 m,
   - maksymalna wysokość poziomu posadzki parteru 0.30 m w stosunku do poziomu terenu,
   - dachy płaskie, dwu lub wielospadowe o nachyleniu połaci dachowych do 40°;
2) ustala się minimalną wielkość powierzchni biologicznie czynnej w stosunku procentowym do powierzchni działki na 30%;
3) ustala się maksymalną wielkość powierzchni zabudowanej i utwardzonej w stosunku procentowym do powierzchni działki na 70%;
4) dopuszcza się wydzielanie działek gruntu pełniących rolę dojazdów o min. szerokości 10m; nieprzekraczalne linie zabudowy od granic działek wyznaczonych pod dojazdy wynoszą 10m;
5) dopuszcza się podział nieruchomości pod warunkiem zachowania wartości użytkowych części powstałych po podziale, zgodnych z przeznaczeniem i warunkami zagospodarowania określonych planem;
   a) ustala się, że minimalna powierzchnia nowo wydzielonej działki budowlanej na terenie P wynosi 1500 m²,
   b) ustala się, że minimalna szerokość frontu nowo wydzielonej działki budowlanej wynosi min.25m,
   c) dopuszcza się wydzielenie granic działek w nawiązaniu do istniejących kierunków przebiegu granic o kierunku zbliżonym do prostopadłego do linii rozgraniczających drogi;

d) podział nieruchomości jest dopuszczalny pod warunkiem zapewnienia dla projektowanych działek gruntu dostępu do drogi publicznej.

6) ustala się na terenie oznaczonym symbolem 6P nieprzekraczalną linię zabudowy w odległości 10.0m od linii rozgraniczających teren oznaczony w planie literą C.

7. Teren drogi publicznej kategorii krajowej klasy głównej ruchu przyspieszonego oznaczony na rysunku planu symbolem 16KDGp;

1) teren przeznaczony pod część istniejącej drogi będącej w obszarze planu kategorii krajowej klasy głównej o szerokości w liniach rozgraniczających wg stanu istniejącego stanowiący przestrzeń publiczną;
2) szerokość terenu w liniach rozgraniczających 16KDGp określa rysunek planu;
3) teren obejmuje realizację wszystkich elementów drogi i urządzeń z nią związanych;
4) dopuszcza się realizację sieci infrastruktury technicznej, obiektów małej architektury, wiat przystanków autobusowych, ustawiania nośników reklam pod warunkiem zachowania przepisów odrębnych oraz po uzyskaniu zgody zarządcy drogi.
5) ustala się, że nieprzekraczalne linie zabudowy są zlokalizowane w odległości 25.0m od linii rozgraniczających teren 16KDGp.

8. Tereny dróg publicznych kategorii gminnej klasy dojazdowej oznaczone na rysunku planu symbolami 10KDD, 18KDD, 19KDD, 20KDD, 21KDD, 22KDD, 24KDD, 25KDD, 26KDD.

1) tereny przeznaczone pod drogi gminne klasy dojazdowej stanowiące przestrzeń publiczną;
2) ustala się szerokość terenów dróg publicznych w liniach rozgraniczających na:
   a) 15.0m dla dróg oznaczonych symbolami 10KDD, 18KDD, 21KDD, 24KDD,
   b) 12.5m -13.0m dla drogi oznaczonej symbolem 19KDD,
   c) 12.5m -15.0m dla drogi oznaczonej symbolem 20KDD,
   d) 12.0m dla drogi oznaczonej symbolem 26KDD,
   e) 10.0m dla dróg oznaczonych symbolami 22KDD, 25KDD.
3) ustala się, że nieprzekraczalne linie zabudowy są zlokalizowane w odległości :
   a) 6.0m od linii rozgraniczających dróg 18KDD, 19KDD, na fragmencie drogi 20KDD, w południowej części drogi 28KDD, fragmencie drogi 24KDD,
   b) 10.0m od linii rozgraniczających pozostałe drogi.
4) tereny dróg są przeznaczone na realizację wszystkich elementów drogi i urządzeń z nią związanych;
5) dopuszcza się realizację sieci infrastruktury technicznej, obiektów małej architektury, wiat przystanków autobusowych, ustawiania nośników reklam pod warunkiem zachowania przepisów odrębnych oraz po uzyskaniu zgody zarządcy drogi;
6) w liniach rozgraniczających terenów dróg oznaczonych symbolami 10KDD, 24KDD, 26KDD ustala się nasadzenia zieleni, w uzgodnieniu z zarządcą drogi.
7) ustala się, że bezpośrednie połączenie z drogą krajową oznaczoną w planie symbolem 16KDGp posiada droga 20KDD i droga 24KDD.

9. Tereny przeznaczone pod poszerzenie istniejących dróg publicznych kategorii gminnej klasy dojazdowej, dróg znajdujących się na granicy opracowania w przypadku kiedy część drogi znajduje się poza obszarem planu oznaczone na rysunku planu symbolami 17KDDp i 23KDDp.

1) tereny przeznaczone pod drogi gminne klasy dojazdowej stanowiące przestrzeń publiczną;
2) ustala się szerokość terenów dróg publicznych w liniach rozgraniczających wg rysunku planu;
3) ustala się, że nieprzekraczalne linie zabudowy są zlokalizowane w odległości:
   a) 6.0m od linii rozgraniczających teren 17KDDp,
   b) 10.0m od linii rozgraniczających teren 23KDDp.
4) tereny obejmują realizację wszystkich elementów drogi i urządzeń z nią związanych;
5) dopuszcza się realizację sieci infrastruktury technicznej, obiektów małej architektury, wiat przystanków autobusowych, ustawiania nośników reklam pod warunkiem zachowania przepisów odrębnych oraz po uzyskaniu zgody zarządcy drogi pod warunkiem zachowania przepisów odrębnych oraz po uzyskaniu zgody zarządcy drogi;
6) ustala się, że bezpośrednie połączenie z drogą krajową oznaczoną w planie symbolem 16KDGp posiada droga 17KDDp.

10. Teren infrastruktury technicznej stacji transformatorowych oznaczone na rysunku planu symbolami 8E, 12E.

1) ustala się zakaz zabudowy nie związanej z urządzeniami technicznymi dla obsługi terenu,
2) ustala się minimalne wymiary działki przeznaczonej pod lokalizację stacji transformatorowej na 3mx2m.

11. Teren wód powierzchniowych oznaczony na rysunku planu symbolem 11WS.

1) ustala się zakaz zabudowy,
2) zasady zagospodarowania i ochrony wód powierzchniowych wg przepisów odrębnych.

§ 12. Granice i sposoby zagospodarowania terenów lub obiektów podlegających ochronie ustalonych na podstawie odrębnych przepisów, w tym terenów górniczych, a także narażonych na niebezpieczeństwo powodzi oraz zagrożonych osuwaniem się mas ziemnych.

Na obszarze objętym planem występuje zabytek archeologiczny, dla którego plan wyznacza ochronę w postaci strefy ochrony zabytku archeologicznego.

§ 13. Zasady modernizacji, rozbudowy i budowy systemów komunikacji.

1. Określenie układu komunikacyjnego wraz z parametrami oraz klasyfikacją dróg;
1) ustala się obsługę obszaru objętego planem poprzez układ istniejących i projektowanych dróg gminnych dojazdowych i drogi krajowej głównej;
2) wyznacza się następujące drogi publiczne:
   a) teren drogi 16KDGp jako fragment istniejącej drogi krajowej klasy głównej ruchu przyspieszonego,
   b) tereny dróg 19KDD, 20KDD jako osiowe poszerzenie istniejącej drogi gminnej dojazdowej,
   c) teren dróg 18KDD,21KDD jako poszerzenie istniejącej drogi dojazdowej,
   d) teren dróg 17KDDp, 23KDDp jako osiowe poszerzenie istniejących dróg dojazdowych w obszarze planu,
   e) pozostałe tereny dróg będące drogami nowoprojektowanymi.
3) przy skrzyżowaniach dróg dojazdowych należy stosować narożne poszerzenia ich linii rozgraniczających o minimalnych wymiarach 5.0 m x 5.0 m.
4) przy skrzyżowaniach dróg dojazdowych z drogą krajową należy stosować narożne poszerzenia ich linii rozgraniczających o minimalnych wymiarach 10.0 m x 10.0 m.

2. Określenie warunków powiązań układu komunikacyjnego z układem zewnętrznym:
1) ustala się, że układ komunikacyjny obszaru planu oparty jest:
   a) od południa o drogę krajową klasy głównej ruchu przyspieszonego Warszawa – Poznań oznaczoną symbolem 16KDGp,
   b) od północy o drogę gminną klasy dojazdowej oznaczoną symbolami 18KDD,21KDD,23KDDp,
   c) od wschodu o drogę gminną klasy dojazdowej oznaczoną symbolem 24KDD,
   d) od zachodu o drogę gminną klasy dojazdowej oznaczoną symbolem 17KDDp,
2) ustala się, że bezpośrednie połączenie z drogą krajową klasy głównej ruchu przyspieszonego 16KDGp posiadają drogi oznaczone symbolami 17KDDp, 20KDD, 24KDD jako drogi istniejące.
3) ustala się zakaz nowych włączeń dróg do drogi krajowej 16KDGp.

3. Wskaźniki w zakresie komunikacji, ilość miejsc postojowych w stosunku do powierzchni użytkowej obiektów usługowych;
1) na terenach MN,U i U,MN ustala się obowiązek zapewnienia minimum jednego miejsca postojowego dla samochodu osobowego na własnej działce a w przypadku zaistnienia usług na każde 50 m² powierzchni użytkowej budynku usługowego, jednak nie mniej niż 3 miejsca postojowe dla samochodów osobowych;
2) na terenach U ustala się obowiązek zapewnienia minimum jednego miejsca postojowego dla samochodu osobowego na własnej działce na każde 50 m² powierzchni użytkowej budynku usługowego, jednak nie mniej niż 3 miejsca postojowe dla samochodów osobowych;
3) na terenie P ustala się obowiązek zapewnienia minimum jednego miejsca postojowego dla samochodu osobowego na własnej działce na każde 100 m² powierzchni użytkowej budynku usługowego lub powierzchni przeznaczonej pod usługi , minimum 1 miejsca postojowego dla samochodów osobowych osób zatrudnionych na każde 200m² powierzchni produkcyjnej , jednak nie mniej niż 5 miejsc postojowych dla samochodów osobowych a także min.1 miejsca postojowego dla samochodów ciężarowych.

§ 14. Zasady modernizacji, rozbudowy i budowy systemów infrastruktury technicznej.
Określenie układu sieci infrastruktury technicznej wraz z ich parametrami oraz określenie warunków powiązań sieci infrastruktury technicznej z układem zewnętrznym.

1. Ustala się zasady zaopatrzenia w wodę:
1) ustala się zaopatrzenie w wodę dla obszaru planu z istniejących i projektowanych sieci wodociągowych,
2) ustala się rozbudowę sieci wodociągowej wzdłuż istniejących i projektowanych dróg publicznych,

3) do czasu wybudowania sieci wodociągowej dopuszcza się pobór wody z indywidualnych źródeł.

2. Ustala się zasady odprowadzenie ścieków sanitarnych i wód opadowych:
   1) ustala się zakaz odprowadzania ścieków sanitarnych wprost do gruntu, wodnych cieków powierzchniowych oraz rowów przydrożnych,
   2) ustala się zakaz na terenach oznaczonych symbolami MN,U; U,MN; U odprowadzania nie oczyszczonych ścieków technologicznych wprost do gruntu, wodnych cieków powierzchniowych oraz rowów przydrożnych,
   3) ustala się odprowadzanie ścieków sanitarnych do planowanej sieci kanalizacyjnej sanitarnej, a do czasu jej realizacji do szczelnych zbiorników bezodpływowych, z wywozem na oczyszczalnię na podstawie indywidualnych umów.
   4) ustala się, że ewentualne ścieki technologiczne przed zrzutem do odbiornika wymagają oczyszczenia wstępnego z zanieczyszczeń przemysłowych w urządzeniach oczyszczających znajdujących się w granicach działek, do których Inwestor posiada tytuł prawny, niezależnie od dalszego sposobu oczyszczania,
   5) ustala się, na terenach oznaczonych w planie symbolami 4U, 5U, 7U, 13U, 14U, 15U,6P zakaz odprowadzania nie oczyszczonych wód opadowych lub roztopowych z nawierzchni utwardzonych o powierzchni większej niż 200m² bezpośrednio do gruntu lub do cieków powierzchniowych; wody opadowe lub roztopowe z w/w terenów przed zrzutem do odbiornika wymagają oczyszczenia w separatorach;
   6) ustala się, że wody opadowe i roztopowe z dachów można odprowadzić na teren własny działki, nie naruszając interesu osób trzecich.
   7) dopuszcza się lokalizowanie przydomowych systemów oczyszczania ścieków sanitarnych na działkach o powierzchni min. 2000 m²; przed zlokalizowaniem należy wykonać badania hydrologiczne stwierdzające możliwość zastosowania tych systemów.

3. Ustala się zasady zaopatrzenia w energię elektryczną:
   1) ustala się zaopatrzenie w energię elektryczną z istniejących i planowanych sieci elektroenergetycznej SN, NN;
   2) ustala się budowę sieci NN wzdłuż projektowanych i istniejących dróg;
   3) ustala się, że działania inwestycyjne w sąsiedztwie linii energetycznych 15 kV w pasie o szerokości 15m wymagają na etapie projektowania, realizacji oraz użytkowania uwzględniania przepisów bezpieczeństwa, Polskich Norm oraz innych przepisów odrębnych;
   4) ustala się, że lokalizacja stacji transformatorowych wymaga dostępności od drogi publicznej lub wewnętrznej.
   5) ustala się, że dla projektowanych stacji transformatorowych 15/0,4 kV należy wydzielić działki o minimalnych wymiarach 3x2m.

4. Ustala się obsługę w zakresie telekomunikacji w oparciu o istniejącą i projektowaną sieć telekomunikacyjną w uzgodnieniu i na warunkach Zakładu Telekomunikacji;

5. Ustala się zasady zaopatrzenia w gaz przewodowy:
   1) ustala się docelowo zaopatrzenie w gaz w oparciu o projektowaną sieć gazu przewodowego;
   2) ustala się, że obszar planu winien być objęty zaopatrzeniem w gaz w oparciu o budowę sieci średniego ciśnienia z zachowaniem obowiązujących norm w zakresie prowadzenia i lokalizowania sieci i urządzeń;
   3) ustala się, że szafki gazowe należy umieszczać w ogrodzeniach i zapewniać do nich dostępność od strony drogi.

6. Ustala się zaopatrzenie ciepło z indywidualnych źródeł ciepła z preferencją dla nieszkodliwych, ekologicznych czynników grzewczych (gaz, olej opałowy niskosiarkowy, energia elektryczna, energia słoneczna, odnawialne formy energii), których eksploatacja powodująca wprowadzenie gazów lub pyłów do powietrza nie spowoduje przekroczenia standardów jakości powietrza poza terenem, do którego właściciel instalacji posiada tytuł prawny.

7. Ustala się zasady usuwania odpadów:
   1) ustala się zasadę zorganizowanego systemu usuwania odpadów stałych i wywóz na gminne wysypisko na podstawie indywidualnych umów i zgodnie z przepisami szczególnymi;
   2) zaleca się realizację systemu selektywnej zbiórki odpadów w miejscu ich powstawania z zapewnieniem pojemników na surowce wtórne.
8. Ustalenia ogólne:
   1) ustala się lokalizowanie sieci infrastruktury technicznej w pasie drogowym dróg gminnych w oparciu o przepisy odrębne;
   2) dopuszcza się lokalizowanie obiektów i urządzeń infrastruktury technicznej oraz sieci poza liniami rozgraniczającymi drogi;
   3) ustala się, że dla planowanej zabudowy należy zachować odległości od wszelkich istniejących sieci i urządzeń podziemnych i naziemnych wynikające z przepisów odrębnych.

§ 15. Sposób i termin tymczasowego zagospodarowania, urządzania i użytkowania terenów.
Ustala się dla terenów, których przeznaczenie zostało zmienione planem, że mogą być użytkowane w sposób dotychczasowy do czasu ich zagospodarowania zgodnie z ustaleniami niniejszego planu.

§ 16. Określa się stawkę procentową służącą naliczaniu opłaty z tytułu wzrostu wartości nieruchomości spowodowanego uchwaleniem planu:
- dla terenów o symbolach U i P wysokości 30 %,
- dla terenów o symbolach RM, MN,U, U,MN wysokości 20 %,
- dla pozostałych obszarów w wysokości 0%.

§ 17. Wykonanie niniejszej Uchwały powierza się Wójtowi Gminy Teresin.

§ 18. Uchwała wchodzi w życie po upływie 30 dni od dnia ogłoszenia w Dzienniku Urzędowym Województwa Mazowieckiego.

PRZEWODNICZĄCY
RADY GMINY
Bogdan Linard

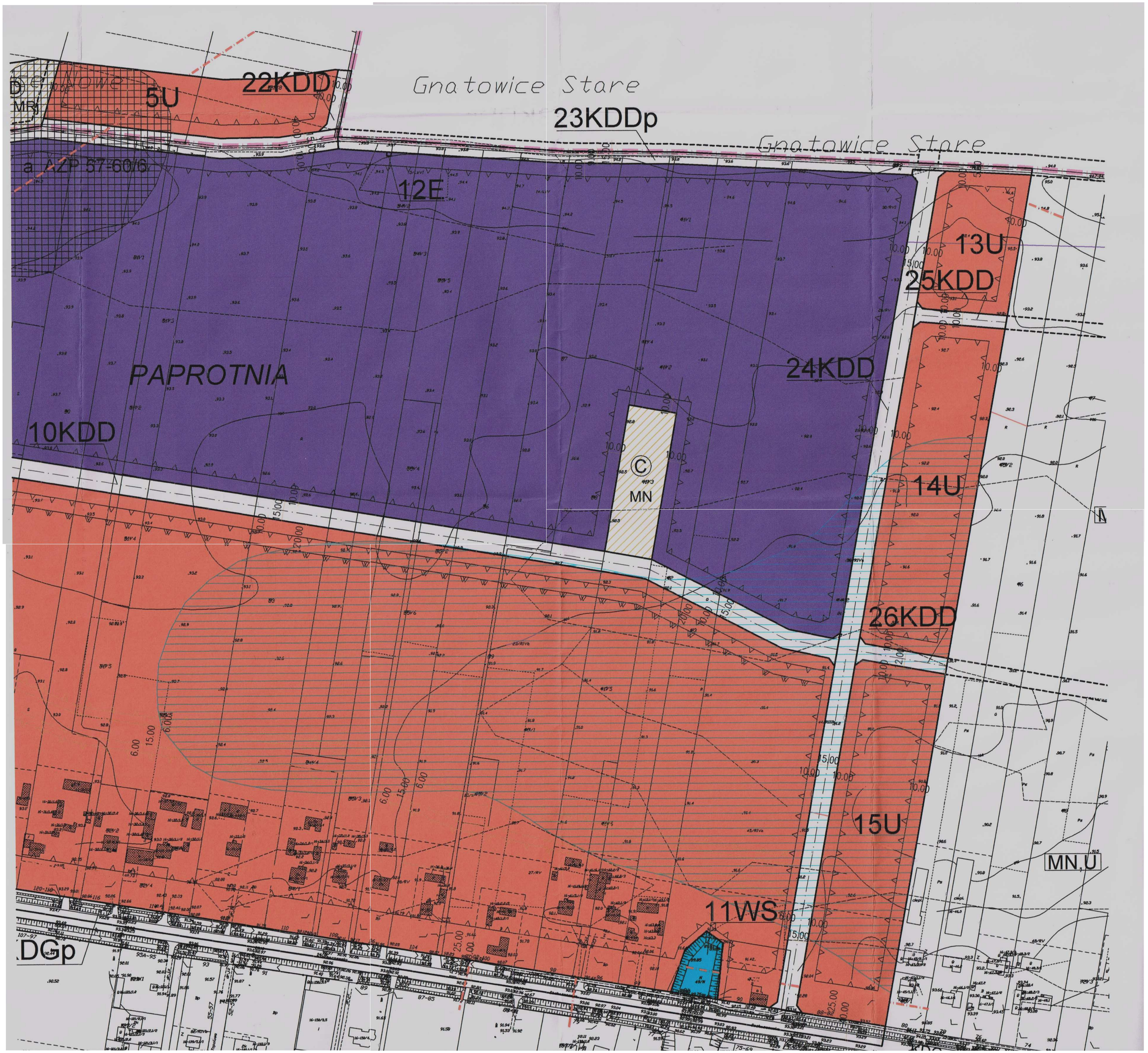
Gnatowice Stare
23KDDp
Gnatowice Stare
5U
22KDD
12E
13U
25KDD
PAPROTNIA
24KDD
10KDD
14U
26KDD
15U
MN,U
11WS
DGp

MIEJSCOWY PLAN ZAGOSPODAROWANIA PRZESTRZENNEGO części obrębów geodezyjnych PAPROTNIA, TOPOŁOWA, STARE PASKI oraz NOWE GNATOWICE, GM.TERESIN

ZAŁĄCZNIK NR1 skala 1:2000

Uchwała nr XXV/169/08

Rady Gminy Teresin z dnia 26 listopada 2008r.

OZNACZENIA – USTALENIA PLANU

- granice obszaru objętego planem
- linie rozgraniczające tereny o różnym przeznaczeniu
- nieprzekraczalne linie zabudowy
- obowiązujące linie zabudowy
- strefa ochrony konserwatorskiej zabytku archeologicznego oznaczonego symbolem AZP 57–60/6

SYMBOLE LITEROWE–PRZEZNACZENIE TERENU

MN,U	tereny zabudowy mieszkaniowej jednorodzinnej z dopuszczeniem usług
U,MN	tereny zabudowy usługowej z dopuszczeniem zabudowy mieszkaniowej jednorodzinnej
RM	tereny zabudowy zagrodowej
U	tereny zabudowy usługowej
P	tereny obiektów produkcyjnych, składów i magazynów
KDGp	teren drogi publicznej kategorii krajowej klasy głównej ruchu przyspieszonego
KDD	tereny dróg publicznych kategorii gminnej klasy dojazdowej
KDDp	tereny pod poszerzenie istniejących dróg publicznych
E	tereny infrastruktury technicznej–stacje transformatorowe
WS	tereny wód powierzchniowych

OZNACZENIA INFORMACYJNE

- istniejące budynki
- linie energetyczne
- osie dróg publicznych
- proponowane linie podziałów wewnętrznych
- obszar zmeliorowany i zdrenowany
- przeznaczenie terenów przyległych do obszaru planu (U,P)
- granice obrębów geodezyjnych

OBSZARY WYŁĄCZONE Z OPRACOWANIA PLANU

A	Uchwała Nr VI/47/03 Rady Gminy w Teresinie z dnia 9 lipca 2003r. w sprawie zmiany mpozp gminy Teresin (Dz.U.Woj.Maz. Nr260 poz.6873 z 9.10.2003r.) w części dot.części działki nr ewid.11 obręb Paprotnia
B	Uchwała Nr III/10/98 Rady Gminy w Teresinie z dnia 11 grudnia 1998r. w sprawie zmiany mpozp gminy Teresin (Dz.U.Woj.Maz. Nr55 poz.2045 z 2.07.1999r.) w części dot.działki nr ewid.13 obręb Paprotnia
C	Uchwała Nr VI/47/03 Rady Gminy w Teresinie z dnia 9 lipca 2003r. w sprawie zmiany mpozp gminy Teresin (Dz.U.Woj.Maz. Nr260 poz.6873 z 9.10.2003r.) w części dot.działki nr ewid.41/3 obręb Paprotnia
D	Uchwała Nr III/21/02 Rady Gminy w Teresinie z dnia 28 czerwca 2002r. w sprawie zmiany mpozp gminy Teresin (Dz.U.Woj.Maz. Nr242 poz.6184 z 13.09.2002r.) w części dot. części działki nr ewid.108/2 obręb Nowe Gnatowice

UCHWAŁA NR V/18/2011
RADY GMINY TERESIN

z dnia 14 lutego 2011 r.

W SPRAWIE MIEJSCOWEGO PLANU ZAGOSPODAROWANIA PRZESTRZENNEGO GMINY TERESIN OBEJMUJĄCEGO CZĘŚĆ OBRĘBU EWIDENCYJNEGO PAPROTNIA

Na podstawie art. 18 ust. 2 pkt. 5 i art. 40 ustawy z dnia 8 marca 1990 r. o samorządzie gminnym (tekst jednolity - Dz. U. z 2001 r. nr 142, poz. 1591 z późniejszymi zmianami), art. 20 ust.1 i art. 27 ustawy o planowaniu i zagospodarowaniu przestrzennym (Dz. U. Nr 80, poz. 717 z późniejszymi zmianami) oraz Uchwały Nr XXXII/216/09 Rady Gminy Teresin z dnia 10 czerwca 2009 w sprawie przystąpienia do sporządzenia zmiany miejscowego planu zagospodarowania przestrzennego obejmującego część obrębu ewidencyjnego Paprotnia, stwierdzając że niniejszy plan jest zgodny ze „Studium uwarunkowań i kierunków zagospodarowania przestrzennego gminy Teresin" (Uchwała Nr II/01/06 Rady Gminy Teresin z dnia 21 lutego 2006r.) Rada Gminy Teresin uchwala, co następuje:

§ 1. Uchwala się miejscowy plan zagospodarowania przestrzennego Gminy Teresin obejmujący część obrębu ewidencyjnego Paprotnia obejmujący działki o nr ew. 29/1, 44/1 i 44/2, zwany dalej planem, na obszarze i w brzmieniu określonym niniejszą uchwałą.

§ 2. 1. Plan obejmuje cześć obrębu ewidencyjnego Paprotnia obejmujący działki o nr ew. 29/1, 44/1 i 44/2, położone w północnej części gminy Teresin, w sąsiedztwie drogi krajowej nr 2 o łącznej powierzchni 12.05 ha.

2. Granice obszaru objętego planem oznaczone są symbolem graficznym na rysunku planu sporządzonym w skali 1:1000 stanowiącym załącznik nr 1 (graficzny) do niniejszej uchwały.

§ 3. 1. **Plan obejmuje:**

1) tekst planu stanowiony niniejszą uchwałą;

2) rysunek planu w skali 1:1000 będący integralną częścią niniejszej uchwały stanowiący załącznik nr 1;

3) rysunek planu odnosi ustalenia zawarte w niniejszej uchwale do terenu objętego granicami planu przy użyciu oznaczeń zastosowanych i opisanych odpowiednio w legendzie:

a) oznaczenia graficzne będące ustaleniami planu:

- granice obszaru objętego planem,
- linie rozgraniczające tereny o różnym przeznaczeniu lub różnych zasadach zagospodarowania,
- nieprzekraczalne linie zabudowy,
- wymiarowanie linii rozgraniczających i linii zabudowy,
- przeznaczenie terenów – określone symbolem literowym i cyfrowym;

b) pozostałe oznaczenia graficzne mają charakter informacji, uzupełnienia oraz propozycji i nie stanowią ustaleń planu miejscowego,

c) wyrys ze studium uwarunkowań i kierunków zagospodarowania przestrzennego gminy Teresin przyjętego Uchwałą nr II/1/06 Rady Gminy Teresin z dnia 21 luty 2006 r. w sprawie uchwalenia studium uwarunkowań i kierunków zagospodarowania przestrzennego gminy Teresin wraz z określeniem granic obszaru objętego niniejszym planem.

2. Integralną częścią niniejszej uchwały jest rozstrzygnięcie będące załącznikiem nr 2 dotyczące sposobu rozpatrzenia uwag do projektu planu zgłoszonych w czasie wyłożenia projektu planu do publicznego wglądu.

3. Integralną częścią niniejszej uchwały jest rozstrzygnięcie będące załącznikiem nr 3 dotyczące sposobu realizacji inwestycji z zakresu infrastruktury technicznej oraz zasad ich finansowania, które należą do zadań własnych Gminy.

§ 4. 1. **Plan sporządza się w zakresie zgodnym z ustawą.**

2. **W planie nie występują:**

1) Obszary przestrzeni publicznej w rozumieniu ustawy o planowaniu i zagospodarowaniu przestrzennym;

2) Tereny lub obiekty podlegające ochronie, ustalonej na podstawie odrębnych przepisów, w tym tereny narażone na niebezpieczeństwo powodzi oraz zagrożenie osuwaniem się mas ziemnych.

§ 5. 1. Ilekroć w uchwale jest mowa o:

1) **planie** – należy przez to rozumieć miejscowy plan zagospodarowania przestrzennego Gminy Teresin dla części obrębu ewidencyjnego Paprotnia;

2) **rysunku planu** – należy przez to rozumieć rysunek sporządzony na mapie zasadniczej w skali 1:1000, stanowiący załącznik nr 1 (graficzny) do niniejszej uchwały;

3) **uchwale** – należy przez to rozumieć niniejszą uchwałę Rady Gminy, o ile z treści przepisu nie wynika inaczej;

4) **ustawie** – należy przez to rozumieć przepisy ustawy z dnia 27 marca 2003 r. o planowaniu i zagospodarowaniu przestrzennym, o ile z treści przepisu nie wynika inaczej;

5) **przepisach odrębnych** – należy przez to rozumieć przepisy ustaw wraz z aktami wykonawczymi;

6) **obszarze** – należy przez to rozumieć obszar objęty planem w granicach przedstawionych na rysunku planu;

7) **terenie** – należy przez to rozumieć część obszaru planu wyznaczoną na rysunku planu liniami rozgraniczającymi o określonym przeznaczeniu, sposobie użytkowania lub odrębnych zasadach zagospodarowania, oznaczoną na rysunku planu numerem i symbolem literowym;

8) **linii rozgraniczającej** – należy przez to rozumieć granice terenów przedstawione na rysunku planu linią ciągłą, dzielące obszar planu na tereny o różnym przeznaczeniu lub różnych zasadach zagospodarowania;

9) **nieprzekraczalnej linii zabudowy** – należy przez to rozumieć wyznaczoną na rysunku planu lub ustaloną linię określającą najmniejszą dopuszczalną odległość budynku od linii rozgraniczającej drogi, od innych obiektów lub granic działki; poza nieprzekraczalne linie zabudowy mogą wystawać elementy budynków wymienione w przepisach ogólnych;

10) **przeznaczenie podstawowe** – część przeznaczenia terenu, która powinna dominować w danym terenie lub obszarze w sposób określony ustaleniami planu;

11) **przeznaczenie uzupełniające terenu** – rodzaj przeznaczenia terenu inny niż podstawowy, który uzupełnia lub wzbogaca przeznaczenie podstawowe terenu w sposób określony w ustaleniach planu, lokalizowane na zasadzie braku konfliktu z przeznaczeniem podstawowym wynikającym z ich sąsiedztwa;

12) **przeznaczeniu dopuszczalnym** – przeznaczenie terenu i związany z nim sposób zagospodarowania dopuszczone na wyodrębnionym terenie, przy czym warunki tego dopuszczenia określa niniejsza uchwała;

13) **maksymalnej wysokości zabudowy** - należy przez to rozumieć maksymalną wysokość liczoną od poziomu terenu przy wejściu głównym budynku do wysokości głównej kalenicy lub najwyższego punktu dachu;

14) **froncie działki** – część działki budowlanej przyległej do drogi publicznej lub drogi wewnętrznej, z której odbywa się zjazd na działkę;

15) **maksymalnej intensywności zabudowy** - nieprzekraczalna wartość stosunku sumy powierzchni liczonej w obrysie murów zewnętrznych wszystkich kondygnacji nadziemnych wszystkich budynków, do powierzchni działki;

16) **maksymalnej wielkości powierzchni zabudowy** - nieprzekraczalna wartość stosunku sumy powierzchni zabudowy wszystkich budynków do powierzchni działki określona w %;

17) **powierzchnia biologicznie czynna** - stosunek powierzchni terenu biologicznie czynnego do powierzchni działki budowlanej;

18) **drogach wewnętrznych** – należy przez to rozumieć wydzieloną z terenu działkę, która na zasadach określonych w przepisach odrębnych, pełni funkcję drogi wewnętrznej dla pozostałych działek do niej przylegających;

19) **osiowym poszerzeniu drogi** – obustronne poszerzenie istniejącej drogi do szerokości w liniach rozgraniczających podanej w planie wzdłuż osi symetrii istniejącej drogi;

20) **obszar ograniczonego zagospodarowania** – teren położony w sąsiedztwie np.: linii średniego napięcia, linii wysokiego napięcia, magistral gazowych w którym zagospodarowanie podlega ograniczeniom wynikającym z Polskich Norm i przepisów odrębnych;

21) **dopuszcza się** – należy przez to rozumieć możliwość działań lub sposobów zagospodarowania terenu określonych w ustaleniach planu, lecz nie uznanych za optymalne.

2. W odniesieniu do innych określeń użytych w planie i nie zdefiniowanych w niniejszej uchwale należy stosować definicje zgodne z obowiązującymi przepisami i aktami prawnymi.

§ 6. 1. **Informacje dotyczące konstrukcji planu.**

1) Przepisy ogólne obowiązują na całym obszarze objętym planem, przepisy szczegółowe obowiązują dla poszczególnych terenów oznaczonych symbolem cyfrowym i literowym;

2) Dla każdego terenu o różnym przeznaczeniu lub różnych zasadach zagospodarowania i zabudowy zapisano przepisy szczegółowe.

§ 7. 1. Plan wyznacza tereny o różnym przeznaczeniu i różnych zasadach zagospodarowania określone odpowiednim symbolem literowym i numerem wyróżniającym je spośród innych terenów.

2. Linie rozgraniczające tereny o różnym przeznaczeniu lub różnych zasadach zagospodarowania określono na rysunku planu stanowiącym załącznik nr 1 do niniejszej uchwały.

3. Dla terenów wyznaczonych planem ustala się przeznaczenie podstawowe i uzupełniające oraz dla niektórych terenów przeznaczenie dopuszczalne i warunki jego dopuszczenia.

4. Tereny, mogą być w całości wykorzystane na cele zgodnie z ich podstawowym przeznaczeniem lub na cele przeznaczenia podstawowego i dopuszczalnego na zasadach ustalonych w dalszych przepisach planu.

DZIAŁ I.
Przepisy ogólne
Rozdział 1.
Przeznaczenie terenu.

§ 8. 1. Plan wyznacza tereny o następującym przeznaczeniu podstawowym:

1U- 4U	tereny zabudowy usługowej,
1PU- 2PU	tereny obiektów produkcyjno- usługowych,
1WS	teren wód powierzchniowych,
1KDD- 5KDD	tereny komunikacji- tereny dróg publicznych, kategorii gminnej, klasy dojazdowej.

Rozdział 2.
Zasady ochrony i kształtowania ładu przestrzennego.

§ 9. 1. **Zasady struktury funkcjonalno – przestrzennej:**

1) Plan przyjmuje następujące zasady struktury funkcjonalno – przestrzennej:

a) tereny obiektów produkcyjno- usługowych i zabudowy usługowej, wyznaczone planem, są kontynuacją istniejącej zabudowy zlokalizowanej wzdłuż drogi krajowej nr 2 (ul. Sochaczewska),

b) tereny te, są częścią dużej strefy rozwoju aktywności funkcji gospodarczych w tym obiektów produkcyjno-usługowych i usługowych, wyznaczonej w studium,

c) obszar rozwoju wielofunkcyjnego w kierunku aktywności funkcji gospodarczych rozciąga się na zachód od terenów mieszkaniowo usługowych zlokalizowanych wzdłuż drogi krajowej nr 2 aż do północno-zachodniej granicy gminy;

2) Narzędziami realizacji ochrony i kształtowania ładu przestrzennego są ustalenia planu zawarte w niniejszej uchwale Rady Gminy Teresin;

3) Ustalenia planu regulują wszystkie rodzaje działań inwestycyjnych realizowanych na obszarze objętym planem, oraz określają zasady wzajemnych powiązań funkcjonalnych i przestrzennych przy uwzględnieniu uwarunkowań środowiska i istniejącego zainwestowania oraz wymogów zawartych w odrębnych przepisach;

4) Zagospodarowanie terenu winno spełniać obowiązujące normy i przepisy odrębne;

5) Szczegółowe ustalenia dotyczące kształtowania ładu przestrzennego na poszczególnych terenach są określone w Dziale II niniejszej uchwały.

§ 10. 1. **Zasady ustalania położenia linii rozgraniczających:**

1) Ustala się, że linie rozgraniczające tereny dróg publicznych o szerokości podanej w planie są wyznaczone następująco:

a) dla terenów nowoprojektowanych dróg linie rozgraniczające zostały wyznaczone zgodnie z rysunkiem planu o szerokości opisanej na rysunku i w § 38 niniejszej uchwały;

2) Ustala się, iż linie rozgraniczające tereny U, PU, WS wyznacza rysunek planu.

§ 11. 1. **Zasady ustalania linii zabudowy:**

1) Linie zabudowy zostały wyznaczone jako nieprzekraczalne od strony dróg, terenu I WS i terenów przyległych do planu oraz zwymiarowane na rysunku planu;

2) Ustala się, że wyznaczone w planie linie zabudowy są liniami nieprzekraczalnymi dla budynków i wszystkich ich elementów;

3) Nieprzekraczalne linie zabudowy od strony pozostałych granic działek należy wyznaczać zgodnie z przepisami odrębnymi[1)];

4) Dla terenów oznaczonych symbolami PU i U dopuszcza się wysunięcie poza linię zabudowy obiektów małej architektury, budynków portierni oraz obiektów infrastruktury technicznej;

5) Dopuszcza się zachowanie istniejącej zabudowy zlokalizowanej w sposób niezgodny z liniami zabudowy określonymi w niniejszym planie do czasu technicznego zużycia obiektów, z zakazem rozbudowy niezgodnej z ustaleniami planu;

6) Ustala się zakaz realizacji obiektów budowlanych, za wyjątkiem sieci i urządzeń infrastruktury technicznej, w pasie terenu zawartym pomiędzy określonymi planem – linią zabudowy i linią rozgraniczającą drogi.

§ 12. 1. **Zasady kształtowania zabudowy:**

1) Kolorystyka elewacji budynków mieszkalnych, usługowych i produkcyjnych w kolorach pastelowych, z wykluczeniem kolorów bardzo jaskrawych na dużych powierzchniach elewacji. Dla terenów usługowych i produkcyjnych możliwość zastosowania kolorystyki w bardziej intensywnych kolorach;

2) W przypadku rozbudowy budynków istniejących kąt nachylenia połaci dachu w nawiązaniu do istniejącego spadku;

3) Forma budynków na terenach produkcyjnych i usług winna być zaprojektowana w stylu współczesnym z wykorzystaniem na elewacjach np.: okładzin z naturalnych materiałów min.: cegły, kamienia.

§ 13. 1. **Zasady sytuowania ogrodzeń:**

1) Ogrodzenia od strony dróg należy lokalizować w ustalonej linii rozgraniczającej;

2) Ustala się zakaz lokalizowania ogrodzeń betonowych z elementów prefabrykowanych od strony dróg;

3) W terenach PU dopuszcza się lokalizowanie ogrodzeń murowanych pełnych lub z elementów prefabrykowanych;

4) Istniejące ogrodzenia, zlokalizowane niezgodnie z linią rozgraniczającą, mogą być użytkowane w dotychczasowej lokalizacji, z prawem do ich zachowania, z wyłączeniem modernizacji, przebudowy i odbudowy;

5) Od strony dróg obowiązuje zakaz wykonywania ogrodzeń o wysokości powyżej 1.8 m.

Rozdział 3.
Szczegółowe zasady i warunki scalania i podziału oraz podziału nieruchomości objętych planem.

§ 14. 1. W obszarze objętym planem nie ustala się granic terenów do scalania i podziału nieruchomości.

2. Zasady scalania i podziału oraz podziału nieruchomości zostały określone dla poszczególnych terenów o różnym przeznaczeniu lub różnych zasadach zagospodarowania w Dziale II.

Rozdział 4.
Zasady i warunki zagospodarowania wynikające z potrzeb ochrony środowiska, przyrody i krajobrazu kulturowego.

§ 15. 1. Ustala się zakaz realizacji inwestycji zawsze znacząco oddziaływujących na środowisko w rozumieniu art. 59 ustawy o udostępnianiu informacji o środowisku i jego ochronie, udziale społeczeństwa w ochronie środowiska oraz o ocenach oddziaływania na środowisko, z dnia 3 października 2008r.- (Dz. U. Nr 199, poz. 1227, z późn. zm.).

2. Zakaz, o którym mowa w ust. 1, nie dotyczy:

1) przedsięwzięć zaliczanych do celów publicznych w rozumieniu ustawy o gospodarce nieruchomościami takich jak drogi i urządzenia infrastruktury technicznej;

2) inwestycji celu publicznego z zakresu łączności publicznej, której lokalizacja winna być zgodna z przepisami odrębnymi[2)].

§ 16. Ustala się, że realizacja niezbędnych elementów infrastruktury technicznej lub urządzeń ochrony środowiska zapewniających ochronę gleby, wód powierzchniowych i podziemnych oraz powietrza powinna następować równocześnie lub wyprzedzająco w stosunku do realizacji inwestycji i urządzeń na terenach objętych planem.

§ 17. 1. **W zakresie wód podziemnych i powierzchniowych:**

1) Ustala się, że wszelkie prace melioracyjne oraz prace ziemne związane z przekształceniem układu hydrogeograficznego, w tym również sypanie wałów, przekształcenie poziomu terenu mogące naruszyć spływ powierzchniowy wody i stosunki wodne wymagają uzgodnienia na warunkach zgodnych z przepisami Prawa Wodnego i każdorazowo zgłoszenia do ewidencji odpowiedniego zarządu melioracji i urządzeń wodnych;

2) Ustala się zasadę przebudowy istniejącego systemu drenarskiego zapewniającą nie pogorszenie i nie zakłócenie spływu wód podziemnych i powierzchniowych na przedmiotowych działkach i na terenach sąsiednich.

§ 18. 1. **W zakresie ochrony powietrza:**

1) Ustala się, że prowadzenie działalności powodującej wprowadzenie gazów lub pyłów do powietrza, emisję hałasu oraz wytwarzanie pól elektromagnetycznych nie powinno powodować przekroczenia standardów jakości środowiska poza granicami terenu, do którego prowadzący działalność posiada tytuł prawny oraz nie może przekraczać na tej granicy norm dopuszczalnych dla terenów sąsiednich;

2) Zaleca się wykorzystanie jako czynników grzewczych: gazu, energii elektrycznej, energii słonecznej, oleju niskosiarkowego lub innych ekologicznie czystych odnawialnych źródeł energii.

§ 19. 1. **Ochrona i wzbogacanie lokalnych wartości środowiskowych, przyrodniczych i krajobrazowych:**

1) Ustala się ochronę wartościowego drzewostanu poprzez jego zachowanie;

2) Ustala się wprowadzenie na całym obszarze zieleni towarzyszącej, którą należy lokalizować w szczególności wokół budynków, placów manewrowych, wzdłuż chodników;

3) Ustala się wprowadzenie zieleni izolacyjnej w pasie terenu od strony drogi krajowej nr 2 (ul. Sochaczewska);

4) Ustala się wprowadzenie na terenie PU zieleni izolacyjnej w postaci dwóch szpalerów drzew i jednego szpaleru krzewów od strony terenów znajdujących się poza planem, a przeznaczonych w obowiązującym planie pod zabudowę usługową z dopuszczeniem zabudowy jednorodzinnej i zabudowę mieszkaniową z dopuszczeniem usług;

5) Ustala się zakaz umieszczania wolnostojących nośników reklamowych o powierzchni większej niż 3 m^2 ;

6) Wielkości minimalnej do zachowania powierzchni biologicznie czynnej są wyznaczone i określone w Dziale II;

7) Wielkości maksymalnej powierzchni zabudowy są wyznaczone i określone w Dziale II.

§ 20. 1. **W zakresie ochrony przed hałasem:**

1) Wynikająca z działalności obiektów usługowych uciążliwość akustyczna winna zamykać się w granicach terenu, do którego inwestor posiada tytuł prawny. Ochrona przed hałasem powinna polegać na stosowaniu właściwych rozwiązań technicznych zapewniających właściwe warunki akustyczne w budynkach sąsiednich

i na działkach sąsiednich, zgodnie z normami Prawa Ochrony Środowiska i Rozporządzeniem Ministra Środowiska w sprawie dopuszczalnych poziomów hałasu w środowisku.

§ 21. 1. **W zakresie gospodarki odpadami:**

Ustala się, że wytwórca odpadów zobowiązany jest do:

1) Postępowania z odpadami w sposób zgodny z zasadami gospodarowania odpadami i wymaganiami ochrony środowiska oraz lokalnymi przepisami i programami dotyczącymi gospodarki odpadami;

2) 2) Magazynowania odpadów w sposób selektywny i bezpieczny dla środowiska w miejscu ich powstawania - na terenie działki należy wyznaczyć miejsce do selektywnego składowania odpadów.

Rozdział 5.
Zasady ochrony dziedzictwa kulturowego i zabytków oraz dóbr kultury współczesnej.

§ 22. Na terenie objętym planem nie występują obiekty zabytkowe wpisane do rejestru zabytków lub będące pod ochroną konserwatorską i inne obiekty uznane za dobra kultury współczesnej (w rozumieniu przepisów odrębnych[3]).

Rozdział 6.
Szczególne warunki zagospodarowania terenów oraz ograniczenia w ich użytkowaniu, w tym zakaz zabudowy.

§ 23. 1. Obiekty budowlane w sąsiedztwie linii energetycznych (w obszarze ograniczonego zagospodarowania) należy projektować, realizować oraz użytkować zachowując przepisy bezpieczeństwa, Polskie Normy i inne przepisy odrębne[4] .

2. Dla terenów położonych w obszarze zmeliorowanym zabudowa terenu jest dopuszczona po dokonaniu zmian w drenowaniu z zachowaniem przepisów prawa wodnego i zgłoszeniu ich w Inspektoracie Wojewódzkiego Zarządu Melioracji i Urządzeń Wodnych.

Rozdział 7.
Zasady modernizacji, rozbudowy i budowy systemów komunikacji.

§ 24. 1. **Określenie układu komunikacyjnego wraz z parametrami oraz klasyfikacją dróg:**

1) Ustala się obsługę bezpośrednią obszaru objętego planem poprzez układ istniejących i projektowanych dróg;

2) Obsługa komunikacyjna terenów opiera się o:

a) istniejącą drogę krajową nr 2 (ul. Sochaczewska) znajdującą się poza granicami planu,

b) drogi KDD wyznaczone ustaleniami niniejszego planu;

3) Ustala się, że do obsługi terenów 1PU, 2PU, 1U, 2U, 3U można wyznaczyć drogi wewnętrzne i dojazdy o szerokości minimum 10.0 m;

4) Ustala się, że do obsługi terenu 4U można wyznaczyć drogi wewnętrzne i dojazdy o szerokości minimum 8.0 m;

5) Drogi wewnętrzne winny mieć połączenie z dwoma drogami publicznymi, w przypadku braku drugiego połączenia z drogą publiczną należy na drodze wewnętrznej wydzielić plac do zawracania o minimalnych szerokościach 12,5 m x 12,5 m;

6) Przy skrzyżowaniach dróg należy stosować narożne ścięcia dróg w liniach rozgraniczających zgodnie z rysunkiem planu i przepisami odrębnymi[5] .

2. **Określenie warunków powiązań układu komunikacyjnego z układem zewnętrznym:**

1) Ustala się, że w kierunku południowym obszar planu powiązany jest z drogą krajową nr 2 a w kierunku północnym (gmina Kampinos) z istniejącymi drogami gminnymi.

Rozdział 8.
Zasady modernizacji, rozbudowy i budowy systemów infrastruktury technicznej.

§ 25. 1. **Zasady zaopatrzenia w wodę:**

1) Ustala się zaopatrzenie w wodę dlaobszaru objętego planem z istniejących (ø 160) i projektowanych sieci wodociągowych;

2) Ustala się rozbudowę sieci wodociągowej wzdłuż istniejących i projektowanych dróg publicznych;

3) Do czasu wybudowania sieci wodociągowej dopuszcza się pobór wody z indywidualnych źródeł;

4) Sieci wodociągowe powinny spełniać wymagania przeciwpożarowe zgodnie z Rozporządzeniem Ministra Spraw Wewnętrznych i Administracji w sprawie przeciwpożarowego zaopatrzenia w wodę oraz dróg pożarowych z dnia 24 lipca 2009 r. (Dz. U. Nr 124, poz. 1030) oraz wymagań dla hydrantów zgodnie z § 10 rozporządzenia j/w.

§ 26. 1. Zasady odprowadzenia ścieków sanitarnych i wód opadowych:

1) Ustala się obowiązek odprowadzenia ścieków sanitarnych do planowanej sieci kanalizacji sanitarnej, a do czasu jej realizacji do szczelnych zbiorników bezodpływowych z wywozem na oczyszczalnię ścieków na podstawie umów indywidualnych;

2) Ustala się, że ścieki technologiczne przed zrzutem do odbiornika wymagają oczyszczenia z zanieczyszczeń w urządzeniach oczyszczających znajdujących się w granicach działek, do których Inwestor posiada tytuł prawny, niezależnie od dalszego sposobu oczyszczania;

3) Na terenach oznaczonych symbolem 1PU i 2PU stanowiących potencjalne źródło zanieczyszczeń dla wód powierzchniowych i podziemnych obowiązuje nakaz budowy urządzeń oczyszczających. Ścieki opadowe pochodzące z zanieczyszczonych terenów przemysłowych, oraz dróg i parkingów o trwałej nawierzchni mogą być wprowadzane do wód lub do ziemi po spełnieniu warunków określonych w przepisach odrębnych[6)];

4) Dopuszcza się lokalizację lokalnych systemów oczyszczania ścieków bytowo-gospodarczych na działkach o powierzchni minimum 2000 m^2 przy zachowaniu minimalnych odległości od ujęć wody, budynków mieszkalnych i granic działek określonych w przepisach odrębnych.

§ 27. 1. Zasady zaopatrzenia w energię elektryczną:

1) Ustala się zasady zaopatrzenia w energię elektryczną w oparciu o istniejącą sieć elektroenergetyczną SN, zasilaną z GPZ Teresin, zgodnie z docelowym zapotrzebowaniem;

2) Ustala się budowę sieci SN, NN wzdłuż projektowanych i istniejących dróg;

3) Dopuszcza się w przypadku zwiększonego poboru mocy, lokalizację nowych stacji transformatorowych bez konieczności zmiany planu;

4) Dopuszcza się przebudowę istniejących linii energetycznych SN i NN w celu dostosowania do nowego układu funkcjonalno - komunikacyjnego;

5) Dopuszcza się lokalizację stacji transformatorowych 15/0,4 kV dla których należy wydzielić działki o minimalnych wymiarach 6mx5m dla stacji wnętrzowych a 3mx2m dla stacji słupowych oraz w każdym przypadku należy zapewnić bezpośredni dojazd od drogi publicznej;

6) Dopuszcza się stosowanie alternatywnych źródeł energii elektrycznej: np. generatorów prądu;

7) Ustala się, że szafki elektroenergetycznych należy umieszczać w ogrodzeniach i zapewniać do nich dostępność od strony drogi.

§ 28. 1. Ustala się zasady i obsługę w zakresie **telekomunikacji** w oparciu o istniejącą i projektowaną sieć telekomunikacyjną.

2. Dopuszcza się realizację sieci telekomunikacyjnych wzdłuż istniejących i projektowanych dróg, pod warunkiem zachowania przepisów odrębnych.

3. Dopuszcza się przebudowę istniejących sieci telekomunikacyjnych w celu dostosowania do nowego układu funkcjonalno - komunikacyjnego.

§ 29. 1. Zasady zaopatrzenia w gaz przewodowy:

1) Ustala się docelowo zaopatrzenie w gaz w oparciu o projektowaną sieć gazu przewodowego;

2) Ustala się, że obszar planu winien być objęty zaopatrzeniem w gaz w oparciu o budowę sieci średniego ciśnienia z zachowaniem obowiązujących norm w zakresie prowadzenia i lokalizowania sieci i urządzeń;

3) Ustala się, że szafki gazowe należy umieszczać w ogrodzeniach i zapewniać do nich dostępność od strony drogi.

§ 30. Ustala się zasady **zaopatrzenia w ciepło** z indywidualnych źródeł ciepła z zaleceniem stosowania nieszkodliwych, ekologicznych czynników grzewczych (takich jak gaz, olej opałowy niskosiarkowy, energia elektryczna, energia słoneczna, odnawialne źródła energii), których eksploatacja powodująca wprowadzenie gazów lub pyłów do powietrza nie spowoduje przekroczenia standardów jakości powietrza poza terenem, do którego właściciel instalacji posiada tytuł prawny.

§ 31. 1. Ustala się zasady usuwania odpadów:

1) Ustala się zasadę wprowadzenia zorganizowanego systemu usuwania odpadów stałych i wywozu na składowisko odpadów, na podstawie umów indywidualnych i zgodnie z przepisami odrębnymi[7)];

2) Ustala się obowiązek realizacji systemu selektywnej zbiórki odpadów w miejscu ich powstawania zgodnie z przepisami lokalnymi;

3) Sposób zagospodarowania działki musi uwzględniać zapewnienie terenu do czasowego gromadzenia odpadów przed ich wywozem w sposób nie zagrażający zanieczyszczeniem: powietrza, wód i gruntu poprzez pylenie, emisje gazów i odcieki.

§ 32. 1. Ustalenia ogólne:

1) Sieci infrastruktury technicznej wszystkich mediów należy lokalizować na terenach komunikacji z zachowaniem wzajemnych odległości wynikających z przepisów odrębnych;

2) W technicznie uzasadnionych przypadkach dopuszcza się lokalizowanie sieci infrastruktury technicznej poza terenem komunikacji w oparciu o przepisy odrębne;

3) Odległości zabudowy od wszelkich istniejących sieci i urządzeń podziemnych i naziemnych regulują przepisy odrębne.

Rozdział 9.
Sposób i termin tymczasowego zagospodarowania, urządzania i użytkowania terenów.

§ 33. Ustala się że tereny, których przeznaczenie zostało zmienione planem, mogą być użytkowane w sposób dotychczasowy do czasu ich zagospodarowania zgodnie z ustaleniami niniejszego planu.

Rozdział 10.

§ 34. Określa się stawkę procentową służącą naliczaniu opłaty z tytułu wzrostu wartości nieruchomości uchwaleniem planu:

1. dla terenów objętych planem o symbolu PU, U– w wysokości 30%.

2. dla pozostałych terenów w wysokości 0%.

DZIAŁ II.
Przepisy szczegółowe
Rozdział 1.
Parametry i wskaźniki kształtowania zabudowy oraz zagospodarowania terenu, w tym linie zabudowy, gabaryty obiektów i wskaźniki intensywności zabudowy.

§ 35.

Oznaczenie terenu		**1PU, 2PU**
Powierzchnia		5,37 ha
1.	Przeznaczenie terenu	
1)	Przeznaczenie podstawowe	Tereny obiektów produkcyjno - usługowych; - tereny obiektów produkcyjnych, składów i magazynów oraz zabudowy usługowej z wyłączeniem usług oświaty i ochrony zdrowia oraz opieki społecznej.
	Przeznaczenie uzupełniające	- budowa budynków administracyjnych, technicznych, socjalnych i obiektów ochrony przeciwpożarowej oraz ochrony środowiska, - tereny komunikacji, parkingów, infrastruktury technicznej, zieleni, obiektów małej architektury.
2)	Przeznaczenie dopuszczalne	- dopuszcza się lokalizację obiektów handlowych o powierzchni sprzedaży do 1000m^2, - dopuszcza się usługi wspomagające transport w zakresie obsługi i napraw samochodów.
2.	Zasady zagospodarowania	

1)	Ogólne zasady zagospodarowania	- budowa budynków, - w przypadku lokalizacji obiektów produkcyjno - usługowych w sąsiedztwie istniejącej zabudowy mieszkaniowej lub zagrodowej, należy na terenie przewidzieć zielone ekrany z dwóch szpalerów drzew i krzewów oraz zachować na granicy z istniejącą zabudową dopuszczalne standardy jakości środowiska ustalone dla zabudowy mieszkaniowej.
2)	Parametry i wskaźniki kształtowania zabudowy oraz zagospodarowania terenu(dla nowej zabudowy i istniejącej w przypadku rozbudowy, nadbudowy, przebudowy)	
a)	Linie zabudowy nieprzekraczalne	- 10.0m od linii rozgraniczającej teren drogi 1KDD, - 10.0m od linii rozgraniczającej teren drogi 4KDD, - 10.0m od zachodniej granicy planu, - od ul. Sochaczewskiej znajdującej się po za granicą planu, linie zabudowy zgodnie z rysunkiem planu, - od linii rozgraniczającej teren drogi 5KDD zgodnie z rysunkiem planu, - 6.0 m od dróg wewnętrznych niewyznaczonych rysunkiem planu, - 5.0m od terenu 1WS, - w/w ustalenia od strony dróg nie dotyczą: sieci i obiektów infrastruktury technicznej, parkingów.
b)	Parametry zabudowy działki budowlanej	- powierzchnia zabudowy w stosunku do powierzchni działki - max 60%, - powierzchnia biologicznie czynna na działce – co najmniej 20% pow. działki, - intensywność zabudowy – do 1.0.
c)	Wysokość budynków	- maksymalna wysokość budynków 30.0 m, - maksymalna wysokość poziomu posadzki parteru - 0.30 m w stosunku do poziomu terenu, - należy zapewnić dostępność dla osób niepełnosprawnych.
d)	Kształt dachów	- dachy płaskie lub wielospadowe do 40°;
3)	Szczegółowe zasady podziału nieruchomości	
a)	zasady i warunki podziałów	- dopuszcza się podział nieruchomości pod warunkiem zachowania wartości użytkowych części powstałych po podziale, zgodnych z przeznaczeniem i warunkami zagospodarowania określonych planem, - każda wydzielana działka musi mieć zapewniony bezpośredni dostęp do drogi publicznej lub wewnętrznej i do infrastruktury technicznej, - za dostęp do drogi publicznej uważa się również wydzielenie drogi wewnętrznej lub dojazdu o parametrach określonych niniejszą uchwałą.
b)	minimalne powierzchnie nowo wydzielanych działek	- 5 000 m², - ustalenia minimalnych powierzchni działek nie dotyczą: działek wydzielanych dla potrzeb lokalizacji urządzeń infrastruktury technicznej i dróg.
4)	Szczegółowe zasady i warunki scalania i podziału nieruchomości	
a)	minimalne powierzchnie nowo wydzielanych działek	5 000 m².
b)	minimalne fronty nowo wydzielanych działek	50 m.
c)	kąt położenia działek w stosunku do pasa drogowego	90° ±20°.
5)	Obsługa komunikacyjna, parkingi (dojazdy i drogi wewnętrzne nie wskazane na rysunku planu)	
a)	Obsługa komunikacyjna terenu	Ustala się obsługę komunikacyjną z dróg gminnych 1KDD, 4KDD, 5KDD lub przez dojazdy i drogi wewnętrzne nie wskazane na rysunku planu. Ustala się zakaz lokalizowania bezpośrednich zjazdów z terenu 2PU na drogę krajową nr 2 (ul. Sochaczewska).
b)	Parkingi	W granicach terenu lub wydzielonej działki budowlanej nakazuje się organizację niezbędnych miejsc parkingowych: - dla samochodów osobowych 2 miejsca na 100m² powierzchni użytkowej budynków usługowo - biurowych, - dla samochodów ciężarowych 1 miejsce na 1000m² powierzchni użytkowej magazynów.

§ 36.

Oznaczenie terenu	**1U, 2U, 3U**
Powierzchnia	3,98 ha
1.	Przeznaczenie terenu

1)	Przeznaczenie podstawowe	Tereny zabudowy usługowej w tym usług rzemieślniczych, drobnej wytwórczości, usług obsługi komunikacji oraz usług handlu i gastronomii;
	Przeznaczenie uzupełniające	- budynki garażowe na samochody osobowe, - urządzenia komunikacji, infrastruktury technicznej i ochrony środowiska dla potrzeb działki lub potrzeb lokalnych, - zieleń urządzona, obiekty małej architektury.
2)	Przeznaczenie dopuszczalne	- hotel, motel, pensjonat lub budynki z pokojami do wynajęcia.
2.	Zasady zagospodarowania	
1)	Ogólne zasady zagospodarowania	rozbudowa i budowa budynków;
2)	Parametry i wskaźniki kształtowania zabudowy oraz zagospodarowania terenu (dla nowej zabudowy i istniejącej w przypadku rozbudowy, nadbudowy, przebudowy)	
a)	linie zabudowy nieprzekraczalne	- 10.0m od linii rozgraniczających tereny dróg 1KDD, 2KDD, 3KDD, - od linii rozgraniczającej teren drogi 5KDD zgodnie z rysunkiem planu, - 25.0m od ul. Sochaczewskiej znajdującej się po za granicą planu, - 6.0 m od dróg wewnętrznych nie wyznaczonych rysunkiem planu, - 10.0 m od wschodniej granicy planu, - w/w ustalenia od strony dróg nie dotyczą: sieci i obiektów infrastruktury technicznej, parkingów.
b)	parametry zabudowy działki budowlanej	- powierzchnia zabudowy w stosunku do powierzchni działki do 40% powierzchni działki, - powierzchnia biologicznie czynna na działce – co najmniej 30% pow. działki, - intensywność zabudowy – do 0.5.
c)	wysokość budynków	- maksymalna wysokość budynków – 25.0 m, - maksymalna wysokość poziomu posadzki parteru - 0.3m w stosunku do poziomu terenu.
d)	kształt dachów	- usługowych: dachy wielospadowe o jednakowym nachyleniu poszczególnych połaci dachowych, nachylenie połaci dachowych 15° - 40°, dopuszcza się dachy mansardowe. - garaży: dachy wielospadowe o jednakowym nachyleniu poszczególnych połaci dachowych, nachylenie połaci dachowych 15° - 40°.
3)	Szczegółowe zasady podziału nieruchomości	
a)	zasady i warunki podziałów	- dopuszcza się podział nieruchomości pod warunkiem zachowania wartości użytkowych części powstałych po podziale, zgodnych z przeznaczeniem i warunkami zagospodarowania określonych planem, - każda wydzielana działka musi mieć zapewniony dostęp do drogi publicznej lub wewnętrznej i do infrastruktury technicznej, - adaptuje się istniejące, przed wejściem w życie planu, podziały wydzielające działki budowlane o powierzchni mniejszej niż podana wyżej jako wystarczające do zagospodarowania zgodnego z przeznaczeniem terenu.
b)	minimalne powierzchnie nowo wydzielanych działek	- 2000 m^2, - ustalenia minimalnych powierzchni działek nie dotyczą: działek wydzielanych dla potrzeb lokalizacji urządzeń infrastruktury technicznej i dróg.
4)	Szczegółowe zasady i warunki scalania i podziału	
a)	minimalne powierzchnie nowo wydzielanych działek	- 2000 m^2 , - ustalenia minimalnych powierzchni działek nie dotyczą: działek wydzielanych dla potrzeb lokalizacji urządzeń infrastruktury technicznej i dróg.
b)	minimalne fronty nowo wydzielanych działek	- 31 m.
c)	kąt położenia działek w stosunku do pasa drogowego	90° ±10°.
5)	Obsługa komunikacyjna, parkingi (dojazdy i drogi wewnętrzne nie wskazane na rysunku planu)	
a)	Obsługa komunikacyjna terenu	Ustala się obsługę komunikacyjną z dróg gminnych 1KDD, 2KDD, 3KDD, 5KDD lub przez dojazdy i drogi wewnętrzne nie wskazane na rysunku planu. Ustala się zakaz lokalizowania bezpośrednich zjazdów z terenu 3U na drogę krajową nr 2 (ul. Sochaczewska).

b)	Parkingi	Ustala się obowiązek zapewnienia na każde 100 m² powierzchni użytkowej budynku usługowego 2 miejsc postojowych. Maksymalna ilość stanowisk postojowych dla samochodów osobowych w budynku garażowym - 2.

§ 37.

Oznaczenie terenu		4U
Powierzchnia		0,80 ha
1.	Przeznaczenie terenu	
1)	Przeznaczenie podstawowe	Tereny zabudowy usługowej w tym usług obsługi komunikacji – warsztaty remontowe (baza transportowo – samochodowa);
	Przeznaczenie uzupełniające	- budynki gospodarcze i garażowe, - urządzenia komunikacji, infrastruktury technicznej i ochrony środowiska dla potrzeb działki lub potrzeb lokalnych, - zieleń urządzona, obiekty małej architektury.
2)	Przeznaczenie dopuszczalne	- możliwość lokalizacji na działce jednego budynku mieszkalnego.
2.	Zasady zagospodarowania	
1)	Ogólne zasady zagospodarowania	zachowanie, rozbudowa i budowa budynków.
2)	Parametry i wskaźniki kształtowania zabudowy oraz zagospodarowania terenu (dla nowej zabudowy i istniejącej w przypadku rozbudowy, nadbudowy, przebudowy)	
a)	linie zabudowy nieprzekraczalne	- 25.0m od ul. Sochaczewskiej znajdującej się po za granicą planu, - 6.0 m od dróg wewnętrznych nie wyznaczonych rysunkiem planu, - w/w ustalenia od strony dróg nie dotyczą: sieci i obiektów infrastruktury technicznej, parkingów.
b)	parametry zabudowy działki budowlanej	- powierzchnia zabudowy w stosunku do powierzchni działki do 35% powierzchni działki, - powierzchnia biologicznie czynna na działce – co najmniej 35% pow. działki, - intensywność zabudowy – do 0.45.
c)	wysokość budynków	- usługowych: maksymalna wysokość budynków usługowych – 12.0 m, maksymalna wysokość poziomu posadzki parteru - 0.3m w stosunku do poziomu terenu. - mieszkalnych jednorodzinnych: maksymalna ilość kondygnacji – 2 w tym poddasze użytkowe wliczone jako kondygnacja, maksymalna wysokość– 12,0m, maksymalna wysokość poziomu posadzki parteru w stosunku do poziomu terenu przy głównym wejściu do budynku – 0,80 m, w przypadku podpiwniczenia – 1,20 m. - garażowych: maksymalna wysokość – 8,0 m, maksymalna wysokość poziomu posadzki parteru - 0.3m w stosunku do poziomu terenu.
d)	kształt dachów	- usługowych: dachy jedno lub wielospadowe o jednakowym nachyleniu poszczególnych połaci dachowych; nachylenie połaci dachowych 10° - 40°, dopuszcza się dachy mansardowe. - mieszkalnych jednorodzinnych: dachy wielospadowe o jednakowym nachyleniu poszczególnych połaci dachowych; nachylenie połaci dachowych 15° - 40°, dopuszcza się dachy mansardowe. - gospodarczych i garaży: dachy jedno lub wielospadowe o jednakowym nachyleniu poszczególnych połaci dachowych; nachylenie połaci dachowych 10° - 40°.
3)	Szczegółowe zasady podziału nieruchomości	
a)	zasady i warunki podziałów	- dopuszcza się podział nieruchomości pod warunkiem zachowania wartości użytkowych części powstałych po podziale, zgodnych z przeznaczeniem i warunkami zagospodarowania określonymi planem, - każda wydzielana działka musi mieć zapewniony dostęp do drogi publicznej lub wewnętrznej i do infrastruktury technicznej, - adaptuje się istniejące, przed wejściem w życie planu, podziały wydzielające działki budowlane o powierzchni mniejszej niż podana wyżej jako wystarczające do zagospodarowania zgodnego z przeznaczeniem terenu.
b)	minimalne powierzchnie nowo wydzielanych	- 2000 m², - ustalenia minimalnych powierzchni działek nie dotyczą: działek wydzielanych dla potrzeb lokalizacji urządzeń infrastruktury technicznej i dróg.

	działek	
4)	Szczegółowe zasady i warunki scalania i podziału	
a)	minimalne powierzchnie nowo wydzielanych działek	- 2000 m², - ustalenia minimalnych powierzchni działek nie dotyczą: działek wydzielanych dla potrzeb lokalizacji urządzeń infrastruktury technicznej i dróg.
b)	minimalne fronty nowo wydzielanych działek	- 25 m.
c)	kąt położenia działek w stosunku do pasa drogowego	- 90° ±10°.
5)	Obsługa komunikacyjna, parkingi (dojazdy i drogi wewnętrzne nie wskazane na rysunku planu)	
a)	Obsługa komunikacyjna terenu	Ustala się obsługę komunikacyjną z drogi krajowej nr 2 (ul. Sochaczewska) lub przez dojazdy i drogi wewnętrzne nie wskazane na rysunku planu.
b)	Parkingi	Ustala się obowiązek zapewnienia na każde 100 m² powierzchni użytkowej budynku usługowego 2 miejsc postojowych. Maksymalna ilość stanowisk postojowych dla samochodów osobowych w budynku garażowym - 2.

§ 38.

Oznaczenie terenu		1KDD – 5KDD
1.	Przeznaczenie terenu	
1)	przeznaczenie podstawowe	Tereny komunikacji- tereny dróg publicznych, kategorii gminnej, klasy dojazdowej.
2.	Zasady zagospodarowania	
1)	Ogólne zasady zagospodarowania	- tereny obejmują realizację elementów drogi (np.: jezdnię, chodniki, pobocze i rowy odwadniające) i urządzeń z nią związanych, - dopuszcza się realizację sieci infrastruktury technicznej, pod warunkiem zachowania przepisów odrębnych[8], - ustala się stosowanie narożnych ścięć linii rozgraniczających na skrzyżowaniach dróg zgodnie z wymaganiami przepisów odrębnych[9] i określonych na rysunku planu.
2)	szerokość dróg publicznych w liniach rozgraniczających	1KDD- szerokość drogi 20.00, 2KDD- szerokość drogi 10.0m, zgodnie z rysunkiem planu, 3KDD- szerokość drogi 12.0m, zgodnie z rysunkiem planu, 4KDD- szerokość drogi 15.0m, zgodnie z rysunkiem planu, 5KDD- szerokość drogi zgodnie z rysunkiem planu.

DZIAŁ III.

Rozdział 1.
Przepisy końcowe

§ 39. Traci moc uchwała Nr XXV/169/08 z dnia 26 listopada 2008 roku w sprawie zmiany miejscowego planu zagospodarowania przestrzennego gminy Teresin w odniesieniu do działek nr ewid. 29/1, 44/1 i 44/2 obręb Paprotnia.

§ 40. Wykonanie niniejszej Uchwały powierza się Wójtowi Gminy Teresin.

§ 41. Uchwała wchodzi w życie po upływie 30 dni od dnia ogłoszenia w Dzienniku Urzędowym Województwa Mazowieckiego.

§ 42. Uchwała podlega publikacji na stronie internetowej Biuletynu Informacji Publicznej Urzędu Gminy Teresin.

---

[1] Rozporządzenie Ministra Infrastruktury z dnia 12 kwietnia 2002 r. w sprawie warunków technicznych, jakim powinny odpowiadać budynki i ich usytuowanie (Dz. U. z dnia 15 czerwca 2002 r.)

[2] Ustawa o wspieraniu rozwoju usług i sieci telekomunikacyjnych

[3] Ustawa o ochronie zabytków i opiece nad zabytkami

[4] Rozporządzenie Ministra Pracy i Polityki Socjalnej w sprawie ogólnych przepisów bezpieczeństwa i higieny pracy

[5] Rozporządzenie Ministra Transportu i Gospodarki Morskiej w sprawie warunków technicznych, jakim powinny odpowiadać drogi publiczne i ich usytuowanie

[6] Prawo wodne, Rozporządzenie w sprawie warunków jakie należy spełnić przy wprowadzeniu ścieków do wód lub do ziemi oraz w sprawie substancji szczególnie szkodliwych dla środowiska wodnego

[7] Ustawa o odpadach

[8] Ustawa o drogach publicznych

[9] Rozporządzenie Ministra Transportu i Gospodarki Morskiej w sprawie warunków technicznych, jakim powinny odpowiadać drogi publiczne i ich usytuowanie

PRZEWODNICZĄCY
RADY
Bogdan [illegible]

PRZESTRZENNEGO
GMINA KAMPINOS
ĘBU

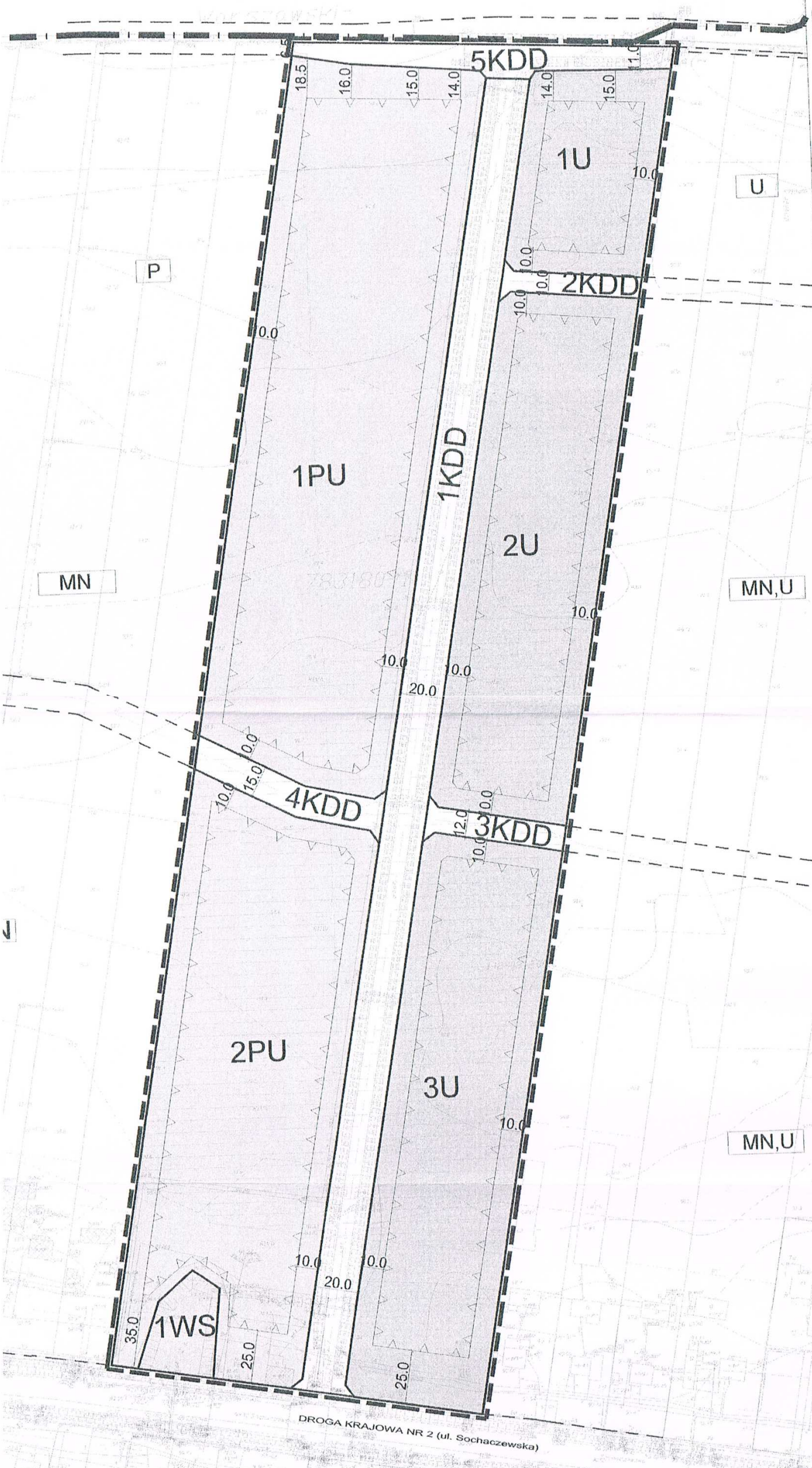

OZNACZENIA BĘDĄCE USTALENIAMI PLANU

- granice obszaru objętego planem
- linie rozgraniczające tereny o różnym przeznaczeniu lub różnych zasadach zagospodarowania
- nieprzekraczalna linia zabudowy
- 30 — wymiarowanie linnii rozgraniczających i linii zabudowy

SYMBOLE LITEROWE – PRZEZNACZENIE TERENU

U	tereny zabudowy usługowej
PU	tereny obiektów produkcyjno– usługowych
WS	teren wód powierzchniowych
KDD	tereny komunikacji, tereny dróg publicznych, kategorii gminnej klasy dojazdowej

OZNACZENIA INFORMACYJNE– NIE STANOWIĄCE USTALEŃ PLANU

- obszar zdrenowany
- linie rozgraniczające tereny dróg publicznych poza obszarem planu
- osie dróg
- istniejące budynki
- U — przeznaczenie terenów przyległych do obszaru planu
- granica administracyjna gminy

WYRYS ZE STUDIUM UWARUNKOWAŃ I KIERUNKÓW ZAGOSPODAROWANIA PRZESTRZENNEGO GMINY TERESIN

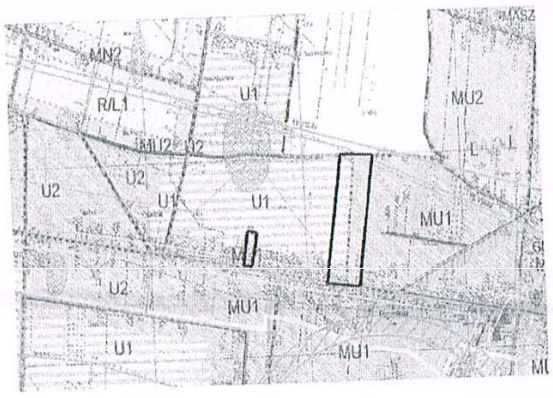

granica opracowania planu miejscowego

- U1 — obszary rozwoju wielofunkcyjnego w kierunku aktywności funkcji gospodarczych, w tym pod obiekty produkcyjne i usługowe, składy i magazyny z możliwością rozbud. zabud. zagrodowej i mieszkaniowej
- U2 — obszary rozwoju wielofunkcyjnego w kierunku aktywności funkcji gospodarczych i mieszkaniowych, usług użyteczności publicznej, sportu i rekreacji z możliwością nowej zabudowy mieszkaniowej
- MU1 — centrotwórcze obszary intensywnej zabudowy mieszkaniowej jednorodzinnej wyróżniającej oraz usług użyteczności publicznej i zamieszkania zbiorowego oraz obiekty sportu i rekreacji, z możliwością zachowania istniejącej zabudowy zagrodowej oraz obiekty ewentualnych zakładów
- MU2 — obszary rozwoju zabudowy mieszkaniowej jednorodzinnej z usługami, działalną wytwórczością oraz usługami użyteczności publicznej i zamieszkania zbiorowego oraz obiektami sportu i rekreacji, z możliwością zachowania zabudowy zagrodowej, dopuszczalne ewentualnych zakładów
- MN2 — obszary rozwoju zabudowy mieszkaniowej jednorodzinnej i zabudowy rekreacyjnej z możliwością zalesień
- R/L2 — obszary rolne z możliwością zalesień oraz możliwością zabudowy mieszkaniowej i rekreacyjnej
- L — obszary lasów do zagospodarowania leśnego w oparciu o operaty urządzeniowe lasu
- sieć wodociągowa istniejąca
- linie energetyczne wysokiego napięcia 110kV, 220kV, 400kV
- gminny ośrodek administracyjno–usługowy – wiodące centra wsi (obszary przestrzeni publicznych)
- strefa ochrony konserwatorskiej zabytku archeologicznego
- szkoły

BILANS TERENU

Lp.	Symbol terenu	Powierzchnia terenu	Całkowita powierzchnia terenu
1	1U	0,63ha	4,80ha
2	2U	1,61ha	
3	3U	1,75ha	
4	4U	0,81ha	
5	1PU	3,07ha	5,36ha
6	2PU	2,29ha	
7	1WS	0,13ha	0,13ha
8	1KDD-5KDD	1,76ha	1,76ha
SUMA			**10,29ha**

skala liniowa

0m 50m 100m

Plan opracowano na kopii mapy zasadniczej. Poświadczenie zgodności mapy z oryginałem przyjętym do państwowego zasobu znajduje się na oryginale mapy.

PRACOWNIA URBANISTYCZNO-PROJEKTOWA
ZWIĄZKU MIĘDZYGMINNEGO 'MAZOWSZE ZACHODNIE'

ZESPÓŁ PROJEKTOWY:
główny projektant
mgr inż. arch. Ewa Grzesiak
upr.urb.nr WA 263

mgr inż. Jadwiga Jeznach

mgr inż. arch. kraj. Kinga Sobolewska - Puchala

inż. arch. kraj. Dagmara Łysoniewska

LUTY 2011

URZĄD GMINY TERESIN

ul. Zielona 20, 96-515 Teresin
tel: 46 861 38 15, 46 861 38 16, 46 861 38 17 email: urzad.gminy@teresin.pl , strona: www.teresin.pl

Teresin, dn. 2016 -01- 18

GP.6727.10.2016

WYPIS I WYRYS
Z MIEJSCOWEGO PLANU ZAGOSPODAROWANIA PRZESTRZENNEGO

Zgodnie z miejscowym planem zagospodarowania przestrzennego gminy Teresin obejmującym część obrębów Paprotnia i Teresin Gaj, zatwierdzonym Uchwałą Rady Gminy Teresin Nr XXV/168/08 z dnia 26 listopada 2008 r. ogłoszonym w Dz. Urz. Woj. Mazowieckiego z dnia 2 kwietnia 2009 r. Nr 44, poz. 1117, w związku z wystąpieniem **z urzędu,** informuje się, iż:

- działka oznaczona numerem **117/7** położona w obrębie **Paprotnia** przeznaczona jest pod **tereny zabudowy mieszkaniowej jednorodzinnej z dopuszczeniem usług (symbol 2MN,U)** oraz **tereny zabudowy usługowej (symbol 1U);**
- działka oznaczona numerem **161/2** położona w obrębie **Paprotnia** przeznaczona jest pod **tereny dróg publicznych – istniejące i planowane drogi kategorii gminnej klasy dojazdowej (symbol 5KDD);**
- działka oznaczona numerem **163/5** położona w obrębie **Paprotnia** przeznaczona jest pod **tereny dróg publicznych – istniejące i planowane drogi kategorii gminnej klasy dojazdowej (symbol 5KDD);**
- działka oznaczona numerem **163/7** położona w obrębie **Paprotnia** przeznaczona jest pod **tereny dróg publicznych – istniejące i planowane drogi kategorii gminnej klasy dojazdowej (symbol 5KDD);**
- działka oznaczona numerem **163/4** położona w obrębie **Paprotnia** przeznaczona jest pod **tereny zabudowy mieszkaniowej jednorodzinnej z dopuszczeniem usług (symbol 6MN,U);**
- działka oznaczona numerem **159/5** położona w obrębie **Paprotnia** przeznaczona jest pod **tereny zabudowy mieszkaniowej jednorodzinnej z dopuszczeniem usług (symbol 5MN,U);**
- działka oznaczona numerem **159/4** położona w obrębie **Paprotnia** przeznaczona jest pod **tereny zabudowy mieszkaniowej jednorodzinnej z dopuszczeniem usług (symbol 5MN,U);**
- działka oznaczona numerem **195/1** położona w obrębie **Paprotnia** przeznaczona jest pod **tereny zabudowy mieszkaniowej jednorodzinnej z dopuszczeniem usług (symbol 5MN,U), tereny dróg publicznych – planowana droga kategorii gminnej klasy lokalnej (symbol 1KDL), tereny dróg publicznych – istniejące i planowane drogi kategorii gminnej klasy**

URZĄD GMINY TERESIN

ul. Zielona 20, 96-515 Teresin
tel: 46 861 38 15, 46 861 38 16, 46 861 38 17 email: urzad.gminy@teresin.pl , strona: www.teresin.pl

dojazdowej (symbol 9KDD) oraz **tereny zabudowy mieszkaniowej jednorodzinnej (symbol 2MN, 4MN);**

- działka oznaczona numerem **150/4** położona w obrębie **Paprotnia** przeznaczona jest pod **tereny zabudowy mieszkaniowej jednorodzinnej z dopuszczeniem usług (symbol 4MN,U).**

Na podstawie ustawy o zmianie ustawy o opłacie skarbowej z dnia 16.11.2006 r. (*t.j.: Dz. U. z 2015 r., poz. 783 z późn. zm.*) nie pobiera się opłaty skarbowej.

Załączniki:

1. Część opisowa i graficzna Uchwały Nr XXV/168/08 z dnia 26 listopada 2008 r.

mgr Grażyna Chrapis-Przysuch

Otrzymują:

1. Referat Inwestycji, Urząd Gminy Teresin,
2. A/a.

SPRAWĘ PROWADZI: JOANNA KUCHAREK-MATOS
tel. (46) 864 25 51

1

2016 -01- 18 GP 6127.10.2016

UCHWAŁA NR XXV/168/08
RADY GMINY TERESIN
z dnia 26 listopada 2008r.

w sprawie miejscowego planu zagospodarowania przestrzennego Gminy Teresin obejmującego części obrębów Paprotnia i Teresin Gaj

Na podstawie art. 18 ust. 2 pkt. 5 i art. 40 ustawy z dnia 8 marca 1990 r. o samorządzie gminnym (Dz. U. z 2001r. Nr 142 poz. 1591 z późn. zm.) oraz art. 15 i art.20ust.1 ustawy z dnia 27 marca 2003 r. o planowaniu i zagospodarowaniu przestrzennym (Dz. U. Nr 80 z dnia 10 maja 2003 r. poz. 717 z późn. zm.), uchwały nr XI/69/04 Rady Gminy Teresin z dnia 8 października 2004r. w sprawie przystąpienia do sporządzenia miejscowego planu zagospodarowania przestrzennego obejmującego części obrębów Paprotnia i Teresin Gaj, gmina Teresin oraz po stwierdzeniu zgodności planu ze studium Rada Gminy Teresin uchwala co następuje:

§ 1. Uchwala się miejscowy plan zagospodarowania przestrzennego Gminy Teresin obejmujący części obrębów Paprotnia i Teresin Gaj zwany dalej planem, na obszarach i w brzmieniu określonym niniejszą uchwałą.

§ 2. Granice obszaru objętego planem są określone na rysunku planu stanowiącym załącznik graficzny do niniejszej uchwały.

§ 3. 1. Plan obejmuje:

1) tekst planu stanowiący niniejszą uchwałę;
2) rysunek planu w skali 1:2000 będący integralną częścią niniejszej uchwały stanowiący załącznik nr1;
3) rysunek planu zawiera:
   a) oznaczenia graficzne będące ustaleniami planu:
   - granice obszaru objętego planem,
   - linie rozgraniczające tereny o różnym przeznaczeniu lub różnych zasadach zagospodarowania,
   - nieprzekraczalne linie zabudowy,
   - wymiarowanie linii rozgraniczających i linii zabudowy,
   - przeznaczenie terenów – określone symbolem cyfrowym i literowym,
   b) pozostałe oznaczenia graficzne mające charakter informacyjny.
2. Załącznikiem nr 2 do niniejszej uchwały jest rozstrzygnięcie dotyczące sposobu rozpatrzenia uwag do projektu planu zgłoszonych w czasie wyłożenia planu do publicznego wglądu.
3. Załącznikiem nr 3 do niniejszej uchwały jest rozstrzygnięcie dotyczące zgodności ustaleń planu ze studium uwarunkowań i kierunków zagospodarowania przestrzennego Gminy Teresin.
4. Załącznikiem nr 4 do niniejszej uchwały jest rozstrzygnięcie dotyczące sposobu realizacji inwestycji z zakresu infrastruktury technicznej oraz zasadach finansowania, które należą do zadań własnych Gminy.

§ 4. 1.W niniejszym planie miejscowym określa się:

1) przeznaczenie terenów oraz linie rozgraniczające tereny o różnym przeznaczeniu lub różnych zasadach zagospodarowania;
2) zasady ochrony i kształtowania ładu przestrzennego;
3) zasady ochrony środowiska, przyrody i krajobrazu kulturowego;
4) zasady ochrony dziedzictwa kulturowego i zabytków oraz dóbr kultury współczesnej;
5) wymagania wynikające z potrzeb kształtowania przestrzeni publicznych;
6) parametry i wskaźniki kształtowania zabudowy oraz zagospodarowania terenu ,w tym linie zabudowy, gabaryty obiektów i wskaźniki intensywności zabudowy;
7) szczególne warunki zagospodarowania terenów oraz ograniczenia w ich użytkowaniu, w tym zakaz zabudowy:
8) zasady modernizacji , rozbudowy i budowy systemów komunikacji i infrastruktury technicznej w tym:
   a) określenie układu komunikacyjnego i sieci infrastruktury technicznej wraz z ich parametrami oraz klasyfikację ulic i innych szlaków komunikacyjnych,
   b) określenie warunków powiązań układu komunikacyjnego i sieci infrastruktury technicznej z układem zewnętrznym,
   c) wskaźniki w zakresie komunikacji i sieci infrastruktury technicznej , ilość miejsc postojowych w stosunku do powierzchni użytkowej obiektów usługowych,
9) sposób i termin tymczasowego zagospodarowania , urządzania i użytkowania terenów;
10) stawki procentowe , na podstawie których ustala się opłatę, o której mowa w art.36 ust.4 ustawy z dnia 27 marca 2003r. o planowaniu i zagospodarowaniu przestrzennym (Dz. U. z dnia 10 maja 2003r.).

2.W niniejszym planie miejscowym nie występują:

1) tereny lub obiekty podlegające ochronie ustalonej na podstawie odrębnych przepisów, w tym tereny górnicze, a także narażone na niebezpieczeństwo powodzi oraz zagrożone osuwaniem się mas ziemnych;
2) tereny, dla których obowiązują szczegółowe zasady i warunki scalania i podziału nieruchomości

§ 5. Przeznaczenie terenu.

1. Plan wyznacza tereny o różnym przeznaczeniu i zasadach zagospodarowania określone odpowiednimi symbolami cyfrowymi i literowymi wyróżniającymi je spośród innych terenów.

2. Niniejszy Plan wyznacza tereny o następującym przeznaczeniu;

MN - tereny zabudowy mieszkaniowej jednorodzinnej;
MN,U - tereny zabudowy mieszkaniowej jednorodzinnej z dopuszczeniem usług;
U - tereny zabudowy usługowej;
ZP - tereny zieleni urządzonej;
KDGp - tereny dróg publicznych- droga kategorii krajowej klasy głównej ruchu przyspieszonego ;
KDL - tereny dróg publicznych- droga kategorii gminnej klasy lokalnej;
KDD - tereny dróg publicznych - drogi kategorii gminnej klasy dojazdowej;
WS - teren wód powierzchniowych śródlądowych – rzeka Teresinka;
E - tereny infrastruktury technicznej- stacje transformatorowe.

§ 6. Zasady ochrony i kształtowania ładu przestrzennego.

1.Linie rozgraniczające wyznaczające tereny dróg publicznych o szerokości podanej w planie są wyznaczone następująco:

1) dla drogi oznaczonej symbolem 1KDL;
   - na fragmencie (dz. nr ewid. 23 w obrębie Teresin Gaj) linie rozgraniczające zostały wyznaczone symetrycznie względem osi istniejącej drogi ,jako poszerzenie drogi do szerokości 15.0 m ,
   - na pozostałym odcinku wg rysunku planu;
2) dla drogi 2KDD, 3KDD (ul. Topolowa), 5KDD, oraz część drogi 11KDD (część ul Spacerowej) oraz część drogi 12KDD,część drogi 15KDD, oraz 16 KDD i 17KDD wg stanu istniejącego wyznaczonego podziałem ewidencyjnym;
3) dla drogi 11 KDD na odcinku zachodniej granicy działek o nr ew. 3 i 4/1w obrębie Teresin Gaj linia rozgraniczająca drogi została wyznaczona jako poszerzenie w kierunku zachodnim o szerokość 2.0 m.
4) linie rozgraniczające tereny pozostałych dróg zostały wyznaczone w nawiązaniu do istniejących podziałów , przy przyjęciu zasady symetrycznego wydzielania drogi wzdłuż przebiegu granic stanowiących oś drogi ,linie te zostały przedstawione na rysunku planu;
5) linie rozgraniczające teren drogi 9KDD zostały wyznaczone w następujący sposób;
   -od ulicy Topolowej symetrycznie względem granicy miedzy działkami 145 i 146w obrębie Paprotnia,
   -do zachodniej granicy działki 158/5 w obrębie Paprotnia prostopadle do zachodniej granicy działki,
   -od zachodniej granicy działki 158/5 do granicy działki 217/5 w obrębie Paprotnia zgodnie z rysunkiem planu
6) dla terenów dróg; KDGp, fragmentu drogi 1KDL, 7KDD, 18KDD, 13KDD i fragmentu 15KDD , 19KDD.

2.Linie rozgraniczające tereny MN, MN,U, U , ZP, WS, E określa rysunek planu.

3. Linie zabudowy:
   1) zostały wyznaczone jako nieprzekraczalne i ustalone na:
      a) 10.0m i 25.0m m od linii rozgraniczającej drogę KDGp wg rysunku planu,
      b) od 10.0m do 21.0m od linii rozgraniczających drogę 1KDL, wg rysunku planu,
      c) 8.0m od linii rozgraniczającej drogę 13KDD na odcinku od drogi 11 KDD do granic opracowania w kierunku wschodnim, 10.0 m na pozostałym odcinku drogi 13KDD,
      c) 6.0m od linii rozgraniczających pozostałe drogi publiczne,
      d) 7.0 -10.0m od linii rozgraniczającej teren oznaczony symbolem WS,
      e) 5.0m – 6.0m od górnej skarpy rowów melioracyjnych szczegółowych i innych istniejących wg rysunku planu,
      f) 4.0m- 6.0m- od linii rozgraniczającej drogę 17KDD.

4. Dopuszcza się użytkowanie bez prawa odbudowy istniejących budynków i obiektów budowlanych , które są

zlokalizowane w sposób naruszający zasady ustalone niniejszym planem.

5. W obszarze planu wprowadza się zakaz lokalizowania ogrodzeń pełnych z betonowych elementów prefabrykowanych wypełniających przęsła.
6. Kierunek głównej kalenicy dachu budynku musi być prostopadły lub równoległy do granic bocznych działki budowlanej zakładając, że frontem działki jest granica przylegająca do drogi, z której odbywa się główny wjazd lub wejście na działkę.
7. Dla terenu 7MN,U dopuszcza się wysunięcie poza linię zabudowy 30% powierzchni ściany stanowiącej elewację frontową budynku. Wysunięcie budynku nie powinno być większe niż 1,20 m.
8. Ustala się kolorystykę dachów budynków jako obowiązującą – odcienie brązu, czerwieni i czerni.
9. Dopuszcza się sytuowanie budynków w granicach działek jeżeli szerokość działki wynosi 8m -15m
10. Zagospodarowanie terenu winno spełniać obowiązujące normy i przepisy odrębne.

§ 7. Zasady i warunki zagospodarowania wynikające z potrzeb ochrony środowiska, przyrody i krajobrazu kulturowego.

1. Ustala się, że prowadzenie działalności nie powinno powodować przekroczenia standardów jakości środowiska.
2. Ustala się, że prowadzenie działalności powodującej wprowadzenie gazów lub pyłów do powietrza, emisję hałasu oraz wytwarzanie pól elektromagnetycznych nie powinno powodować przekroczenia standardów jakości środowiska poza terenem, do którego prowadzący instalację ma tytuł prawny.
3. Na terenach MN i MN,U ustala się zakaz realizacji (poza inwestycjami celu publicznego) przedsięwzięć mogących znacząco oddziaływać na środowisko w rozumieniu art.51 ustawy z dnia 27 kwietnia 2001r.- Prawo ochrony środowiska (Dz.U.Nr 62, poz.627, z późn. zm.). Zakaz nie dotyczy terenu 1U, na których dopuszcza się realizację przedsięwzięć mogących znacząco oddziaływać na środowisko, dla których sporządzenie raportu o oddziaływaniu na środowisko może być wymagane.
4. Ustala się, że realizacja niezbędnych elementów infrastruktury technicznej lub urządzeń ochrony środowiska zapewniających ochronę gleby, wód powierzchniowych i podziemnych oraz powietrza powinna następować równocześnie lub wyprzedzająco w stosunku do realizacji inwestycji i urządzeń na terenach objętych planem.
5. Ustala się obowiązek zachowania wartościowego drzewostanu.
6. Ustala się ochronę wód powierzchniowych poprzez zakaz lokalizowania obiektów, których oddziaływanie lub emitowanie zanieczyszczeń może negatywnie wpływać na stan wód.
7. W obszarze zmeliorowanym zmiany w drenowaniu są dopuszczalne z zachowaniem przepisów Prawa wodnego i po zgłoszeniu zmian w Inspektoracie WZMiUW ; ustala się na terenie zmeliorowanym nakaz uzgodnienia zmian z Wojewódzkim Zarządem Melioracji i Urządzeń Wodnych w Warszawie Inspektorat w Sochaczewie);
   a) zmiany w rowach szczegółowych (R-TA-24, R-TA-25, R-TA-26) są dopuszczalne z zachowaniem przepisów odrębnych i po uzgodnieniu z WZMiUW w Sochaczewie,
   b) ustala się zakaz zanieczyszczania i degradacji istniejących rowów melioracyjnych,
   c) nieprzekraczalna linia zabudowy od górnej skarpy rowów melioracyjnych zgodnie z rysunkiem planu,
   d) ustala się , ze na terenach 9MN,U i 10MN,U ogrodzenia stale powinny być lokalizowane w odległości min 1,5m od krawędzi gruntu Skarbu Państwa pod wodą z rzeki Teresinki.
   e) wprowadzenie wód opadowych do rowów melioracyjnych lub rzeki Teresinki wymaga uzgodnienia z Wojewódzkim Zarządem Melioracji i Urządzeń Wodnych w Warszawie Inspektorat w Sochaczewie.
8. Na terenie 1U ustala się zakaz odprowadzania nie oczyszczonych wód opadowych lub roztopowych z powierzchni szczelnych bezpośrednio do gruntu lub do cieków powierzchniowych; wody opadowe lub roztopowe z w/w terenów przed zrzutem do odbiornika wymagają oczyszczenia w separatorach;
9. Wody opadowe i roztopowe z wyjątkiem wymienionych wyżej dopuszcza się odprowadzić na teren własny działki.

§ 8. Zasady ochrony dziedzictwa kulturowego i zabytków oraz dóbr kultury współczesnej.

1. Ustala się ochronę obiektu będącego w ewidencji konserwatorskiej znajdującego się na działce ew. nr 169/2 w obrębie Paprotnia i oznaczonego na rysunku planu.
2. Ochrona obiektu polega na:
   a) zachowaniu dotychczasowego przeznaczenia i sposobu użytkowania,
   b) prowadzeniu takich działań inwestycyjnych, które zachowuję charakter obiektu,
   c) stosowaniu przy pracach wykończeniowych materiałów użytych w pierwotnych rozwiązaniach.

§ 9. Zasady i warunki kształtowania zabudowy oraz zagospodarowania terenów .

1. Tereny zabudowy mieszkaniowej jednorodzinnej w interpretacji przepisów odrębnych z dopuszczeniem sytuowania garaży dla samochodów osobowych i budynków gospodarczych oznaczone na rysunku planu symbolami 1MN, 2MN, 3MN, 4MN,5MN.

1) Ustala się formy, parametry i wskaźniki kształtowania nowej zabudowy i istniejącej w przypadku rozbudowy, nadbudowy, przebudowy:
   a) dla budynków mieszkalnych jednorodzinnych -
   - maksymalna ilość kondygnacji – 2,
   - maksymalna wysokość mierzona od poziomu terenu przy wejściu głównym do budynku do najwyższego punktu kalenicy – 10 m,
   - maksymalna wysokość poziomu posadzki parteru - 0.80 m w stosunku do poziomu terenu, w przypadku podpiwniczenia 1.20 m,
   - dachy wielospadowe o nachyleniu połaci dachowych od 15° do 40°.
   b) dla budynków garażowych i gospodarczych -
   - maksymalna ilość kondygnacji – 1
   - maksymalna wysokość mierzona od poziomu terenu przy wejściu głównym do budynku do najwyższego punktu kalenicy - 6.0 m,
   - maksymalna wysokość poziomu posadzki parteru- 0.30 m w stosunku do poziomu terenu,
   - dachy wielospadowe o nachyleniu połaci dachowych od 15° do 40°.
   - maksymalna ilość stanowisk postojowych dla samochodów osobowych – 3;
2) ustala się ,że obiekty budowlane w sąsiedztwie linii energetycznych należy projektować, realizować oraz użytkować zachowując przepisy bezpieczeństwa, Polskie Normy i inne przepisy odrębne;
3) ustala się minimalną wielkość powierzchni biologicznie czynnej w stosunku procentowym do powierzchni działki budowlanej na 60%;
4) ustala się maksymalną wielkość powierzchni zabudowanej i utwardzonej w stosunku procentowym do powierzchni działki budowlanej na 40%;
5) dopuszcza się wydzielanie dróg wewnętrznych o min. szerokości 8.0m; nieprzekraczalne linie zabudowy od granic działek wyznaczonych pod drogi wewnętrzne lub dojazdy wynoszą 6m;
6) dopuszcza się zachowanie zabudowy zagrodowej w istniejących gospodarstwach rolnych z możliwością jej przebudowy i rozbudowy na zasadach takich jak dla budynków mieszkalnych jednorodzinnych , garażowych i gospodarczych;
7) dopuszcza się podział nieruchomości na działki budowlane pod warunkiem, że wielkość i kształt działek po podziale będzie dostosowany do potrzeb związanych z przeznaczeniem i sposobem użytkowania obiektów i terenów określonych niniejszym planem oraz przy zachowaniu poniższych warunków:
   a) minimalna powierzchnia nowo-wydzielonej działki budowlanej wynosi 1000m^2,
   b) plan adaptuje istniejące podziały przed dniem wejścia w życie niniejszego planu, wydzielające działki budowlane o powierzchni mniejszej niż podana wyżej jako wystarczające do zagospodarowania zgodnego z przeznaczeniem terenu,
   c) minimalna szerokość frontu nowo wydzielonej działki budowlanej wynosi min.20m,
   d) zapis dotyczący szerokości działki nie dotyczy działek, które stanowić będą dojazdy do działek budowlanych ,
   e) szerokość działki stanowiącej dojazd oraz odległość zabudowy od granicy działek zgodnie z przepisami odrębnymi,
   f) plan zaleca wydzielenie granic działek w nawiązaniu do istniejących kierunków przebiegu granic prostopadle do linii rozgraniczających drogi,
   g) podział nieruchomości jest dopuszczalny pod warunkiem zapewnienia dla projektowanych działek gruntu dostępu do drogi publicznej; za dostęp do drogi publicznej uważa się również wydzielenie drogi wewnętrznej jak i ustalenie służebności drogowej.

2. Tereny zabudowy mieszkaniowej jednorodzinnej w interpretacji przepisów odrębnych z dopuszczeniem sytuowania garaży dla samochodów osobowych , budynków gospodarczych oraz usług użyteczności publicznej i zamieszkania zbiorowego w interpretacji przepisów odrębnych oznaczone na rysunku planu symbolami 1MN,U; 2MN,U; 3MN,U; 4MN,U; 5MN,U; 6MN,U; 7MN,U; 8MN,U; 9MN,U; 10MN,U; 11MN,U; 12MN,U; 13MN,U. W terenie 1MN,U dopuszcza się możliwość realizacji stacji kontroli pojazdów.

1) ustala się formę, parametry i wskaźniki kształtowania nowej zabudowy i istniejącej w przypadku rozbudowy, nadbudowy, przebudowy:
   a) dla budynków mieszkalnych jednorodzinnych -
   - maksymalna ilość kondygnacji – 2,

- maksymalna wysokość mierzona od poziomu terenu przy wejściu głównym do budynku do najwyższego punktu kalenicy – 10 m,
- maksymalna wysokość poziomu posadzki parteru -0.80 m w stosunku do poziomu terenu, w przypadku podpiwniczenia 1.20 m
- dachy dwu- lub wielospadowe o nachyleniu połaci dachowych od 15° do 40°.

b) dla budynków garażowych i gospodarczych -
- maksymalna ilość kondygnacji – 1
- maksymalna wysokość mierzona od poziomu terenu przy wejściu głównym do budynku do najwyższego punktu kalenicy - 6.0 m,
- maksymalna wysokość poziomu posadzki parteru- 0.50 m w stosunku do poziomu terenu,
- dachy wielospadowe o nachyleniu połaci dachowych od 15° do 40°
- maksymalna ilość stanowisk postojowych dla samochodów - 3

c) dla budynków usługowych na terenach 1MN,U- 6MN,U, 8MN,U-13MN,U
- maksymalna ilość kondygnacji – 1,
- maksymalna wysokość mierzona od poziomu terenu przy wejściu głównym do budynku do najwyższego punktu kalenicy - 6.0 m,
- maksymalna wysokość poziomu posadzki parteru- 0.50 m w stosunku do poziomu terenu,
- dachy wielospadowe o nachyleniu połaci dachowych od 15° do 40°,
- maksymalna powierzchnia zabudowy 150m².

d) dla budynków usługowych lokalizowanych na terenie 7MN,U
- maksymalna ilość kondygnacji 2,
- maksymalna wysokość, mierzona od poziomu terenu przy głównym wejściu do budynku do najwyższego punktu kalenicy 10 m,
- maksymalna wysokość poziomu posadzki parteru w stosunku do poziomu terenu przy głównym wejściu do budynku- 0.30 m,
- dachy dwuspadowe o jednakowym nachyleniu połaci dachowych; o maksymalnym nachyleniu do 45°,
- kierunek głównej kalenicy dachu budynku musi być równoległy do nieprzekraczalnej linii zabudowy określonej na rysunku planu,

2) ustala się , że na działce może znajdować się tylko budynek usługowy lub tylko budynek mieszkalny jednorodzinny lub jednocześnie budynek usługowy i budynek mieszkalny jednorodzinny;
3) ustala się ,że budynki usługowe mogą być lokalizowane jako budynki wolnostojące lub mogą być połączone z budynkami mieszkalnymi jednorodzinnymi;
4) ustala się , że obiekty budowlane w sąsiedztwie linii energetycznych należy projektować, realizować oraz użytkować zachowując przepisy bezpieczeństwa, Polskie Normy i inne przepisy odrębne;
5) ustala się minimalną wielkość powierzchni biologicznie czynnej w stosunku procentowym do powierzchni działki budowlanej na 60%;
6) ustala się maksymalną wielkość powierzchni zabudowanej i utwardzonej w stosunku procentowym do powierzchni działki budowlanej na 40%;
7) dopuszcza się wydzielanie dróg wewnętrznych o min. szerokości 8m; nieprzekraczalne linie zabudowy od granic działek wyznaczonych pod drogi wewnętrzne wynoszą 6m;
8) ustala się na terenie 13MN,U dla drogi nie oznaczonej na rysunku planu, o numerach ewidencyjnych 123/9 i 123/4, linie zabudowy 4m;
9) dopuszcza się podział nieruchomości na działki budowlane pod warunkiem, że wielkość i kształt działek po podziale będzie dostosowany do potrzeb związanych z przeznaczeniem i sposobem użytkowania obiektów i terenów określonych niniejszym planem oraz przy zachowaniu poniższych warunków:
   a) minimalna powierzchnia nowo-wydzielonej działki budowlanej wynosi 1000m²,
   b) plan adaptuje istniejące podziały przed dniem wejścia w życie niniejszego planu wydzielające działki budowlane o powierzchni mniejszej niż podana wyżej jako wystarczające do zagospodarowania zgodnego z przeznaczeniem terenu,
   c) minimalna szerokość frontu nowo wydzielonej działki budowlanej wynosi min.20m,
   d) zapis dotyczące szerokości działek nie dotyczy wydzielania działek, które stanowić będą dojazdy działek budowlanych ,
   e) szerokość działki stanowiącej dojazd oraz odległość zabudowy od granicy działek zgodnie z przepisami odrębnymi,
   f) plan zaleca wydzielenie granic działek w nawiązaniu do istniejących kierunków przebiegu granic prostopadle do linii rozgraniczających drogi; proponowane podziały terenu na działki pokazuje rysunek planu,
   g) podział nieruchomości jest dopuszczalny pod warunkiem zapewnienia dla projektowanych działek gruntu dostępu do drogi publicznej; za dostęp o drogi publicznej uważa się również wydzielenie drogi wewnętrznej jak i ustalenie służebności drogowej.

10) dopuszcza się zachowanie zabudowy zagrodowej w istniejących gospodarstwach rolnych z możliwością jej przebudowy i rozbudowy na zasadach takich jak dla budynków mieszkalnych jednorodzinnych, garaży i budynków gospodarczych na terenach MN,U.

3. Teren zabudowy usługowej , przeznaczony pod realizację budynków usługowych, usług rzemieślniczych itp, oznaczonych na rysunku planu symbolem 1U.

1) ustala się formę, parametry i wskaźniki kształtowania zabudowy dla budynków usługowych:
   - maksymalna ilość kondygnacji – 3
   - maksymalna wysokość mierzona od poziomu terenu przy wejściu głównym do budynku do najwyższego punktu kalenicy - 12.0 m,
   - maksymalna wysokość poziomu posadzki parteru 0.30 m w stosunku do poziomu terenu,
   - dachy płaskie lub wielospadowe o nachyleniu połaci dachowych do 40°.

2) dopuszcza się zachowanie istniejącej zabudowy mieszkaniowej i gospodarczej;
3) ustala się minimalną wielkość powierzchni biologicznie czynnej w stosunku procentowym do powierzchni działki budowlanej na 35%;
4) ustala się maksymalną wielkość powierzchni zabudowanej i utwardzonej w stosunku procentowym do powierzchni działki budowlanej na 65%;
5) dopuszcza się wydzielanie dróg wewnętrznych, które nie zostały określone na rysunku planu, o min. szerokości 10m; nieprzekraczalne linie zabudowy od granic działek wyznaczonych pod drogi wewnętrzne wynoszą 6m,
6) dopuszcza się podział nieruchomości na działki budowlane pod warunkiem, że wielkość i kształt działek po podziale będzie dostosowany do potrzeb związanych z przeznaczeniem i sposobem użytkowania obiektów i terenów określonych niniejszym planem:
   a) minimalna powierzchnia nowo-wydzielonej działki budowlanej wynosi 2000m^2,
   b) minimalna szerokość frontu nowo wydzielonej działki budowlanej wynosi min.25m,
   c) plan zaleca wydzielenie granic działek w nawiązaniu do istniejących kierunków przebiegu granic prostopadle do linii rozgraniczających drogi; proponowane podziały terenu na działki pokazuje rysunek planu,
   d) podział nieruchomości jest dopuszczalny pod warunkiem zapewnienia dla projektowanych działek gruntu dostępu do drogi publicznej; za dostęp o drogi publicznej uważa się również wydzielenie drogi wewnętrznej.

4. Teren zieleni urządzonej oznaczony na rysunku planu symbolem 1ZP;

1) ustala się:
   - zakaz zabudowy,
   - dopuszcza się sytuowanie form małej architektury,
   - dopuszcza się wydzielenie alejek parkowych.
2) ustala się minimalną wielkość powierzchni biologicznie czynnej w stosunku procentowym do powierzchni terenu na 85%;
3) ustala się maksymalną wielkość powierzchni zabudowanej i utwardzonej w stosunku procentowym do powierzchni terenu na 15%;

5. Teren drogi publicznej kategorii krajowej klasy głównej ruchu przyspieszonego (droga krajowa nr2) oznaczony na rysunku planu symbolem KDGp;

1) szerokości terenu KDGp obejmuje część drogi od istniejącej granicy ewidencyjnej do granicy opracowania objętej niniejszym planem i określonej na rysunku planu;
2) tereny komunikacji obejmują realizację wszystkich elementów drogi i urządzeń z nią związanych;
3) dopuszcza się realizację sieci infrastruktury technicznej pod warunkiem zachowania przepisów odrębnych oraz po uzyskaniu zgody zarządcy drogi;

6. Teren drogi publicznej kategorii gminnej klasy lokalnej oznaczony na rysunku planu symbolem 1KDL;

1) teren przeznaczony pod drogę publiczną o szerokości w liniach rozgraniczających 15m,
2) linie rozgraniczające terenu 1KDL określa rysunek planu,
3) tereny komunikacji obejmują realizację wszystkich elementów drogi i urządzeń z nią związanych,
4) ustala się realizację sieci infrastruktury technicznej pod warunkiem zachowania przepisów odrębnych,
5) dopuszcza się w uzgodnieniu z zarządcą drogi:

a) urządzenie ścieżki rowerowej,
b) nasadzenia zieleni,
c) budowę elementów małej architektury.

7. Tereny dróg publicznych kategorii gminnej klasy dojazdowej oznaczone na rysunku planu symbolami 1KDD, 2KDD,3KDD,4KDD,5KDD,6KDD,7KDD,8KDD,9KDD,10KDD,11KDD,12KDD,13KDD,14KDD, 15KDD,16KDD,17KDD,18KDD, 19KDD,20KDD;

1) tereny przeznaczone pod drogi gminne o szerokości w liniach rozgraniczających:
   a) 8.0m – drogi 14KDD i 20KDD będące drogami serwisowymi wzdłuż drogi krajowej nr 2 oznaczonej symbolem KDGp, wyznaczone na odcinku od zachodniej granicy obszaru objętego planem do drogi dojazdowej 3KDD (ul. Topolowa),
   b) wg stanu istniejącego – istniejące drogi dojazdowe 2KDD, 3KDD(ul. Topolowa), 5KDD (ul. Brzozowa),11KDD,12KDD,15KDD (ul. Zachodnia) ,16 KDD (ul.Topolowa),
   c) 12.0m – droga dojazdowa 9KDD,
   d) 10.0m – pozostałe drogi dojazdowe w obszarze planu,
   e) dla fragmentu dróg 7KDD, 18KDD, 13KDD , 19KDD i fragmentu 15KDD szerokość w liniach rozgraniczających jest szerokością tej części drogi , która leży w obszarze planu.
2) tereny komunikacji obejmują realizację wszystkich elementów drogi i urządzeń z nią związanych.
3) teren pod realizację sieci infrastruktury technicznej pod warunkiem zachowania przepisów odrębnych.
4) dopuszcza się w uzgodnieniu z zarządcą drogi:
   a) urządzenie ścieżki rowerowej,
   b) nasadzenia zieleni,
   c) budowę elementów małej architektury.

8. Teren wód powierzchniowych śródlądowych Skarbu Państwa – rzeka Teresinka oznaczony na rysunku planu symbolem 1WS.

1) zakaz zabudowy nie związanej z urządzeniami technicznymi dla obsługi terenu,
2) zasady zagospodarowania i ochrony wód powierzchniowych wg przepisów odrębnych.

9. Teren infrastruktury technicznej stacji transformatorowych oznaczone na rysunku planu symbolami 1E, 2E, 3E, 4E.

1) zakaz zabudowy nie związanej z urządzeniami technicznymi dla obsługi terenu,
2) ustala się minimalne wymiary działki przeznaczonej pod lokalizację stacji transformatorowej na 3mx2m.

§ 10. Szczególne warunki zagospodarowania terenów oraz ograniczenia w ich użytkowaniu w tym zakaz zabudowy.

1) zakaz zabudowy dla budynków ustalono na terenach ZP, WS;
2) dla pozostałych terenów nie ustalono szczególnych warunków zagospodarowania.

§ 11. Zasady modernizacji , rozbudowy i budowy systemów komunikacji.

1. Określenie układu komunikacyjnego wraz z parametrami oraz klasyfikacją dróg;

1) ustala się ,że obszar objęty planem jest obsługiwany przez układ istniejących i planowanych dróg publicznych dojazdowych , lokalnych i istniejącą drogę główną;
2) wyznacza się następujące drogi publiczne :
   a) drogę krajową klasy głównej przyspieszonej KDGp,
   b) drogę gminną klasy lokalnej 1KDL,
   c) drogi gminne klasy dojazdowej 1KDD- 20KDD;

3) ustala się ,że przy skrzyżowaniach dróg dojazdowych należy stosować narożne ścięcia linii rozgraniczających 5.0 m x 5.0 m.

2. Określenie warunków powiązań układu komunikacyjnego z układem zewnętrznym:

1) ustala się, że układ komunikacyjny obszaru planu powiązany jest:
   a) od północy bezpośrednio z drogą krajową nr 2 klasy głównej ruchu przyspieszonego Warszawa – Poznań,

b) od wschodu poprzez istniejące drogi znajdujące się poza obszarem objętym niniejszym planem z drogą powiatową nr 1614 klasy głównej -ul. O.M. Kolbego,
c) od południa z istniejącą drogą gminną nr 043 ul. Spacerową;

2) ustala się, że bezpośrednie połączenie z drogą krajową KDGp mają drogi 3KDD, 5KDD,15KDD jako drogi istniejące;
3) ustala się, że nowoprojektowanymi drogami są 1KDD,2KDD, fragment 3KDD, 4KDD, 6KDD, 7KDD, 8KDD, 9KDD, 10KDD, fragment 12KDD,14KDD, fragment 17KDD, 18KDD, 20KDD, fragment drogi 1KDL.

3. Wskaźniki w zakresie komunikacji, ilość miejsc postojowych w stosunku do powierzchni użytkowej obiektów usługowych;

1) ustala się na terenach oznaczonych symbolami MN,U obowiązek zapewnienia minimum 1-go miejsca postojowego dla samochodu osobowego na własnej działce a w przypadku zaistnienia usług na każde 50 m² pow użytkowej budynku usługowego, nie mniej niż 3 miejsca postojowe dla samochodów osobowych;
2) ustala się na terenie U obowiązek zapewnienia minimum trzech miejsc postojowych dla samochodów osobowych oraz trzech miejsc postojowych dla samochodów ciężarowych.

§12. Zasady modernizacji, rozbudowy i budowy systemów infrastruktury technicznej:

1. Określenie układu sieci infrastruktury technicznej wraz z ich parametrami oraz określenie warunków powiązań sieci infrastruktury technicznej z układem zewnętrznym.

1) zasady zaopatrzenia w wodę;
a) ustala się zaopatrzenie w wodę dla obszaru planu z istniejących i projektowanych sieci wodociągowych,
b) ustala się rozbudowę sieci wodociągowej wzdłuż projektowanych dróg publicznych,
c) dopuszcza się do czasu wybudowania sieci wodociągowej pobór wody z indywidualnych źródeł.

2) zasady odprowadzenia ścieków sanitarnych i wód opadowych;
a) ustala się zakaz odprowadzania nie oczyszczonych ścieków sanitarnych i technologicznych (teren 1U) wprost do gruntu, wodnych cieków powierzchniowych oraz rowów przydrożnych,
b) ustala się odprowadzanie ścieków sanitarnych do planowanej sieci kanalizacyjnej sanitarnej, a do czasu jej realizacji do szczelnych zbiorników bezodpływowych, z wywozem na oczyszczalnię na podstawie umów.
c) ustala się ,ze ewentualne ścieki technologiczne (na terenie U) przed zrzutem do odbiornika wymagają oczyszczenia wstępnego z zanieczyszczeń przemysłowych w urządzeniach oczyszczających znajdujących się w granicach działek, do których Inwestor posiada tytuł prawny, niezależnie od dalszego sposobu oczyszczania.
d) ustala się ,że na terenie 1U ustala się zakaz odprowadzania nie oczyszczonych wód opadowych lub roztopowych z powierzchni szczelnych bezpośrednio do gruntu lub do cieków powierzchniowych; wody opadowe lub roztopowe z w/w terenów przed zrzutem do odbiornika (np. rowów melioracyjnych) wymagają oczyszczenia w separatorach,
e) ustala się ,że wody opadowe i roztopowe z wyjątkiem wymienionych wyżej należy odprowadzić na teren własny działki, nie naruszając interesu osób trzecich, nie zmieniając stanu wód na gruncie ani kierunku odpływu wody,
f) dopuszcza się lokalizowanie przydomowych systemów oczyszczania na działkach o powierzchni min 2000 m²; przed zlokalizowaniem należy wykonać badania hydrologiczne stwierdzające możliwość zastosowania tych systemów.

3) zasady zaopatrzenia w energię ;
a) ustala się zaopatrzenie w energię elektryczną z istniejących i projektowanych sieci elektroenergetycznej (SN, NN); wyznacza się tereny przeznaczone pod budowę stacji transformatorowych (E) zgodnie z rysunkiem planu;
b) ustala się budowę sieci NN wzdłuż dróg;
c) ustala się ,że działania inwestycyjne w sąsiedztwie linii energetycznych (linii 15 kV w pasie 15m) wymagają na etapie projektowania, realizacji oraz użytkowania uwzględniania przepisów bezpieczeństwa, Polskich Norm oraz innych przepisów odrębnych.

4) zasady zaopatrzenia w usługi telekomunikacyjne;
ustala się obsługę w zakresie telekomunikacji w oparciu o istniejącą i projektowaną sieć telekomunikacyjną w uzgodnieniu i na warunkach Zakładu Telekomunikacji.

5) zasady zaopatrzenia w gaz;
a) dopuszcza się przebieg gazociągu wysokiego ciśnienia DN 200 relacji Błonie - Sochaczew;
b) ustala się , ze szerokość strefy kontrolowanej dla w/w gazociągu wynosi 6.0m;

c) ustala się ,że w strefach kontrolowanych nie należy wznosić budynków, urządzać stałych składów i magazynów, sadzić drzew oraz nie powinna być podejmowana żadna działalność mogąca zagrozić trwałości gazociągu podczas jego eksploatacji;
d) dopuszcza się za zgodą operatora sieci gazowej , urządzanie parkingów nad gazociągiem; odległości sieci infrastruktury technicznej od gazociągu regulują przepisy odrębne;
e) ustala się docelowo zaopatrzenie w gaz w oparciu o projektowaną sieć gazu przewodowego;
f) ustala się, że obszar planu winien być objęty zaopatrzeniem w gaz w oparciu o budowę sieci średniego ciśnienia z zachowaniem obowiązujących norm w zakresie prowadzenia i lokalizowania sieci i urządzeń;
g) ustala się ,że szafki gazowe należy umieszczać w ogrodzeniach i zapewniać do nich dostępność od strony drogi.

6) zasady zaopatrzenia w ciepło;
ustala się zaopatrzenie ciepło z indywidualnych źródeł ciepła z preferencją dla nieszkodliwych, ekologicznych czynników grzewczych (gaz, olej opałowy niskosiarkowy, energia elektryczna, energia słoneczna, odnawialne formy energii), których eksploatacja powodująca wprowadzenie gazów lob pyłów do powietrza nie spowoduje przekroczenia standardów jakości powietrza poza terenem, do którego właściciel instalacji posiada tytuł prawny

7) zasady usuwania odpadów;
a) ustala się zasadę zorganizowanego systemu usuwania odpadów stałych i wywóz na gminne wysypisko na podstawie umów i zgodnie z przepisami odrębnymi;
b) zaleca się realizację systemu selektywnej zbiórki odpadów w miejscu ich powstawania z zapewnieniem pojemników na surowce wtórne.

8) zasady ogólne;
a) ustala się lokalizowanie sieci infrastruktury technicznej w pasie drogowym dróg w oparciu o przepisy odrębne,
b) plan dopuszcza lokalizowanie obiektów i urządzeń infrastruktury technicznej oraz sieci poza liniami rozgraniczającymi drogi,
c) dla planowanej zabudowy należy zachować odległości od wszelkich istniejących sieci i urządzeń podziemnych i naziemnych wynikające z przepisów odrębnych.

§ 13. Sposób i termin tymczasowego zagospodarowania, urządzania i użytkowania terenów.

Ustala się dla terenów, których przeznaczenie zostało zmienione planem że, mogą być użytkowane w sposób dotychczasowy do czasu ich zagospodarowania zgodnie z ustaleniami niniejszego planu.

§ 14. Określa się stawkę procentową stanowiącą podstawę do określenia opłaty z tytułu wzrostu wartości nieruchomości wskutek uchwalenia miejscowego planu zagospodarowania przestrzennego;

1) dla terenów o symbolach MN, MN,U w wysokości 20%,
2) dla terenów o symbolach U wysokości 20 %,
3) dla pozostałych obszarów w wysokości 0%.

§ 15. W granicach niniejszego planu traci moc:
- miejscowy plan zagospodarowania przestrzennego terenu wsi Paprotnia (Uchwała Nr X/53/96 Rady Gminy w Teresinie z dnia 30.12.1996r. w sprawie miejscowego planu zagospodarowania przestrzennego części terenu wsi Paprotnia; Dz. U. Woj. Skierniewickiego Nr 10, poz. 48 z dn. 21.05.1997r.) – w zakresie obszaru objętego granicami niniejszego planu;
- zmiana miejscowego planu ogólnego zagospodarowania przestrzennego Gminy Teresin (Uchwała Nr IX/33/97 Rady Gminy w Teresinie z dnia 12.12.1997r. w sprawie zmiany miejscowego planu ogólnego zagospodarowania przestrzennego gminy Teresin; Dz. U. Woj. Skierniewickiego Nr 3, poz. 25 z dn. 02.03.1998r.) – w zakresie dz. nr ewid. 163/7 i 163/8 w obrębie Paprotnia;
- zmiana miejscowego ogólnego planu zagospodarowania Gminy Teresin (Uchwała Nr XI/33/01 Rady Gminy w Teresinie z dnia 21.09.2001r. w sprawie zmiany ustaleń miejscowego planu ogólnego zagospodarowania przestrzennego gminy Teresin; Dz. U. Woj. Maz. Nr 247, poz. 4897 z dn. 19.11.2001r.) – w zakresie dz. nr ewid. 1/1, 1/2, 1/3, 1/4, 1/5, 1/6, 1/7 oraz 1/8 w obrębie Teresin Gaj (powstałe w wyniku podziału dz. nr ewid. 1 w obrębie Teresin Gaj);
- zmiana miejscowego planu ogólnego zagospodarowania przestrzennego Gminy Teresin (Uchwała Nr VIII/57/03 Rady Gminy w Teresinie z dnia 05.09.2003r. w sprawie zmiany miejscowego planu ogólnego zagospodarowania

przestrzennego gminy Teresin' Dz. U. Woj. Maz. Nr 89, poz. 2194 z dn. 18.04.2004r) – w zakresie dz. nr ewid 196/11, 196/16, 196/19, 196/13 196/14, 196/15, 196/18, 196/20 w obrębie Teresin Gaj

§ 16. Wykonanie niniejszej Uchwały powierza się Wójtowi Gminy Teresin.

§ 17. Uchwała wchodzi w życie po upływie 30 dni od dnia ogłoszenia w Dzienniku Urzędowym Województwa Mazowieckiego.

Przewodniczący Rady Gminy

Bogdan Lisard

18-01-2016

GP.6727.10.2016

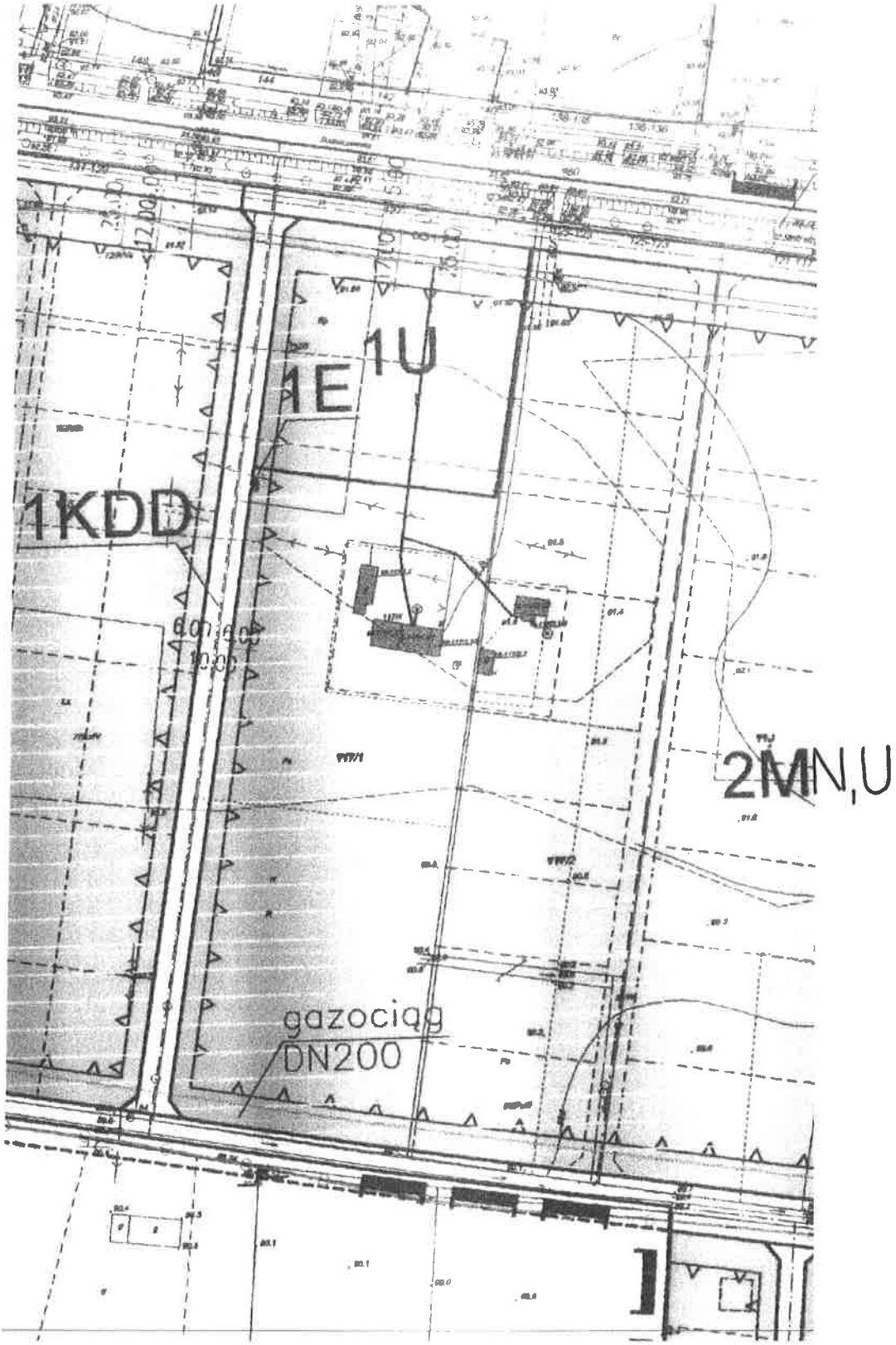

1:2000

18-01-2016

GP.6727.10.2016

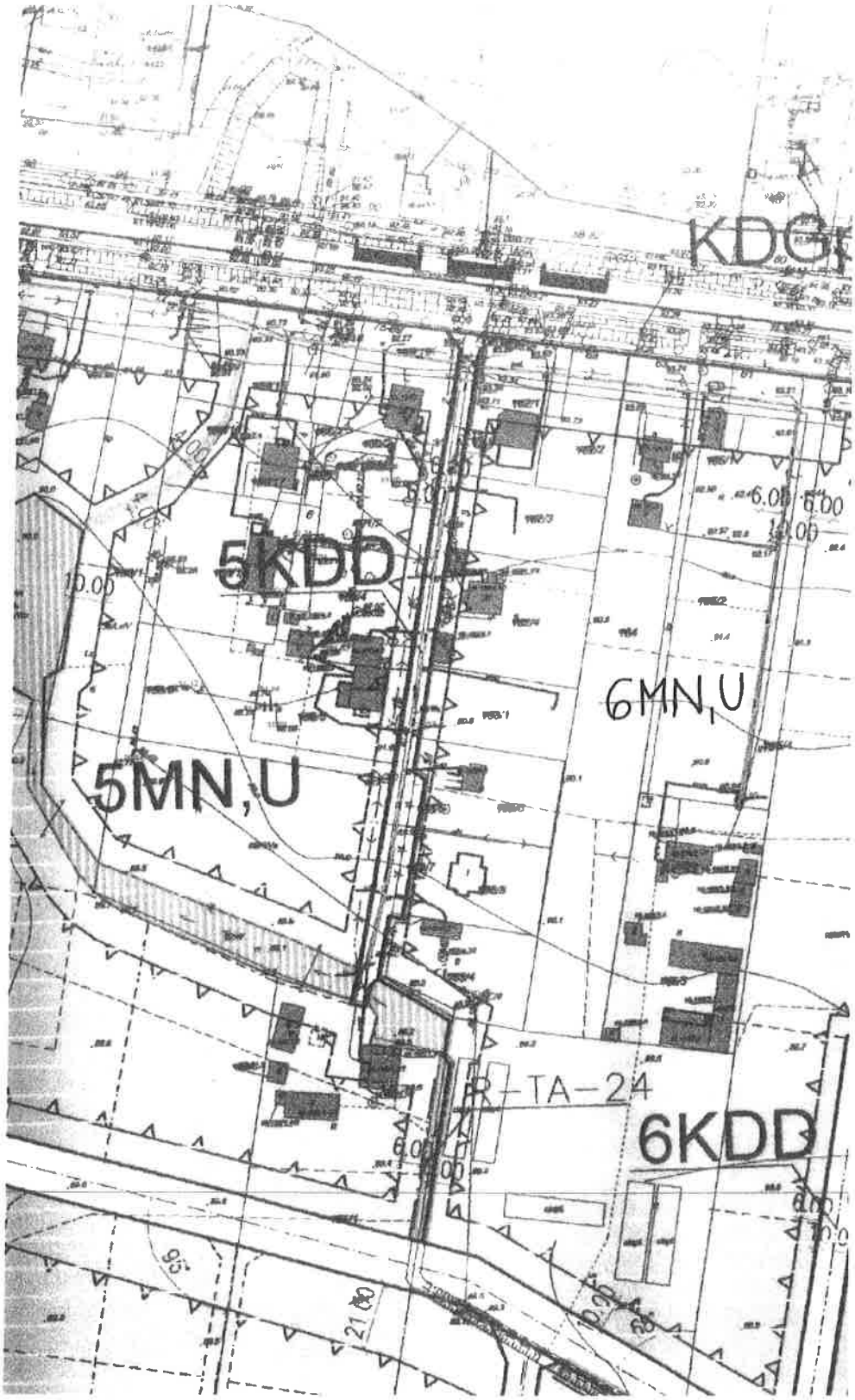

1:2000

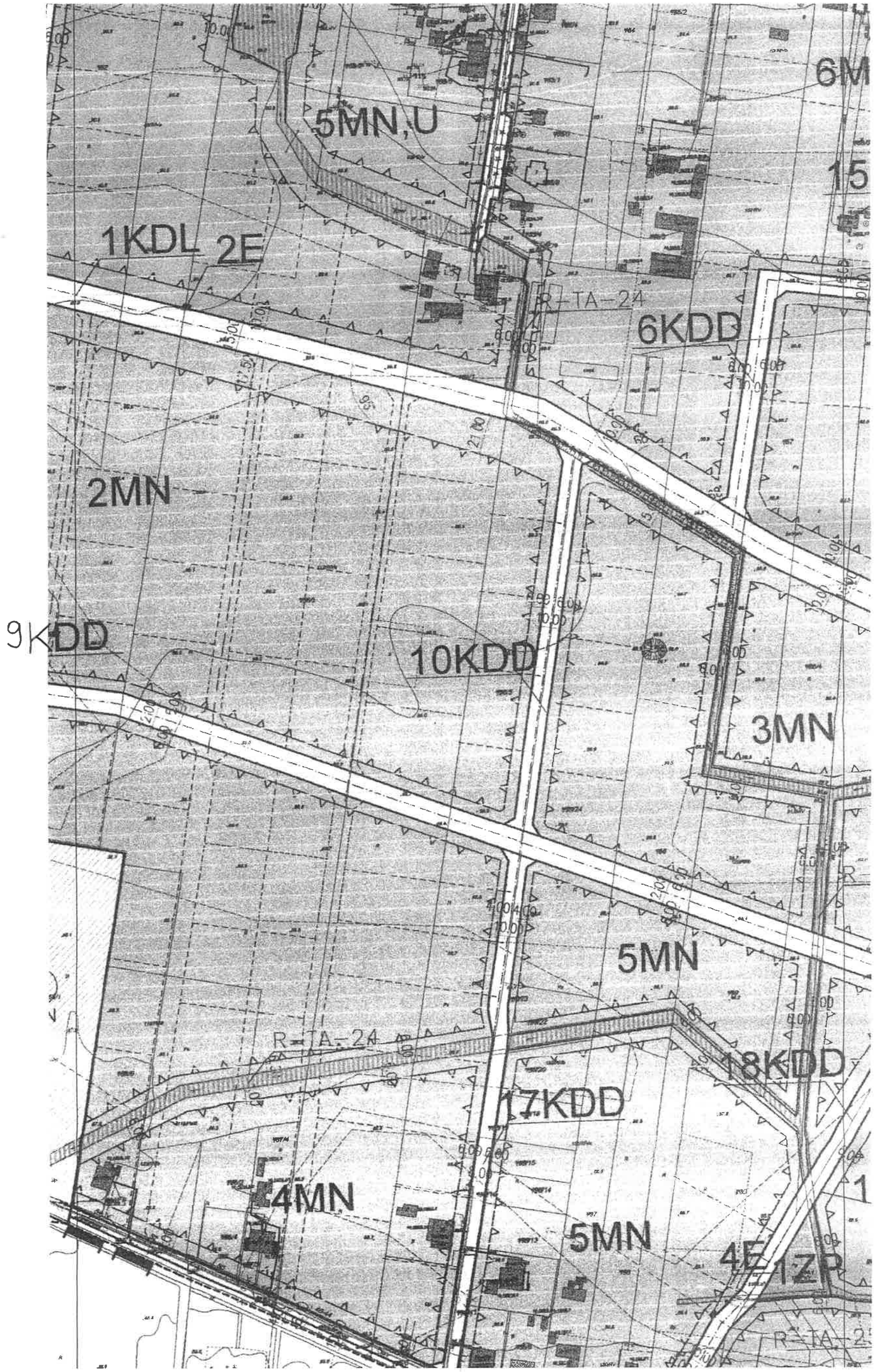
5MN,U
6M
15
1KDL 2E
R-TA-24
6KDD
2MN
9KDD
10KDD
3MN
5MN
R-TA-24
18KDD
17KDD
4MN
5MN
4E 1ZP
R-TA-2

1:2000

18-01-2016

GP.6727.10.2016



1:2000

MIEJSCOWY PLAN ZAGOSPODAROWANIA PRZESTRZENNEGO GM. TERESIN
obejmujący część obrębów PAPROTNIA I TERESIN GAJ

ZAŁĄCZNIK NR1 skala 1:2000
Uchwała nr XXV/168/08
Rady Gminy Teresin
z dnia 26 listopada 2008r.

OZNACZENIA- USTALENIA PLANU

- granice obszaru objętego planem
- linie rozgraniczające tereny o różnym przeznaczeniu
- nieprzekraczalne linie zabudowy
- wymiarowanie linii rozgraniczających linii zabudowy

PRZEZNACZENIE TERENU

- MN — tereny zabudowy mieszkaniowej jednorodzinnej
- MN,U — tereny zabudowy mieszkaniowej jednorodzinnej z dopuszczeniem usług
- U — tereny zabudowy usługowej
- ZP — tereny zieleni urządzonej
- KDGp — tereny dróg publicznych – droga kategorii krajowej klasy głównej ruchu przyśpieszonego
- KDL — tereny dróg publicznych – planowana droga kategorii gminnej klasy lokalnej
- KDD — tereny dróg publicznych – istniejące i planowane drogi kategorii gminnej klasy dojazdowej
- WS — tereny wód powierzchniowych śródlądowych – rzeka Teresinka
- E — tereny infrastruktury technicznej – teren stacji transformatorowych

OZNACZENIA INFORMACYJNE

- obiekt wpisany do ewidencji zabytków
- istniejąca zabudowa
- przebieg istniejących linii energetyczna SN
- osie dróg publicznych
- proponowane nieprzekraczalne linie zabudowy
- R-1A-24 — oznaczenie literowe i graficzne rowów szczegółowych
- sieć wodociągowa istniejąca
- tereny zmeliorowane
- (A) — teren wyłączony z opracowania miejscowego planu zagospodarowania przestrzennego dla którego obowiązuje Uchwała nr VI/33/01 Rady Gminy Teresin z dnia 21.09.2001r. (Dz.U.Woj.Maz.Nr247, poz.4897 z dn.19.11.2001r.)

- MN,U — oznaczenia literowe przeznaczenia terenów przyległych do obszaru planu
- linie rozgraniczające drogi publiczne poza obszarem planu
- GAS — orientacyjny przebieg gazociągu wysokiego ciśnienia DN200 ze strefą kontrolowaną
- proponowane linie podziałów wewnętrznych
- granice obrębów geodezyjnych

skala liniowa (1:2000)

0 10 50 100m

ZAŁĄCZNIK NR 5

DECYZJA O ŚRODOWISKOWYCH UWARUNKOWANIACH ZGODY NA REALIZACJĘ PRZEDSIĘWZIĘCIA

WÓJT GMINY
TERESIN

Teresin, dnia 11 stycznia 2016 r.

MIŚ.6220.7.2015

DECYZJA nr 1/2016
o środowiskowych uwarunkowaniach realizacji przedsięwzięcia

Na podstawie art. 75 ust. 1 pkt 4 oraz art. 84 ustawy z dnia 3 października 2008r. o udostępnianiu informacji o środowisku i jego ochronie, udziale społeczeństwa w ochronie środowiska oraz o ocenach oddziaływania na środowisko (tekst jednolity Dz. U. z 2013 roku po. 1235) oraz z art. 104 ustawy z dnia 14 czerwca 1960r. Kodeks Postępowania Administracyjnego (Dz. U. z 2013 roku poz. 267 z późn. zm.) oraz § 3 ust. 1 pkt. 79 rozporządzenia Rady Ministrów z dnia 9 listopada 2010 roku w sprawie przedsięwzięć mogących znacząco oddziaływać na środowisko (Dz. U. Nr 2013 poz. 1397 z późn. zm.), w związku z wnioskiem Gminy Teresin reprezentowanej przez Pana Marka Jaworskiego – Zastępcę Wójta Gminy Teresin w sprawie wydania decyzji o środowiskowych uwarunkowaniach przedsięwzięcia polegającego na budowie kanalizacji sanitarnej po zasięgnięciu opinii Regionalnego Dyrektora Ochrony Środowiska i Państwowego Powiatowego Inspektora Sanitarnego

orzeka

brak potrzeby przeprowadzenia oceny oddziaływania na środowisko dla przedsięwzięcia polegającego na kanalizacji sanitarnej w obrębach geodezyjnych Maszna, Topołowa, Granice, Paprotnia i Teresin Gaj, Gm. Teresin

UZASADNIENIE

W dniu 18.08. 2015 roku wpłynął wniosek wpłynął wniosek gminy Teresin reprezentowanej przez Pana Marka Jaworskiego – Zastępcę Wójta Gminy Teresin w sprawie wydania decyzji o środowiskowych uwarunkowaniach realizacji przedsięwzięcia polegającego na budowie kanalizacji sanitarnej na dz. nr ewid. :

- Obręb Paprotnia: 4, 5, 6, 7, 9/12, 10/7,11/2,11/3, 11/4,11/5, 12, 13/2, 13/3, 13/4, 13/5, 13/6, 14, 15/1, 15/2, 16/1, 16/2, 17/2, 17/5, 17/6, 18/2, 18/3, 19/2, 19/3, 20, 21/1, 21/2, 22/6, 23/6, 23/7, 24/1, 24/9, 25/2, 26, 27/1, 27/2, 28/1, 28/2, 29/1, 29/2,31/1, 31/2, 32/2, 32/4,32/10, 32/11, 32/12, 32/13, 33, 34/1, 34/4, 35/2, 35/3, 35/6, 36, 39, 40/2, 40/3, 40/4, 40/5, 40/6, 40/7, 40/8, 40/9, 40/10, 40/11, 40/12, 40/13, 41/5, 41/6, 42, 43/6, 43/7, 43/8, 44/3, 44/4, 44/8, 44/9, 44/15, 45/1, 45/2, 46/2, 46/6, 46/7, 47, 48/4, 48/5, 48/6, 48/7, 48/8, 48/9, 48/10, 49/1, 49/2, 49/3, 50, 51, 52/1, 52/2, 52/3, 52/4, 52/5, 52/6, 52/7, 52/8, 52/9, 52/10, 52/11, 52/12, 52/13, 52/14, 52/15, 52/16, 52/17, 52/18, 52/19, 52/20, 52/21, 52/22, 52/23, 52/24, 52/25, 52/26, 52/27, 52/28, 52/29, 52/30, 53/1, 53/2, 53/3, 53/4, 53/5, 53/6, 54/1, 54/5, 54/6, 54/7, 54/8, 54/9, 54/10, 54/11, 54/12, 54/13, 54/14, 54/15, 54/16, 54/17, 54/18, 54/19, 54/20, 54/21, 54/22, 54/23, 54/24, 54/25, 54/26, 54/27, 55/1, 55/2, 55/3, 56/2, 56/3, 56/4, 56/5, 56/6, 56/7, 56/8, 56/9, 56/10, 56/11, 56/12, 56/13, 56/14, 56/15, 56/16, 56/17, 56/18, 56/19, 56/20, 56/21, 56/22, 56/23, 56/24, 56/25, 57, 58/1, 58/2, 59/1, 59/2, 59/3, 59/4, 59/5, 59/6, 60, 61/1, 61/2, 61/3, 61/4, 61/5, 62, 63, 64, 65, 66, 67, 68/1, 68/2, 69/1, 69/2, 70, 71, 72/2, 72/3,72/5, 72/6, 72/7, 72/8, 72/9, 72/10, 72/11, 72/12, 72/13, 72/14, 72/15, 72/16, 72/17, 73/1, 73/2, 73/3, 73/4, 73/6, 73/7, 73/8, 74, 75, 76, 77/2, 77/3, 77/4, 78, 79/1, 79/2, 80/6, 80/7, 80/9, 80/11, 80/13, 81/1, 81/3, 81/4, 81/5, 81/6, 81/7, 82, 83/1, 83/2, 83/3, 84/1,84/3, 84/4, 84/5, 84/6, 85, 86, 87/1, 88/2, 88/3, 88/4, 88/5, 88/6, 89, 90, 91/2, 91/9, 91/10, 91/11, 91/12, 91/13, 91/14, 91/15, 91/16, 91/17, 91/18, 92, 95, 97/1, 97/3, 97/4, 101/1, 101/2, 101/3, 101/4, 102, 103/1,103/3, 103/4, 103/5, 103/6, 105/1, 105/2, 105/3, 105/4, 105/5, 106/1, 106/2, 106/3, 106/4, 106/5, 106/6, 107, 108, 109/1, 109/3, 109/4, 109/6, 109/8, 109/9, 110, 111, 112/2, 112/3, 112/4, 113,114/1,114/2 , 115,116,117/2, 117/3,117/5,117/6,117/7, 118, 119/4,119/1, 119/3,119/5, 119/7, 120/1, 120/2, 121/1, 121/2,121/3, 121/4, 121/5, 121/6,121/7 121/8, 121/9, 124/1,

124/2 ,124/3 124/4, 124/6, 139/6, 139/9, 139/10, 139/11, 139/12, 139/13, 140, 141, 142, 150/2,150/3, 150/4, 151, 152, 153/1, 153/3, 158/1, 158/7,158/8, 159/3, 159/4, 159/5, 159/14, 159/15, 159/16, 159/17, 159/18, 159/19, 160, 161/1, 161/2, 162/1,162/2, 162/3, 162/4, 163/1,163/4, 163/5, 163/6, 163/7, 163/8, 164, 165/1, 165/3, 165/4, 165/5, 165/6, 166, 167, 168/1, 168/3, 168/5, 168/6, 168/7, 169/3, 169/4, 169/6, 169/7, 169/8, 169/9, 169/10, 169/11, 169/12, 170/1, 171, 172/2, 172/3, 172/4, 172/5, 172/6, 172/7, 172/8, 172/9,172/10, 172/11, 172/12, 173, 174, 175, 176, 177, 178/1, 178/2, 178/3, 178/4, 178/5, 179,195/1, 196/32, 196/29, 196/35, 196/36, 196/43,201/1, 201/2, 201/3, 201/4, 201/5, 201/6, 201/7, 201/8,204/1, 204/4, 204/5, 204/6, 204/7, 204/8, 204/9, 204/10, 204/12, 204/13, 204/14, 204/15, 204/16, 204/17, 204/18, 204/19, 204/20, 204/21, 204/22,399, 400/1, 400/2, 400/3, 401/1, 401/2, 402, 406/1, 406/2, 406/3, 406/4, 407/1, 407/2, 407/3, 407/4 ,407/5

- obręb Granice: 3, 4/1, 4/2, 5/1, 5/2, 6/1, 6/2, 7/3, 7/5, 7/6, 7/7, 8, 9, 10, 40, 42, 43, 44, 47/2
- obręb Maszna: 109, 110/5, 118/1, 118/3, 118/4, 118/7, 118/8, 119, 120, 121, 122, 123, 124, 125/4, 127,130, 131/1, 131/2, 132/9, 132/10, 132/11, 137, 138/2, 138/3, 138/4,139, 140, 143/2, 143/3, 143/4, 144,178, 179, 207, 208, 209, 210, 211, 212, 213,214, 218, 219, 220, 221, 222, 223, 224, 225, 226,
- obręb Topołowa: 57
- obręb Teresin Gaj: 23.

Wezwano wnioskodawcę do poprawy karty informacyjnej przedsięwzięcia oraz załącznika graficznego. W dniu 01.10.2015 i 12.10.2015 roku złożono poprawioną kartę informacyjna przedsięwzięcia.

W dniu 12 października 2015 roku obwieszczeniem o wszczęciu postępowania zamieszczonym na stronie internetowej urzędu, na tablicach ogłoszeń w gminie oraz sołectwie właściwym do ze względu na miejsce realizacji powiadomiono strony o wszczęciu postępowania w sprawie.

Działając zgodnie z art. 64 ust. 1 i 2 ustawy z dnia 3 października 2008 roku o udostępnieniu informacji o środowisku i jego ochronie, udziale społeczeństwa w ochronie środowiska oraz o ocenach oddziaływania na środowisko (Dz. U. z 2013 r. poz. 1235 z późn. zm.) Wójt Gminy Teresin wystąpił do Regionalnego Dyrektora Ochrony Środowiska oraz Państwowego Powiatowego Inspektora Sanitarnego o wyrażenie opinii o konieczności sporządzenia raportu o oddziaływaniu na środowisko przedmiotowej inwestycji oraz określenie zakresu tego raportu.

Państwowy Powiatowy Inspektor Sanitarny pismem z dnia 03.11.2015 roku, znak pisma ZNS.712.2.37.2015.AM, stwierdził brak potrzeby przeprowadzenia oceny oddziaływania w/w przedsięwzięcia na środowisko.

Regionalny Dyrektor Ochrony Środowiska pismem z dnia 08.12.2015 roku po wcześniejszym uzupełnieniu wniosku, znak pisma WOOŚ-II.4240.1478.2015.JC.3, wyraził opinię, ze dla wnioskowanego przedsięwzięcia nie ma konieczności przeprowadzenia oceny oddziaływania na środowisko.

Wójt Gminy Teresin w oparciu o opinię w dniu 17 grudnia wydał postanowienie, w którym stwierdził brak potrzeby przeprowadzenia oceny oddziaływania w/w przedsięwzięcia na środowisko. O wydanym postanowieniu zawiadomiono strony obwieszczeniem.

Podczas rozpatrywania przedmiotowej sprawy uwzględniono przesłanki określone w art. 63 ust. 1 ustawy z dnia 3 października 2008 roku o udostępnieniu informacji o środowisku i jego ochronie, udziale społeczeństwa w ochronie środowiska oraz o ocenach oddziaływania na środowisko (Dz. U. z 2013 r. poz. 1235 z późn. zm.).

1. Rodzaj i charakterystyka przedsięwzięcia

a. Skala przedsięwzięcia, wielkości zajmowanego terenu oraz ich wzajemnych proporcji

Planowane inwestycja będzie polegała na budowie sieci kanalizacji sanitarnej w obrębach Paprotnia, Granice, Maszna, Topołowa, Teresin Gaj Gmina Teresin. Inwestycja zlokalizowana będzie w pasach drogowych drogi krajowej nr 92, drogi powiatowej, dróg gminnych oraz na działkach prywatnych (tereny zabudowy mieszkaniowej jednorodzinnej i

zagrodowej) zlokalizowanych wzdłuż tych dróg. Siec kanalizacji sanitarnej o łącznej długości 11,4 km, składać się będzie z:

- kanałów grawitacyjnych wykonanych z rur PVC średnicy 160 i 200 mm i długości około 8 km,
- kanałów tłocznych PE średnicy 110 mm długości 0,8 km,
- przewodów zbiorczych ciśnieniowych z rur PE średnicy 75, 63 i 50 mm długości około 1,2 km,
- przewodów ciśnieniowych do przydomowych przepompowni ścieków, wykonanych z rur PE średnicy 40 mm długości około 1,4 km.

Ponadto w ramach planowanej inwestycji na sieci kanalizacji sanitarnej grawitacyjnej zbudowane zostaną studnie rewizyjne i połączeniowe wykonane z typowych elementów prefabrykowanych (kręgów betonowych średnicy 1200 mm) lub z tworzyw sztucznych oraz pompownie sieciowe, natomiast na sieci kanalizacji ciśnieniowej zbudowane zostaną studnie płuczące i odpowietrzające – płuczące oraz przydomowe przepompownie ścieków w liczbie około 60 sztuk, wyposażone w zanurzeniową pompę z rozdrabniaczem będącym elementem systemu kanalizacji ciśnieniowej.

Pompownie sieciowe, które mają za zadanie przetłaczać ścieki z kanałów głębiej położonych do wyżej położonych odcinków kanałów grawitacyjnych, zbudowane zostaną w formie układu podziemnego prefabrykowanego. Płaszcz pompowni projektuje się jako zbiornik monolityczny wodoszczelny. Instalacje oraz osprzęt w przepompowni wykonane zostaną ze stali kwasoodpornej. Ponadto pompownie wyposażone zostaną w dwie pomy zatapialne.

Połączenia w węzłach sieci kanalizacji sanitarnej ciśnieniowej wykonane zostaną za pomocą trójników. Na złamaniach i rozgałęzieniach sieci tłocznej i ciśnieniowej ułożone zostaną betonowe bloki oporowe. Łączenie rur PE oraz odejścia wykonane zostaną za pomocą zgrzewania doczołowego kształtek elektrooporowych lub kształtek PEHD.

Projektowana siec kanalizacyjna zostanie włączona do istniejącej sieci kanalizacji sanitarnej odprowadzającej ścieki do gminnej oczyszczalni w miejscowości Granice, gm. Teresin.

Przewody grawitacyjne i tłoczne układane będą w wykopie na głębokości 4,5 m i około 1,5 m p.p.t., natomiast strefowa przepompownia ścieków posadowiona będzie na głębokości około 4,3 m p.p.t., zaś przydomowe przepompownie na głębokości średnio 2,5 m p.p.t. Wykopy będą wykonywane w większości jako wąskoprzestrzenne pionowe – szalowane poziomo, sprzętem mechanicznym lub ręcznie (w miejscach kolizji z istniejąca infrastrukturą). Ewentualne odwodnienie wykopów wykorzystanych zostanie za pomocą igłofiltrów. Przejścia projektowanej kanalizacji przez rów zostanie wykonane metoda bezwykopową np. przecisku lub przewiertem sterowanym.

b. Powiązania z innymi przedsięwzięciami, w szczególności kumulowanie się oddziaływań przedsięwzięć znajdujących się na obszarze, na który oddziaływać będzie przedsięwzięcie:

Ze względu na charakter oraz zakres przedsięwzięcia nie przewiduje się negatywnych oddziaływań skumulowanych.

c. Wykorzystanie zasobów naturalnych:

W trakcie realizacji przedsięwzięcia wykorzystywane będzie paliwo, energia oraz niezbędne do realizacji przedsięwzięcia surowce i materiały budowlane takie jak tworzywa sztuczne oraz elementy betonowe. Na etapie eksploatacji przedsięwzięcia wykorzystywana będzie energia elektryczna np. do pracy przepompowni.

d. Emisja i występowanie innych uciążliwości:

W trakcie realizacji inwestycji w analizowanym rejonie wystąpią okresowe uciążliwości spowodowane pracą sprzętu budowlanego oraz przejazdami pojazdów transportujących materiały budowlane. Uciążliwości te ustąpią po zakończeniu prac budowlanych i minimalizowane będą poprzez zastosowanie sprzętu sprawnego technicznie oraz prowadzenie prac wyłącznie w porze dziennej. W celu ochrony środowiska wodno – gruntowego, ewentualne wycieki paliwa ze sprzętu ciężkiego będą utylizowane przez

specjalne jednostki. Ponadto, zaplecze budowy zostanie wyposażone w mobilne kabiny sanitarne, z których ścieki wywożone będą przez uprawnione podmioty do oczyszczalni ścieków. Wytwarzane na etapie budowy odpady (głównie budowlane) będą zbierane selektywnie, w wyznaczonym miejscu, w kontenerach lub pojemnikach, a następnie będą przekazywane podmiotom posiadającym zezwolenie na odzysk lub unieszkodliwienie.
Ewentualne odwodnienie wykopów realizowane będzie za pomocą igłofiltrów. Wody z odwodnienia wykopów odprowadzane będą w niezmienionym składzie do rowów melioracyjnych. Woda pochodząca z prób szczelności będzie odprowadzana do istniejącej sieci kanalizacji sanitarnej zlokalizowanej w ulicach Tęczowej, Topolowej, Kampinoskiej oraz Zachodniej. Przejście przez rów melioracyjny wykonany będzie metoda przeciska lub przewiertu sterowanego, dlatego inwestycja nie spowoduje osiadania urządzenia wodnego lub jego zniszczenia, ani nie zostanie zagrożona stateczność skarp rowu.
Projektowana inwestycja ma na celu poprawę stanu środowiska naturalnego poprzez odprowadzanie ścieków z gospodarstw domowych do zbiorczej sieci kanalizacyjnej. Budowa kanalizacji zminimalizuje emisję zanieczyszczeń do powietrza i hałasu występujących w czasie wywozu nieczystości przez wozy asenizacyjne z poszczególnych nieruchomości.

e. Ryzyko wystąpienia poważnej awarii, przy uwzględnieniu używanych substancji i stosowanych technologii:

Planowana inwestycja nie zalicza się do przedsięwzięć mogących powodować ryzyko wystąpienia poważnej awarii.

2. Usytuowanie przedsięwzięcia, z uwzględnieniem możliwego zagrożenia dla środowiska, w szczególności przy istniejącym użytkowaniu terenu, zdolności samooczyszczenia się dla środowiska i odnawiania się zasobów naturalnych, walorów przyrodniczych i krajobrazowych oraz uwarunkowań miejscowych planów zagospodarowania przestrzennego – uwzgledniające:
   a. Obszary wodno – błotne oraz inne obszary o płytkim zaleganiu wód podziemnych:

Planowana inwestycja, zgodnie ze złożoną dokumentacja, nie jest realizowana na obszarach wodno – błotnych. Elementy kanalizacji mogą być położone poniżej poziomu wód gruntowych i dlatego planowane jest odwodnienie wykopów.

b. Obszary wybrzeży:

Planowana przedsięwzięcie realizowane jest poza obszarem wybrzeży.

c. Obszary górskie lub leśne:

Planowane przedsięwzięcie realizowane jest częściowo w sąsiedztwie obszarów leśnych, ale poza obszarami tych terenów. Inwestycja nie jest realizowana w obszarach górskich.

d. Obszary objęte ochroną, w tym strefy ochronne ujęć wód i obszary ochronne zbiorników wód śródlądowych:

Z przedłożonej dokumentacji nie wynika, aby inwestycja realizowana była w obszarach objętych ochroną, w tym strefach ochrony ujęć wód oraz obszarze ochrony zbiorników śródlądowych.

e. Obszary wymagające specjalnej ochrony ze względu na występowanie gatunków roślin i zwierząt lub ich siedlisk lub siedlisk przyrodniczych objętych ochroną, w tym Natura 2000 oraz pozostałe formy ochrony przyrody:

Planowana inwestycja zrealizowana zostanie poza obszarami objętymi ochrona na mocy przepisów ustawy z dnia 16 kwietnia 2004 roku o ochronie przyrody (Dz. U. z 2015 roku poz. 1651). Odległość do najbliższych obszarów Natura 2000 względem planowanej inwestycji:

- Obszar mający znaczenie dla Wspólnoty Puszcza Kampinoska PLC140001 (ok. 4 km od miejscowości Maszna),
- Obszary specjalnej ochrony ptaków: Puszcza Kampinoska PLC140001 9ok. 9,1 km), Dolina Środkowej Wisły PLB140004 (ok. 19,6 km).

Po zapoznaniu się z charakterem niniejszego przedsięwzięcia, biorąc pod uwagę jego lokalizację, stwierdza się brak znacząco negatywnego wpływu realizacji inwestycji na przyrodę.

f. Obszary, na których standardy jakości środowiska zostały przekroczone:

Z przedłożonej dokumentacji nie wynika, aby inwestycja była realizowana na terenie, na którym standardy jakości środowiska zostały przekroczone.

g. Obszary o krajobrazie mającym znaczenie historyczne, kulturowe lub archeologiczne:

Z przedłożonej dokumentacji oraz danych w urzędzie gminy (gminna ewidencja zabytków) nie wynika, aby w obszarze planowanej realizacji inwestycji znajdowały się obszary o krajobrazie mającym znaczenie historyczne, kulturowe. W północnej części obszaru będącego przedmiotem decyzji znajduje się stanowisko archeologiczne.

h. Gęstość zaludnienia:

Gęstość zaludnienia na terenie gminy Teresin wynosi 130 os./km^2.

i. Obszary przylegające do jezior:

W bezpośrednim sąsiedztwie planowanej inwestycji nie występują jeziora.

j. Uzdrowiska i obszary ochrony uzdrowiskowej:

W bezpośrednim sąsiedztwie planowanej inwestycji nie ma uzdrowisk i obszarów ochrony uzdrowiskowej.

3. Rodzaj i skala możliwego oddziaływania rozważanego w odniesieniu do uwarunkowań wymienionych w pkt 1 i 2 wynikające z:

a. Zasięgu oddziaływania – obszaru geograficznego i liczby ludności, na która przedsięwzięcie może oddziaływać:

Zasięg przestrzenny oddziaływania ograniczy się do miejsca realizacji i jego najbliższego otoczenia.

b. Transgranicznego charakteru oddziaływania przedsięwzięcia na poszczególne elementy przyrodnicze:

Ze względu na rodzaj planowanej inwestycji oraz jej lokalizację nie wystąpi transgraniczne oddziaływanie na środowisko.

c. Wielkość i złożoności oddziaływania, z uwzględnieniem obciążenia istniejącej infrastruktury technicznej:

Informacje zawarte w przedłożonej dokumentacji pozwalają stwierdzić brak oddziaływań o znacznej wielkości i złożoności. Planowane przedsięwzięcie nie będzie znacząco negatywnie oddziaływać na środowisko.

d. Prawdopodobieństwa oddziaływania:

Z przedłożonej dokumentacji wynika, ze oddziaływania będą krótkotrwałe i wystąpią jedynie na etapie realizacji inwestycji. Oddziaływania ta ograniczą się do miejsca realizacji i jego najbliższego otoczenia.

e. Czasu trwania, częstotliwości i odwracalności oddziaływania:

Z przedłożonej dokumentacji wynika, ze oddziaływania będą krótkotrwałe i wystąpią jedynie na etapie realizacji inwestycji. Oddziaływania ta ograniczą się do miejsca realizacji i jego najbliższego otoczenia. Uciążliwości te ustąpią po zakończeniu budowy. Eksploatacja przedsięwzięcia nie spowoduje uciążliwości, które mogłyby negatywnie wpłynąć na jakość środowiska.

POUCZENIE

Zgodnie z art. 72 ust. 3 ustawy z dnia 3 października 2008r. o udostępnianiu informacji o środowisku i jego ochronie, udziale społeczeństwa w ochronie środowiska oraz o ocenach oddziaływania na środowisko decyzję o środowiskowych uwarunkowaniach dołącza się do wniosku o wydanie decyzji i zezwoleń określonych w atrt. 72 ust. 1 w/w ustawy. Wniosek ten powinien być złożony nie później niż przed upływem czterech lat od dnia, w którym decyzja o środowiskowych uwarunkowaniach stała się ostateczna.
Od niniejszej decyzji służy stronom odwołanie do Samorządowego Kolegium Odwoławczego w Warszawie za pośrednictwem organu właściwego do wydania decyzji w terminie 14 dni od dnia doręczenia decyzji.
Zgodnie ustawą z dnia 16 listopada 2006 roku o opłacie skarbowej (tekst jednolity Dz. U. z 2015 poz. 783) decyzja nie podlega opłacie.

Załączniki:
1. Charakterystyka planowanego przedsięwzięcia zgodnie z art. 82 ust 3 *ustawy ooś*

Otrzymują:
1. Wnioskodawca
2. Właściciele działek obwieszczeniem wywieszonym we właściwych sołectwach
3. a/a

Do wiadomości:
1. Regionalny Dyrektor Ochrony Środowiska w Warszawie
2. Państwowy Powiatowy Inspektor Sanitarny w Sochaczewie

z up. WÓJTA
mgr Grażyna Cirpis-Przysucha
SEKRETARZ

Decyzja [illegible] administracyjnego stała się ostateczna i podlega wykonaniu.

Teresin dnia 26.02.2016

z up. WÓJTA
mgr Grażyna Cirpis-Przysucha
SEKRETARZ

Sprawę prowadzi:
Marzena Rucińska
46-864-25-57

1. Rodzaj i charakterystyka przedsięwzięcia

a. Skala przedsięwzięcia, wielkości zajmowanego terenu oraz ich wzajemnych proporcji

Planowane inwestycja będzie polegała na budowie sieci kanalizacji sanitarnej w obrębach Paprotnia, Granice, Maszna, Topołowa, Teresin Gaj Gmina Teresin. Inwestycja zlokalizowana będzie w pasach drogowych drogi krajowej nr 92, drogi powiatowej, dróg gminnych oraz na działkach prywatnych (tereny zabudowy mieszkaniowej jednorodzinnej i zagrodowej) zlokalizowanych wzdłuż tych dróg. Siec kanalizacji sanitarnej o łącznej długości 11,4 km, składać się będzie z:

- kanałów grawitacyjnych wykonanych z rur PVC średnicy 160 i 200 mm i długości około 8 km,
- kanałów tłocznych PE średnicy 110 mm długości 0,8 km,
- przewodów zbiorczych ciśnieniowych z rur PE średnicy 75, 63 i 50 mm długości około 1,2 km,
- przewodów ciśnieniowych do przydomowych przepompowni ścieków, wykonanych z rur PE średnicy 40 mm długości około 1,4 km.

Ponadto w ramach planowanej inwestycji na sieci kanalizacji sanitarnej grawitacyjnej zbudowane zostaną studnie rewizyjne i połączeniowe wykonane z typowych elementów prefabrykowanych (kręgów betonowych średnicy 1200 mm) lub z tworzyw sztucznych oraz pompownie sieciowe, natomiast na sieci kanalizacji ciśnieniowej zbudowane zostaną studnie płuczące i odpowietrzające – płuczące oraz przydomowe przepompownie ścieków w liczbie około 60 sztuk, wyposażone w zanurzeniową pompę z rozdrabniaczem będącym elementem systemu kanalizacji ciśnieniowej.

Pompownie sieciowe, które mają za zadanie przetłaczać ścieki z kanałów głębiej położonych do wyżej położonych odcinków kanałów grawitacyjnych, zbudowane zostaną w formie układu podziemnego prefabrykowanego. Płaszcz pompowni projektuje się jako zbiornik monolityczny wodoszczelny. Instalacje oraz osprzęt w przepompowni wykonane zostaną ze stali kwasoodpornej. Ponadto pompownie wyposażone zostaną w dwie pomy zatapialne.

Połączenia w węzłach sieci kanalizacji sanitarnej ciśnieniowej wykonane zostaną za pomocą trójników. Na złamaniach i rozgałęzieniach sieci tłocznej i ciśnieniowej ułożone zostaną betonowe bloki oporowe. Łączenie rur PE oraz odejścia wykonane zostaną za pomocą zgrzewania doczołowego kształtek elektrooporowych lub kształtek PEHD.

Projektowana siec kanalizacyjna zostanie włączona do istniejącej sieci kanalizacji sanitarnej odprowadzającej ścieki do gminnej oczyszczalni w miejscowości Granice, gm. Teresin.

Przewody grawitacyjne i tłoczne układane będą w wykopie na głębokości 4,5 m i około 1,5 m p.p.t., natomiast strefowa przepompownia ścieków posadowiona będzie na głębokości około 4,3 m p.p.t., zaś przydomowe przepompownie na głębokości średnio 2,5 m p.p.t. Wykopy będą wykonywane w większości jako wąskoprzestrzenne pionowe – szalowane poziomo, sprzętem mechanicznym lub ręcznie (w miejscach kolizji z istniejąca infrastrukturą). Ewentualne odwodnienie wykopów wykorzystanych zostanie za pomocą igłofiltrów. Przejścia projektowanej kanalizacji przez rów zostanie wykonane metoda bezwykopową np. przecisku lub przewiertem sterowanym.

b. Powiązania z innymi przedsięwzięciami, w szczególności kumulowanie się oddziaływań przedsięwzięć znajdujących się na obszarze, na który oddziaływać będzie przedsięwzięcie:

Ze względu na charakter oraz zakres przedsięwzięcia nie przewiduje się negatywnych oddziaływań skumulowanych.

c. Wykorzystanie zasobów naturalnych:

W trakcie realizacji przedsięwzięcia wykorzystywane będzie paliwo, energia oraz niezbędne do realizacji przedsięwzięcia surowce i materiały budowlane takie jak tworzywa sztuczne oraz elementy betonowe. Na etapie eksploatacji przedsięwzięcia wykorzystywana będzie energia elektryczna np. do pracy przepompowni.

d. Emisja i występowanie innych uciążliwości:

W trakcie realizacji inwestycji w analizowanym rejonie wystąpią okresowe uciążliwości spowodowane pracą sprzętu budowlanego oraz przejazdami pojazdów transportujących materiały budowlane. Uciążliwości te ustąpią po zakończeniu prac budowlanych i minimalizowane będą poprzez zastosowanie sprzętu sprawnego technicznie oraz prowadzenie prac wyłącznie w porze dziennej. W celu ochrony środowiska wodno – gruntowego, ewentualne wycieki paliwa ze sprzętu ciężkiego będą utylizowane przez specjalne jednostki. Ponadto, zaplecze budowy zostanie wyposażone w mobilne kabiny sanitarne, z których ścieki wywożone będą przez uprawnione podmioty do oczyszczalni ścieków. Wytwarzane na etapie budowy odpady (głównie budowlane) będą zbierane selektywnie, w wyznaczonym miejscu, w kontenerach lub pojemnikach, a następnie będą przekazywane podmiotom posiadającym zezwolenie na odzysk lub unieszkodliwienie.
Ewentualne odwodnienie wykopów realizowane będzie za pomocą igłofiltrów. Wody z odwodnienia wykopów odprowadzane będą w niezmienionym składzie do rowów melioracyjnych. Woda pochodząca z prób szczelności będzie odprowadzana do istniejącej sieci kanalizacji sanitarnej zlokalizowanej w ulicach Tęczowej, Topolowej, Kampinoskiej oraz Zachodniej. Przejście przez rów melioracyjny wykonany będzie metoda przeciska lub przewiertu sterowanego, dlatego inwestycja nie spowoduje osiadania urządzenia wodnego lub jego zniszczenia, ani nie zostanie zagrożona stateczność skarp rowu.
Projektowana inwestycja ma na celu poprawę stanu środowiska naturalnego poprzez odprowadzanie ścieków z gospodarstw domowych do zbiorczej sieci kanalizacyjnej. Budowa kanalizacji zminimalizuje emisję zanieczyszczeń do powietrza i hałasu występujących w czasie wywozu nieczystości przez wozy asenizacyjne z poszczególnych nieruchomości.

e. Ryzyko wystąpienia poważnej awarii, przy uwzględnieniu używanych substancji i stosowanych technologii:

Planowana inwestycja nie zalicza się do przedsięwzięć mogących powodować ryzyko wystąpienia poważnej awarii.

2. Usytuowanie przedsięwzięcia, z uwzględnieniem możliwego zagrożenia dla środowiska, w szczególności przy istniejącym użytkowaniu terenu, zdolności samooczyszczenia się dla środowiska i odnawiania się zasobów naturalnych, walorów przyrodniczych i krajobrazowych oraz uwarunkowań miejscowych planów zagospodarowania przestrzennego – uwzgledniające:
   a. Obszary wodno – błotne oraz inne obszary o płytkim zaleganiu wód podziemnych:

Planowana inwestycja, zgodnie ze złożoną dokumentacja, nie jest realizowana na obszarach wodno – błotnych. Elementy kanalizacji mogą być położone poniżej poziomu wód gruntowych i dlatego planowane jest odwodnienie wykopów.

   b. Obszary wybrzeży:

Planowana przedsięwzięcie realizowane jest poza obszarem wybrzeży.

   c. Obszary górskie lub leśne:

Planowane przedsięwzięcie realizowane jest częściowo w sąsiedztwie obszarów leśnych, ale poza obszarami tych terenów. Inwestycja nie jest realizowana w obszarach górskich.

   d. Obszary objęte ochroną, w tym strefy ochronne ujęć wód i obszary ochronne zbiorników wód śródlądowych:

Z przedłożonej dokumentacji nie wynika, aby inwestycja realizowana była w obszarach objętych ochroną, w tym strefach ochrony ujęć wód oraz obszarze ochrony zbiorników śródlądowych.

   e. Obszary wymagające specjalnej ochrony ze względu na występowanie gatunków roślin i zwierząt lub ich siedlisk lub siedlisk przyrodniczych objętych ochroną, w tym Natura 2000 oraz pozostałe formy ochrony przyrody:

Planowana inwestycja zrealizowana zostanie poza obszarami objętymi ochrona na mocy przepisów ustawy z dnia 16 kwietnia 2004 roku o ochronie przyrody (Dz. U. z 2015 roku poz. 1651). Odległość do najbliższych obszarów Natura 2000 względem planowanej inwestycji:

- Obszar mający znaczenie dla Wspólnoty Puszcza Kampinoska PLC140001 (ok. 4 km od miejscowości Maszna),
- Obszary specjalnej ochrony ptaków: Puszcza Kampinoska PLC140001 9ok. 9,1 km), Dolina Środkowej Wisły PLB140004 (ok. 19,6 km).

Po zapoznaniu się z charakterem niniejszego przedsięwzięcia, biorąc pod uwagę jego lokalizację, stwierdza się brak znacząco negatywnego wpływu realizacji inwestycji na przyrodę.

f. Obszary, na których standardy jakości środowiska zostały przekroczone:

Z przedłożonej dokumentacji nie wynika, aby inwestycja była realizowana na terenie, na którym standardy jakości środowiska zostały przekroczone.

g. Obszary o krajobrazie mającym znaczenie historyczne, kulturowe lub archeologiczne:

Z przedłożonej dokumentacji oraz danych w urzędzie gminy (gminna ewidencja zabytków) nie wynika, aby w obszarze planowanej realizacji inwestycji znajdowały się obszary o krajobrazie mającym znaczenie historyczne, kulturowe. W północnej części obszaru będącego przedmiotem decyzji znajduje się stanowisko archeologiczne.

h. Gęstość zaludnienia:

Gęstość zaludnienia na terenie gminy Teresin wynosi 130 os./km^2.

i. Obszary przylegające do jezior:

W bezpośrednim sąsiedztwie planowanej inwestycji nie występują jeziora.

j. Uzdrowiska i obszary ochrony uzdrowiskowej:

W bezpośrednim sąsiedztwie planowanej inwestycji nie ma uzdrowisk i obszarów ochrony uzdrowiskowej.

3. Rodzaj i skala możliwego oddziaływania rozważanego w odniesieniu do uwarunkowań wymienionych w pkt 1 i 2 wynikające z:
   a. Zasięgu oddziaływania – obszaru geograficznego i liczby ludności, na która przedsięwzięcie może oddziaływać:

Zasięg przestrzenny oddziaływania ograniczy się do miejsca realizacji i jego najbliższego otoczenia.

   b. Transgranicznego charakteru oddziaływania przedsięwzięcia na poszczególne elementy przyrodnicze:

Ze względu na rodzaj planowanej inwestycji oraz jej lokalizację nie wystąpi transgraniczne oddziaływanie na środowisko.

   c. Wielkość i złożoności oddziaływania, z uwzględnieniem obciążenia istniejącej infrastruktury technicznej:

Informacje zawarte w przedłożonej dokumentacji pozwalają stwierdzić brak oddziaływań o znacznej wielkości i złożoności. Planowane przedsięwzięcie nie będzie znacząco negatywnie oddziaływać na środowisko.

   d. Prawdopodobieństwa oddziaływania:

Z przedłożonej dokumentacji wynika, ze oddziaływania będą krótkotrwałe i wystąpią jedynie na etapie realizacji inwestycji. Oddziaływania ta ograniczą się do miejsca realizacji i jego najbliższego otoczenia.

   e. Czasu trwania, częstotliwości i odwracalności oddziaływania:

Z przedłożonej dokumentacji wynika, ze oddziaływania będą krótkotrwałe i wystąpią jedynie na etapie realizacji inwestycji. Oddziaływania ta ograniczą się do miejsca realizacji i jego najbliższego otoczenia. Uciążliwości te ustąpią po zakończeniu budowy. Eksploatacja przedsięwzięcia nie spowoduje uciążliwości, które mogłyby negatywnie wpłynąć na jakość środowiska.

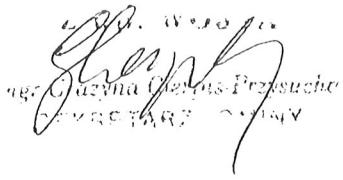

ZAŁĄCZNIK NR 6

<u>OŚWIADCZENIE PROJEKTANTA</u>

DECYZJA O STWIERDZENIU PRZYGOTOWANIA ZAWODOWEGO

AKTUALNE ZAŚWIADCZENIE ZAŚWIADCZENIE O PRZYNALEŻNOŚCI DO MOIIB

Sochaczew luty 2016 r.

inż. Hanna Szustecka
96-500 Sochaczew
ul. Porzeczkowa 20

Oświadczenie

Na podstawie art. 20 i art. 35 ustawy z dnia 7 lipca 1994 r.-Prawo Budowlane (tekst jedn. Dz. U. Z 2003 r. nr 207, poz. 2016, z późn. zm.) oświadczam, iż opracowany przeze mnie projekt p.n. :

Nazwa opracowania :

BUDOWA SIECI KANALIZACJI SANITARNEJ : GRAWITACYJNEJ WRAZ Z ODGAŁĘZIENIAMI ORAZ CIŚNIENIOWEJ Z ODGAŁĘZIENIAMI CIŚNIENIOWYMI ZAKOŃCZONYMI PRZYDOMOWYMI PRZEPOMPOWNIAMI ŚCIEKÓW WZDŁUŻ ULICY SOCHACZEWSKIEJ – ZLEWNIA NR 2 – WŁĄCZENIE DO KANAŁU W UL. TOPOLOWEJ

Inwestor :

GMINA TERESIN
ul. Zielona 20 ; 96 – 515 Teresin

Adres Budowy:

Działki nr ew. 32/13, 33, 34/1,34/4, 35/2, 35/3, 35/6, 36, 39, 40/3, 40/13, 41/5, 41/6, 42, 43/7, 43/8 , 44/3, 44/4, 44/9, 44/15, 45/1, 46/2, 47, 121/9, 124/3, 139/11, 142, 150/2, 150/4, 153/1, 158/1, 158/7, 159/15, 159/18, 161/1, 161/2, 162/1 , 162/2 ,163/4 ,163/5, 163/6, 163/7, 163/8, 164, 165/1, 165/3, 165/4, 165/5, 195/1, 400/2 w obrębie ew. Paprotnia w jednostce ewidencyjnej gmina Teresin

został opracowany w sposób zgodny z Rozporządzeniem Ministra Infrastruktury z dnia 3 lipca 2003 r. w sprawie szczegółowego zakresu i formy projektu budowlanego (Dz. U. Nr 120, poz. 1133 z dnia 10 lipca 2003 r.) oraz zgodnie z obowiązującymi przepisami oraz zasadami wiedzy technicznej i jest kompletny z punktu widzenia celu jakiemu ma służyć.

[illegible]
[illegible]
(pieczęć)

Skierniewice, dnia 21 stycznia 1991 r.

Nr 57/90/Sk-ce

DECYZJA O STWIERDZENIU PRZYGOTOWANIA ZAWODOWEGO

do pełnienia samodzielnych funkcji technicznych w budownictwie

Na podstawie § 2 ust.1 pkt1, §5 ust.1p.1 i §13 i § 7 ust. 1 pkt. 4 lit. a/ i b/ rozporządzenie Ministra Gospodarki Terenowej i Ochrony Środowiska z dnia 20 lutego 1975 r. w sprawie samodzielnych funkcji technicznych w budownictwie (Dz. U. Nr 8, poz. 46) stwierdza się, że:

obywatel(ka) HANNA BOGUMIŁA SZUSTECKA
(imię i nazwisko)

inżynier inżynierii środowiska
(tytuł naukowy — zawodowy)

urodzony(a) dnia 15 czerwca 1955 r. w Sochaczewie

posiada przygotowanie zawodowe upoważniające do wykonywania samodzielnych funkcji ,-,-

projektanta oraz kierownika budowy i robót ,-
(rodzaj funkcji)

w specjalności instalacyjno-inżynieryjnej ,-
(rodzaj specjalności techniczno-budowlanej)

w zakresie sieci sanitarnych: wodociągowych, kanalizacyjnych i cieplnych uzbrojenia terenu, ,-
instalacji sanitarnych: wodociągowych, kanalizacyjnych i cieplnych. ,-
(specjalizacja zawodowa)

WA Kr. 101/88 MA-BUA/14 9000 szt. usp i z 18-88

Obywatel(ka) HANNA BOGUMIŁA SZUSTECKA jest upoważniony(a) do:
(imię i nazwisko)

1/ - sporządzania projektów sieci wodociągowych, kanalizacyjnych i cieplnych uzbrojenia terenu ; ,-

2/ - sporządzania projektów instalacji wodociągowych, kanalizacyjnych i cieplnych; ,-

3/ - kierowania, nadzorowania i kontrolowania budowy i robót, kierowania i kontrolowania wytwarzania konstrukcyjnych elementów sieci oraz oceniania i badania stanu technicznego w zakresie sieci wodociągowych, kanalizacyjnych i cieplnych uzbrojenia terenu;

4/ - kierowania, nadzorowania i kontrolowania budowy i robót; kierowania i kontrolowania wytwarzania konstrukcyjnych elementów instalacji oraz oceniania i badania stanu technicznego w zakresie instalacji wodociągowych, kanalizacyjnych i cieplnych. ,-

z up. WOJEWODY
mgr inż. [illegible]
DYREKTOR
Wydziału Architektury Urbanistyki i Nadzoru Budowlanego

Otrzymuje:
1. Inż.Hanna Szustecka
zam. Sochaczew, ul. Żeromskiego 20 m.12.
2. a/a.

IM.

(podpis i pieczęć)

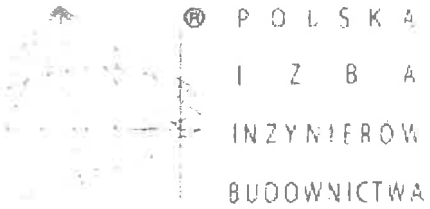

Zaświadczenie

o numerze weryfikacyjnym:

MAZ-MKY-3GY-ART *

Pani HANNA BOGUMIŁA SZUSTECKA o numerze ewidencyjnym MAZ/IS/3379/02
adres zamieszkania ul. PORZECZKOWA 20, 96-500 SOCHACZEW
jest członkiem Mazowieckiej Okręgowej Izby Inżynierów Budownictwa i posiada wymagane ubezpieczenie od odpowiedzialności cywilnej.
Niniejsze zaświadczenie jest ważne od 2016-01-01 do 2016-12-31.

Zaświadczenie zostało wygenerowane elektronicznie i opatrzone bezpiecznym podpisem elektronicznym weryfikowanym przy pomocy ważnego kwalifikowanego certyfikatu w dniu 2015-11-19 roku przez:

Mieczysław Grodzki, Przewodniczący Rady Mazowieckiej Okręgowej Izby Inżynierów Budownictwa.

(Zgodnie art. 5 ust 2 ustawy z dnia 18 września 2001 r. o podpisie elektronicznym (Dz. U. 2001 Nr 130 poz. 1450) dane w postaci elektronicznej opatrzone bezpiecznym podpisem elektronicznym weryfikowanym przy pomocy ważnego kwalifikowanego certyfikatu są równoważne pod względem skutków prawnych dokumentom opatrzonym podpisami własnoręcznymi.)

* Weryfikację poprawności danych w niniejszym zaświadczeniu można sprawdzić za pomocą numeru weryfikacyjnego zaświadczenia na stronie Polskiej Izby Inżynierów Budownictwa www.piib.org.pl lub kontaktując się z biurem właściwej Okręgowej Izby Inżynierów Budownictwa.



ZAŁĄCZNIK NR 7

<u>OŚWIADCZENIE SPRAWDZAJĄCEGO</u>

DECYZJA O STWIERDZENIU PRZYGOTOWANIA ZAWODOWEGO

AKTUALNE ZAŚWIADCZENIE ZAŚWIADCZENIE O PRZYNALEŻNOŚCI DO MOIIB

Sochaczew luty 2016 r.

mgr inż. Magdalena Najmrocka
96-500 Sochaczew
ul. 15 Sierpnia 12 a

Oświadczenie

Na podstawie art. 20 i art. 35 ustawy z dnia 7 lipca 1994 r.-Prawo Budowlane (tekst jedn. Dz. U. Z 2003 r. nr 207, poz. 2016, z późn. zm.) oświadczam, iż sprawdzony przeze mnie projekt p.n. :

Nazwa opracowania :

BUDOWA SIECI KANALIZACJI SANITARNEJ : GRAWITACYJNEJ WRAZ Z ODGAŁĘZIENIAMI ORAZ CIŚNIENIOWEJ Z ODGAŁĘZIENIAMI CIŚNIENIOWYMI ZAKOŃCZONYMI PRZYDOMOWYMI PRZEPOMPOWNIAMI ŚCIEKÓW WZDŁUŻ ULICY SOCHACZEWSKIEJ – ZLEWNIA NR 2 – WŁĄCZENIE DO KANAŁU W UL. TOPOLOWEJ

Inwestor :

GMINA TERESIN
ul. Zielona 20 ; 96 -515 Teresin

Adres Budowy:

Działki nr ew. 32/13, 33, 34/1,34/4, 35/2, 35/3, 35/6, 36, 39, 40/3, 40/13, 41/5, 41/6, 42, 43/7, 43/8 , 44/3, 44/4, 44/9, 44/15, 45/1, 46/2, 47, 121/9, 124/3, 139/11, 142, 150/2, 150/4, 153/1, 158/1, 158/7, 159/15, 159/18, 161/1, 161/2, 162/1 , 162/2 ,163/4 ,163/5, 163/6, 163/7, 163/8, 164, 165/1, 165/3, 165/4, 165/5, 195/1, 400/2 w obrębie ew. Paprotnia w jednostce ewidencyjnej gmina Teresin

został opracowany w sposób zgodny z Rozporządzeniem Ministra Infrastruktury z dnia 3 lipca 2003 r. w sprawie szczegółowego zakresu i formy projektu budowlanego (Dz. U. Nr 120, poz. 1133 z dnia 10 lipca 2003 r.) oraz zgodnie z obowiązującymi przepisami oraz zasadami wiedzy technicznej i jest kompletny z punktu widzenia celu jakiemu ma służyć.

WOJEWODA SKIERNIEWICKI

Skierniewice, dnia 18 stycznia 1996r.

Znak sprawy: GP.II.7342/133/94.

D E C Y Z J A Nr 12/96.

Na podstawie art.13 ust.1 pkt 1 i 2, art.13 ust.3 i 4, art.14 ust.1 pkt 4 i art.14 ust.3 pkt 1 i 3 ustawy z dnia 7 lipca 1994r.-Prawo budowlane /Dz.U.Nr 89, poz.414/ oraz §4 ust.2 i §9 ust.1 rozporządzenia Ministra Gospodarki Przestrzennej i Budownictwa z dnia 30 grudnia 1994r. w sprawie samodzielnych funkcji technicznych w budownictwie /Dz.U.z 1995r.Nr 8, poz.38/

n a d a j ę

Pani Magdalenie Najmrockiej

magistrowi inżynierowi inżynierii środowiska

urodzonej dnia 1 czerwca 1964r. w Warszawie

UPRAWNIENIA BUDOWLANE DO PROJEKTOWANIA ORAZ DO KIEROWANIA ROBOTAMI BUDOWLANYMI BEZ OGRANICZEŃ W SPECJALNOŚCI INSTALACYJNEJ W ZAKRESIE SIECI, INSTALACJI I URZĄDZEŃ WODOCIĄGOWYCH, KANALIZACYJNYCH, CIEPLNYCH, WENTYLACYJNYCH I GAZOWYCH,

które stanowią podstawę do wykonywania samodzielnych funkcji technicznych w budownictwie, obejmujących :

1. projektowanie sieci, instalacji i urządzeń wodociągowych, kanalizacyjnych, cieplnych, wentylacyjnych i gazowych,
2. sprawowanie nadzoru autorskiego,
3. sprawdzanie projektów sieci, instalacji i urządzeń wodociągowych, kanalizacyjnych, cieplnych, wentylacyjnych i gazowych,
4. kierowanie budową lub robotami budowlanymi przy wykonywaniu sieci, instalacji i urządzeń wodociągowych, kanalizacyjnych, cieplnych, wentylacyjnych i gazowych,
5. kierowanie wytwarzaniem konstrukcyjnych elementów budowlanych oraz nadzorowanie i kontrola techniczna wytwarzania tych elementów, w zakresie związanym ze specjalnością niniejszych uprawnień budowlanych,
6. wykonywanie nadzoru inwestorskiego w zakresie j.w.,
7. sprawowanie kontroli technicznej utrzymania obiektów budowlanych w w/w zakresie specjalności instalacyjnej,

8. wykonywanie państwowego nadzoru budowlanego.

Niniejsze uprawnienia budowlane nie obejmują wcześniej wymienionej działalności zawodowej w zakresie określonym w §2 rozporządzenia Ministra Gospodarki Przestrzennej i Budownictwa z dnia 30 grudnia 1994r. w sprawie samodzielnych funkcji technicznych w budownictwie /Dz.U.z 1995r.Nr 8, poz.38/, tj.:

- instalacji i urządzeń technicznych służących do utrzymania ruchu i transportu kolejowego,
- stałych i tymczasowych budynków służących do celów technicznych w komunikacji kolejowej, z wyłączeniem budynków przeznaczonych w całości lub w części do użytku publicznego,
- urządzeń transportowych linowych i linowo-terenowych, służących do publicznego przewozu osób w celach turystyczno-sportowych.

U z a s a d n i e n i e :

Na podstawie przeprowadzonego postępowania kwalifikacyjnego, które wykazało, że mgr inż. inżynierii środowiska Magdalena Najmroc spełniła wymogi do uzyskania zawnioskowanych uprawnień budowlanych,

1. posiada wyższe wykształcenie odpowiednie do specjalności instalacyjnej w zakresie sieci, instalacji i urządzeń wodociągowych, kanalizacynych, cieplnych, wentylacyjnych i gazow
2. odbyła wymaganą dwuletnią praktykę przy sporządzaniu projektów,
3. odbyła wymaganą dwuletnią praktykę na budowie,
4. w dniu 18 stycznia 1996r. złożyła egzamin na przedmiotowe uprawnienia budowlane, zgodnie z zasadami "Szczegółowego program egzaminu na uprawnienia budowlane",

decyzją Wojewody Skierniewickiego orzeczono jak na wstępie.

Od niniejszej decyzji przysługuje odwołanie do Głównego Inspektora Nadzoru Budowlanego za pośrednictwem Wojewody Skierniewickiego w terminie 14 dni od daty jej otrzymania.

z up. WOJEWODY
mgr inż. Andrzej Słodki
DYREKTOR
WYDZIAŁU GOSPODARKI PRZESTRZENNEJ

Otrzymują:

1. Pani mgr inż. Magdalena Najmrocka zam. 96-500 Sochaczew, ul. 15-go Sierpnia 12.
2. Główny Inspektor Nadzoru Budowlanego.
3. a/a.

WOJEWODA SKIERNIEWICKI

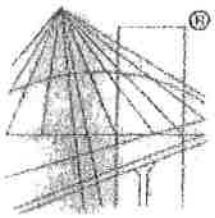

POLSKA IZBA INŻYNIERÓW BUDOWNICTWA

Zaświadczenie

o numerze weryfikacyjnym

MAZ-SX6-S1M-NVH *

Pani MAGDALENA NAJMROCKA o numerze ewidencyjnym MAZ/IS/3375/02
adres zamieszkania ul. 15 SIERPNIA 12a, 96-500 SOCHACZEW
jest członkiem Mazowieckiej Okręgowej Izby Inżynierów Budownictwa i posiada wymagane ubezpieczenie od odpowiedzialności cywilnej.
Niniejsze zaświadczenie jest ważne od 2016-01-01 do 2016-12-31.

Zaświadczenie zostało wygenerowane elektronicznie i opatrzone bezpiecznym podpisem elektronicznym weryfikowanym przy pomocy ważnego kwalifikowanego certyfikatu w dniu 2015-12-16 roku przez:

Mieczysław Grodzki, Przewodniczący Rady Mazowieckiej Okręgowej Izby Inżynierów Budownictwa.

(Zgodnie art. 5 ust 2 ustawy z dnia 18 września 2001 r. o podpisie elektronicznym (Dz. U. 2001 Nr 130 poz. 1450) dane w postaci elektronicznej opatrzone bezpiecznym podpisem elektronicznym weryfikowanym przy pomocy ważnego kwalifikowanego certyfikatu są równoważne pod względem skutków prawnych dokumentom opatrzonym podpisami własnoręcznymi.)

*** Weryfikację poprawności danych w niniejszym zaświadczeniu można sprawdzić za pomocą numeru weryfikacyjnego zaświadczenia na stronie Polskiej Izby Inżynierów Budownictwa www.piib.org.pl lub kontaktując się z biurem właściwej Okręgowej Izby Inżynierów Budownictwa.**

ZAŁĄCZNIK NR 8

GEOTECHNICZNE WARUNKI POSADOWIENIA

HYDRO4Tech

PROJEKTY, OPINIE, EKSPERTYZY, DOKUMENTACJE
BADANIA GRUNTU, SPECJALISTYCZNE ROBOTY GEOTECHNICZNE, ODWODNIENIA

Geotechnika
Tel. 503 533 521
geo4tech@gmail.com

ul. Balkonowa 5 lok. 6
03-329 Warszawa
www.hydro4tech.pl

Hydrotechnika
tel. 666 712 606
hydro4tech@gmail.com

OBIEKT	**sieć kanalizacji sanitarnej**	
ADRES INWESTYCJI	**miejscowość Paprotnia, Granice, Maszna, Topołowa, Teresin Gaj w gminie Teresin, powiat sochaczewski**	
OPRACOWANIE	**Dokumentacja Badań Podłoża Gruntowego, Opinia Geotechniczna, Projekt Geotechniczny**	
Tytuł	**Dokumentacja Badań Podłoża Gruntowego Opinia Geotechniczna oraz Projekt Geotechniczny dla potrzeb projektu budowy sieci kanalizacji sanitarnej do posesji przy ulicach Sochaczewskiej, Kampinoskiej, Topolowej, Zachodniej, Dalekiej, Skośnej, Gnatowickiej, Ogrodowej, Żytniej , Sadowej, Leśnej w miejscowościach Paprotnia, Granice, Maszna, Topołowa, Teresin Gaj w gminie Teresin**	
Zamawiający	**Usługi Projektowe Hanna Szustecka ul. Porzeczkowa 20 96-500 Sochaczew**	
Data Opracowania	**grudzień 2015 r.**	**Egzemplarz**
		NR
	Imię i Nazwisko	**Podpis**
Opracował Zespół	**mgr inż. Wojciech Rogowski**	mgr inż. Wojciech Rogowski uprawnienia geologiczne DZ .U. Nr 30 poz. 234 § 1 ust. 1 pkt 1c MOŚZNiL Nr 071077 uprawnienia konstrukcyjno-budowlane kierownika budowy i robót UAN-33/83 projektanta Łom. 40/89
	mgr inż. Anna Szwarc	
	mgr inż. Anna Gunicka	
	mgr Łukasz Charczuk upr. XI-054, XII-187	mgr Łukasz Charczuk geolog geotechnik upr. geologiczne XI-054, XII-187

SPIS TREŚCI

I. DOKUMENTCJA BADAŃ PODŁOŻA GRUNTOWEGO 3

1. WSTĘP 3

1.1. Przedmiot opracowania 3

1.2. Wykorzystane materiały 3

1.3. Charakterystyka terenu badań oraz inwestycji 3

2. ZAKRES WYKONANYCH ROBÓT I BADAŃ 4

3. CHARAKTERYSTYKA GEOLOGICZNO-INŻYNIERSKA 4

3.1. Warunki gruntowo – wodne 4

3.2. Charakterystyka warstw geotechnicznych 5

II. OPINIA GEOTECHNICZNA 6

III. PROJEKT GEOTECHNICZNY 7

SPIS ZAŁĄCZNIKÓW

Zał. 1.0 Mapa lokalizacyjna, skala 1:50 000

Zał. 2.0 Mapy dokumentacyjne, skala 1:10 000, 1:1 000

Zał. 3.0 Karty otworów geotechnicznych, skala 1:25

I. DOKUMENTCJA BADAŃ PODŁOŻA GRUNTOWEGO

1. WSTĘP

Dokumentacja została sporządzona na zlecenie firmy Usługi Projektowe Hanna Szustecka z siedzibą przy ul. Porzeczkowej 20 w Sochaczewie.

1.1. Przedmiot opracowania

Dokumentacja powstała w celu oceny stanu podłoża gruntowego dla potrzeb projektu budowy sieci kanalizacji sanitarnej do posesji przy ulicach Sochaczewskiej, Kampinoskiej, Topolowej, Zachodniej, Dalekiej, Skośnej, Gnatowickiej, Ogrodowej, Żytniej , Sadowej, Leśnej w miejscowościach Paprotnia, Granice, Maszna, Topołowa, Teresin Gaj w gminie Teresin.

Dokumentacja zawiera opis i interpretację przeprowadzonych badań podłoża gruntowego oraz określenie warunków gruntowo-wodnych.

1.2. Wykorzystane materiały

Dla potrzeb opracowania niniejszej dokumentacji wykorzystane zostały:

[1] PN-B-02481:1998. Geotechnika. Terminologia podstawowa, symbole literowe i jednostki miar.

[2] PN-B-02480:1986. Grunty budowlane. Określenia, symbole, podział i opis gruntów.

[3] PN-EN ISO 14688. Badania geotechniczne. Oznaczanie i klasyfikowanie gruntów.

[4] PN-B-02479:1998. Geotechnika. Dokumentowanie geotechniczne. Zasady ogólne.

[5] PN-B-03020:1981. Grunty budowlane. Posadowienie bezpośrednie budowli. Obliczenia statyczne i projektowe.

[6] PN-B-04452:2002. Geotechnika. Badania polowe.

[7] Rozporządzenie Ministra Transportu, Budownictwa i Gospodarki Morskiej z dnia 25 kwietnia 2012 roku w sprawie ustalenia geotechnicznych warunków posadawiania obiektów budowlanych (Dz. U. 2012, poz. 463),

1.3. Charakterystyka terenu badań oraz inwestycji

Teren projektowanych badań zlokalizowany jest przy ulicach: Sochaczewskiej, Kampinoskiej, Topolowej, Zachodniej, Dalekiej, Skośnej, Gnatowickiej, Ogrodowej, Żytniej,

Sadowej, Leśnej w miejscowościach Paprotnia, Granice, Maszna, Topołowa, Teresin Gaj w gminie Teresin. Jest to teren wiejski z zabudową jednorodzinną. Lokalizację terenu badań przedstawiono na Zał. 1.0.

2. ZAKRES WYKONANYCH ROBÓT I BADAŃ

Na badanym terenie wykonano następujące prace terenowe:

- 2 otwory badawcze o głębokości 3,0 m ppt,

Liczba punktów oraz ich lokalizacja i głębokość wyznaczona została przez Zamawiającego. Lokalizację wykonanych otworu przedstawiono na Zał. 2.0.

Cechy gruntów jako podłoża budowlanego zostały określone na podstawie wyników badań polowych.

Zakres badań polowych:

- makroskopowe badania próbek pobieranych z otworów geotechnicznych z każdej warstwy litologicznie zmiennej i maksymalnie co 1,0 m, określające rodzaje, wilgotności gruntów oraz stany gruntów spoistych wg [1], [2] i [3] (wyniki zostały przedstawione na Zał. 3.0),
- pomiary położenia zwierciadła wód podziemnych (wyniki przedstawiono na Zał. 3.0),

Uzyskane wartości charakterystyczne stopnia zagęszczenia I_D i wilgotność gruntów niespoistych oraz stopnia plastyczności I_L i grupy konsolidacji gruntów spoistych posłużyły jako cechy wiodące do wyznaczenia wartości pozostałych parametrów geotechnicznych metodą „B" wg [5].

3. CHARAKTERYSTYKA GEOLOGICZNO-INŻYNIERSKA

3.1. Warunki gruntowo – wodne

Teren badań zlokalizowany jest na obszarze Równiny Łowicko - Błońskiej. Na podstawie wykonanych wierceń stwierdza się, iż na badanym terenie od powierzchni terenu pod warstwą nasypów zalegają piaski drobne i pylaste położone na glinach piaszczystych i piaskach gliniastych. Przewidywany schemat budowy geologicznej przedstawiono na kartach otworów geotechnicznych (Zał. 3.0).

W trakcie wykonywania badań w otworze nr 1 nawiercono zwierciadło wody na głę-

bokości około 2,0 m ppt tj. na rzędnej około 91,4 m n.p.m. Zwierciadło to ma charakter zwierciadła zawieszonego na utworach spoistych, a jego poziom może być sezonowo zmienny.

Badania zostały przeprowadzone w okresie suchym. Po intensywnych opadach atmosferycznych i roztopach poziom wód gruntowych może ulec zmianie, nawet do +1,0 m od stanu nawierconego.

3.2. Charakterystyka warstw geotechnicznych

Na podstawie badań polowych wydzielono dwie warstwy geotechniczne. Szczegółowe zestawienie charakterystycznych parametrów geotechnicznych przedstawiono w Tab. 1.

Współczynnik korekcyjny do parametrów warstw: m=0,9.

a) Warstwa geotechniczna I

Nasypy. Zbudowane z piasków humusowych i piasków drobnych, miejscami zaglinionych, suchych i wilgotnych, szarych i czarnych.

Grunty te występują w stanie średniozagęszczonym.

Parametr wiodący – stopień zagęszczenia I_D=0,40 ÷ 0,50

Geneza zastoiskowa.

b) Warstwa geotechniczna III

Wykształcona jest w postaci piasków gliniastych na granicy glin piaszczystych, wilgotnych, brązowo-szarych.

Grunty te występują w stanie plastycznym.

Parametr wiodący – stopień plastyczności I_L=0,30 ÷ 0,40

Symbol konsolidacji C

Geneza zastoiskowa.

Tab. 1 Parametry warstw geotechnicznych

Warstwa geotechniczna	Rodzaj gruntu	Symbol konsolidacji	Parametry charakterystyczne					
			Stopień zagęszczenia (stopień plastyczności)	Gęstość objętościowa	Kąt tarcia wewnętrznego	Spójność	Moduł ściśliwości	Moduł ściśliwości wtórnej
		-	I_D (I_L) [-]	ρ [g/cm^3]	ϕ [^{0}]	c [kPa]	M_0 [MPa]	M [MPa]
II	piaski humusowe, piaski drobne	-	0,40	1,75	29,9	-	51,3	64,1
III	piaski gliniaste na granicy glin piaszczystych	C	(0,40)	2,10	11,6	10,6	19,2	32,0

II. OPINIA GEOTECHNICZNA

1. Teren badań zlokalizowany jest na obszarze Równiny Łowicko - Błońskiej. W podłożu występują proste warunki gruntowe. Obiekt należy zaliczyć do drugiej kategorii geotechnicznej.
2. Zgodnie z Rozporządzeniem [7] nie wymaga się sporządzenia dokumentacji geologiczno-inżynierskiej i jej urzędowego zatwierdzenia.
3. Na podstawie wykonanych wierceń stwierdza się, iż na badanym terenie od powierzchni terenu pod warstwą nasypów zalegają piaski drobne i pylaste położone na glinach piaszczystych i piaskach gliniastych. Przewidywany schemat budowy geologicznej przedstawiono na kartach otworów geotechnicznych (Zał. 3.0).
4. W trakcie wykonywania badań w otworze nr 1 nawiercono zwierciadło wody na głębokości około 2,0 m ppt tj. na rzędnej około 91,4 m n.p.m. Zwierciadło to ma charakter zwierciadła zawieszonego na utworach spoistych, a jego poziom może być sezonowo zmienny.
5. Wyróżniono dwie warstwy geotechniczne. Szczegółowe zestawienie charakterystycznych parametrów geotechnicznych przedstawiono w Tab. 1.
6. Strefa przemarzania dla rejonu badań zgodnie z [5] wynosi 1,0 m ppt.
7. Planowana inwestycja powinna być zrealizowana i eksploatowana w sposób zapewniający ochronę środowiska gruntowo-wodnego przed zanieczyszczeniem substancjami szkodliwymi.
8. Piaski gliniaste są gruntami wrażliwymi na zmiany wilgotności. Grunt w dnie wykopów należy chronić przed wpływem długotrwałych, niekorzystnych warunków atmosferycznych (intensywne opady, roztopy) oraz przed przemarzaniem, aby nie pogorszyć parametrów wytrzymałościowych (uplastycznienie lub skurcz).
9. Wszystkie roboty ziemne należy prowadzić pod stałym nadzorem geotechnicznym.

mgr Łukasz Charczuk
geolog geotechnik
upr. geologiczne XI-054, XII-187

mgr inż. Wojciech Rogowski
uprawnienia geologiczne
DZ .U. Nr 30 poz. 254 § 1 ust. 1 pkt 1c
MOŚZNiL Nr 071077
uprawnienia konstrukcyjno-budowlane
kierownika budowy i robót UAN-33/83
projektanta Łom. 40/89
PDL/BO/2113/02

III. PROJEKT GEOTECHNICZNY

WSTĘP

Projekt geotechniczny powstał w celu wstępnej oceny i zaleceń w sposobie posadowienia kanalizacji sanitarnej w napotkanych warunkach gruntowo-wodnych.

Podstawy opracowania

Dla potrzeb opracowania niniejszej dokumentacji wykorzystane zostały:

[1] PN-B-02481:1998. Geotechnika. Terminologia podstawowa, symbole literowe i jednostki miar.

[2] PN-B-02479:1998. Geotechnika. Dokumentowanie geotechniczne. Zasady ogólne.

[3] PN-B-03020:1981. Grunty budowlane. Posadowienie bezpośrednie budowli. Obliczenia statyczne i projektowe.

[4] PN-EN 1997-1:2008 Eurocod 7 – Projektowanie geotechniczne – Część 1, Część 2. Zasady ogólne, Rozpoznanie i badanie podłoża gruntowego.

[5] Rozporządzenie Ministra Transportu, Budownictwa i Gospodarki Morskiej z dnia 25 kwietnia 2012 roku w sprawie ustalenia geotechnicznych warunków posadawiania obiektów budowlanych (Dz. U. 2012, poz. 463).

[6] Dokumentacja Badań Podłoża Gruntowego Opinia Geotechniczna dla potrzeb projektu budowy przyłączy kanalizacji sanitarnej w miejscowościach Paprotnia, Granice, Maszna, Topołowa, Teresin Gaj w gm. Teresin, woj. mazowieckie HYDRO4Tech.01-2016.

[7] Projekt budowlany dla budowy przyłączy kanalizacji sanitarnej w miejscowościach Paprotnia, Granice, Maszna, Topołowa, Teresin Gaj w gm. Teresin, woj. mazowieckie. Usługi Projektowe Hanna Szustecka. 2015.

Zakres i cel opracowania

W oparciu o kompleksową analizę udokumentowanych wyników technicznych badań podłoża gruntowego [6] oraz projekt konstrukcji sieci [7] precyzuje się warunki geotechniczne i kategorię geotechniczną obiektu budowlanego.

Z uwagi na rodzaj konstrukcji – sieć kanalizacji sanitarnej (zagrożenia katastrofą budowlaną nie nastąpią, SG nośności oraz SG użytkowania będzie spełniony), warunki geotechniczne należy uznać za proste, a kategorię geotechniczną jako drugą.

Niniejszy projekt zawiera:

a) ocenę i zalecenia dla sposobu posadowienia projektowanej (wg projektu budow-

lanego [7]) sieci kanalizacji sanitarnej w celu zapewnienia nośności oraz równomiernych osiadań w udokumentowanych warunkach gruntowo-wodnych.

b) zalecenia dotyczące poprawnego wykonania robót geotechnicznych oraz sprawowania kontroli w trakcie i po ich realizacji.

Projekt został opracowany w celu uzyskania bezpiecznej i optymalnej pod względem technicznym oraz ekonomicznym współpracy projektowanego obiektu z podłożem gruntowym.

Prognoza zmian właściwości podłoża gruntowego w czasie

Zmiany podłoża gruntowego podczas prawidłowego wykonywania wykopów, odwodnienia i posadowienia sieci będą bardzo małe i niezauważalne ze względu na niewielkie obciążenia przekazywane na grunt. Ciężar objętościowy instalowanych w gruncie rur wraz z wypełnieniem (tj około 1,0 Mg/m^3) jest mniejszy niż ciężar objętościowy usuniętego urobku (około 1,65÷2,00 Mg/m^3).

Zmiany właściwości podłoża gruntowego w czasie dotyczyć będą wyłącznie strefy bezpośredniego oddziaływania obciążeń w strefie pod przewodami sieci. Nastąpi osiadanie, konsolidacja gruntu i ustabilizowanie się równowagi między obiektem i podłożem. Zalecane jest wykonanie podsypki pod przewodami, co spowoduje ujednolicenie odporu, równomierne rozłożenie naprężeń na grunty podłoża, co w efekcie doprowadzi do nieznacznych i równomiernych osiadań od obciążeń wywołanych przez sieci. Należy zwrócić szczególną uwagę na miejsca, w których sieć przebiegać będzie przez grunty o różnej odkształcalności. Aby uniknąć nierównomiernych osiadań (wywołanych głównie wykonawstwem wykopów i ciężarem zasypek) należy zastosować odpowiedniej grubości podsypki pod przewodami i ewentualnie zastosować geosyntetyki.

Określenie obliczeniowych parametrów geotechnicznych

Obliczeniowe parametry geotechniczne powinno przyjmować się metodą B na podstawie charakterystycznych parametrów wiodących (stopień zagęszczenia I_D i wilgotność gruntów niespoistych oraz stopień plastyczności I_L i grupa konsolidacji gruntów spoistych) przedstawionych w Dokumentacji Badań Podłoża Gruntowego mnożąc je przez współczynniki bezpieczeństwa.

Określenie częściowych współczynników bezpieczeństwa do obliczeń geotechnicznych

Do obliczeń statycznych w związku z określaniem parametrów metodą B częściowe

współczynniki bezpieczeństwa przyjęto:

Współczynniki materiałowe:

- zmniejszający γ = 0,90
- zwiększający γ = 1,10

Współczynnik korekcyjny: m = 0,81.

Określenie oddziaływań od gruntu

Grunt oddziaływać będzie na sieć kanalizacji sanitarnej poprzez odpór równoważący obciążenia.

Przyjęcie modelu obliczeniowego podłoża gruntowego

Przyjęto model wyjściowy w postaci kołowego przewodu kanalizacji sanitarnej posadowionej na podłożu o parametrach przyjętych w Dokumentacji Badań Podłoża Gruntowego [6]. Zakłada się obciążenia gruntem zasypowym, ew. ruchem w zakresach dopuszczalnych określonych dla rur i prefabrykatów.

Nośności i osiadania podłoża gruntowego oraz ogólna stateczność

Nośność we wszystkich przekrojach sieci będzie zachowana podczas prawidłowego zaprojektowania i wykonawstwa sieci. Nie przewiduje się znaczących osiadań instalacji gdyż ciężar objętościowy instalowanych w gruncie rur wraz z wypełnieniem (tj około 1,0 Mg/m^3) jest mniejszy niż ciężar objętościowy usuniętego urobku (około 1,65÷2,00 Mg/m^3). Dodatkowe obciążenie nie nastąpią. Różnice osiadań, które powstaną w trakcie instalowania sieci i ich eksploatacji zostaną zrekompensowane przez elastyczność oraz sprężystość przewodów, ewentualne zastosowanie geosyntetyków oraz podsypki żwirowo-piaskowej i w rzeczywistości nie będą miały znaczenia.

Z uwagi na brak obciążeń poziomych stateczność na obrót i przesuw będzie zachowana.

Ustalenie danych niezbędnych do zaprojektowania posadowienia

Dane zostały ustalone a ostateczne posadowienie sieci zostanie zaprojektowane i przedstawione w dokumentacji [7].

Specyfikacja badań niezbędnych do zapewnienia wymaganej jakości robót ziemnych i specjalistycznych robót geologicznych

W celu uzyskania założeń projektowych dotyczących parametrów fizyko-mechanicznych zasypek gruntowych poniżej przedstawiono wymagania dotyczące wykonania wykopów, używanych materiałów na podsypki, obsypk i zasypki oraz wymaganych pa-

rametrów geotechnicznych nasypów i sposobu ich kontroli.

Wykonanie wykopów:

Wykonywane wykopy należy realizować systematycznie, odcinkami o długości odpowiadającej postępowi układania przewodów. Niedopuszczalne jest wykonywanie wykopów wyprzedzających znacznie układanie przewodów w gruncie.
Wykopy odkryte należy zabezpieczyć przed opadami atmosferycznymi, a wodę, która dostanie się do wykopu natychmiast odpompować.

Zabezpieczenia wykopów:

Wykopy do głębokości 1,2 m pod powierzchnią istniejącego terenu, jeśli pozwolą na to warunki gruntowe i otoczenia, można realizować w wykopach otwartych – niezabezpieczonych.
Wykopy powyżej głębokości 1,2 m ppt należy realizować w osłonie systemowych rozpór zabezpieczających.

Podsypki na gruncie rodzimym:

Materiał na poduszkę piaskowo-żwirową lub podsypkę pod rurę układać grubością dobraną do rodzaju i stanu podłoża gruntowego.
Jeśli posadowienie prowadzone jest na gruncie spoistym warstwę tą należy zagęszczać lekkim sprzętem do zagęszczeń:

- ubijakiem spalinowym,
- lekką płytą wibracyjną,
- ręcznymi ubijakami.

Uwaga: Lekki sprzęt zagęszczający jest niezbędny ze względu na możliwość uplastycznienia spoistego podłoża rodzimego na skutek oddziaływania energii udaru na grunty wrażliwe .

Obsypki przewodów

Zagęszczenia obsypek kontynuować do osiągnięcia wymaganego przez projekt zagęszczenia za pomocą lekkiego sprzętu zagęszczającego tak, aby nie uszkodzić przewodów sieci oraz ich połączeń.

Zasypki przewodów

Zagęszczenia zasypek można wykonać za pomocą sprzętu zagęszczającego o więk-

szej masie stosując się do wytycznych:

- zasypki nakładać i zagęszczać kolejnymi po sobie warstwami.
- pierwsza warstwa (układana na rurze) musi mieć grubość minimum 30 cm. Warstwa ta powinna być zagęszczana sprzętem o tak dobranej masie i w taki sposób aby nie uszkodzić układanych przewodów.
- pozostałe warstwy układać warstwami, co 30 do 50 cm dobierając sprzęt wibracyjny w taki sposób, aby nie uszkodzić układanych przewodów oraz uzyskać wymagane zagęszczenie.

Zasypki z materiałów różnoziarnistych – pospółki lub innych gruntów niespoistych, wykonać do wierzchu wykopu lub do głębokości przynajmniej 0,5 m od górnej krawędzi wykopu. Dopuszcza się i zaleca zastosowanie materiału piaszczystego z budowy do wykonania zasypek wykopów w miejscach trawników, zieleni, po spełnieniu odpowiednich warunków zagęszczenia.

Wymagania materiałowe:

Grunt na zastosowanie do wbudowania i wykorzystania jako podsypki, obsypki i zasypki sieci powinien być:

- różnoziarnisty (wskaźnik różnoziarnistości U > 3,5),
- dobrze zagęszczalny (o wilgotności naturalnej bliskiej wilgotności optymalnej),
- nie zawierać domieszek, cząstek organicznych i frakcji kamienistej mogącej uszkodzić przewody.

Wymagane parametry geotechniczne:

Wymagany wskaźnik zagęszczenia I_S dla:

- podsypek– $I_S \geq 0,98$
- zasypek:
  - dla terenów zielonych i trawników – $I_S \geq 0,95$
  - dla chodników – $I_S \geq 0,97$
  - dla dróg i parkingów – $I_S \geq 0,98$ lub $I_S \geq 1,00$

lub innych wymagań projektanta.

Odbiory geotechniczne:

Podczas odbiorów w ramach nadzoru geotechnicznego należy kontrolować jakość wykonanych robót oraz zgodność materiałów z wymaganiami projektu. Badania wykony-

wać przy użyciu standardowych metod badawczych:

- badań szpilką geotechniczną,
- wierceń penetracyjnych świdrem okienkowym, z makroskopowym rozpoznawaniem gruntów,
- badania stopnia zagęszczenia sondą dynamiczną lekką DPL.

Wyniki odbiorów przedstawić w raportach geotechnicznych.

Określenie szkodliwości oddziaływań wód gruntowych na obiekt budowlany i sposób przeciwdziałania tym zagrożeniom

Oddziaływania takie nie nastąpią podczas prawidłowego wykonawstwa sieci. Aby nie dopuścić do zmiany stanu gruntów w wykopach należy je chronić przed zalewaniem, a wodę z dna odpompowywać. Wykonywanie głębszych wykopów może wymagać prowadzenia odwodnienia napiętego poziomu wodonośnego tak, aby nie dopuścić do utraty stateczności wykopu i przebicia hydraulicznego. Roboty odwodnieniowe należy prowadzić w taki sposób, aby zdepresjonowanie poziomu wody trwało jak najkrócej.

W trakcie realizacji prac odwodnieniowych w zależności od przyjętej technologii może być wymagane prowadzenie monitoringu wód podziemnych, aby oddziaływanie odwodnienia nie spowodowało szkód w otoczeniu wykopów.

Określenie zakresu niezbędnego monitorowania wybudowanego obiektu budowlanego, obiektów sąsiadujących i otaczającego gruntu, niezbędnego do rozpoznania zagrożeń mogących wystąpić w trakcie robót budowlanych lub w ich wyniku oraz w czasie użytkowania obiektu budowlanego

Wykonać odbiory geotechnicznych wykopów oraz podsypek i zasypek gruntowych.

Ze względu na to, że projektowanie i wybudowanie sieci jest wynikiem współpracy wielu branżystów, wymagane będzie spełnienie warunków zawartych w poszczególnych specyfikacjach branżowych dotyczących wyrobów jak i wykonawstwa robót i eksploatacji obiektu.

Podsumowanie, wnioski i zalecenia.

1. Zaprojektowana sieć zalicza się do drugiej kategorii geotechnicznej. W podłożu występują proste warunki gruntowe. Schemat budowy geologicznej przedstawiono i opisano w [6].
2. Realizację prac prowadzić pod nadzorem geotechnicznym.
3. Grunty w dnie wykopów należy chronić przed wpływem długotrwałych, niekorzystnych warunków atmosferycznych (intensywne opady, roztopy) oraz przed przemarzaniem, aby nie pogorszyć parametrów wytrzymałościowych.
4. Konieczna jest ochrona wykopów przed zalewaniem wodami opadowymi i odwadnianie ich dna w celu zabezpieczenia gruntów niespoistych przed rozluźnieniem.
5. Zaleca się przyjąć stałą grubość poduszki piaskowo-żwirowej pod przewodami.
6. Za metodę posadowienia sieci odpowiada projektant konstrukcji sieci. Ostateczną metodę posadowienia sieci powinien określać projekt budowlany.
7. Podczas realizacji budowy i napotkania trudniejszych niż udokumentowane warunki gruntowo-wodne przez nadzór geotechniczny należy zastosować rozwiązania wzmacniające podłoże gruntowe np.: za pomocą poduszek piaskowo- żwirowych na geosyntetykach, stabilizacji spoiwami hydraulicznymi i inne.
8. Zaleca się wykorzystanie rodzimych gruntów niespoistych z wykopów do wykonania nasypów pod warunkiem spełnienia przez nie odpowiednich warunków zagęszczenia.

mgr Łukasz Charczuk
geolog geotechnik
upr. geologiczne XI-054, XII-187

mgr inż. Wojciech Rogowski
uprawnienia geologiczne
DZ .U. Nr 30 poz. 254, § 1 ust. 1 pkt 1c
MOŚZNiL Nr 071077
uprawnienia konstrukcyjno-budowlane
kierownika budowy i robót UAN-33/83
projektanta Łom. 40/89
PDL/BO/2113/02

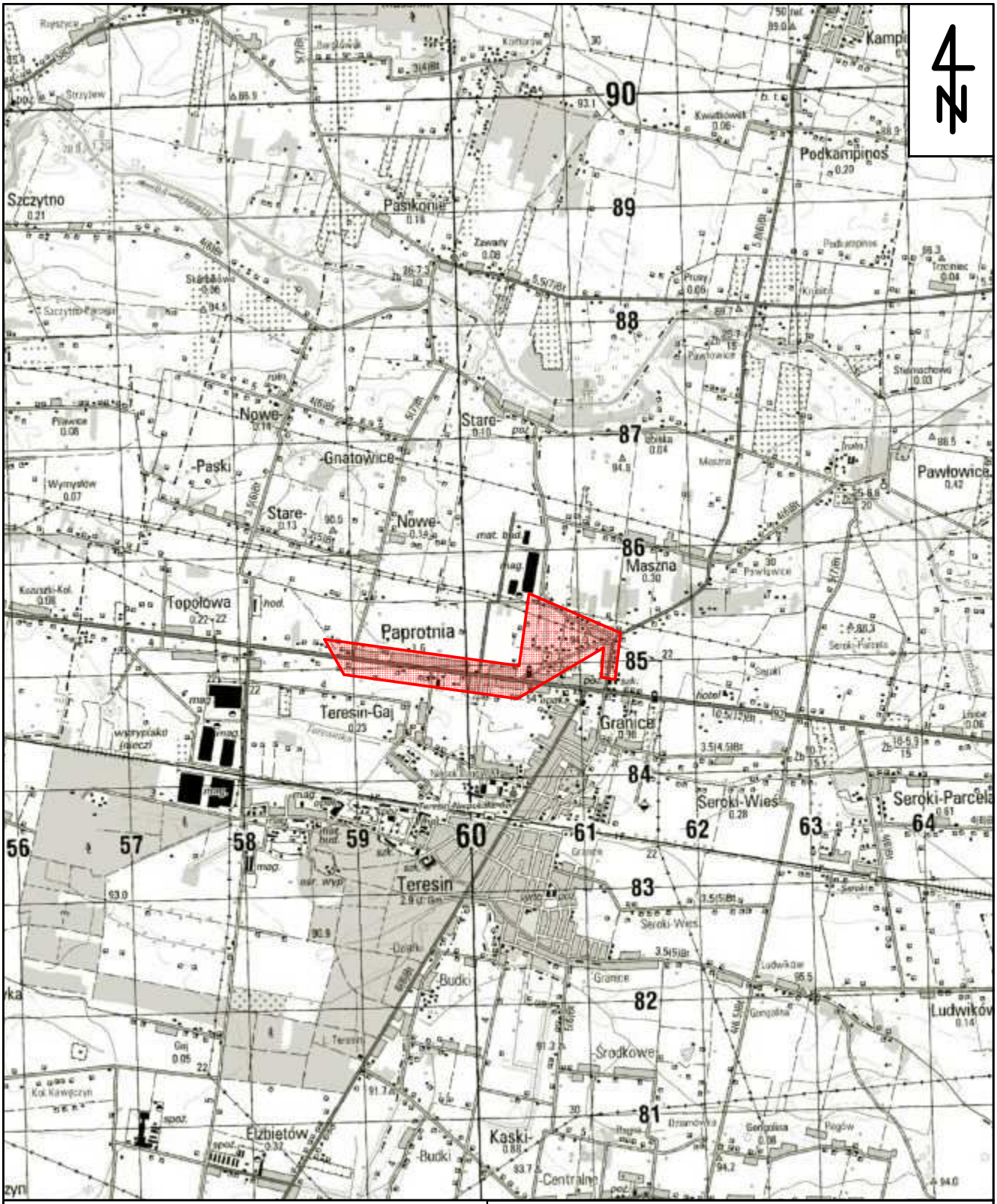

Objaśnienia:

teren badań geologicznych oraz lokalizacja planowanej inwestycji

HYDRO4Tech
PROJEKTY, OPINIE, EKSPERTYZY, DOKUMENTACJE, NADZORY
BADANIA GRUNTU, SPECJALISTYCZNE ROBOTY GEOTECHNICZNE, ODWODNIENIA

HYDRO4Tech
ul. Balkonowa 5 lok. 6
03-329 Warszawa
www.hydro4tech.pl
hydro4tech@gmail.com
geo4tech@gmail.com

Zamawiający:	Usługi Projektowe Hanna Szustecka ul. Porzeczkowa 20, 96-500 Sochaczew			
Rodzaj opracowania:	Dokumentacja Badań Podłoża Gruntowego oraz Opinia Geotechniczna | Teresin - Sochaczewska			
Tytuł rysunku:	**Mapa lokalizacyjna**		**Skala:**	1 : 50 000
Data:	grudzień 2015 r.	**Wykonał:**	mgr inż. Anna Gunicka	**Zał. 1.0**



Objaśnienia:

1 — *punkt dokumentacyjny - otwór badawczy*

projektowane przyłącza kanalizacji sanitarnej

HYDRO4Tech
PROJEKTY, OPINIE, EKSPERTYZY, DOKUMENTACJE, NADZORY
BADANIA GRUNTU, SPECJALISTYCZNE ROBOTY GEOTECHNICZNE, ODWODNIENIA

HYDRO4Tech
ul. Balkonowa 5 lok. 6
03-329 Warszawa
www.hydro4tech.pl
hydro4tech@gmail.com
geo4tech@gmail.com

Projektant:	Usługi Projektowe Hanna Szustecka ul. Porzeczkowa 20 96-500 Sochaczew			
Rodzaj opracowania:	Dokumentacja Badań Podłoża Gruntowego oraz Opinia Geotechniczna | Teresin - Sochaczewska			
Tytuł rysunku:	**Mapa dokumentacyjna**		**Skala:**	1 : 10 000
Data:	grudzień 2015 r.	**Wykonał:**	mgr inż. Anna Gunicka	**Zał. 2.1**

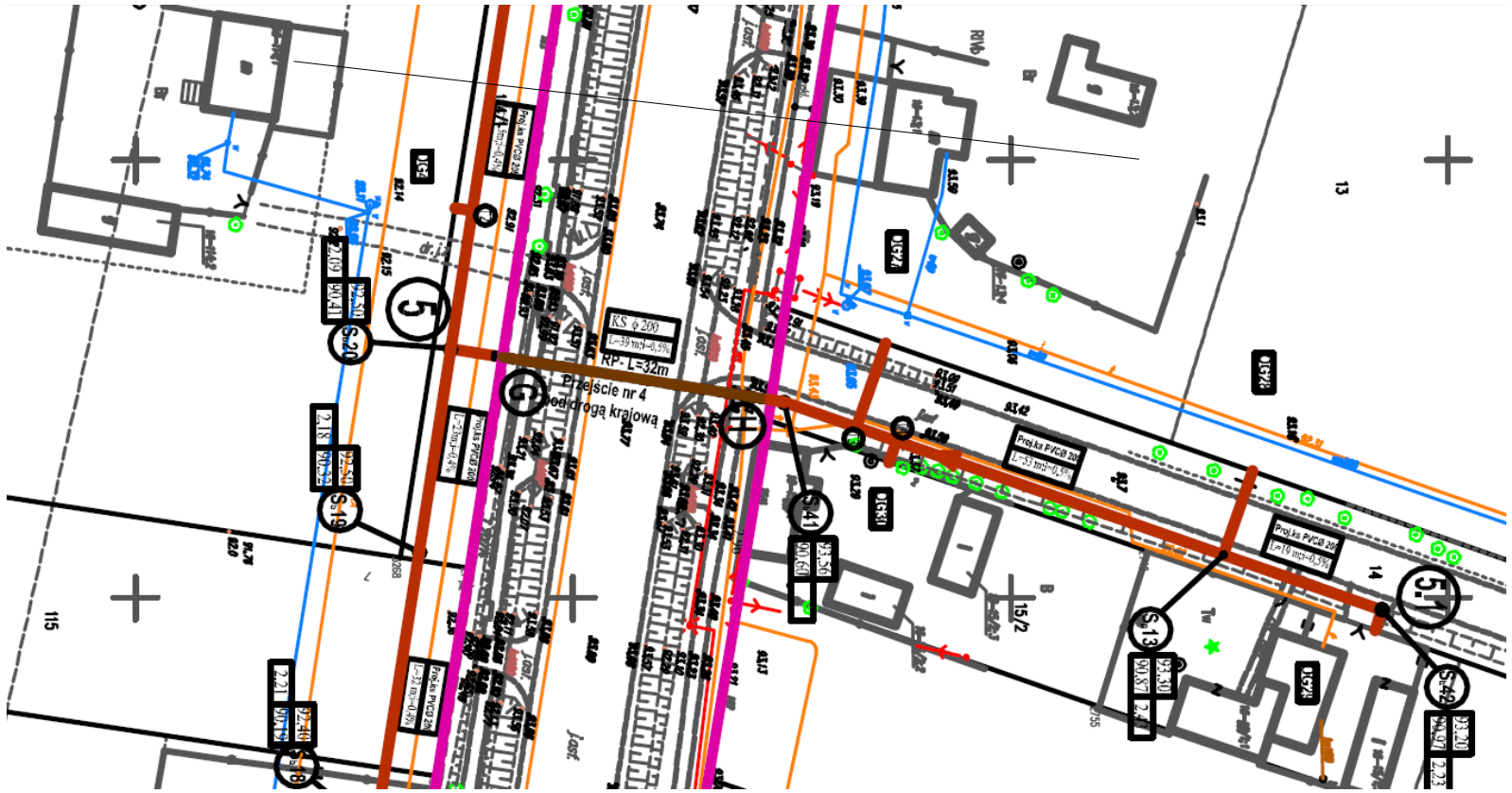

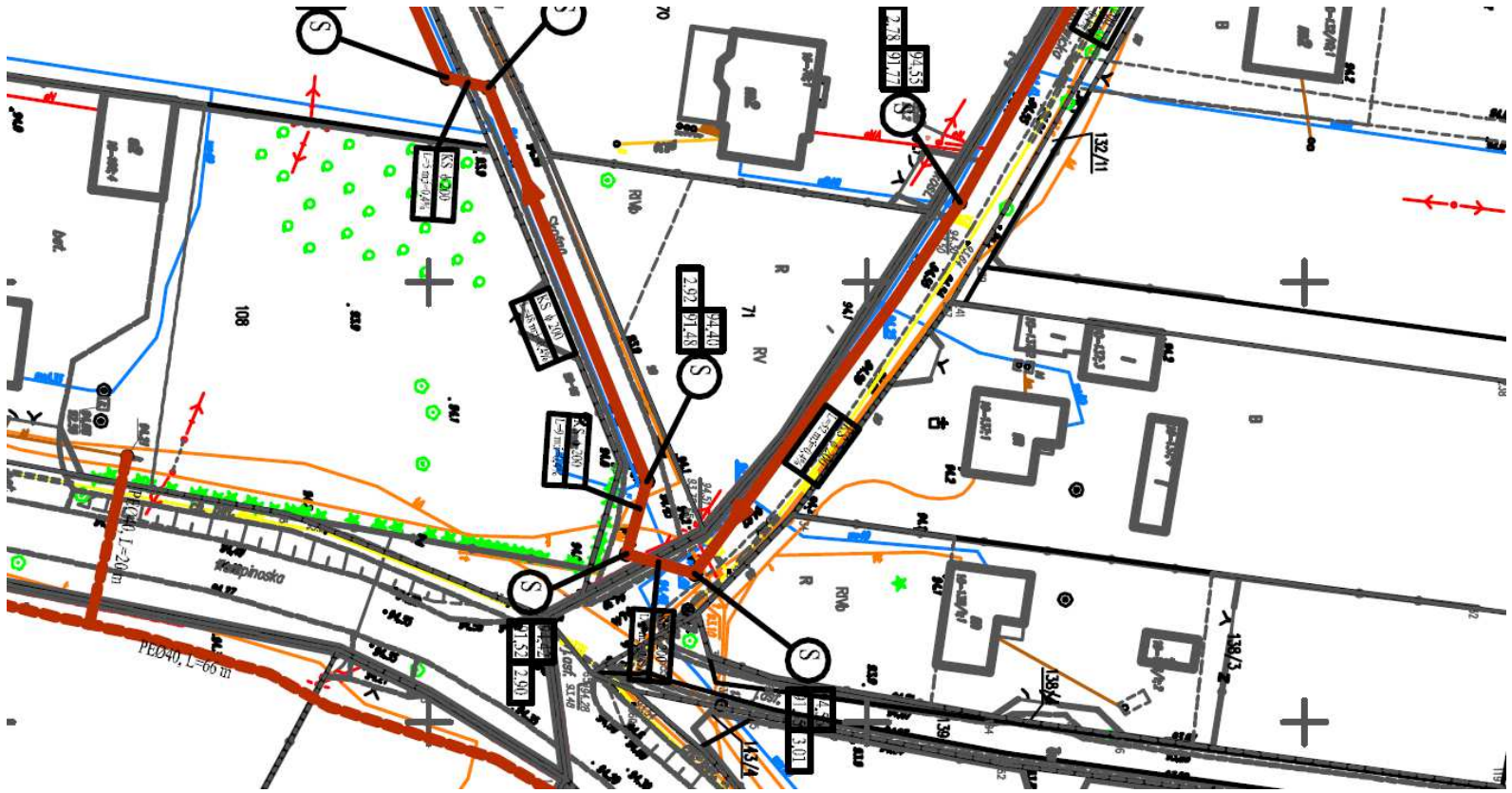

Objaśnienia:

1 — *punkt dokumentacyjny - otwór badawczy*

projektowane przyłącza kanalizacji sanitarnej

HYDRO4Tech
PROJEKTY, OPINIE, EKSPERTYZY, DOKUMENTACJE, NADZORY
BADANIA GRUNTU, SPECJALISTYCZNE ROBOTY GEOTECHNICZNE, ODWODNIENIA

HYDRO4Tech
ul. Balkonowa 5 lok. 6
03-329 Warszawa
www.hydro4tech.pl
hydro4tech@gmail.com
geo4tech@gmail.com

Projektant:	Usługi Projektowe Hanna Szustecka ul. Porzeczkowa 20 96-500 Sochaczew				
Rodzaj opracowania:	Dokumentacja Badań Podłoża Gruntowego oraz Opinia Geotechniczna | Teresin - Sochaczewska				
Tytuł rysunku:	**Mapa dokumentacyjna**			**Skala:**	1 : 1 000
Data:	grudzień 2015 r.	**Wykonał:**	mgr inż. Anna Gunicka		**Zał. 2.2**

HYDRO4TECH	**KARTA OTWORU GEOTECHNICZNEGO** **Profil numer 1**	Zał.Nr: 3.1 Wiertnica: G4T-30M

Rejon: Szochaczewska Miejscowość: Teresin Gmina: Teresin Województwo: mazowieckie	Obiekt: Kanalizacja sanitarna Zleceniodawca: UP Hanna Szustecka Wiercenie: HYDRO4Tech Dozór geologiczny: mgr Łukasz Charczuk	System wiercenia: obrotowy Rzędna: 93.40 m Skala 1 : 25 — Data wiercenia: 28-07-2015

Wiercenie	Głębokość zwierciadła wody [m.p.p.t]	Stratygrafia	Profil litologiczny [m]		Przelot [m]	Opis litologiczny	Symbol gruntu	Warstwa geotechniczna	Wilgotność	ID	IL
1	2	3	4	5	6	7	8	9	10	11	12
						nasyp (humus+piasek humusowy), czarny	nN(H+Ph)				
					0.30	piasek humusowy, szary	Ph	I	w	0.4	
			1.0		1.10	piasek drobny, szaro-żółty	Pd				
					1.60	piasek gliniasty, brązowy	Pg	II			0.3
	2.00		2.0		1.90	piasek drobny, brązowy	Pd	I	m	0.4	
	2.50				2.20	piasek gliniasty na pograniczu gliny piaszczystej, brązowy	Pg/Gp	II	w		0.4
			3.0		3.00						

Rysunek wykonano programem "GeoStar"

HYDRO4TECH	**KARTA OTWORU GEOTECHNICZNEGO** **Profil numer 2**	Zał.Nr: 3.2 Wiertnica: G4T-30M

Rejon: Skośna Miejscowość: Teresin Gmina: Teresin Województwo: mazowieckie	Obiekt: Kanalizacja sanitarna Zleceniodawca: UP Hanna Szustecka Wiercenie: HYDRO4Tech Dozór geologiczny: mgr Łukasz Charczuk	System wiercenia: obrotowy Rzędna: 94.40 m Skala 1 : 25 | Data wiercenia: 28-07-2015

Wiercenie	Głębokość zwierciadła wody [m.p.p.t]	Stratygrafia	Profil litologiczny [m]		Przelot [m]	Opis litologiczny	Symbol gruntu	Warstwa geotechniczna	Wilgotność	ID	IL
1	2	3	4	5	6	7	8	9	10	11	12
						gleba, szara	Gb		w		
					0.20	piasek humusowy, szary	Ph	I	s	0.4	
			1.0		0.80	piasek drobny z domieszką piasku pylastego, jasny żółty	Pd+Pπ		w	0.5	
			2.0								
			3.0		3.00						

Rysunek wykonano programem "GeoStar"

Oznaczenia
do profili i przekrojów geotechnicznych

$\frac{1}{105,25}$ numer otworu
rzędna otworu

Poziom zwierciadła wód podziemnych — ustalony; nawiercony

STAN GRUNTU			
Wilgotności		suchy	s
		mało wilgotny	mw
		wilgotny	w
		mokry	m
		nawodniony	nw
Konsystencja	zwarta	zwarty	zw
		półzwarty	pzw
	plast.	twardoplastyczny	tpl
		plastyczny	pl
		miękkoplastyczny	mpl
	pł.	płynny	pł
Zagęszczenia		luźny	ln
		średnio zagęszcz.	szg
		zagęszczony	zg
		bardzo zagęszcz.	bzg

Symbole dodatkowe:
- \+ domieszka
- / na granicy
- // przewarstwienia
- 3/4 ilość wałeczkowań

	KW	Zwietrzelina
	KR	Rumosz
	KO	Otoczaki i głazy
	Ż	Żwir
	Żg	Żwir gliniasty
	Po	Pospółka
	Pog	Pospółka gliniasta
	Pr	Piasek gruboziarnisty
	Ps	Piasek średnioziarnisty
	Pd	Piasek drobnoziarnisty
	Pπ	Piasek pylasty
	Pg	Piasek gliniasty
	Tp	Pył piaszczysty
	Tπ	Pył
	Gp	Glina piaszczysta
	Gπ	Glina pylasta
	G	Glina
	Gpz	Glina piaszczysta zwięzła
	Gπz	Glina pylasta zwięzła
	Gz	Glina zwięzła
	Iπ	Il pylasty
	I	Il

	N	Nasyp
	NB	Nasyp budowlany
		Posadzka betonowa
	H	Grunt próchniczny
	T	Torf
	Nm	Namuł
	Krj	Kreda jeziorna

		Piaskowiec
		Margiel
		Wapień

212