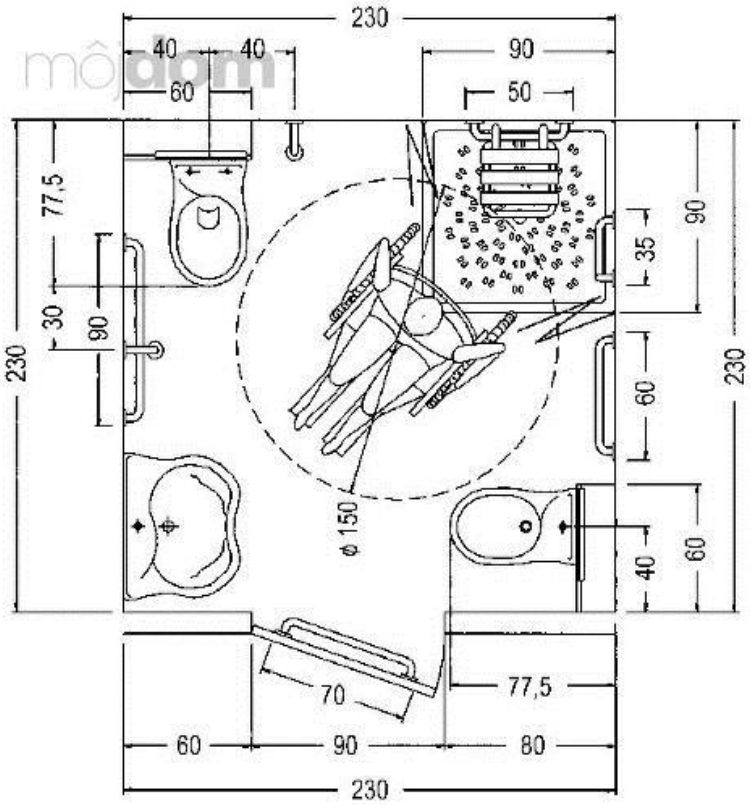
230
40
40
60
90
50
77,5
30
90
230
90
35
60
230
ϕ 150
60
40
70
77,5
60
90
80
230

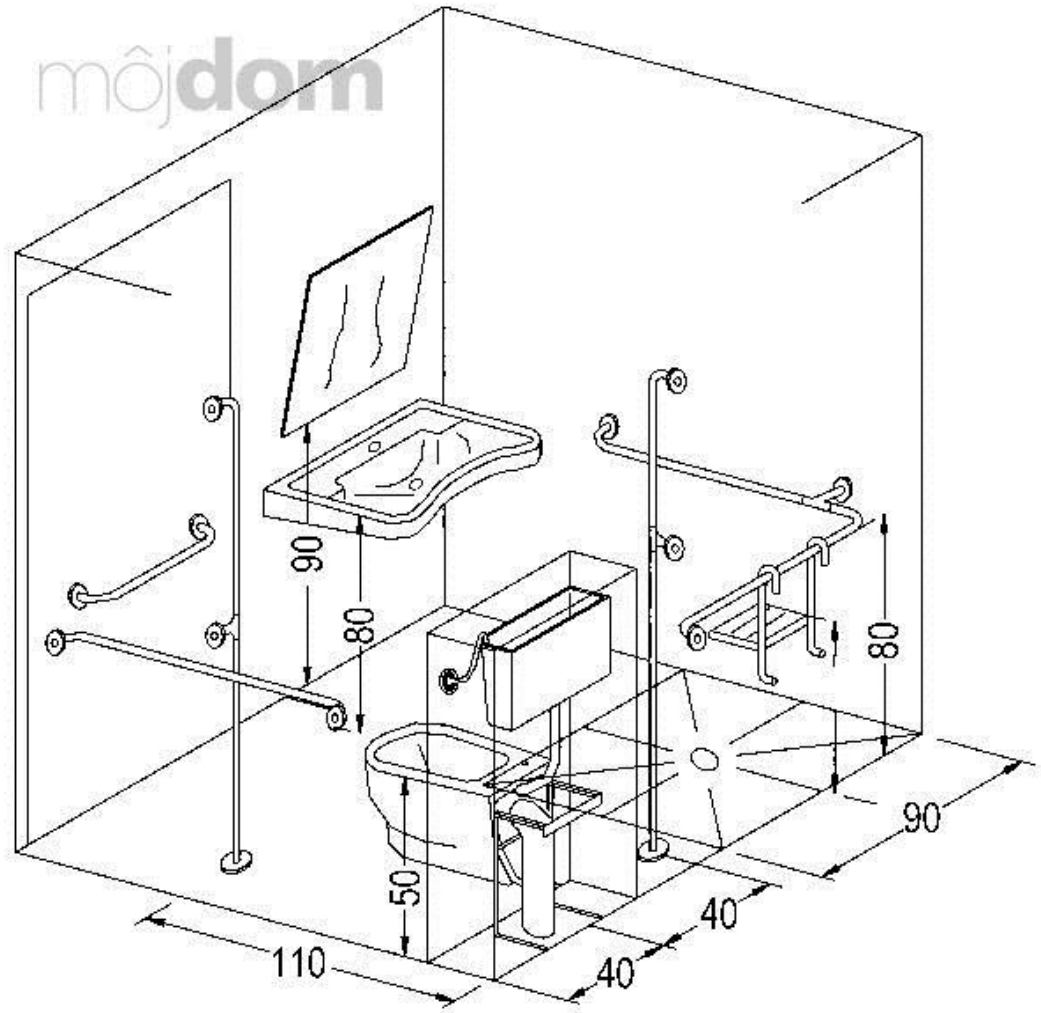
90
80
80
90
50
40
110
40