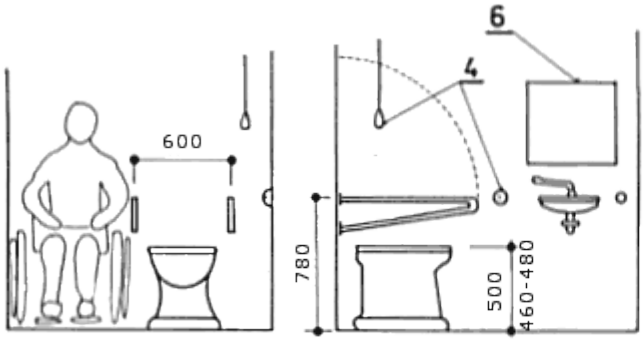
600
780
500
460-480
4
6

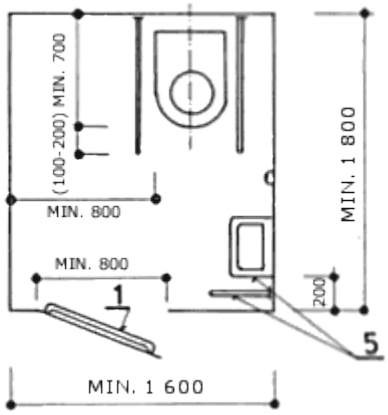
(100-200) MIN. 700
MIN. 800
MIN. 800
MIN. 1 800
200
1
5
MIN. 1 600

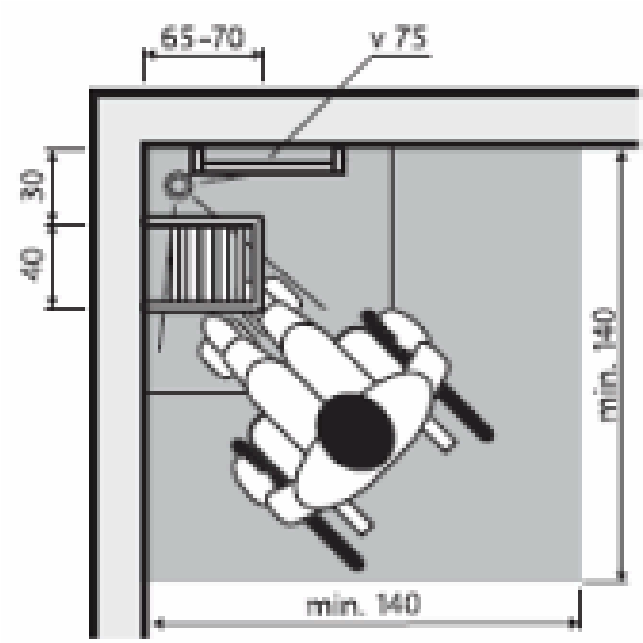
65-70
v 75
30
40
min. 140
min. 140

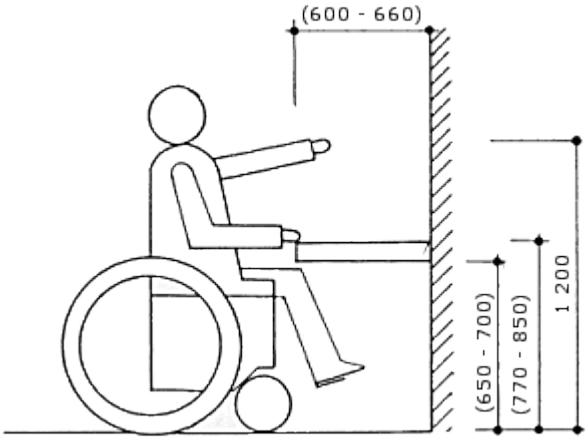
(600 - 660)
(650 - 700)
(770 - 850)
1 200

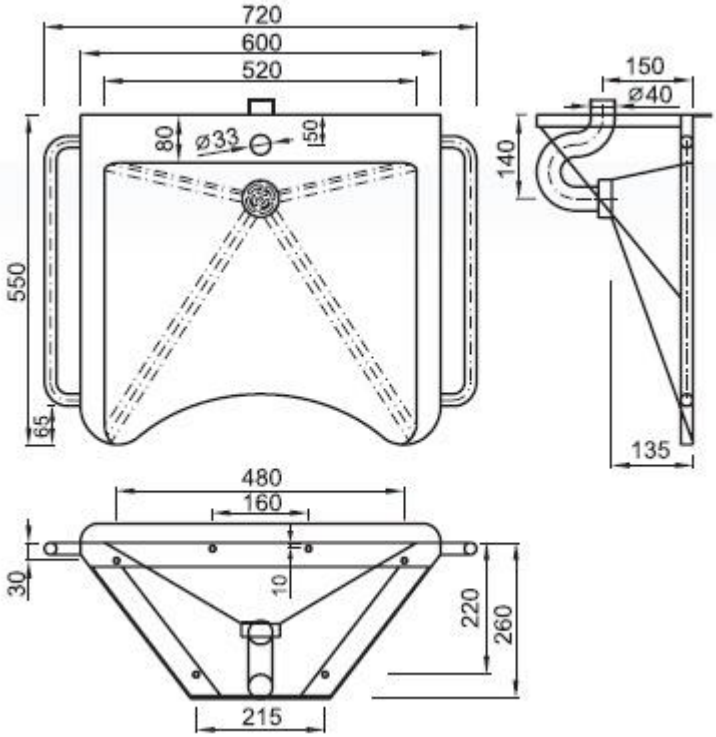
720
600
520
80
ø33
50
550
65
150
ø40
140
135
480
160
30
10
220
260
215