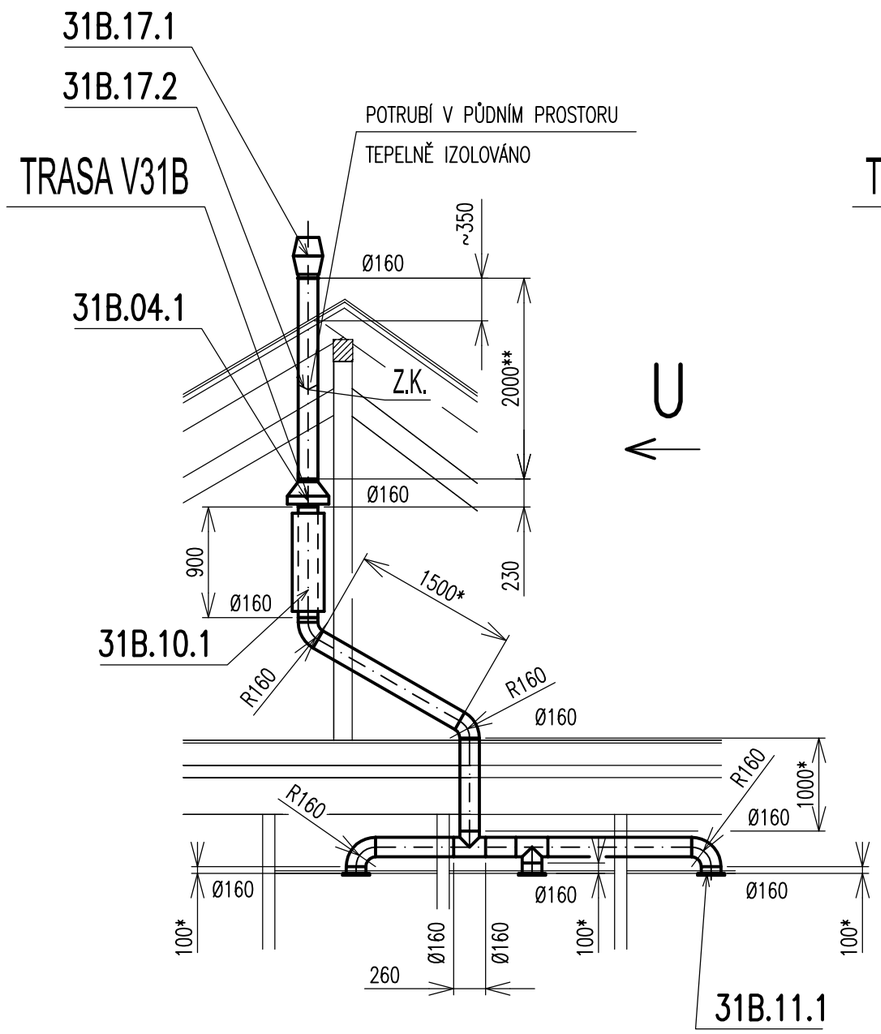

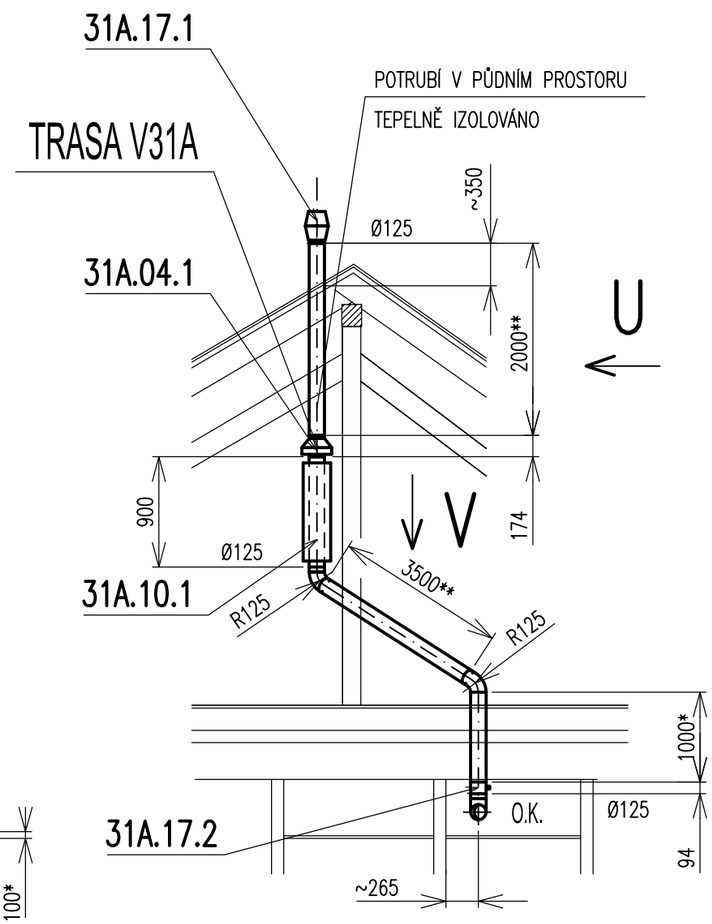

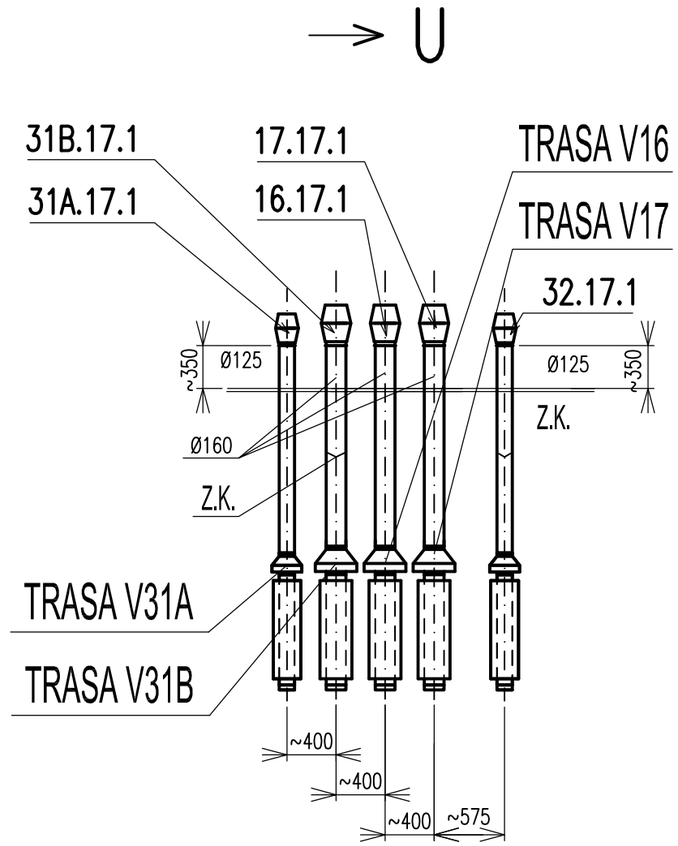

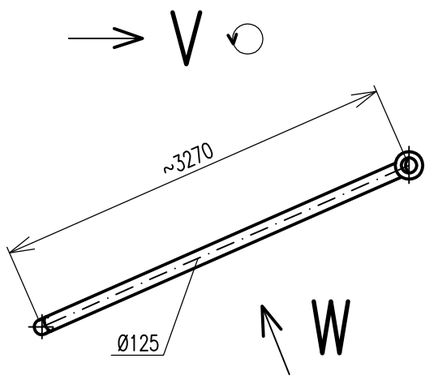

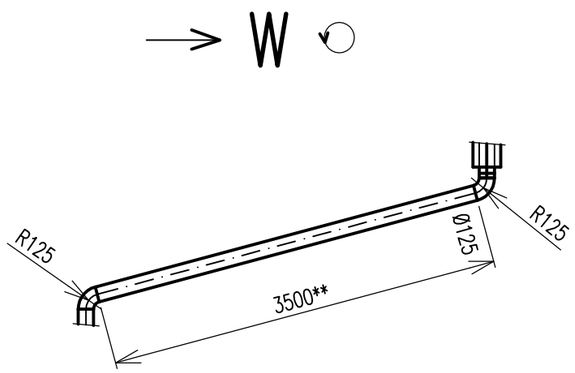

ÚPRAVA PD 2018

PROJEKTANT	VED. PROFESE	VED. ZAKÁZKY	MĚŘÍTKO	POČ. A4 2	SVAZEK
Ing. PEŇÁZ	Ing. PEŇÁZ	Ing. KOTSCH	1:100	DATUM 10/2016	
			STUPEŇ DPS		

ODBĚRATEL Město Šternberk, Horní náměstí 16, 785 01 Šternberk

STAVBA Sociální služby Šternberk - Domov Opavská OBJEKT "SO 01"

projektování
investorská činnost
inženýrská činnost
poradenská činnost

supring spol. s r. o.
787 01 Šumperk, Jeseníčka 65
tel. +420 583 280704 fax +420 583 214906
e-mail: supring@supring.cz

ČÁST D.1.4.c ZAŘÍZENÍ VZDUCHOTECHNIKY

ZAKÁZKOVÉ ČÍSLO 16 - 024

OBSAH VÝKRESU DETAILY - TRASA V31A A V31B - ŘEZY

ARCHIVNÍ ČÍSLO SG - 3 - 1457

ČÍSLO VÝKRESU VZ 27