HORNÁ VÝSTUŽ
M1:50

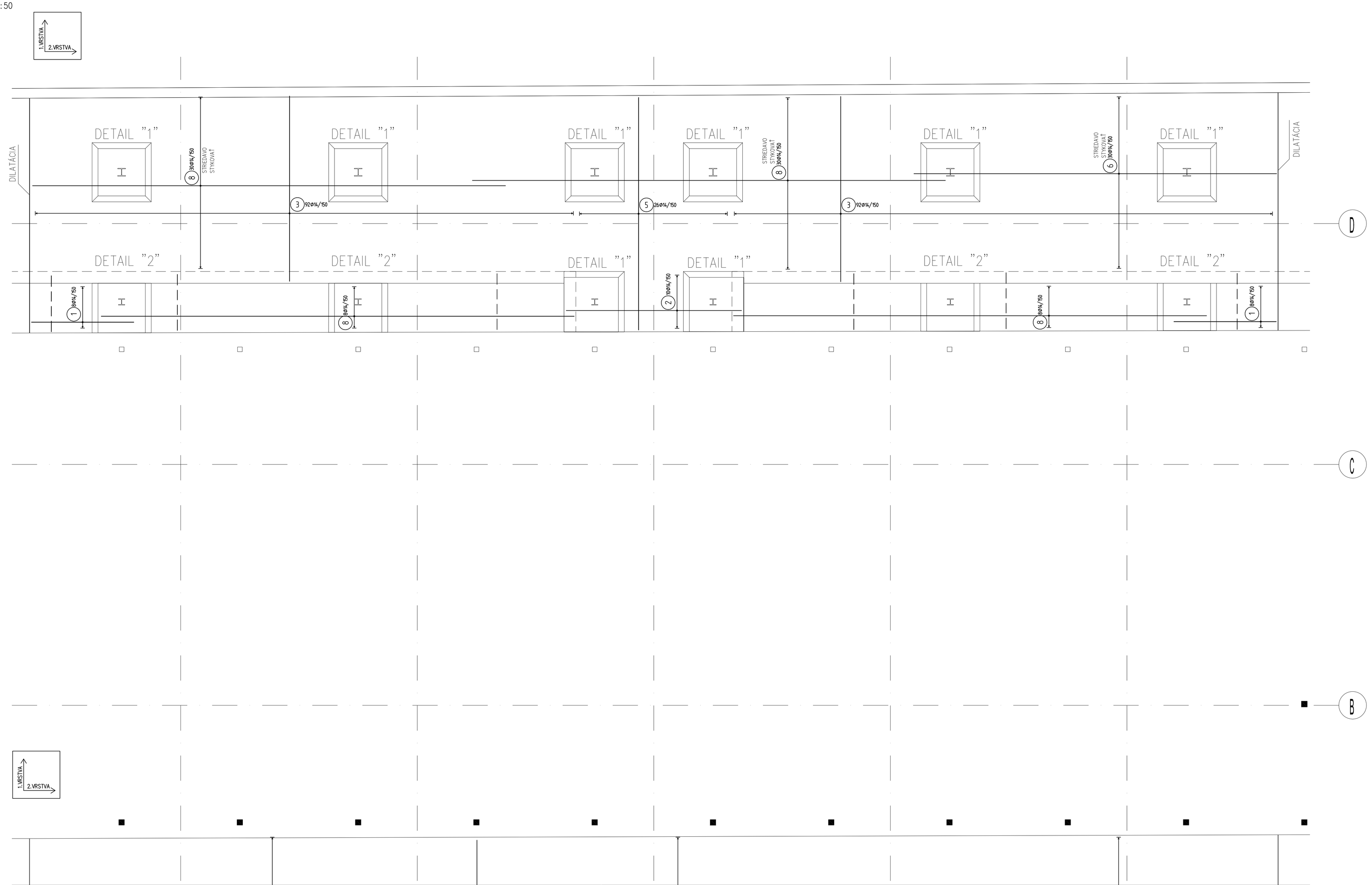

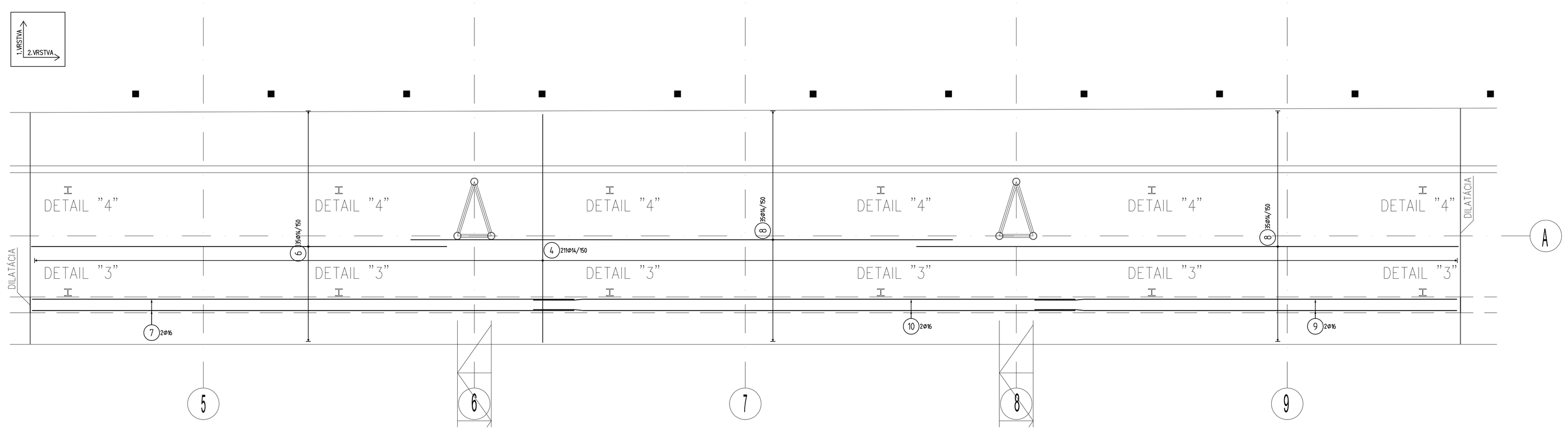

8xDETAIL "1"

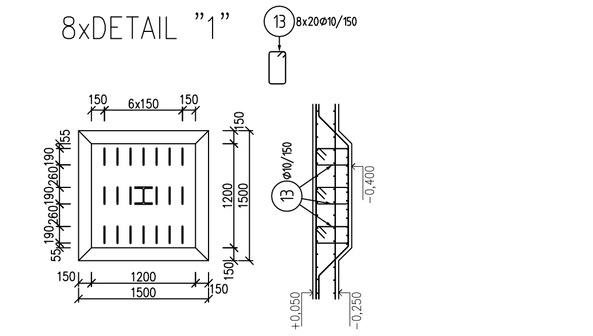

4xDETAIL "2"

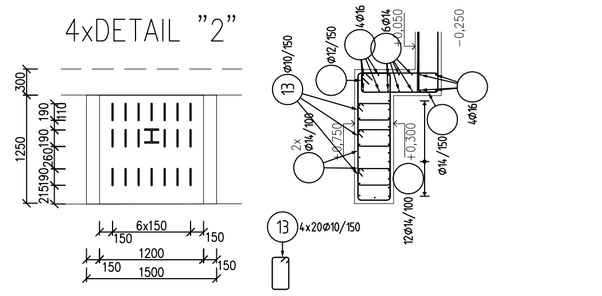

6xDETAIL "3"

6xDETAIL "4"

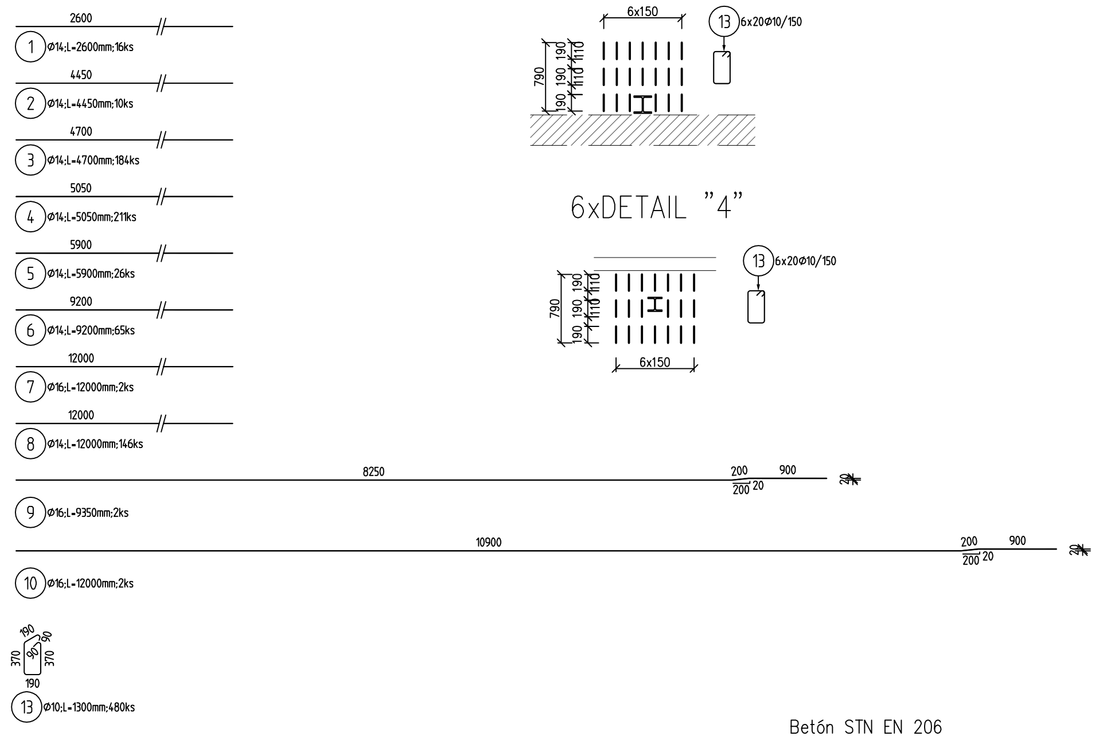

Betón STN EN 206
C30/37 – XC2 (SK) – Cl 0,4 – Dmax 16mm – S4
BETONÁRSKA VÝSTUŽ Bst500B

- KRYTIE VÝSTUŽE JE 4 cm.
- KÓTOVANÝ JE VONKAJŠÍ ROZMER POLOŽIEK.
- V ČASTIACH DOSKY, KDE SA NACHÁDZA ŠMYKOVÁ VÝSTUŽ SA NEBUDÚ UMIESTŇOVAŤ DIŠTANČNÉ PRVKY.

DIŠTANČNÉ PRVKY DOSKA (2ks/m²)

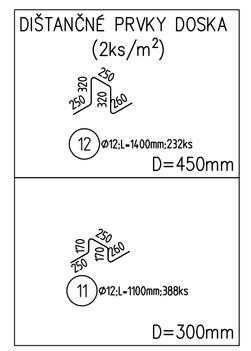

Poi	Profil	Dĺžka [mm]	ks	B 500			
				10	12	14	16
1	14	2600	16			41.6	
2	14	4450	10			44.5	
3	14	4700	184			864.8	
4	14	5050	211			1065.5	
5	14	5900	26			153.4	
6	14	9200	69			635.0	
7	16	12000	2				24.0
8	14	12000	146			1752.0	
9	16	9950	2				19.7
10	16	12000	2				24.0
11	12	1100	388		426.8		
12	12	1400	232		324.8		
13	10	1300	480	624.0			
CELKOVÁ DĽŽKA [m]				624.0	751.6	4519.9	66.7
HMOTNOSŤ [kg]				385.0	667.4	5469.0	105.4
CELKOVÁ HMOTNOSŤ [kg]							6626.8

±0,000 = 255,87 m.n.m.

Cha.no. Ch.zm.	Date datum	Description of Change Popis zmeny	Elaborated by Vypracoval	Resp. designer Zodp.projektant	Proj. manager HIP
	01/2018	Prvé vydanie	J.Havran	M.Gaži	P.Uhrovič

PROJEKT / PROJECT:

ZNÍŽENIE ENERGETICKEJ NÁROČNOSTI ZIMNÉHO ŠTADIÓNA

ZÁKAZNÍK / CLIENT:
TECHNICKÉ SLUŽBY Žiar nad Hronom, spol. s r.o., A. Dubčeka 45, 96558 Žiar nad Hronom

DESIGN ENGINEERING a.s.
Palisády 33
811 06 Bratislava
SLOVAKIA
office@deseng.eu
www.deseng.eu

Vypracoval / Elaborated by :	Ing. Jozef Havran, PhD.
Kontroloval / Resposible Designer :	Ing. Marek Gaži
Manažér projektu / Project Manager:	Ing. Peter Uhrovič
Miesto / Place: okr. ZH, k.ú. Žiar nad Hronom	
Formát: 10xA4 (1050x594)	Zákazka / Order: 1307
Dokument č. / Document No.:	1307-TD-STA-V-306-00
Stupeň projektu: Document Type:	TENDROVÁ DOKUMENTÁCIA
Mierka / Scale:	1:50
Revízia / Revision:	00
Objekt-Súbor: Object-Complex:	SO 01 ZIMNÝ ŠTADIÓN
Profesia: Profession:	Statika
Názov / Title:	Horná výstuž, šmyková výstuž- základová doska; časť 2

Zákazka Order	Stupeň Level	SO/PS BO/OF	Profesia Profession	Typ Type	Číslo No.
1307	TD	SO	STA	V	306

180504_01