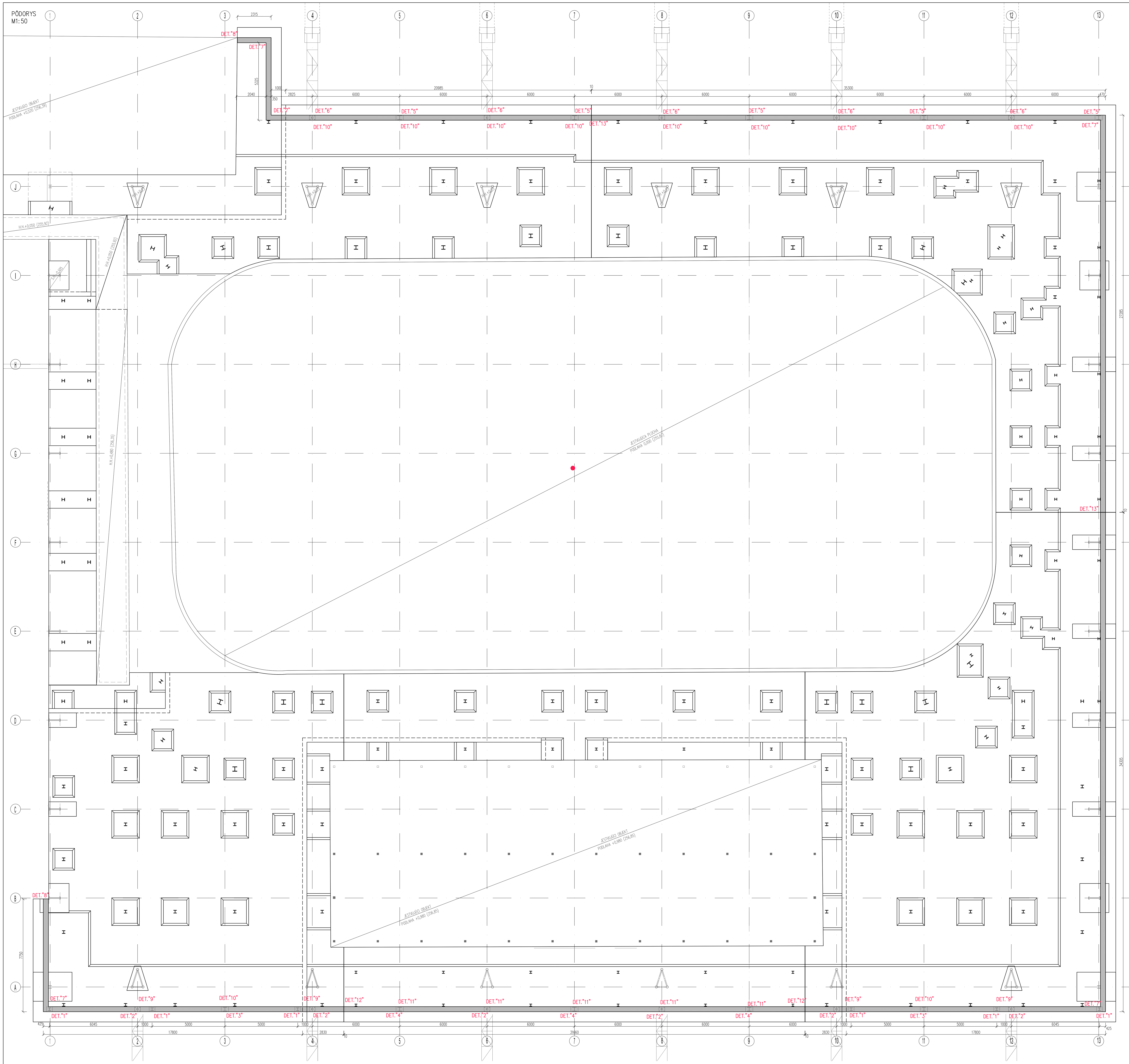

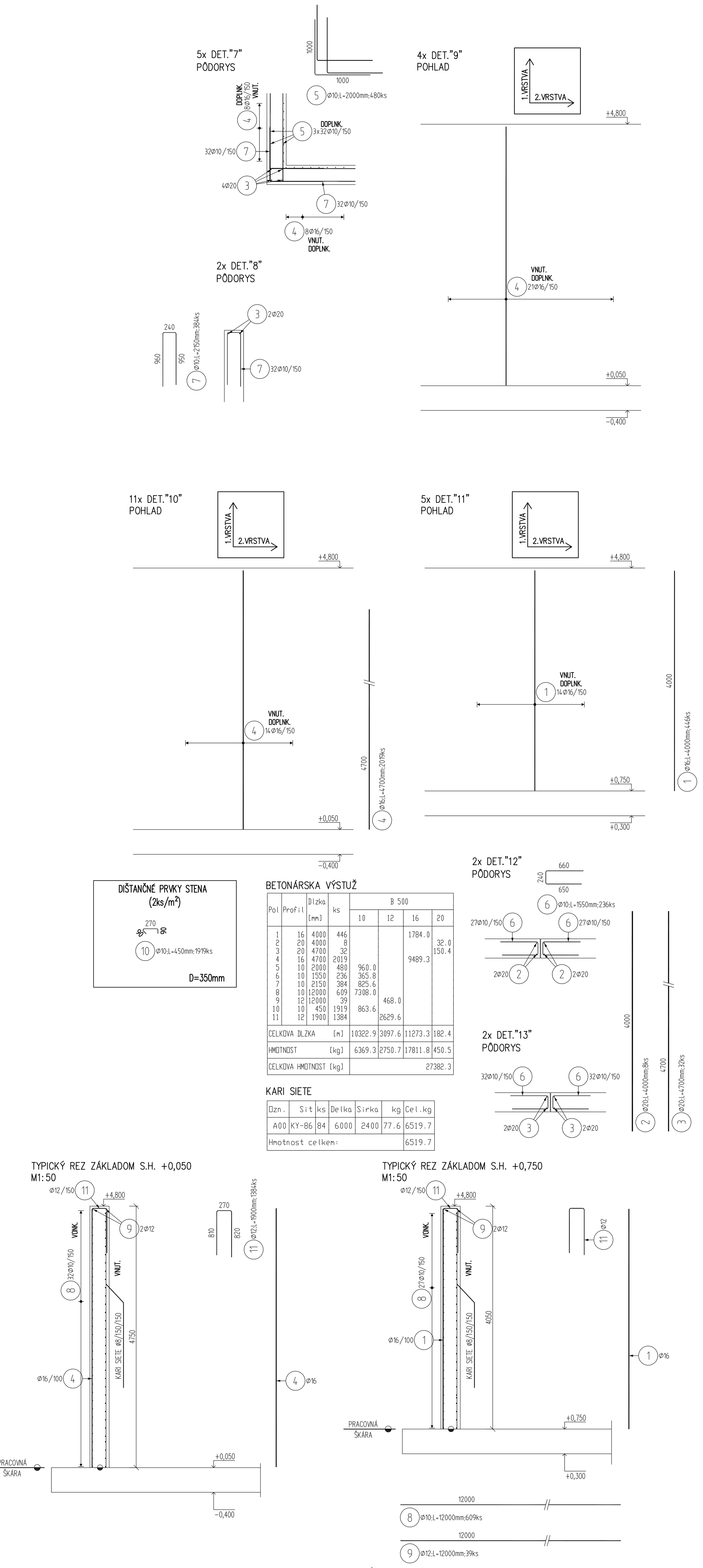

DIŠTANČNÉ PRVKY STENA (2ks/m²)

D=350mm

BETONÁRSKA VÝSTUŽ

Poz	Profil	Dĺžka [mm]	ks	B 500: 10	12	16	20
1	16	4000	446			1784.0	
2	20	4000	8				32.0
3	20	4700	32				150.4
4	16	4700	2019			9489.3	
5	10	2000	480	960.0			
6	10	1550	236	365.8			
7	10	2150	384	825.6			
8	10	12000	609	7308.0			
9	12	12000	39		468.0		
10	10	450	1919	863.6			
11	12	1900	1384		2629.6		
CELKOVÁ DĹŽKA [m]				10322.9	3097.6	11273.3	182.4
HMOTNOSŤ [kg]				6369.3	2750.7	17811.8	450.5
CELKOVÁ HMOTNOSŤ [kg]				27382.3			

KARI SIETE

Ozn.	Sít	ks	Délka	Šírka	kg	Cel.kg
A00	KY-86	84	6000	2400	77.6	6519.7
Hmotnost celkem:						6519.7

LEGENDA MATERIÁLOV:

PÔDORYS REZ

- VODOSTAVEBNÝ BETÓN C30/37 (XC2), VÝSTUŽ B500 B
- ZHUTNENÝ ŠTRKOVÝ PODSYP (ZHUTNIŤ NA Edef=40 MPa)
- NASYPANÁ ZEMINA (ZHUTNIŤ)
- PÔVODNÝ TERÉN

Betón STN EN 206
C30/37 – XC2 (SK) – Cl 0,4 – Dmax 16mm – S4
BETONÁRSKA VÝSTUŽ Bst500B

POZNÁMKY:

- POD ZÁKLADOVÚ DOSKU UMIESTNIŤ ZHUTNENÝ PODSYP HR. 500 mm (ZHUTNIŤ NA Edef=40MPa).
- VŠETKY STAVEBNÉ PRÁCE PREVÁDZAŤ V SÚLADE S PLATNOU STN, PRI PRÁCI DODRŽIAVAŤ PRÍSLUŠNÉ TECHNOLOGICKÉ PREDPISY A USTANOVENIA BOZP!!!
- GEOMETRIU VŠETKÝCH STAVEBNÝCH PRVKOV PRED VÝROBOU PREVERIŤ NA STAVBE!!
- ZMENY PROJEKTU PRI REALIZÁCII STAV. DIELA KONZULTOVAŤ S PROJEKTANTOM !!!
- JESTVUJÚCI OPORNÝ MÚR JE POTREBNÉ ODSTRÁNIŤ AŽ PO SPODNÚ HRANU ZÁKLADOVEJ DOSKY.
- PRI KOLÍZII JESTVUJÚCICH KONŠTRUKCIÍ SO ZÁKLADOVOU DOSKOU JE POTREBNÉ KONTAKTOVAŤ STATIKA.

H.H. – HORNÁ HRANA
S.H. – SPODNÁ HRANA
H.D. – HRÚBKA DOSKY

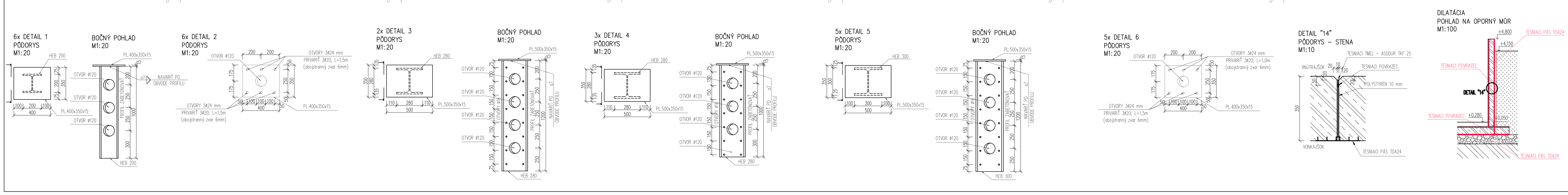

180504_01

±0,000 = 255,87 m.n.m.

Cha.no. / Čís.zm.	Date / dátum	Description of Change / Popis zmeny	Elaborated by / Vypracoval	Resp. designer / Zodp.projektant	Proj. manager / HIP
	01/2018	Prvé vydanie	J.Havran	M.Gaži	P.Uhrovič

PROJEKT / PROJECT:

ZNÍŽENIE ENERGETICKEJ NÁROČNOSTI ZIMNÉHO ŠTADIÓNA

ZÁKAZNÍK / CLIENT:
TECHNICKÉ SLUŽBY Žiar nad Hronom, spol. s r.o., A. Dubčeka 45, 96558 Žiar nad Hronom

DESIGN ENGINEERING a.s.
Palisády 33
811 06 Bratislava
SLOVAKIA
office@deseng.eu
www.deseng.eu

Vypracoval / Elaborated by : Ing. Jozef Havran, PhD.
Kontroloval / Resposible Designer : Ing. Marek Gaži
Manažér projektu / Project Manager: Ing. Peter Uhrovič

Miesto / Place: okr. ZH, k.ú. Žiar nad Hronom
Format: 14xA4 (1050x840)
Zákazka / Order: 1307
Dokument č. / Document No.: 1307-TD-STA-V-318-00
Mierka / Scale: 1:50
Revízia / Revision: 00
Stupeň projektu: / Document Type: TENDROVÁ DOKUMENTÁCIA
Objekt-Súbor: / Object-Complex: SO 01 ZIMNÝ ŠTADIÓN
Profesia: / Profession: Statika
Názov / Title: Schéma vystuženia - oporný múr

Zákazka / Order	Stupeň / Level	SO/PS / BO/OF	Profesia / Profession	Typ / Type	Číslo / No.
1307	TD	SO	STA	V	318