REZ III-II'

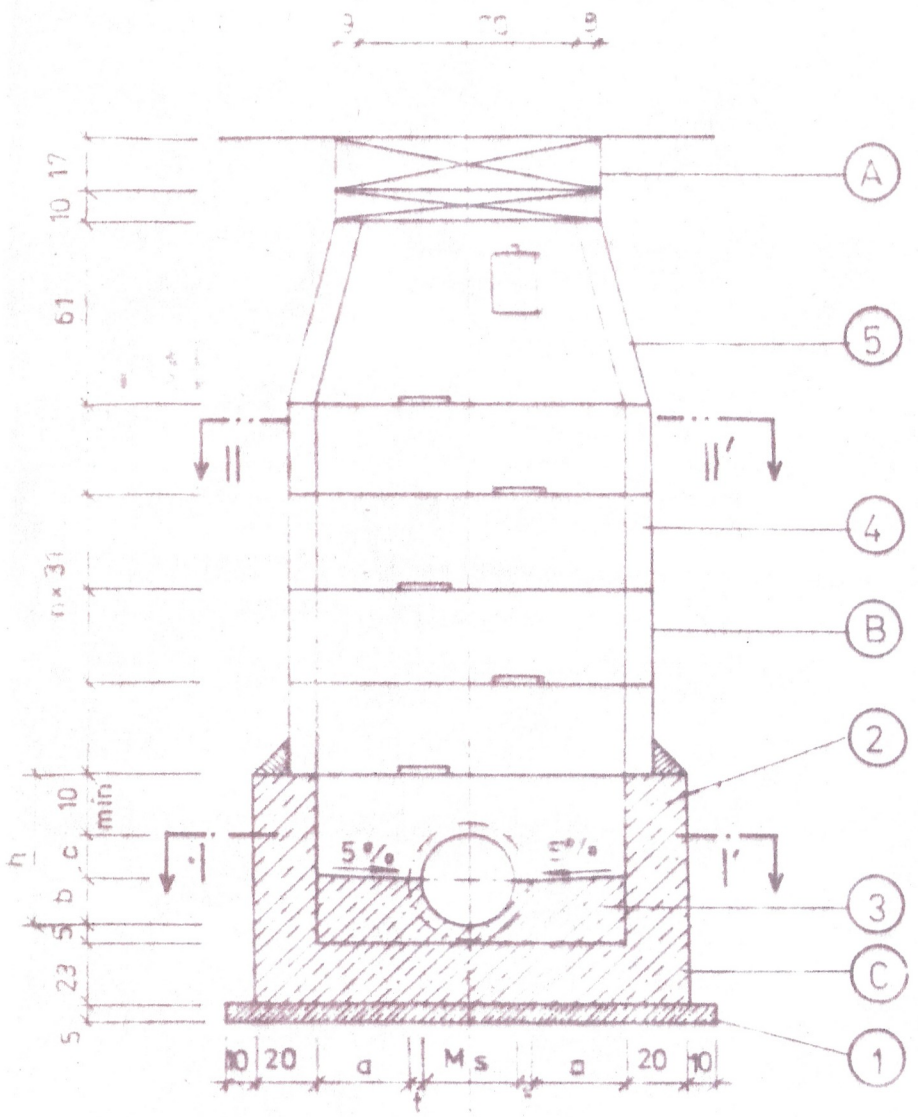

REZ IV - IV'

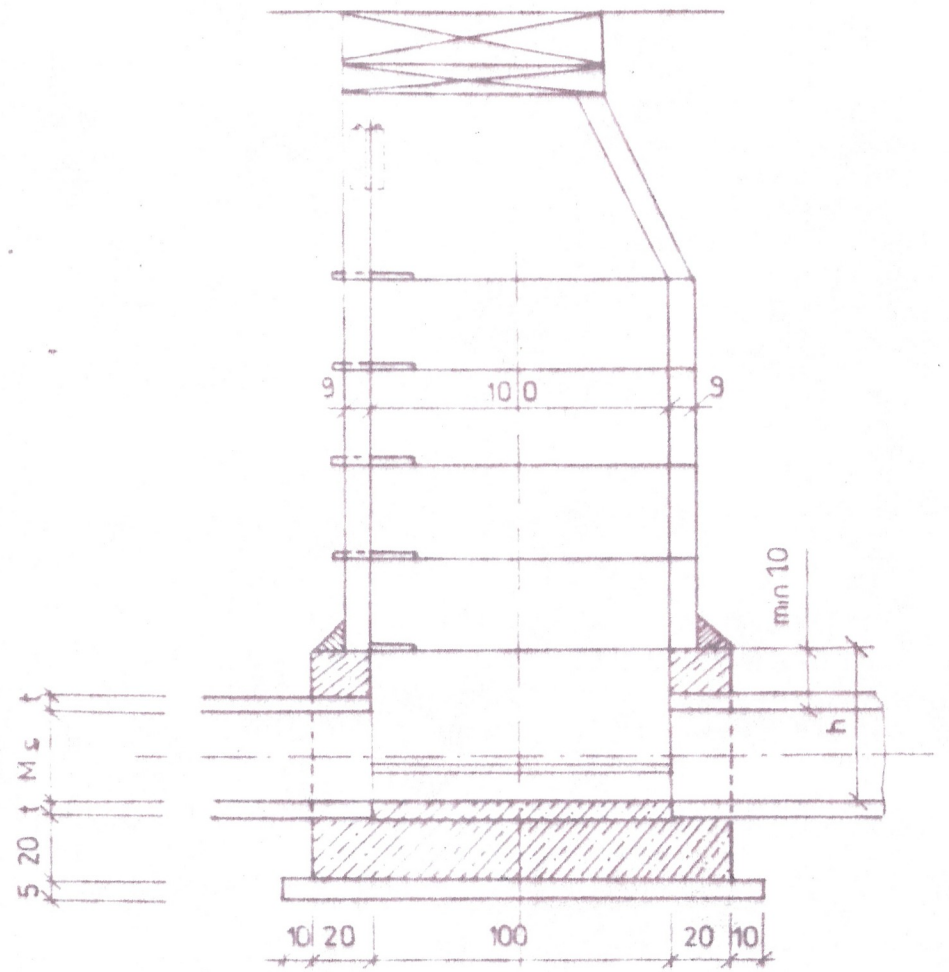

REZ I-I'

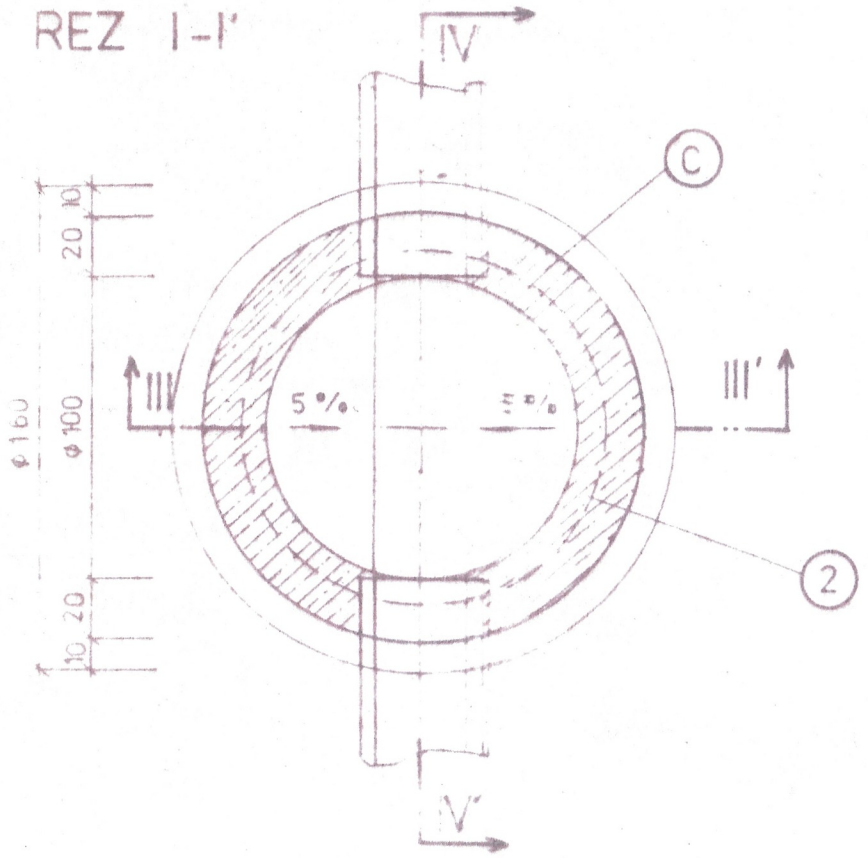

REZ II-II'

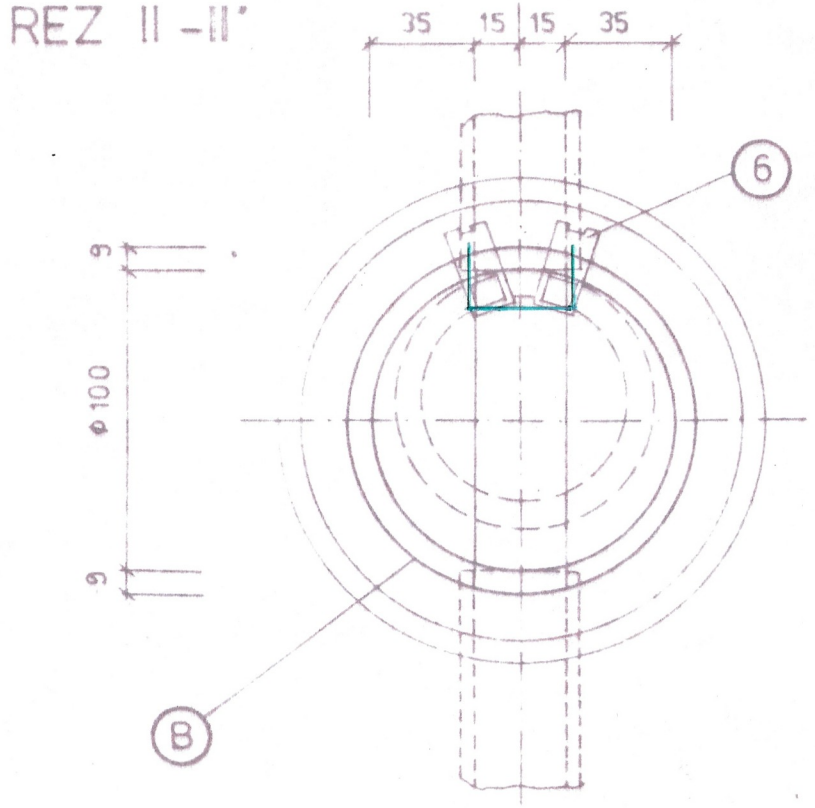

LEGENDA

A	VSTUPNÁ ČASŤ
B	KOMIN
C	SPODNÁ ČASŤ
1	PODKLADNÝ BETÓN B - 105
2	PROSTÝ BETON HV4 - 170
3	VYROVNÁVACÍ BETÓN B - 105
4	ŠACHTOVÁ SKRUŽ TBS - 1 - 30
5	PRECHODOVÁ SKRUŽ TBS 2 - 60
6	~~VIDLICOVÉ STÚPADLO~~ KOVOVÉ STÚPAČKY Ø 32
7	
8	

TABUĽKA ROZMEROV

M s	t / cm /			a / cm /			b / cm /			c / cm /		
	TZR 12 (13)	TZR 14 (15)	SIOME	TZR 12 (13)	TZR 14 (15)	SIOME	TZR 12 (13)	TZR 14 (15)	SIOME	TZR 12 (13)	TZR 14 (15)	SIOME
300	4.5	4.5	4.8	30.5	30.5	30.2	17	17	17	13,0	13,0	13,0
400	5.5	5.5	6.0	24,5	24,5	24,0	21,5	21,5	21,5	18,5	18,5	18,5
500	6,5	6.5	6,8	18.5	18.5	18,2	26,0	26,0	26,0	24,0	24,0	24,0
600	7,0	7,0	8,0	13,0	13,0	12,0	31,0	31,0	31,0	29,0	29,0	29,0

STAVIMS Z. p., VHS 02
85101 Bratislava

KÓTOVANÉ v cm

D 501-00

vypracoval: Ľ. VYSKOČ	zodpov. proj.: ING. VYSKOČ	hl. ing. proj.: ING. OPLUŠTIL	DOPRAVOPROJEKT stredisko 2200 Bratislava, Kominárska 2
kreslila:	techn. kontr.: RENTKA	ved. strediska: ING. TÓTH	
kraj: BRATISLAVA HL. M. SSR	ONV BRATISLAVA IV.		formát 3 A4
investor: VHMB BRATISLAVA			dátum 0787
PREMOSTENIE DEVÍNSKEJ CESTY KARLOVA VES - DLHÉ DIELY			stupeň JP
			čís. zák. 3532-07
ODVODNENIE			arch. č.: 2034 / stavba č.: 6
príloha: REVÍZNA ŠACHTA Ms 300 - 600			mierka: 1:25 / príloha č. 6