PÔDORYS M 1:15

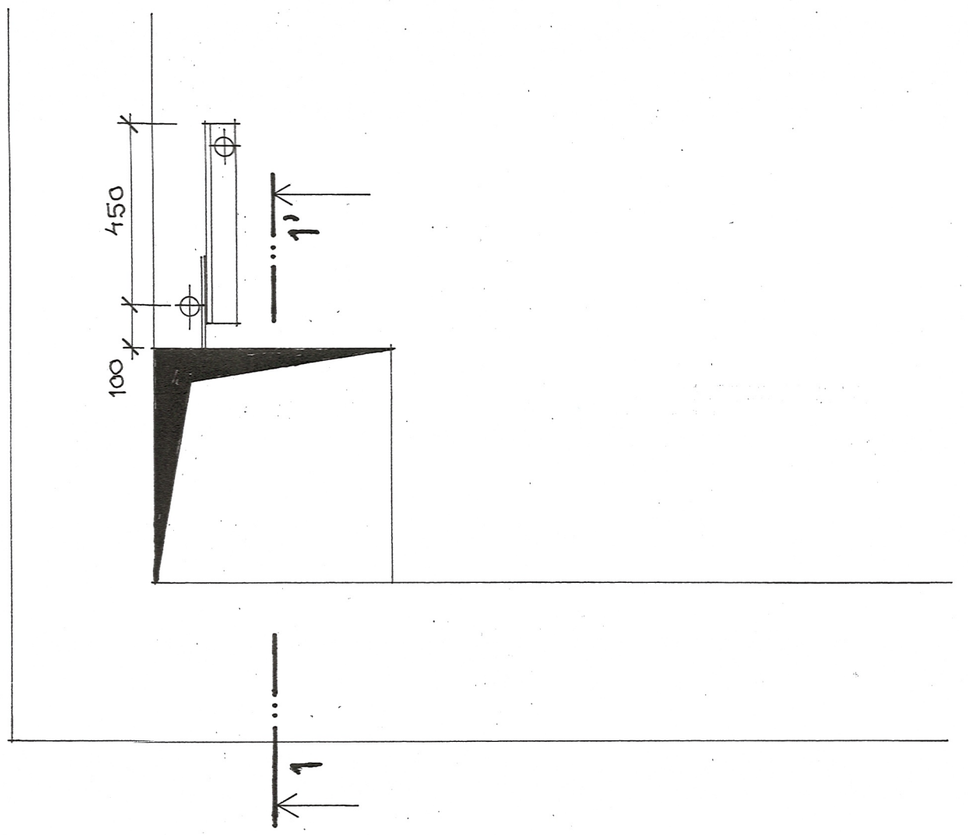

REZ 1-1' M 1:15

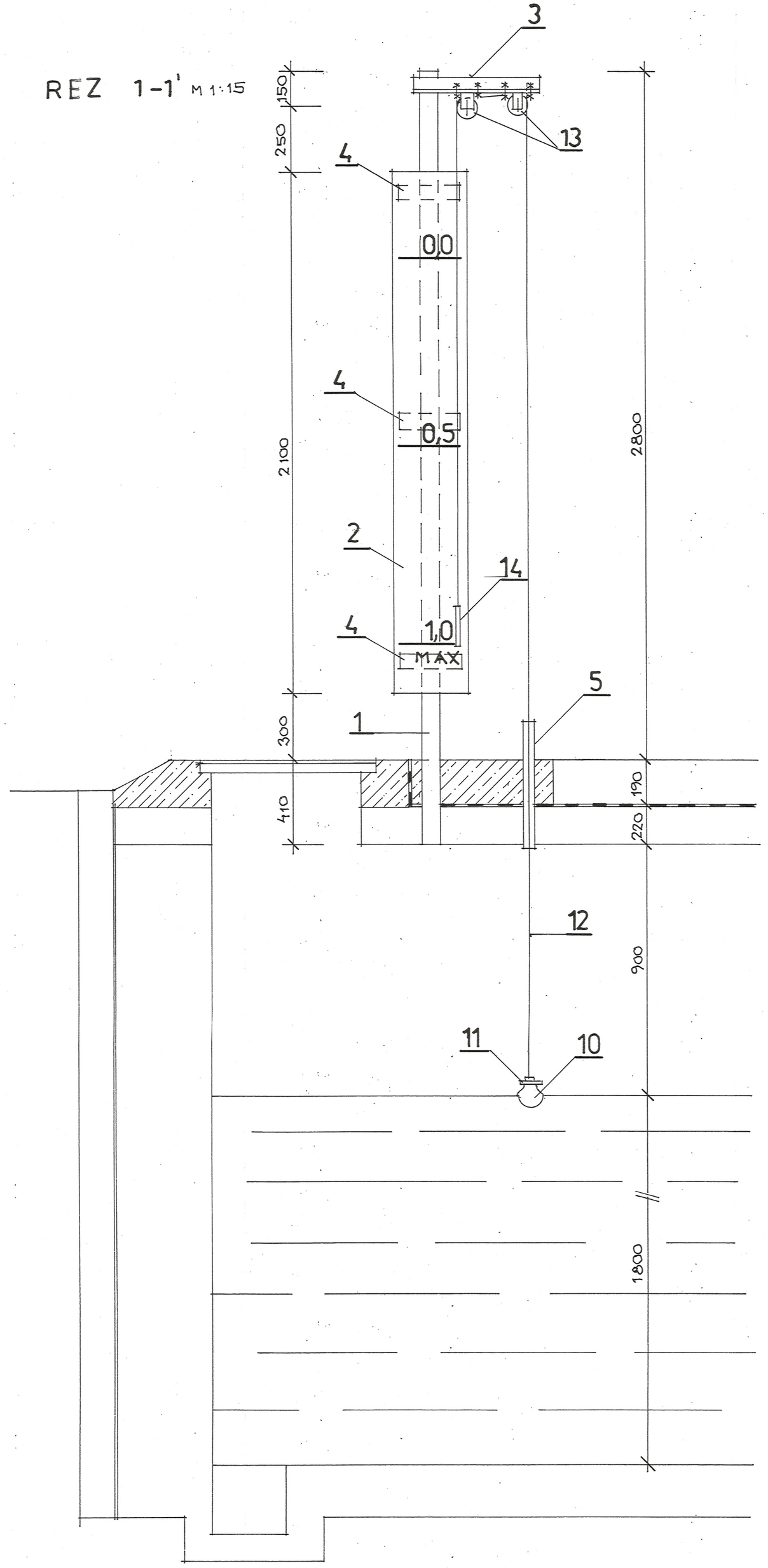

10 PLAVÁK
11 SVORKA
12 LANO
13 KLADKA
14 ZÁVAŽIE

VÝKAZ MATERIÁLU

POL.	MATERIÁL	DĹŽKA 1 KS	POČET KS	HMOTN. 1 m' ; m²	HMOTNOSŤ SPOLU
1	TR. 76/5	3,15	1	8,755	27,578
2	PL. 2 x 300	2,10	1	16,00	10,08
3	L 45 x 45 x 5	0,50	1	3,38	1,69
4	PL. 5/50	0,25	3	1,962	1,35
5	TR. 35 /3	0,52	1	2,369	1,23
HMOTNOSŤ SPOLU					41,928

POZNÁMKA :

POLOŽKY Č. 10-14 SÚ POUŽITÉ Z PLAVÁKOVÉHO SPÍNAČA VP 50
NA POLOŽKE Č. 2 SA FAREBNE VYZNAČÍ STUPNICA S VÝRAZNÝM
OZNAČENÍM MAX. VÝŠKY HLADINY 0,970 OD STROPU

Ing. Pavol MELUŠ autorizovaný stavebný inžinier 2268 * A * 1 Pozemné stavby

ZODPOVEDNÝ PROJEKTANT : ING. PAVOL MELUŠ	KRESLIL: ING. PAVOL MELUŠ	Ing. Pavol MELUŠ projektant ul. Pod kaštieľom 376 955 01 Tovarníky
MIESTO STAVBY: Velušovce, parc.č. 1804/3		
INVESTOR: PPD Prašice sídlo Jacovce		
NÁZOV STAVBY: STAVEBNÉ ÚPRAVY POĽNÉHO HNOJISKA	DÁTUM 02/2022	
	FORMÁT 4 x A4	
	PROFESIA ARCHITEKTÚRA	
	STUPEŇ Projekt stavby	
OBSAH: Kontrola hladiny - vodoznak	MIERKA 1 : 15	VÝKR. Č. A - 9