REZ B - B' M 1:50
nový stav

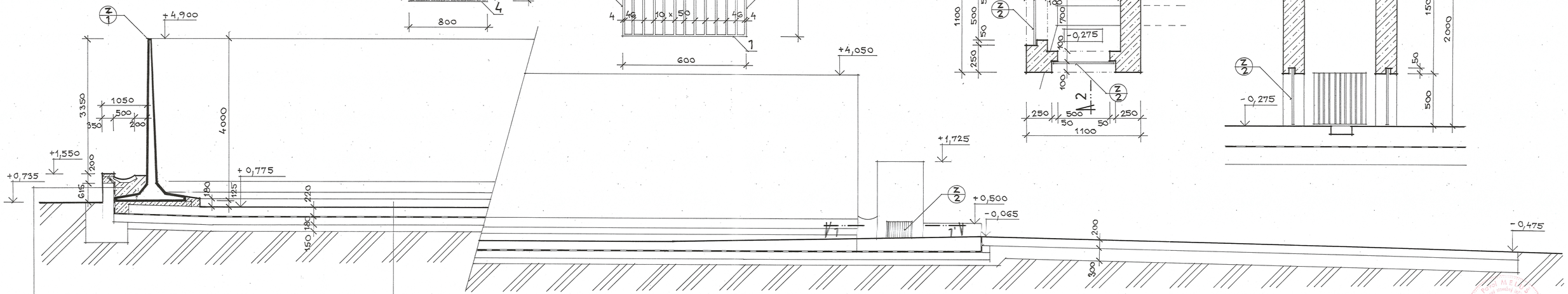

- BETÓN B I.
- GEOTEXTÍLIA TATRATEX (300g/m²)
- FATRAFOL 803 - HR. 1 MM
- GEOTEXTÍLIA TATRATEX (300g/m²)
- JESTV. BET. STENA

- ESTEDIENOVÝ NÁTER 2x
- BET. MAZANINA SO ZVAR. SIEŤ. B III. HR. 220 MM
- IZOLÁCIA 2x A 500 H + 3x ASF. NÁTER
- PODKL. BETÓN B. I. HR. 180 MM
- ŠTRKOPIESOK 150 MM
- RASTLÝ TERÉN

Z/3 - 1 KS M 1:20

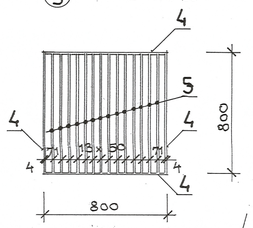

Z/2 - 3 KS M 1:10

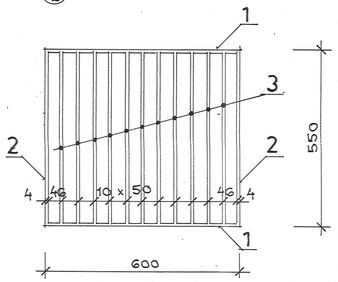

REZ 1-1' M 1:20

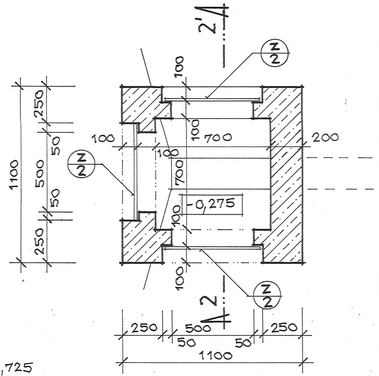

REZ 2-2' M 1:20

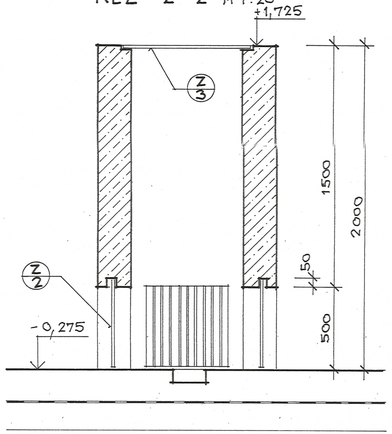

VÝKAZ OCELE

POL.	NÁZOV	M.J.	POČET M.J.	HMOTNOSŤ M.J.	POČET KS	HMOTNOSŤ SPOLU
1	⌀ 20x4	m'	0,6	0,628	6	2,26
2	⌀ 20x4	m'	0,55	0,628	6	2,07
3	TYČ KRUHOVÁ	m'	0,542	0,617	33	11,04
4	⌀ 20x4	m'	0,8	0,628	4	2,00
5	TYČ KRUHOVÁ	m'	0,8	0,617	14	6,91
	HMOTNOSŤ SPOLU					24,28

ZODPOVEDNÝ PROJEKTANT: ING. PAVOL MELUŠ	KRESLIL: ING. PAVOL MELUŠ	Ing. Pavol MELUŠ projektant ul. Pod kaštieľom 376 955 01 Topoľníky
MIESTO STAVBY:	Velušovce, parc.č. 1804/3	
INVESTOR:	PPD Prašice sídlo Jacovce	
NÁZOV STAVBY:	STAVEBNÉ ÚPRAVY POĽNÉHO HNOJISKA	DÁTUM 02/2022
		FORMÁT 4x A4
		PROFESIA ARCHITEKTÚRA
		STUPEŇ Projekt stavby
OBSAH:	Rez B - B´ - nový stav	MIERKA 1 : 50 / VÝKR. Č. A - 7