PÔDORYS OPORY Č.1
M 1:100
TVAR NADBETONÁVKY
A PRECHODOVEJ OBLASTI OPORY Č.1

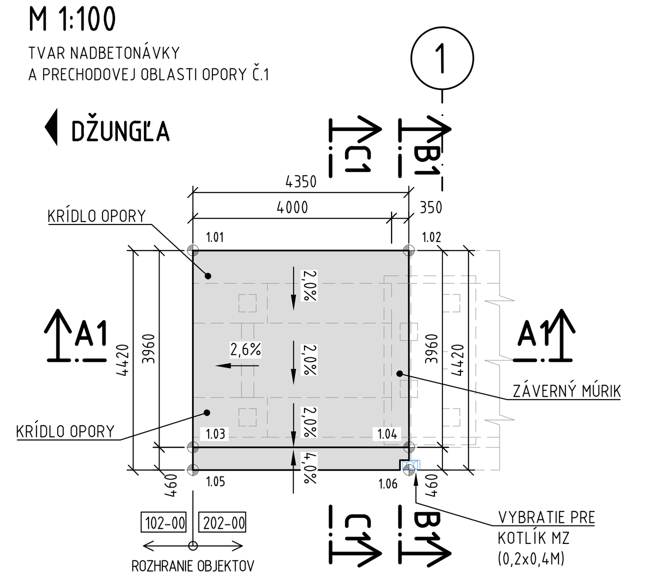

Vytyčované body hornej plochy nadbetonávky
(S - JTSK, realizácia JTSK)

Číslo bodu	Y [m]	X [m]	Z [m]
1.01	262276.440	1237174.085	219,249
1.02	262280.783	1237174.337	219,359
1.03	262276.668	1237170.130	219,170
1.04	262281.013	1237170.382	219,280
1.05	262276.696	1237169.672	219,188
1.06	262281.039	1237169.924	219,271

PÔDORYS OPORY Č.1
M 1:50
BETONÁRSKA VÝSTUŽ NADBETONÁVKY
A PRECHODOVEJ OBLASTI OPORY Č.1

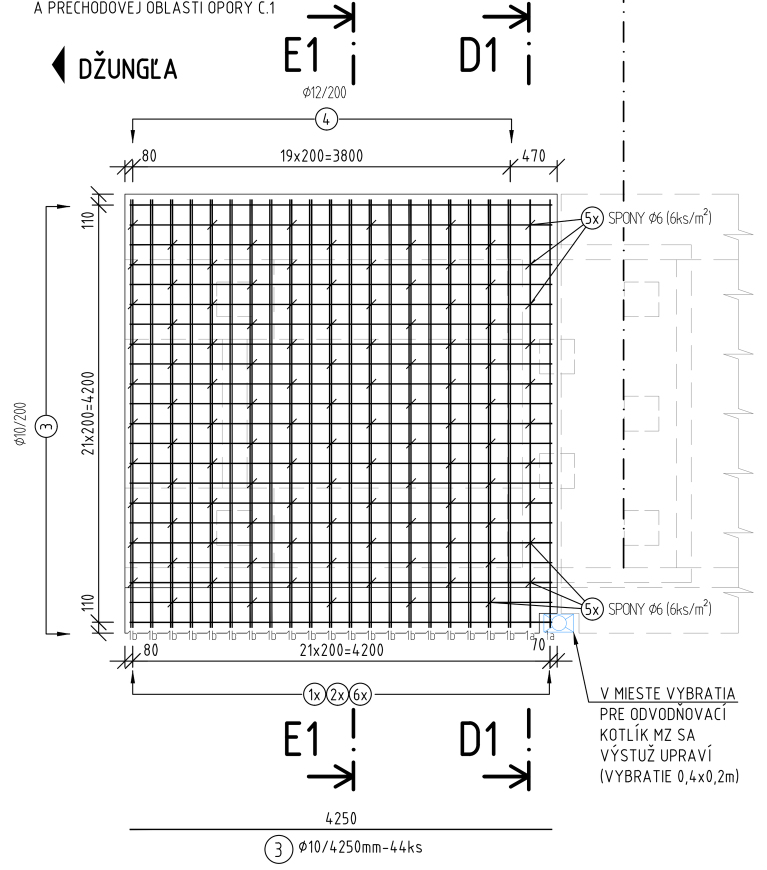

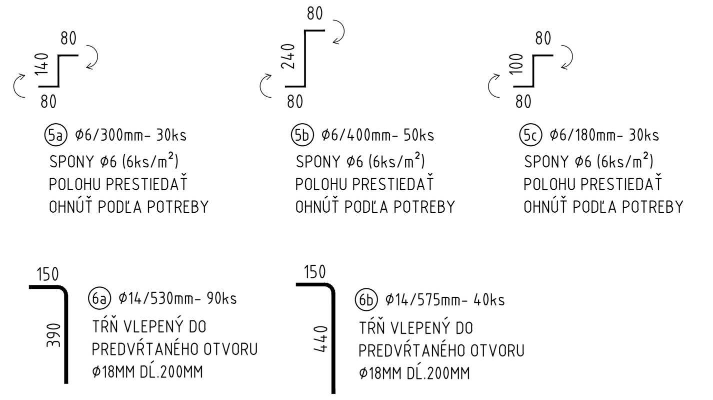

REZ B1-B1
1:20
PRIEČNY REZ ZÁVERNÝM MÚRIKOM NA OPORE Č.1 (TVAR)

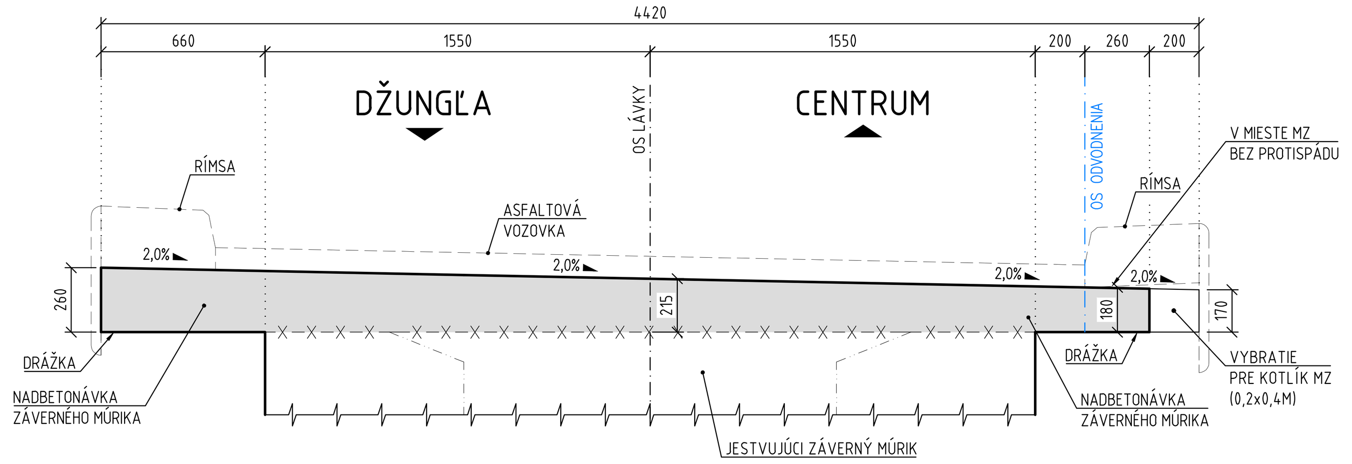

REZ D1-D1
1:20
PRIEČNY REZ ZÁVERNÝM MÚRIKOM NA OPORE Č.1 (BETONÁRSKA VÝSTUŽ)

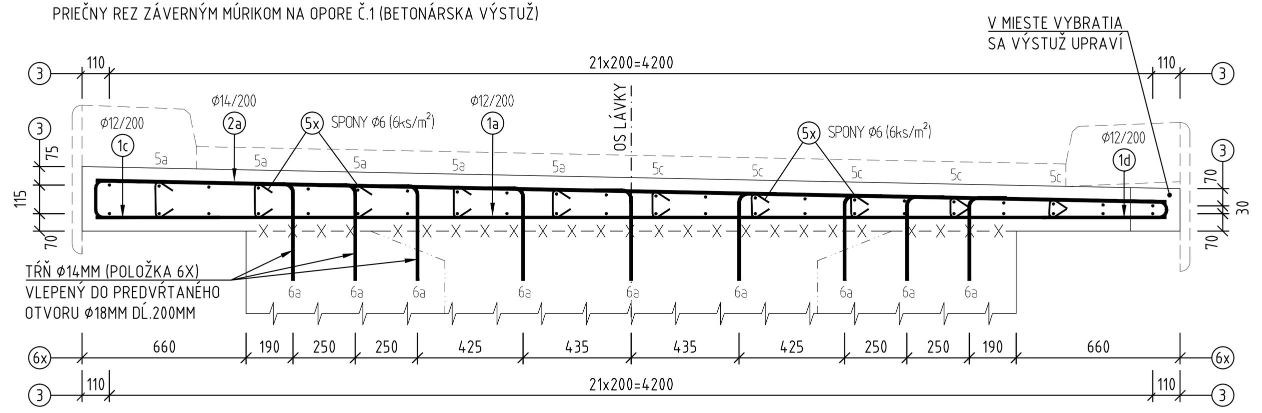

REZ C1-C1
1:20
PRIEČNY REZ KRÍDLAMI A PRECHODOVOU OBLASŤOU OPORY Č.1 (TVAR)

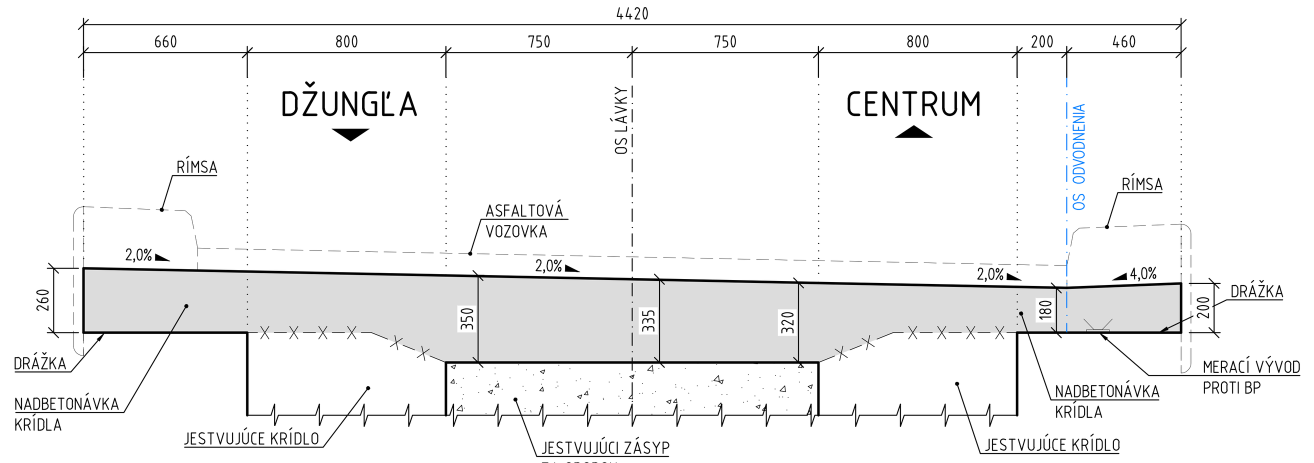

REZ E1-E1
1:20
PRIEČNY REZ KRÍDLAMI A PRECHODOVOU OBLASŤOU OPORY Č.1 (BETONÁRSKA VÝSTUŽ)

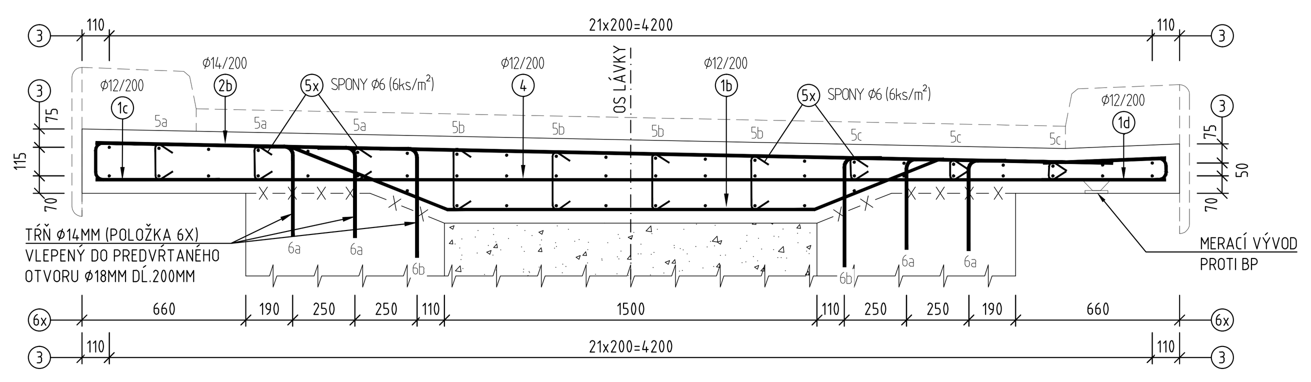

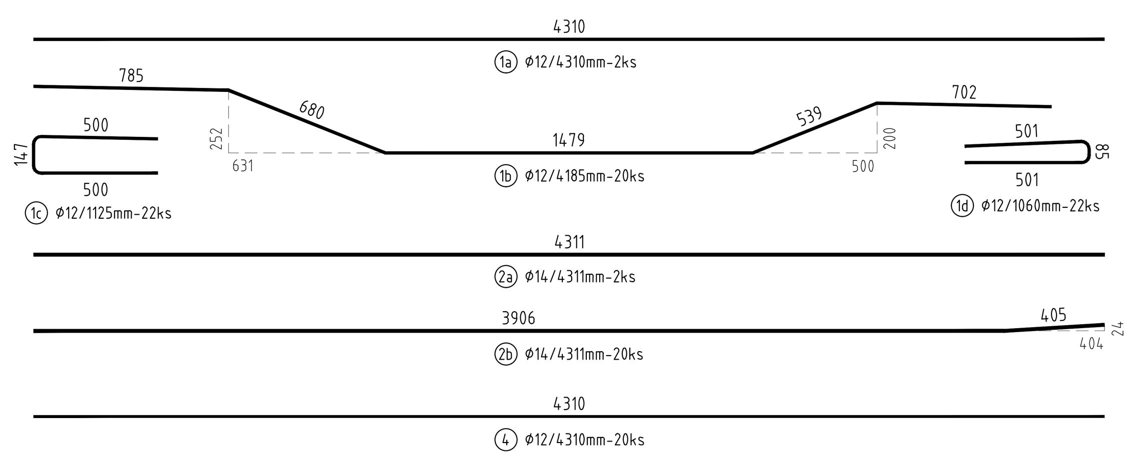

PÔDORYS OPORY Č.9
M 1:100
TVAR NADBETONÁVKY
A PRECHODOVEJ OBLASTI OPORY Č.9

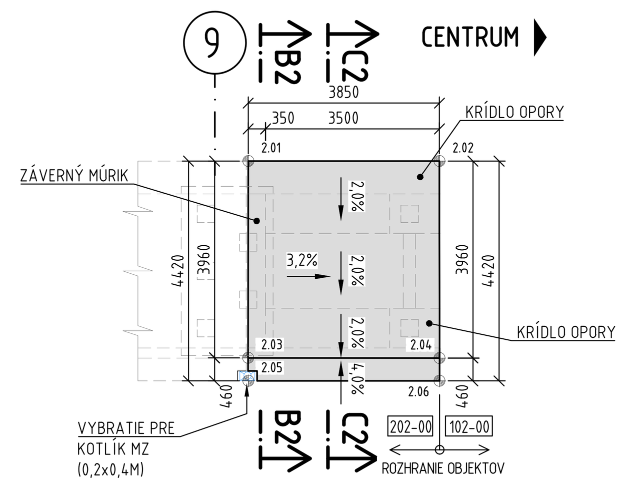

Vytyčované body hornej plochy nadbetonávky
(S - JTSK, realizácia JTSK)

Číslo bodu	Y [m]	X [m]	Z [m]
2.01	262436.711	1237183.364	219,759
2.02	262440.555	1237183.587	219,629
2.03	262436.939	1237179.414	219,680
2.04	262440.784	1237179.634	219,550
2.05	262436.967	1237178.953	219,698
2.06	262440.810	1237179.175	219,541

PÔDORYS OPORY Č.9
M 1:50
BETONÁRSKA VÝSTUŽ NADBETONÁVKY
A PRECHODOVEJ OBLASTI OPORY Č.9

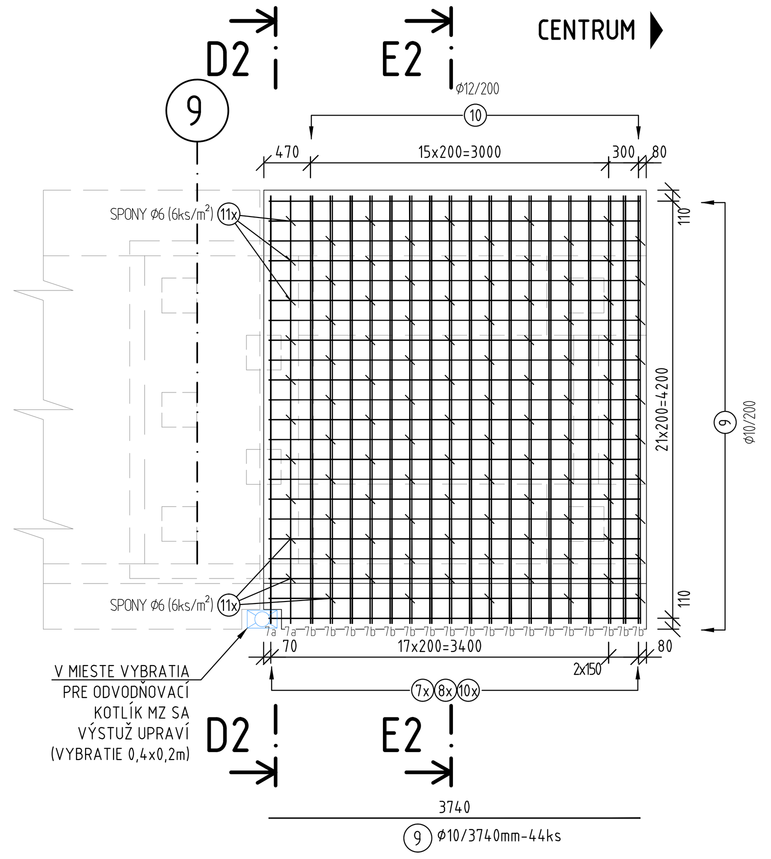

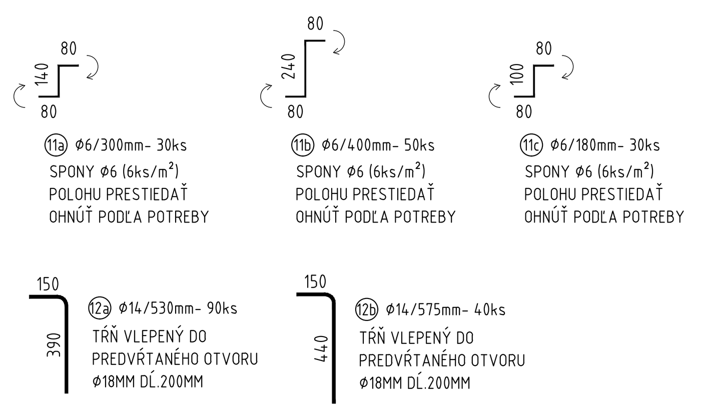

REZ B2-B2
1:20
PRIEČNY REZ ZÁVERNÝM MÚRIKOM NA OPORE Č.9 (TVAR)

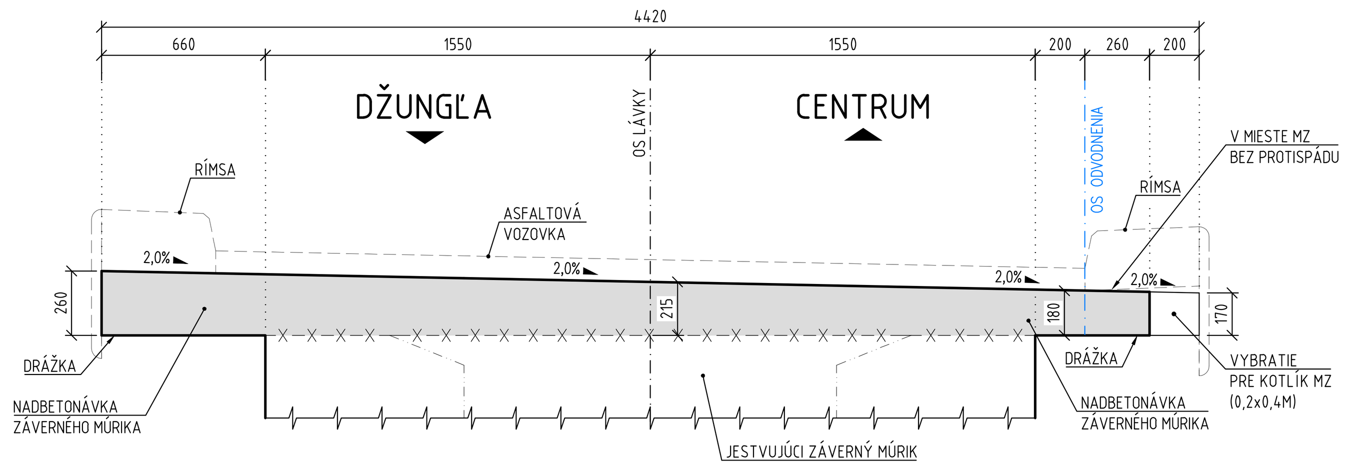

REZ D2-D2
1:20
PRIEČNY REZ ZÁVERNÝM MÚRIKOM NA OPORE Č.9 (BETONÁRSKA VÝSTUŽ)

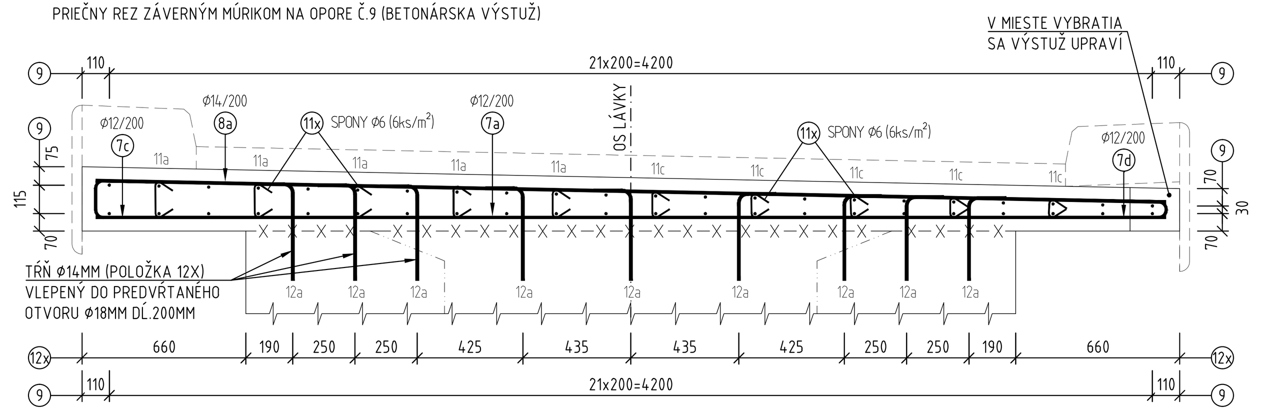

REZ C2-C2
1:20
PRIEČNY REZ KRÍDLAMI A PRECHODOVOU OBLASŤOU OPORY Č.9 (TVAR)

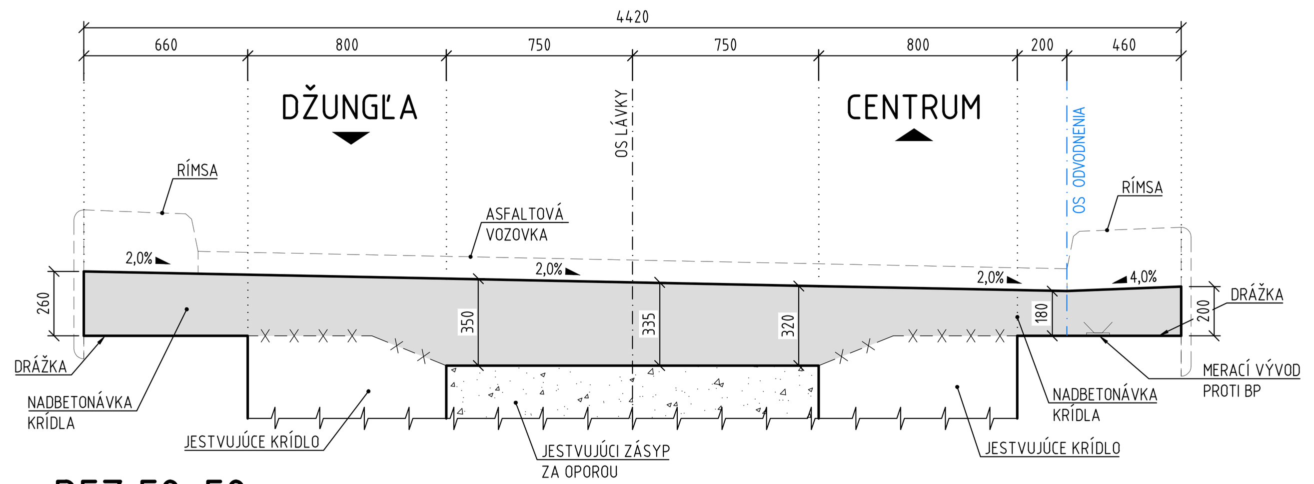

REZ E2-E2
1:20
PRIEČNY REZ KRÍDLAMI A PRECHODOVOU OBLASŤOU OPORY Č.9 (BETONÁRSKA VÝSTUŽ)

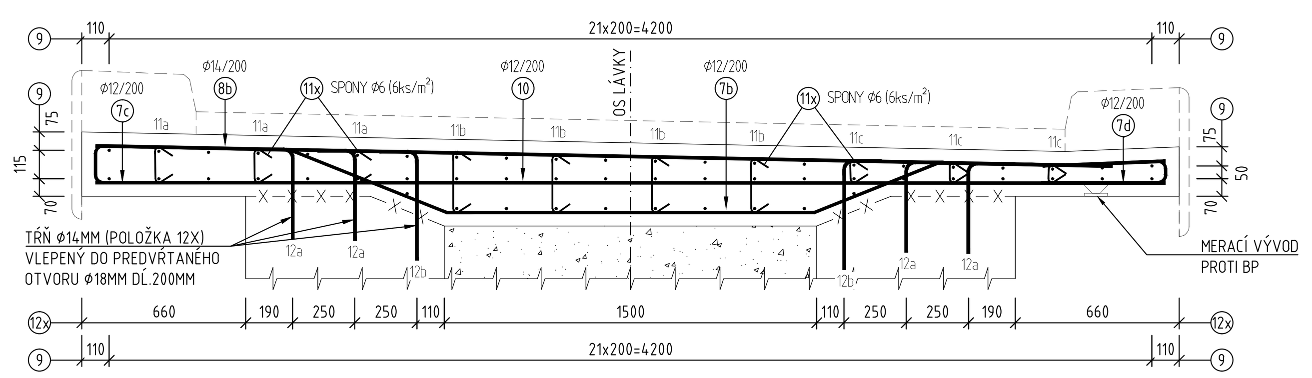

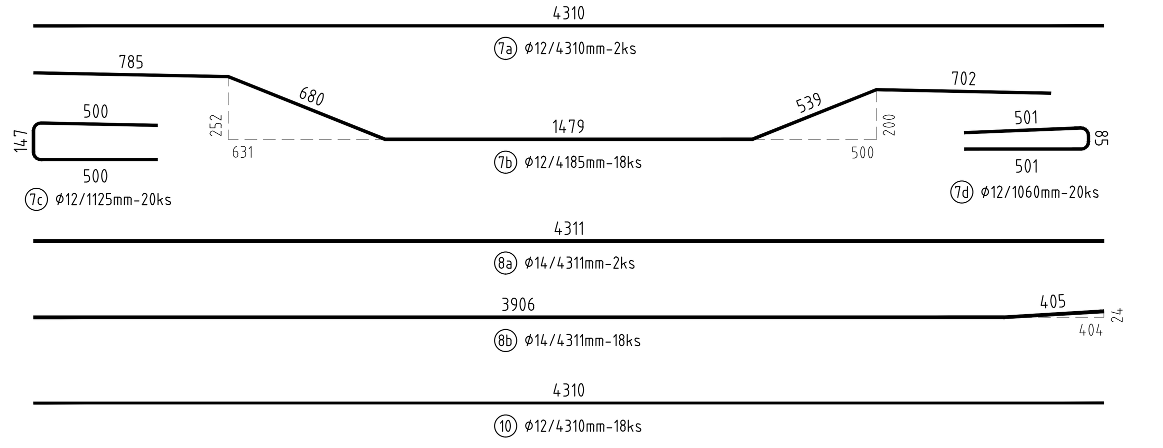

REZ A1-A1
M 1:50
REZ ZÁVERNÝM MÚRIKOM A PRECHODOVOU OBLASTOU OPORY Č.1

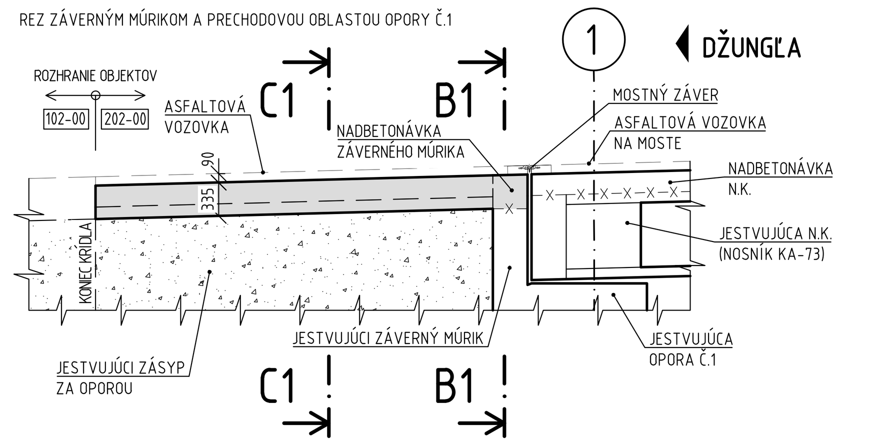

DETAIL MERACIEHO VÝVODU

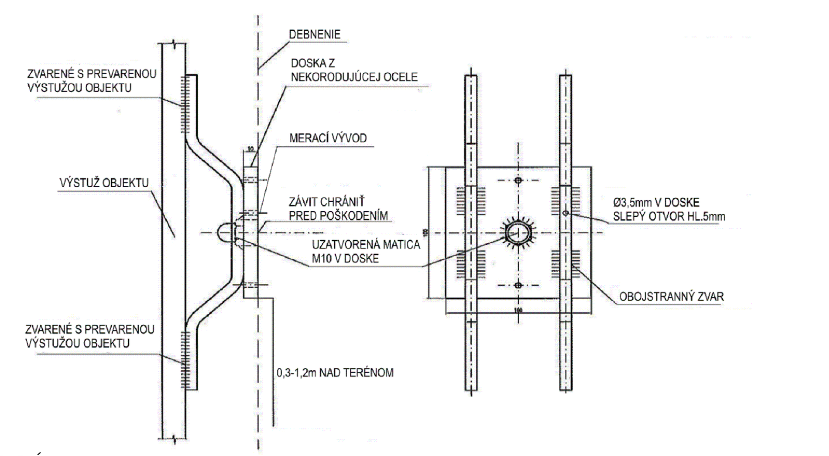

POZNÁMKY:
- PREVARENIE VÝSTUŽE BODOVÝMI ZVARMI ø3-4 MM Z TITULU OCHRANNÝCH OPATRENÍ PRED VPLYVOM BLUDNÝCH PRÚDOV (BP)
- NOVÁ BETONÁRSKA VÝSTUŽ SA ZVAROM NAPOJÍ NA JESTVUJÚCU BETONÁRSKU VÝSTUŽ OPÔR
- ZO ZVÁRANEJ VÝSTUŽE SA VYVEDIE MERACÍ VÝVOD (OCEĽOVÁ DOŠTIČKA -100x100x10 MM SO ZÁVITOM M10)

DETAIL DRÁŽKY 1:10

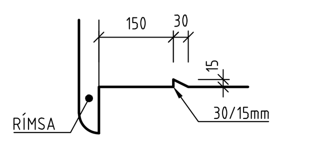

LEGENDA:

NADBETONÁVKA OPORY

TABUĽKA VÝSTUŽE

VÝSTUŽ NADBETONÁVKY OPÔR							
Pol. č.	Ø [mm]	Dĺžka 1ks [mm]	ks	Dĺžka spolu [m] Ø6	Ø10	Ø12	Ø14
1a	12	4310	2	-	-	8,62	-
1b	12	4185	20	-	-	83,70	-
1c	12	1125	22	-	-	24,75	-
1d	12	1060	22	-	-	23,32	-
2a	14	4311	2	-	-	-	8,62
2b	14	4311	20	-	-	-	86,22
3	10	4250	44	-	187,00	-	-
4	12	4310	20	-	-	86,20	-
5a	6	300	30	9,00	-	-	-
5b	6	400	50	20,00	-	-	-
5c	6	180	30	5,40	-	-	-
6a	14	530	90	-	-	-	47,70
6b	14	575	40	-	-	-	23,00
7a	12	4310	2	-	-	8,62	-
7b	12	4185	18	-	-	75,33	-
7c	12	1125	20	-	-	22,50	-
7d	12	1060	20	-	-	21,20	-
8a	14	4311	2	-	-	-	8,62
8b	14	4311	18	-	-	-	77,60
9	10	3740	44	-	164,56	-	-
10	12	4310	18	-	-	77,58	-
11a	6	300	30	9,00	-	-	-
11b	6	400	50	20,00	-	-	-
11c	6	180	30	5,40	-	-	-
12a	14	530	90	-	-	-	47,70
12b	14	575	40	-	-	-	23,00
DĹŽKA CELKOM [m]				68,80	351,56	431,82	322,46
HMOTNOSŤ 1bm [kg/m]				0,222	0,617	0,888	1,208
HMOTNOSŤ SPOLU [kg]				15,27	216,75	383,38	389,67
HMOTNOSŤ CELKOM [t]				1,005			

MINIMÁLNE POLOMERY OHYBOV A HÁKOV

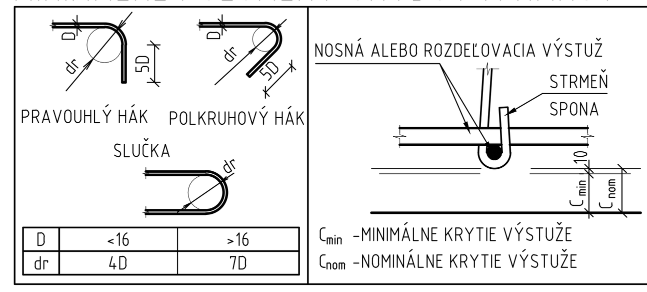

D	<16	>16
dr	4D	7D

C_{min} -MINIMÁLNE KRYTIE VÝSTUŽE
C_{nom} -NOMINÁLNE KRYTIE VÝSTUŽE

POUŽITÝ MATERIÁL	
NADBETONÁVKA	C30/37-XC4,XD1,XF2 (SK)-Cl0,4-Dmax16-S3
BETONÁRSKA OCEĽ	B 500B, fyk=500MPa, tr. ťažnosti "B", STN EN 1992-1-1

OZNAČENIE BETÓNOV JE V ZMYSLE STN EN 206

KRYTIE VÝSTUŽE		
KONŠTRUKCIA	c min (mm)	c nom (mm)
NADBETONÁVKA	40	50

- DĹŽKOVÉ ROZMERY POPISUJÚCE VÝSTUŽ SÚ VZTIAHNUTÉ NA VONKAŠÍ POVRCH PRÚTA
- ČÍSLA V ZÁTVORKÁCH OZNAČUJÚ SKUTOČNÚ DĹŽKU ÚSEKU PRÚTA
- OSTATNÉ ČÍSLA OZNAČUJÚ DĹŽKU ÚSEKU POLYGÓNU NA VONKAJŠÍ POVRCH PRÚTA
- DĹŽKA PRÚTA JE VYPOČÍTANÁ NA ZÁKLADE VONKAJŠÍCH ROZMEROV PODĽA STN EN ISO 3766 - METÓDA A

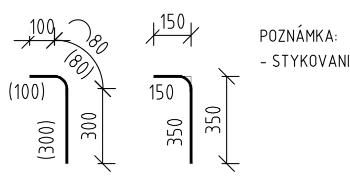

POZNÁMKA:
- STYKOVANIE VÝSTUŽE PRESTRIEDAŤ (50%)

POZNÁMKY:

- VŠETKY VIDITEĽNÉ OSTRÉ HRANY NA KONŠTRUKCII BUDÚ MAŤ SKOSENÉ HRANY (VLOŽENÍM TROJUHOLNÍKOVEJ LATKY DO DEBNENIA)
- VŠETKA BETONÁRSKA VÝSTUŽ VYČNIEVAJÚCA Z PRACOVNÝCH ŠKÁR, KTORÁ NEBUDE ZABETÓNOVANÁ DO 8 TÝŽDŇOV SA OCHRÁNI V CELEJ SVOJEJ DĹŽKE PROTIKORÓZNYM NÁTEROM.
- TÁTO VÝSTUŽ MUSÍ BYŤ PRED REALIZÁCIOU ĎALŠEJ ČASTI DÔKLADNE OČISTENÁ, ABY BOLA ZAISTENÁ PREDPÍSANÁ SÚDRŽNOSŤ PRÚTOV S BETÓNOM.
- SPRIAHUJÚCE TŔNE ø14MM BUDÚ VLEPENÉ POMOCOU INJEKTÁŽNEJ EPOXIDOVEJ MALTY DO PREDVŔTANÝCH OTVOROV ø18 MM MIN. HĹBKY 200MM.
- ZÁKLADNÉ OCHRANNÉ OPATRENIA PRE OBMEDZENIE VPLYVU BLUDNÝCH PRÚDOV (VRÁTANE PREVAROVANIA VÝSTUŽE A JEJ VYVEDENIE DO MERACEJ DOŠTIČKY PKO) POZRI PRÍLOHU -TECHNICKÁ SPRÁVA
- SKUTOČNÚ POLOHU VYTYČOVANÝCH BODOV NADBETONÁVKY POTVRDÍ ZODPOVEDNÝ PROJEKTANT PO ODSTRÁNENÍ ASFALTOVÝCH VRSTIEV, VYROVNÁVAJÚCEHO BETÓNU A GEODETICKOM ZAMERANÍ NK.

202-00 D

VYPRACOVAL: ING. M. JUHÁS	HL. INŽ. PROJEKTU: ING. K. KUNDRÁT, CSc.	ZHOTOVITEĽ: TUNROAD ENGINEERING
ZOD. PROJEKTANT: ING. M. JUHÁS	TECH. KONTROLA: ING. K. KUNDRÁT, CSc.	
OBJEDNÁVATEĽ: Mesto Košice, Trieda SNP 48/A Košice, 040 11		
KRAJ: Košický samosprávny kraj	OKRES: KOŠICE	

Ružinovská 40, 821 03 Bratislava
Telefon:+421 2 59 308 261
Fax:+421 2 59 308 260
E-mail: info@tunroad.sk

STAVBA: MOST Č. M5850 NA CESTE II/547 A LÁVKA, HLINKOVA UL., KOŠICE	ČÍSLO ZÁKAZKY: TP-2020/014/01
	STUPEŇ: DSPRS
	DÁTUM: 12/2020
ČASŤ STAVBY: 202-00 LÁVKA PRE PEŠÍCH VEDĽA MOSTA M5850	FORMÁT: 14xA4
	MIERKA: 1:100, 50, 20, ...
PRÍLOHA: ÚPRAVA OPÔR A PRECHODOVÝCH OBLASTÍ	ČÍSLO PRÍLOHY: 09
	SÚPRAVA: