PÔDORYS

1:100

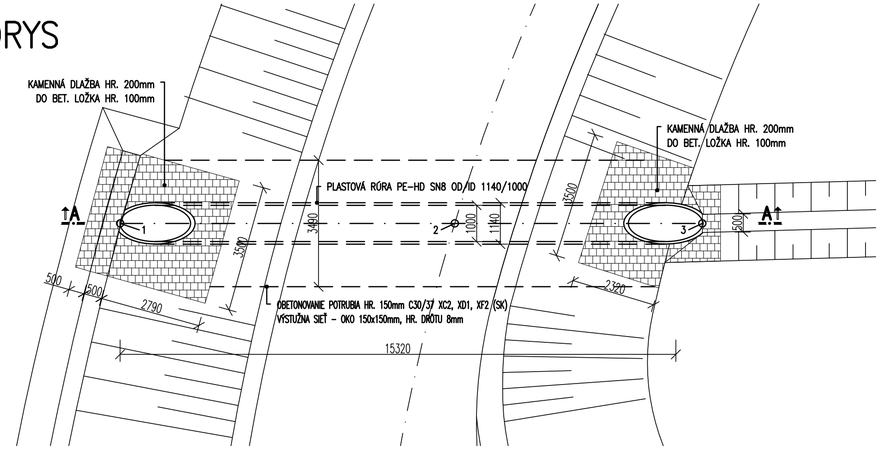

REZ A–A

1:100

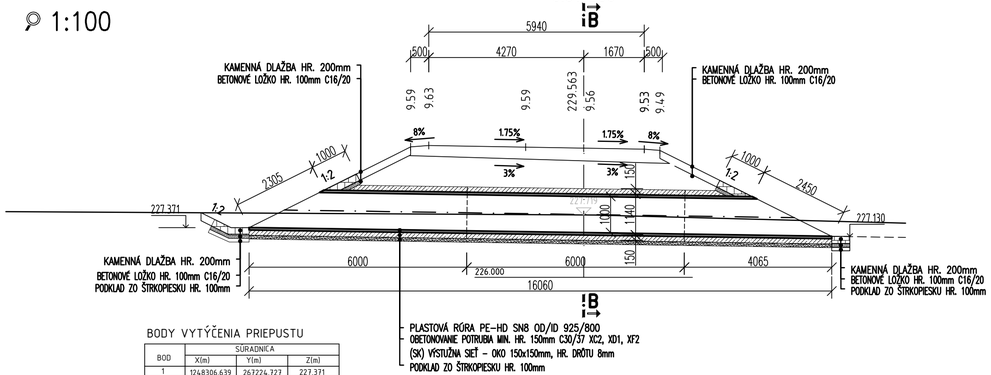

BODY VYTÝČENIA PRIEPUSTU

BOD	SÚRADNICA		
	X(m)	Y(m)	Z(m)
1	1248306.639	267224.727	227,371
2	1248315.667	267222.845	227,232
3	1248322.353	267221.452	227,130

VÝKAZ MATERIÁLU PRIEPUSTU

VÝKAZ VÝMER	JEDNOTKA	MNOŽSTVO
VÝKOP	m^3	32,64
ZÁSYP ZEMINOU	m^3	0
PREBYTOK VÝKOPU	m^3	32,64
KAMENNÁ DLAŽBA HR. 200mm	m^2	26,10
BETÓN C16/20 X0	m^3	2,61
BETÓN C30/37 XF2	m^3	35,00
VÝSTUŽNÁ SIEŤ	kg	183,57
RÚROVÉ POTRUBIE PP, DN 800, KRUHOVÁ TUHOSŤ SN8	m	16,06
PODKLAD ZO ŠTRKOPIESKU HR. 100mm	m^3	3,33

POHĽAD

1:25

VZOROVY

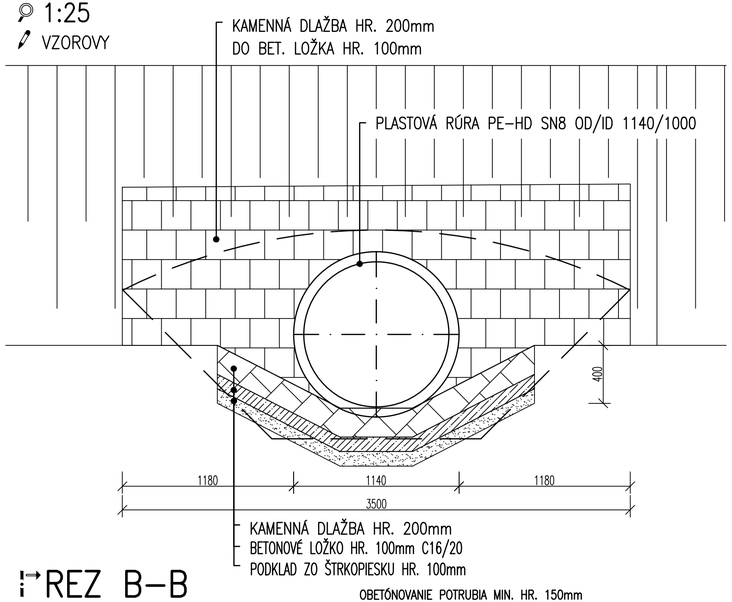

REZ B–B

1:25

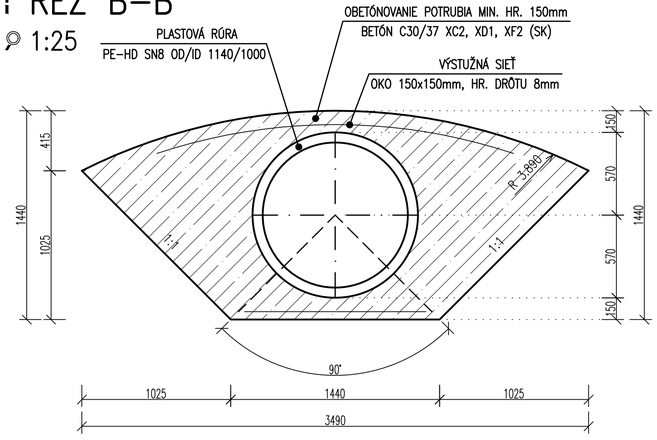

Kraj:	Košický samosprávny kraj	Súradnicový systém: S-JTSK v realizácii JTSK03
Okres:	Košice II, Košice – okolie	Výškový systém: Bpv
Katastrálne územie:	Sokoľany	Presnosť vytýčenia: STN 730422

110-00	Prístupové cesty v k.ú. Sokoľany	D.1

Objednávateľ:

NÁRODNÁ DIAĽNIČNÁ SPOLOČNOSŤ

Národná diaľničná spoločnosť, a.s.
Dúbravská cesta 14
841 04 Bratislava

Zhotoviteľ dokumentácie:

Valbek Prodex DOPRAVOPROJEKT

Združenie "R2 Šaca – Košické Olšany"
Sídlo združenia: VALBEK&PRODEX, spol. s r.o., Kutuzovova 11, 831 03 Bratislava
Vedúci člen združenia: VALBEK&PRODEX, spol. s r.o., Rusovská cesta 16, 851 01 Bratislava
Člen združenia: DOPRAVOPROJEKT, a.s., Kominárska 2,4, 832 03 Bratislava

HIP:
Ing. Eduard Manco
Zak. číslo: 15BA11008

DOPRAVOPROJEKT

Vypracoval	ING. M. JAKUBIČKA		Zak. číslo	7402-01
Zodp. projektant	ING. J. HINDÁKOVÁ		Dátum	09/2020
Tech. kontrola	ING. K. HADBAVNÁ		Stupeň	DRS
Koordinátor	ING. J. PARIČAK		Formát	4xA4

Stavba
Rýchlostná cesta R2 Šaca – Košické Olšany,
I. ÚSEK

Č. prílohy: 6.

Zhotoviteľ časti:
DOPRAVOPROJEKT, a.s.
Divízia Bratislava I
Kominárska 2,4, 832 03 Bratislava

Príloha
RÚROVÝ PRIEPUST

Paré