Pohľad čelný

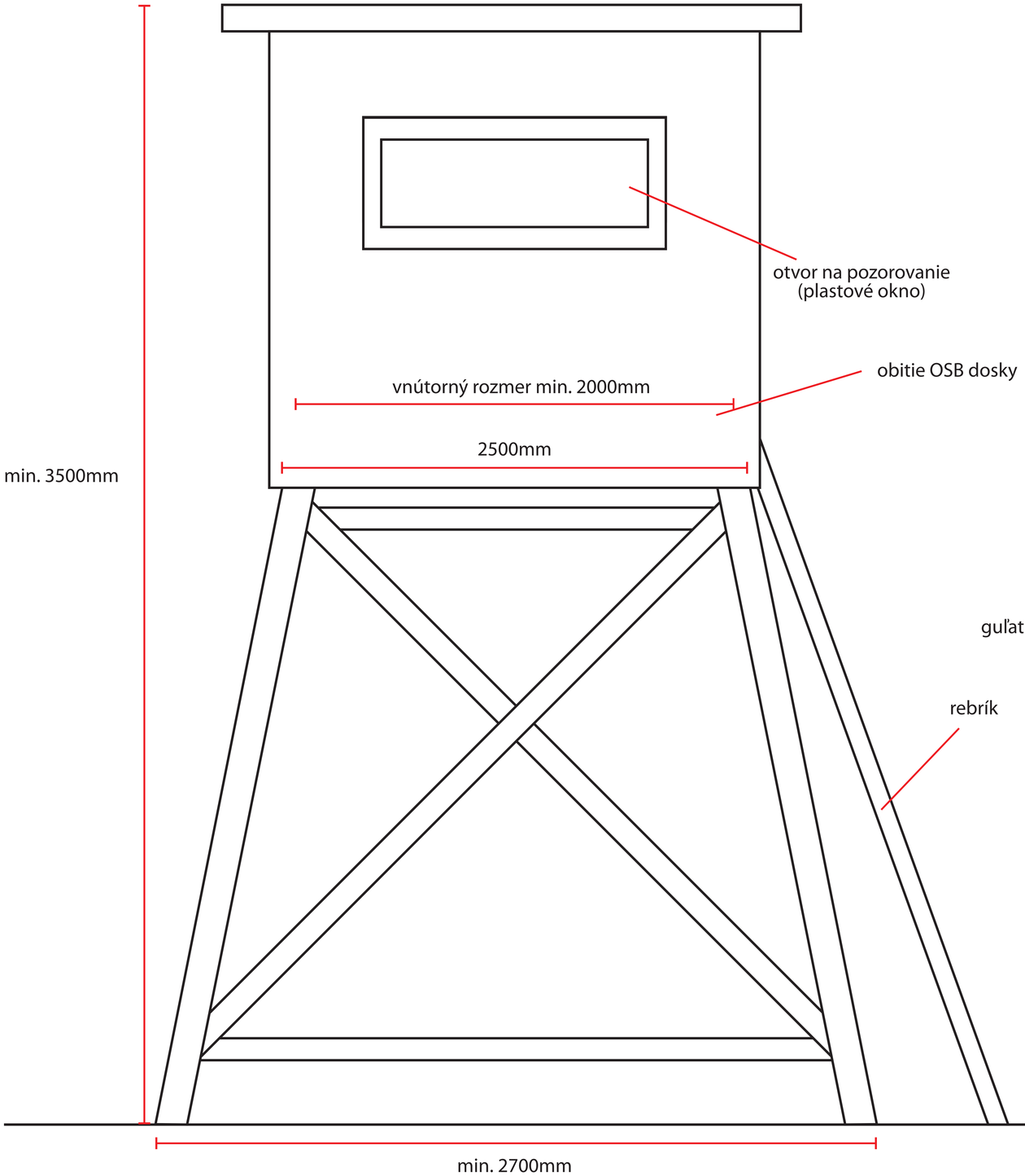
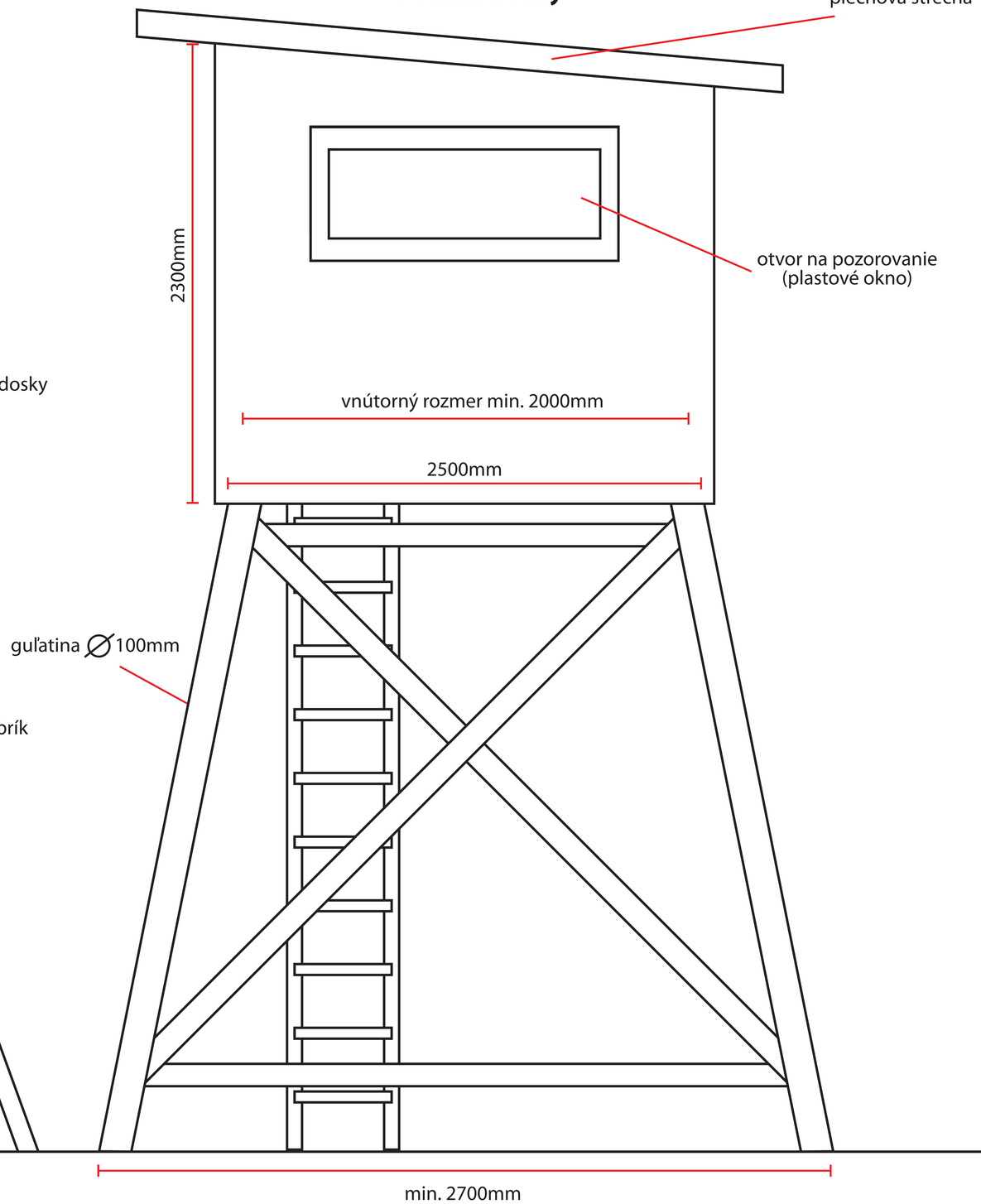
Pohľad bočný