PÔDORYS

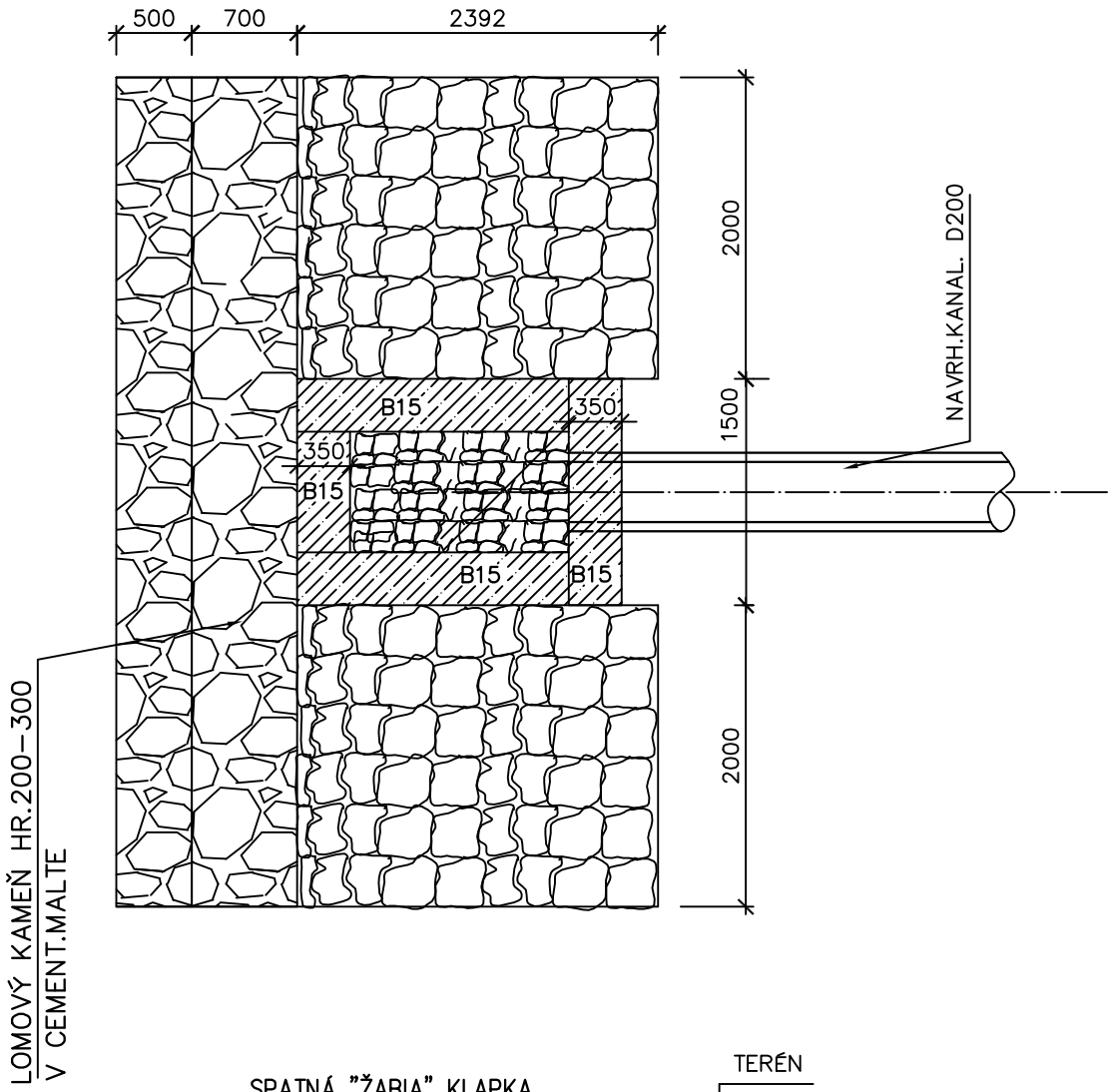

REZ

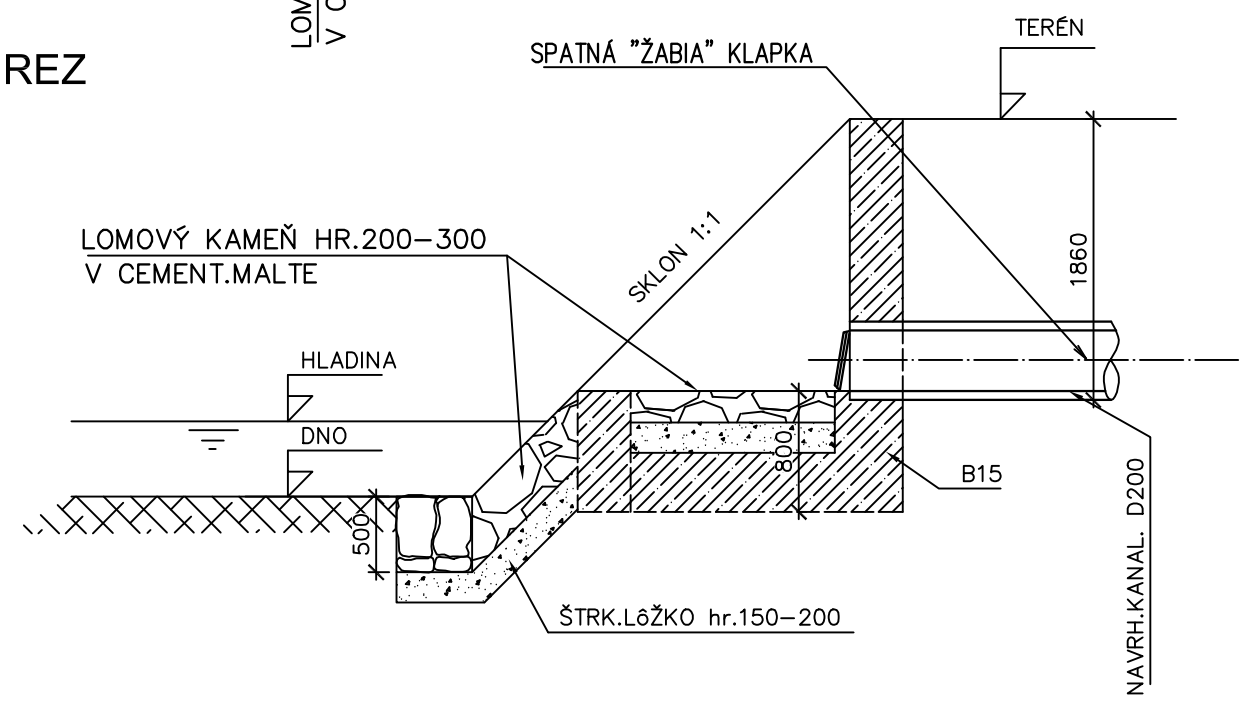

POZNÁMKY:

- VÝUSTNÝ OBJEKT JE VHODNÝ PRE AJ PRE POUŽITIE POD MAX. HLADINOU VODY V RECIPIENTE
- SPATNÉMU ZAPLAVENIU ZABRAŇUJE SPATNÁ "ZABIA" KLAPKA UMIESTNENÁ NA KONCI POTRUBIA
- TYP OPEVNENIA, MATERIÁL A SPOSOB VÝUSTENIA JE POTREBNÉ UPRESNIŤ V SPOLUPRÁCI SO SPRÁVCOM TOKU

PARÉ Č:

Hlavný projektant stavby : ALVEST MONT MIDDLE EAST s.r.o. Dopravná 12, Košice	Zodpovedný projektant: Ing. Michal KÖVER	Vypracoval: Ing. Michal KÖVER	Ing. Michal Köver MITERM Sputniková 15, Košice tel. : +421 907 362 284 e-mail: kover.ml@gmail.com IČO : 46 357 653
Investor:	Obec VÍŤAZ		
Miesto stavby:	VÍŤAZ , parc.č. 1174, okres Prešov		
Názov stavby:	MATERSKÁ ŠKOLKA		Dátum: 10/2016
			Stupeň projektu: Projekt pre stavebné povolenie a realizáciu
Časť PD:	ZDRAVOTNÁ TECHNIKA		Číslo zákazky: 42/2016
PS, SO:	SO-01 MATERSKÁ ŠKOLKA		Mierka: 1:50 / Číslo výkresu:
Obsah výkresu:	VÝUSTNÝ OBJEKT		Počet A4: 2xA4 / 13