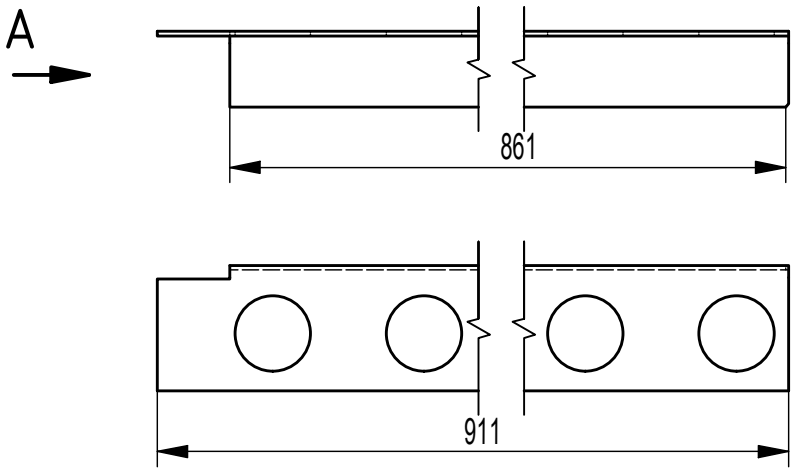


A ( 1 : 2 )

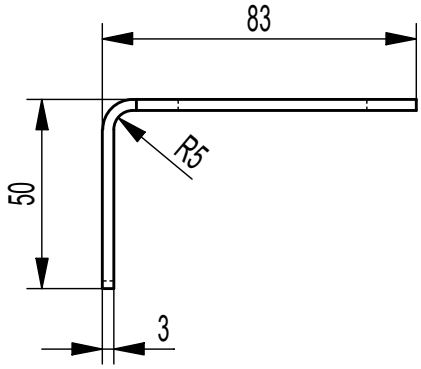


( 1 : 5 )

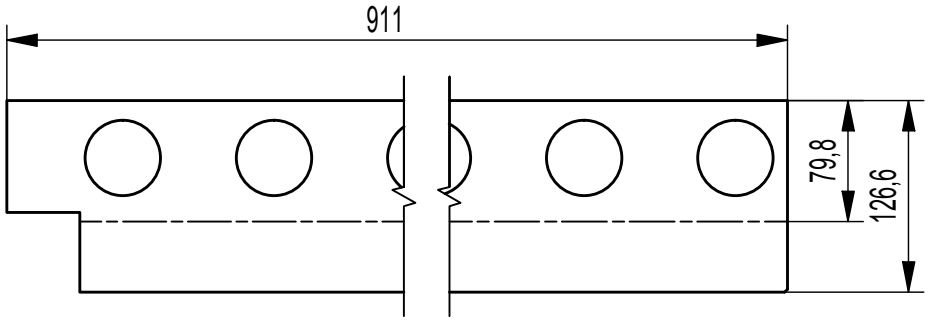


292-360-49.dxf

| Ind. | Poč. | Změna | Podpis | Datum | Užito u č.v. sestavy | Pos. | Užito u typu |
|---|---|---|---|---|---|---|---|
| | | | | | 292-360-10 | 39 | |

CAD

Netolerované rozměry:
ISO 2768 mK
ISO 8015

VKV Praha s. r. o.

| | | | | | |
|---|---|---|---|---|---|
| Rozměr: P3 - 911x126,6 | Mat. vých. | Polotovar EN 10051 | Tř.odp. | Hmotn./ks | 2,25 kg |
| Poznámka: | Mat. kon. S235JR+N | TDP EN 10025-2 EN 10204-2.1 | | | |

| | | | |
|---|---|---|---|
| Kreslil: Cmiral 08.01.2021 | Svař.tech. | | Měřítko: 1:5 (1:2) |
| Přezk. | Norm.ref | | |
| Technol. | Schv.dne | | Formát: A4 |

Název

PROFIL

292-360-49

Rev. -

Listů: 1
List: 1

Všechna práva k tomuto dokumentu a informacím v něm obsaženým jsou vyhrazena. Kopírování nebo poskytnutí třetí osobě bez souhlasu vlastníka je zakázáno. VKV Praha s.r.o. 1997.

We reserve all rights in this document and in the information contained therein. Reproduktion, use or disclosure to third parties without express authority is strictly forbidden. VKV Praha s.r.o. 1997.