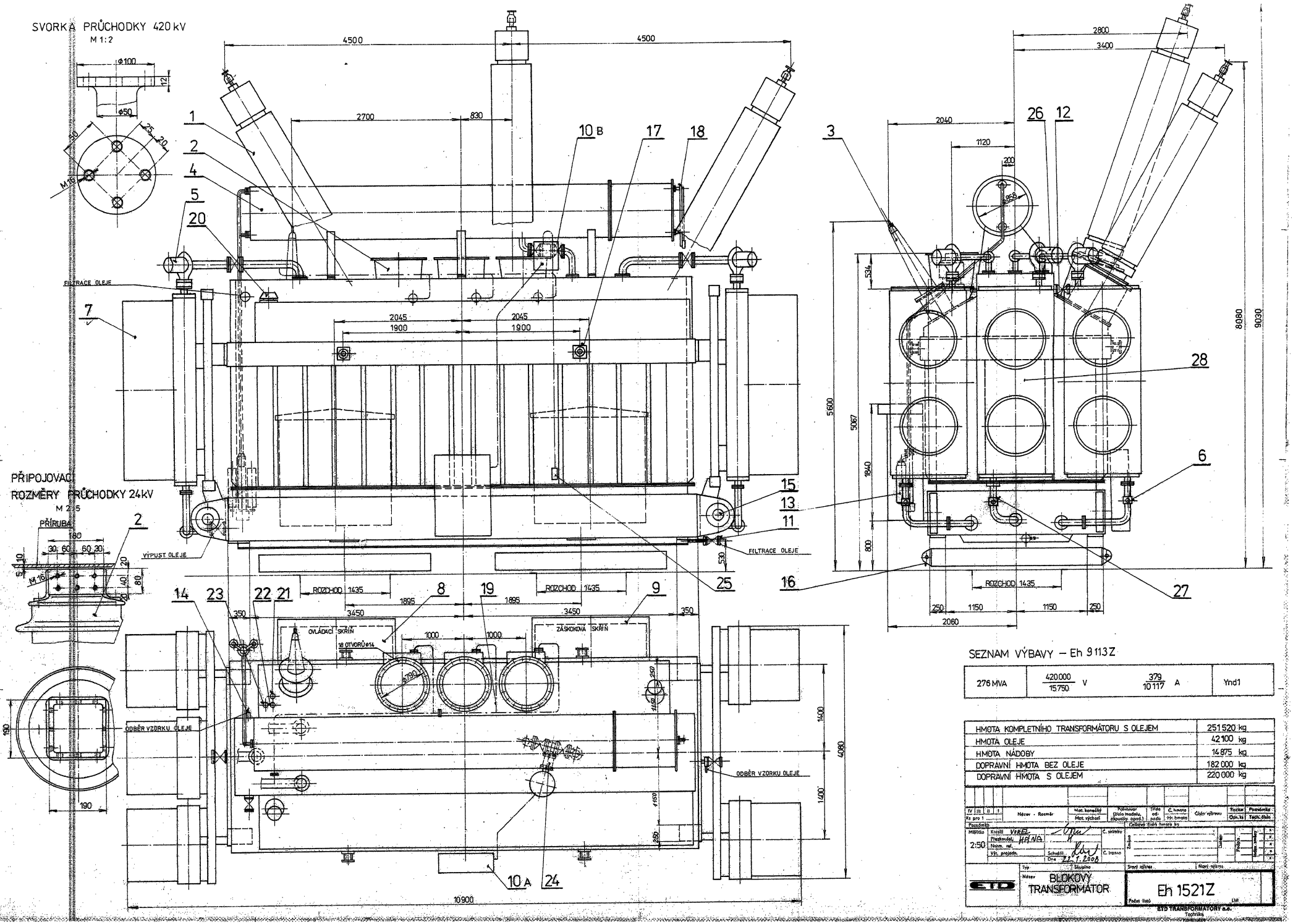

SEZNAM VÝBAVY – Eh 9113Z

276 MVA	420000 / 15750 V	379 / 10117 A	Ynd1

HMOTA KOMPLETNÍHO TRANSFORMÁTORU S OLEJEM	251520 kg
HMOTA OLEJE	42100 kg
HMOTA NÁDOBY	14875 kg
DOPRAVNÍ HMOTA BEZ OLEJE	182000 kg
DOPRAVNÍ HMOTA S OLEJEM	220000 kg

IV	III	II	I	Název - Rozměr	Mat. konečný / Mat. výchozí	Pointovar (číslo modelu, zápustky apod.)	Třída odpadu	Č. hmota / Hr. hmota	Číslo výkresu	Tvorba / Ozn. ks	Poznámka / Tech. číslo

Poznámka

Celková čistá hmota kg

Měřítko 2:50 — Kreslil VOREL — Přezkoušel HANA — Norm. ref. — Výr. projedn. — Schválil — Dne 22.1.2008 — Č. snímku — Č. transp. — Změna — Datum — Podpis — Index změny

Typ — Skupina — Starý výkres — Nový výkres

ETD — Název: BLOKOVÝ TRANSFORMÁTOR — Eh 1521Z — Počet listů — List

ETD TRANSFORMÁTORY a.s. Technika