REZ KONCOVÝM STLPIKOM

M 1:50

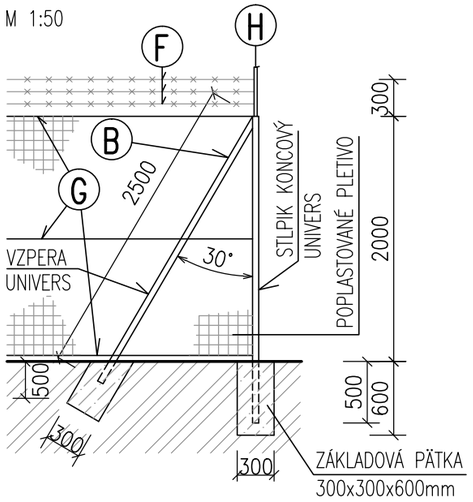

REZ STLPIKOM SO VZPERAMI

M 1:50

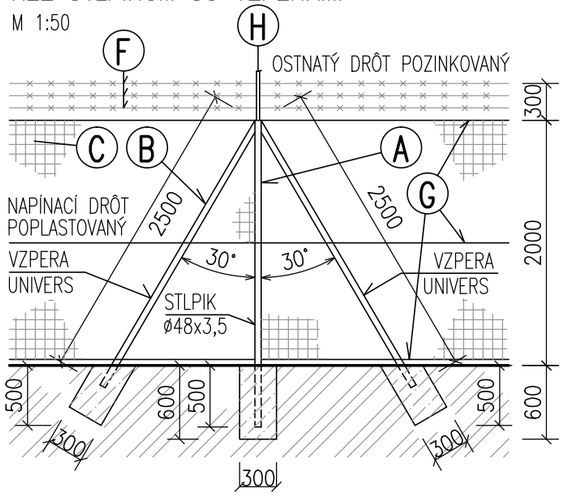

VZOROVÝ REZ OPLOTENÍM

M 1:50

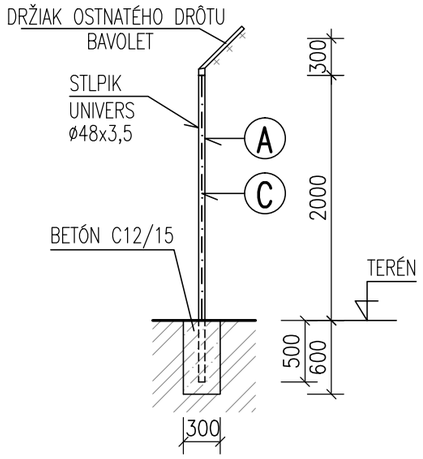

POZNÁMKY

- POPLASTOVANÉ OPLOTENIE BASTILLE PARC, SYSTÉM DIRICKX, FARBA: TMAVOZELENÁ
- OSOVÁ VZDIALENOSŤ STLPIKOV JE max. 2500mm
- UKOTVENIE STLPIKA DO BETÓNOVÝCH PÄTIEK JE 500mm
- ZAČIATOČNÝ, KONCOVÝ A NÁROŽNÝ STLPIK JE SO VZPEROU
- STREDOVÚ VZPERU UMIESTNIŤ V STREDE ROZPÄTIA
- CELKOVÁ DĽŽKA OPLOTENIA JE 108,5mb
- BETÓNOVÉ PÄTKY PRE STLPIKY OPLOTENIA ø300mm, hl=600mm – 58ks
- BETÓNOVÉ PÄTKY PRE STLPIKY BRÁNY 600x600x1000mm – 3ks
- BETÓNOVÉ PÄTKY SÚ Z BETÓNU C12/15
- PÔDORYS OPLOTENIA VIĎ v.č.1

POHLAD–OCELOVÁ BRÁNA š. 4,30 m + 1,0 m

M 1:50

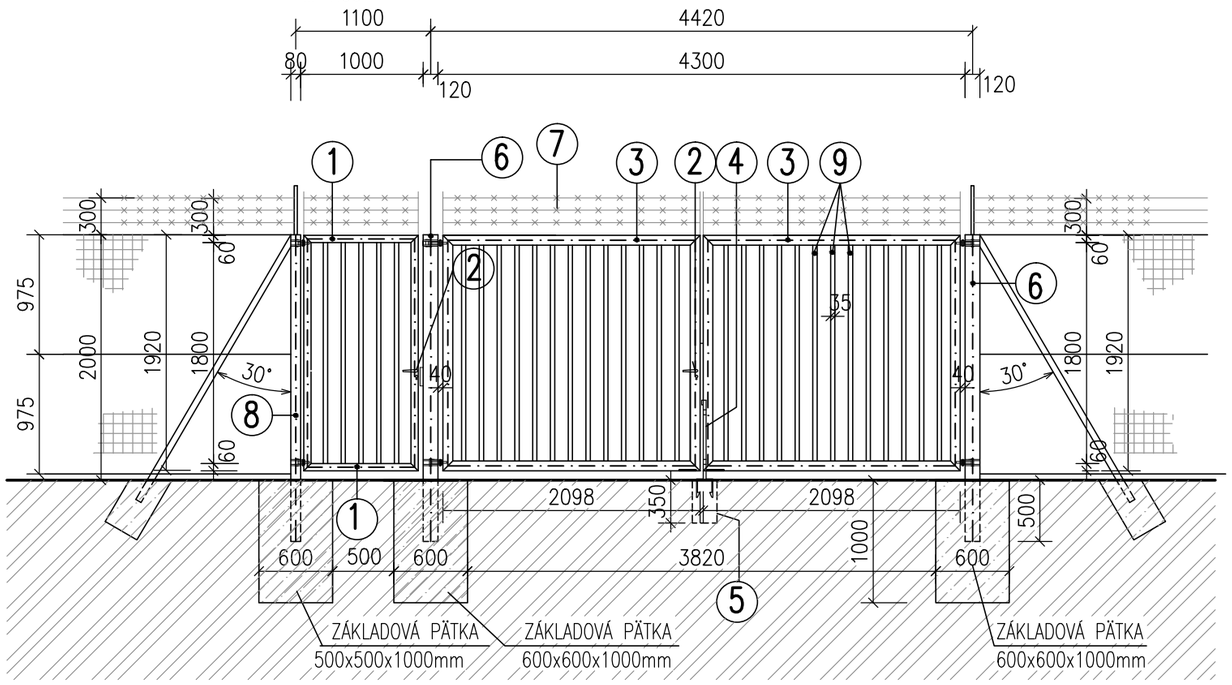

LEGENDA

- (A) STLPIK UNIVERS ø48mm, VÝŠKA 2,5m, 42ks
- (B) VZPERNÝ STLPIK UNIVERS ø48mm, VÝŠKA 2,5m, 16ks
- (C) POPLASTOVANÉ PLETIVO BASTILLE PARC– SYSTÉMU DIRICKX, VÝŠKA 2,0m, dl.108,5mb
- (D) BRÁNA ESPACE PLUS S JOKLOVOU VÝPLŇOU, UZAMYKATELNÁ DVOJKRÍDLOVÁ OTVÁRAVÁ, ROZMER 4,3mx2,0m + 1,0mx2,0m, 1ks
- (F) OSTNATÝ DRÔT POPLASTOVANÝ, dl.108,5m x 3 = 325,5mb
- (G) NAPÍNACÍ DRÔT POPLASTOVANÝ, dl.108,5m x 3 = 325,5mb
- (H) BAVOLET UNIVERS OSADENÝ NA STLPIK – 44ks

- PROSTÝ BETÓN C12/15
- RASTLÝ TERÉN

- (1) RÁM BRÁNKY – PROFIL JOKEL F60, CELKOVÁ DĽŽKA 6,0mb
- (2) ZÁMOK
- (3) RÁM BRANY – PROFIL JOKEL F60, CELKOVÁ DĽŽKA 17,0mb
- (4) ZAISŤOVACIA TYČKA
- (5) ZAISŤOVACÍ DIEL
- (6) JEDNOSTRANNÝ STLPIK – PROFIL JOKEL F120 dl.2,5m–2ks
- (7) OSTNATÝ DRÔT POZINKOVANÝ, dl.5,5m x 3=16,5mb
- (8) STLPIK – PROFIL JOKEL F80, dl.2,5m–1 ks
- (9) JOKLOVÁ VÝPLŇ 35x20mm, dl.1,8m x 31ks=55,8mb

ZODP. PROJEKTANT:	VYPRACOVAL:	KRESLIL:	H.I.P.:	PARÉ ČÍSLO:
Ing. MARTIN KALINA	Ing. RASTISLAV HRIŇÁK	Ing. RASTISLAV HRIŇÁK	Ing. MARTIN KALINA	
OBECNÝ ÚRAD: HUNCOVCE		OKRES: KEŽMAROK		
INVESTOR: Obec Huncovce, Hlavná 29/2, 059 92 Huncovce				

ČOV HUNCOVCE II. ETAPA	DÁTUM	04/2021	ZHOTOVITEL:
SO 06 – OPLOTENIE	FORMÁT	2xA4	PROJEKTANT
	STUPEŇ	DSP+RP	Ing. Rastislav HRIŇÁK
1.2 Stavebnotechnické riešenie	ZÁKAZK. Č.	037/2021	Olbrachtová 20
	ARCHIV. Č.	037–21	911 01 TRENČÍN
POHLAD A REZY OPLOTENIA	MIERKA **1:50**	ČÍS. VÝKR. **02**	0902 778 346 rastislav.hrinak@gmail.com

TENTO VÝKRES JE ORIGINÁL, JEHO KOPÍROVANIE BEZ SÚHLASU AUTORA JE TRESTNÉ PODLA AUTORSKÉHO ZÁKONA č. 185/2015 Z.z.