ČOV HUNCOVCE II. ETAPA SO 01 – ČOV II. ETAPA – PREVÁDZKOVÁ BUDOVA	ARCH.Č.: 037–21 VÝKR.Č.: 1.1.3	KLAMPIARSKE VÝROBKY	STRANA: 4

OZNAČ.	TVAR A POPIS VÝROBKU	POPIS	MERNÉ JEDNOTKY		POZNÁMKA
6/K	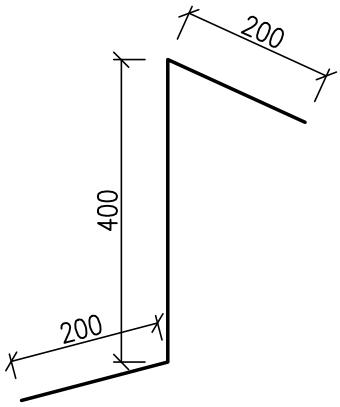	NAPOJENIE NOVEJ STRECHY NA PÔVODNÚ STRECHU R.Š.=800 POZINKOVANÝ PLECH 0,6mm FARBA: SIVÁ	mb	11,0	SPOLU 11,0 m
7/K	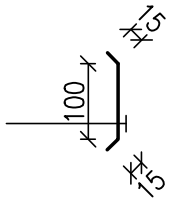	PREKRYTIE DILATÁCIE STIEN HLINÍKOVÝ PLECH 0,6mm FARBA: BIELA RŠ =130 mm	mb	4,5 4,5	SPOLU 9,0 m