VÝKRES VÝSTUŽE ŽB STUŽUJÚCEHO VENCA V1,V2

M 1:50

ŽB VENIEC V1

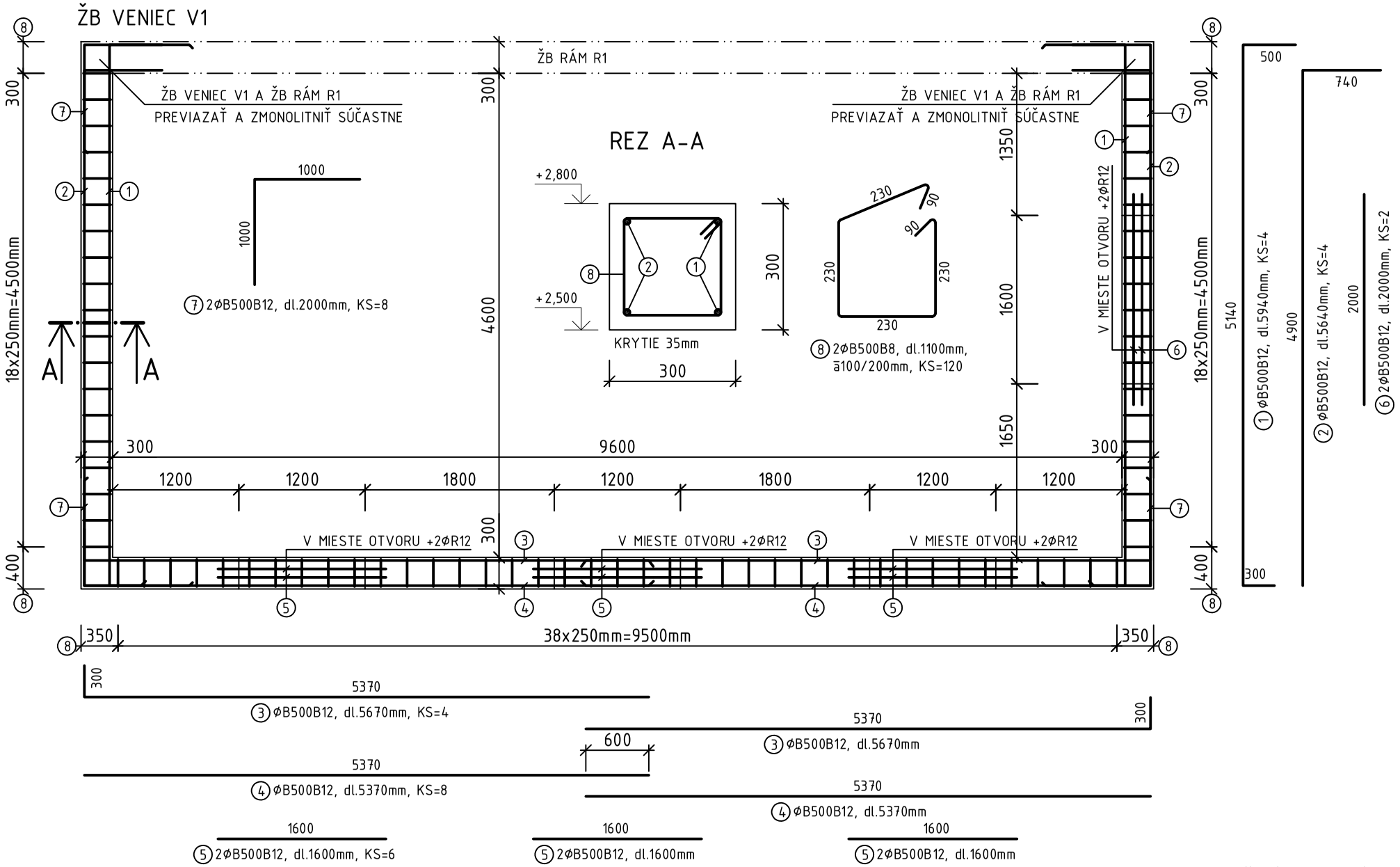

ŽB VENIEC V2

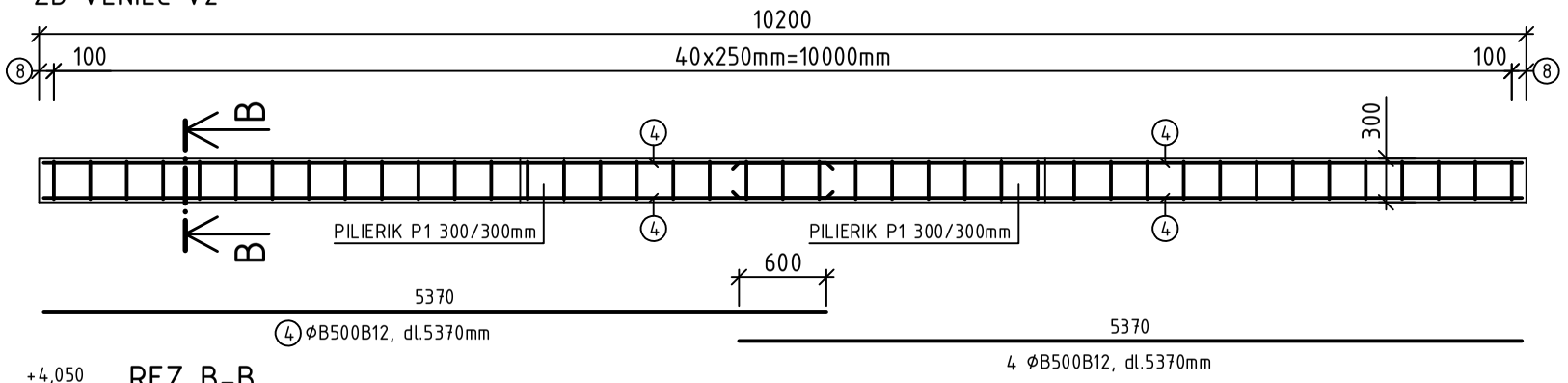

REZ B-B

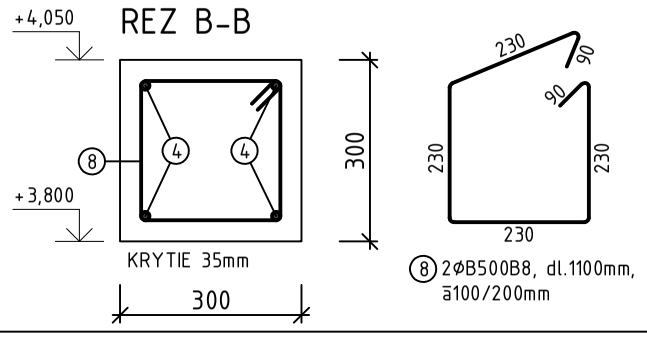

PRED BETONÁŽOU ŽB VENCA V2 ULOŽIŤ KOTVIACE PRVKY PRE ULOŽENIE DREVENEJ POMÚRNICE! - vid'. STAVEBNÉ RIEŠENIE

ŠPECIFIKÁCIA BETONÁRSKEJ VÝSTUŽE

ŽB STUŽUJÚCI VENIEC V1	Číslo položky	Priemer výstuže ϕ [mm]	Dĺžka 1 kus [mm]	Počet kusov	Celková dĺžka položky [m] Trieda ocele: B500B 8	12
	1	12	5940	4		23,76
	2	12	5640	4		22,56
	3	12	5670	4		22,68
	4	12	5370	8		42,96
	5	12	1600	6		9,60
	6	12	2000	2		4,00
	7	12	2000	8		16,00
	8	8	1100	120	132,00	
	Dĺžka jednotlivých profilov [m]				132,00	141,56
	Hmotnosť 1m prúta [kg/m']				0,395	0,888
	Hmotnosť bez stratného [kg]				52,14	125,71
	Hmotnosť stratného 10% [kg]				5,21	12,57
	Hmotnosť spolu [kg]				57,35	138,28
	ŽB STUŽUJÚCI VENIEC V1 Σ				**195,635 kg**	

POUŽITÉ MATERIÁLY

BETÓN: STN EN 206-1 - C25/30 - XC2(SK) - Cl0,4 - Dmax 32 - S3 - STUŽUJÚCI VENIEC

- PEVNOSTNÉ A PRETVÁRNE CHAR. BETÓNOV PODLA TAB. 3.1 - STN EN 1992-1-1+A1: 2015

BETONÁRSKA VÝSTUŽ: B500B (R - 10505.9)

KONŠTRUKČNÉ INFORMÁCIE: KRYTIE 35mm

±0,000=635,16 m n.m. Bpv

ZODP. PROJEKTANT:	VYPRACOVAL:	KRESLIL:	H.I.P.:
Ing. ONDREJ CMARKO	Ing. ONDREJ CMARKO	Ing. ONDREJ CMARKO	Ing. MARTIN KALINA

OBECNÝ ÚRAD: HUNCOVCE — OKRES: KEŽMAROK

INVESTOR: Obec Huncovce, Hlavná 29/2, 059 92 Huncovce

ČOV HUNCOVCE II. ETAPA

SO 01 – ČOV II. ETAPA – PREVÁDZKOVÁ BUDOVA

1.2 Statické riešenie

DÁTUM	04/2021
FORMÁT	2xA4
STUPEŇ	DSP+RP
ZÁKAZK. Č.	037/2021
ARCHIV. Č.	037-21
MIERKA	1:50
ČÍS. VÝKR.	02

VÝKRES VÝSTUŽE ŽB STUŽUJÚCEHO VENCA V1,V2

PROJEKTANT
Ing. Rastislav HRIŇÁK
Olbrachtová 20
911 01 TRENČÍN
0902 778 346
rastislav.hrinak@gmail.com

TENTO VÝKRES JE ORIGINÁL, JEHO KOPÍROVANIE BEZ SÚHLASU AUTORA JE TRESTNÉ PODLA AUTORSKÉHO ZÁKONA č. 185/2015 Z.z.