ČOV HUNCOVCE II. ETAPA SO 01 – ČOV II. ETAPA – PREVÁDZKOVÁ BUDOVA	ARCH.Č.: 037–21 VÝKR.Č.: 1.1.3	**VÝPLNE OTVOROV**	STRANA: 1

OZNAČ.	TVAR A POPIS VÝROBKU	MNOŽSTVO		
1	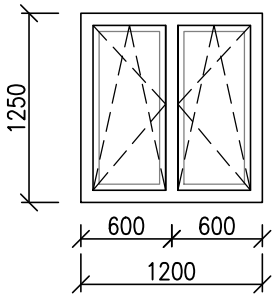 OKNO VONKAJŠIE HLINÍKOVÉ OTVÁRAVÉ A SKLÁPACIE ZASKLENIE: IZOLAČNÉ TROJSKLO U=0,7 W/m²K ROZMER: 1200x1200(1150) mm FARBA: ZVONKU BIELA, ZVNÚTRA BIELA PARAPET VNÚTOR.: PLATOVÝ š=200 mm PARAPET VONKAJ.: POPLASTOVANÝ PLECH–HNEDÝ, š=120 mm POHLAD Z EXTERIÉRU	2		
1/L	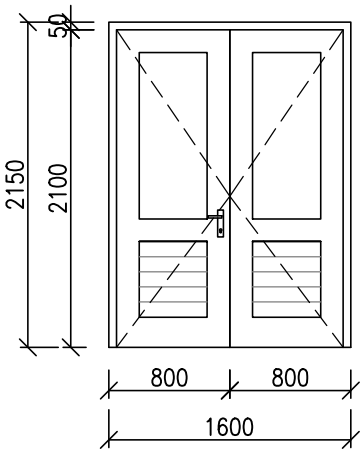 VCHODOVÉ DVOJKRÍDLOVÉ DVERE ČIASTOČNE PRESKLENÉ ZASKLENIE: IZOLAČNÉ TROJSKLO U=0,7 W/m²K VONKAJŠIE ROZMERY : 1600x2150mm ROZMER KRÍDLA : 750x2100mm MATERIÁL : HLINÍKOVÉ ZÁRUBŇA : HLINÍKOVÁ FARBA: BIELA	PRAVÉ	1.N.P.	SPOLU
		LAVÉ	–	-
			1	1
2/L	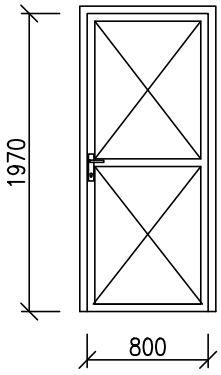 DVERE VNÚTORNÉ JEDNOKRÍDLOVÉ HLADKÉ, PLNÉ ROZMER : 800x1970 MATERIÁL : PLECHOVÉ ZÁRUBŇA : OCELOVÁ RÁMOVÁ FARBA: TMAVOHNEDÁ	PRAVÉ	1.N.P.	SPOLU
		LAVÉ	–	-
			1	1

POZNÁMKA:

PRED OBJEDNÁVKOU DVERNÝCH A OKENNÝCH KONŠTRUKCIÍ JE POTREBNÉ PREMERANIE TÝCHTO KONŠTRUKČNÝCH OTVOROV.
OKNÁ SÚ ZNÁZORNENÉ Z POHLADU Z EXTERIÉRU