PÔDORYS KROVU
M 1:50

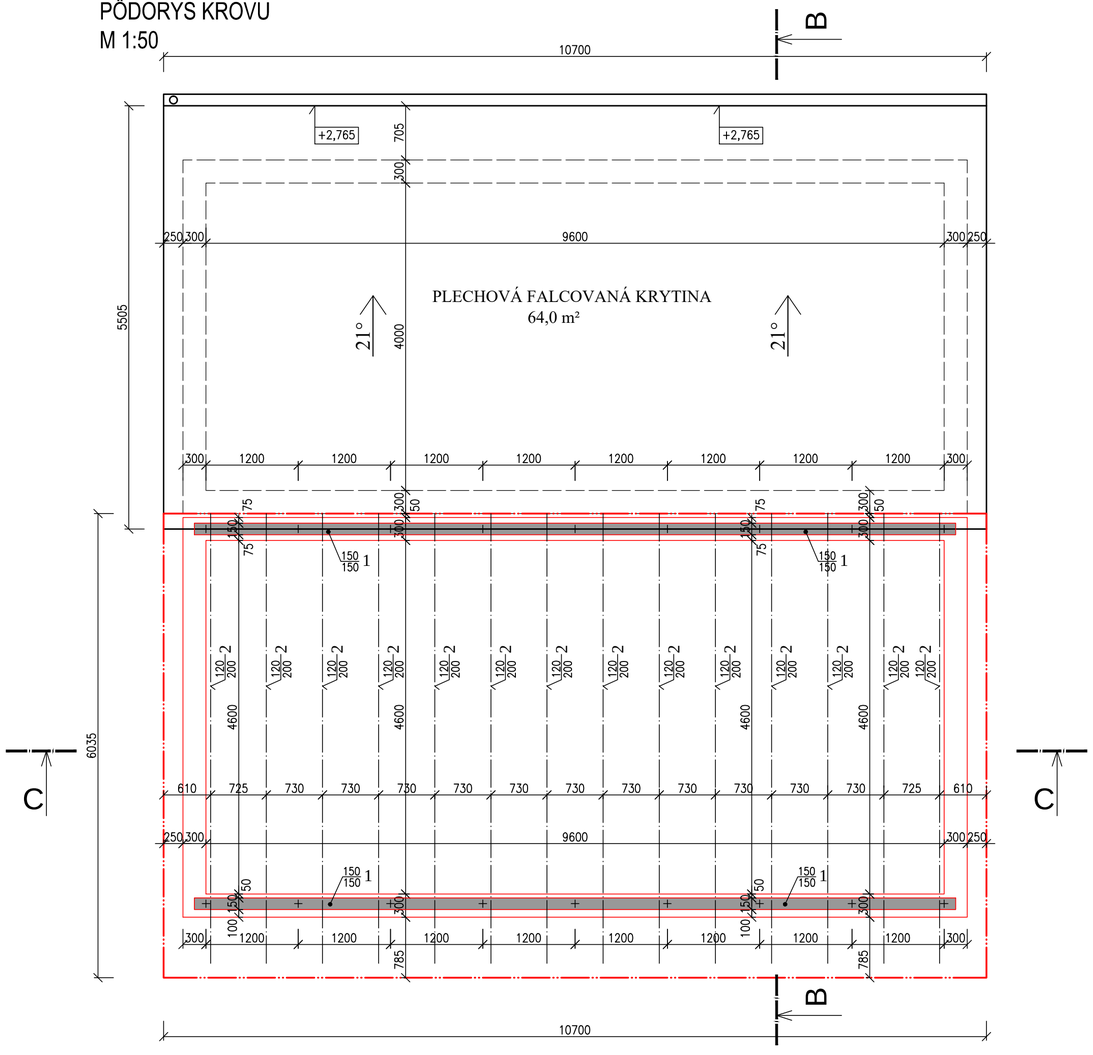

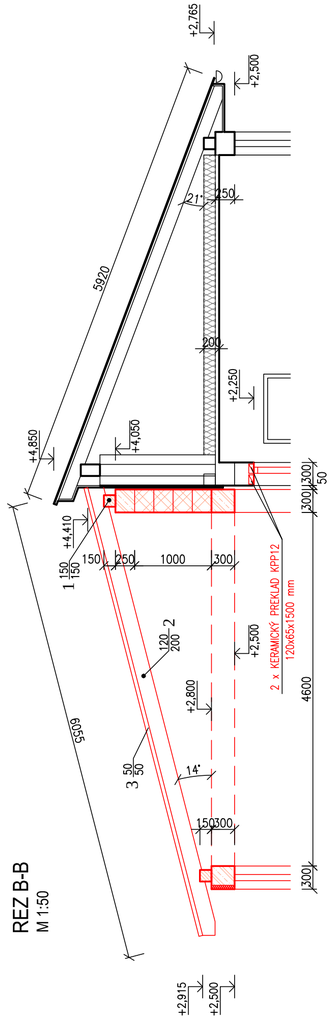

REZ B-B
M 1:50

KOTVENIE POMÚRNICE PRI ODKVAPE
M 1:10

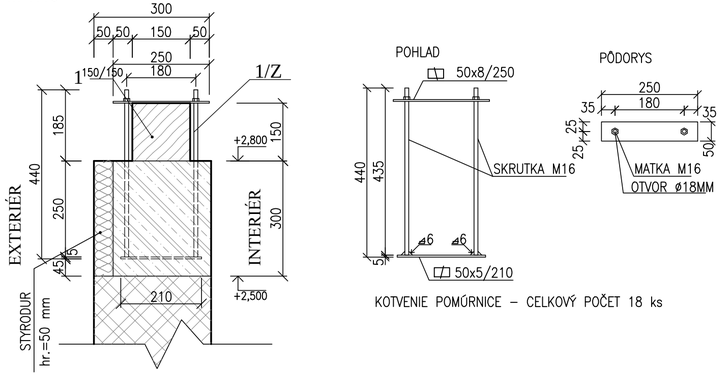

KOTVENIE POMÚRNICE – CELKOVÝ POČET 18 ks

VÝPIS REZIVA KROVU

Pol. č.	Predmet	prierez(mm) šírka	prierez(mm) výška	Dĺžka j. (mm)	Poč. ks	Dĺžka cel.(mb)	Plocha (m2)	Objem (m3)	Poznámka
1	POMÚRNICA	150	150	5500	4	22	0,0225	0,495	
2	KROKVA	120	200	6500	14	91	0,024	2,184	
3	KONTRALATY	50	50	6500	11	71,5	0,0025	0,17875	
						0	0	0	
						0	0	0	
PREVOD Z PRED.LISTU			0	OBJEM SPOLU (m3)				2,9	

POZNÁMKY:

1. AKOSŤ REZIVA SII STN 49 1531
2. DREVENÉ PRVKY KROVU OPATRIŤ OCHRANNÝM NÁTEROM PROTI BIOLOGICKÝM ŠKODCOM.
3. POMÚRNICA (prvok č. 1) BUDE KOTVENÁ DO ŽELEZOBETÓNOVÉHO VENCA POMOCOU KOTVIACICH SKRUTIEK.
4. DREVENÉ PRVKY, KTORÉ BUDÚ POLOŽENÉ NA BETÓNE JE POTREBNÉ ODIZOLOVAŤ PENETRAČNÝM NÁTEROM + LEPENKA.
5. DĽŽKY DREVENÝCH PRVKOV SÚ VO VÝPISE UVEDENÉ S NADMIEROU 400mm.
6. ZHORA NA KONTRALATY BUDE ZHOTOVENÝ ZÁKLOP Z DOSÁK OSB III, hr.22mm NA PLOCHE cca 67,0m² (BEZ REZERVY).

±0,000=635,16 m n.m. Bpv

ZODP. PROJEKTANT:	VYPRACOVAL:	KRESLIL:	H.I.P.:	PARÉ ČÍSLO:
Ing. MARTIN KALINA	Ing. RASTISLAV HRIŇÁK	Ing. RASTISLAV HRIŇÁK	Ing. MARTIN KALINA	
OBECNÝ ÚRAD: HUNCOVCE		OKRES: KEŽMAROK		
INVESTOR: Obec Huncovce, Hlavná 29/2, 059 92 Huncovce				

ČOV HUNCOVCE II. ETAPA	DÁTUM	04/2021	ZHOTOVITEL:
SO 01 – ČOV II. ETAPA – PREVÁDZKOVÁ BUDOVA	FORMÁT	3xA4	PROJEKTANT
	STUPEŇ	DSP+RP	Ing. Rastislav HRIŇÁK
1.1 Architektonické a stavebné riešenie	ZÁKAZK. Č.	037/2021	Olbrachtová 20
	ARCHIV. Č.	037–21	911 01 TRENČÍN
VÝKRES KROVU	MIERKA 1:50	ČÍS. VÝKR. 06	0902 778 346
			rastislav.hrinak@gmail.com

TENTO VÝKRES JE ORIGINÁL, JEHO KOPÍROVANIE BEZ SÚHLASU AUTORA JE TRESTNÉ PODLA AUTORSKÉHO ZÁKONA č. 185/2015 Z.z.