ČOV HUNCOVCE II. ETAPA SO 01 – ČOV II. ETAPA – PREVÁDZKOVÁ BUDOVA	ARCH.Č.: 037–21 VÝKR.Č.: 1.1.3	KLAMPIARSKE VÝROBKY	STRANA: 3

OZNAČ.	TVAR A POPIS VÝROBKU	POPIS	MERNÉ JEDNOTKY	POZNÁMKA
3/K	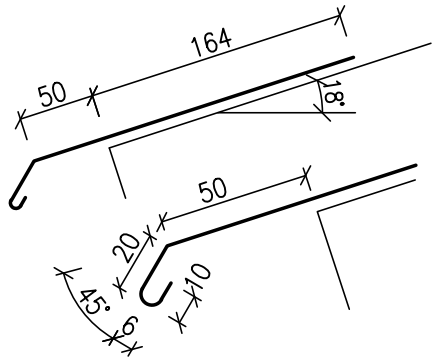	OPLECHOVANIE ODKVAPU NA VYVEDENIE PODSTREŠNEJ FÓLIE R.Š.=250 POZINKOVANÝ PLECH 0,6mm FARBA: SIVÁ	mb	NOVÁ STRECHA: 11,0m REKONŠTR. STRECHA: 11,0m SPOLU: 22,0m
4/K	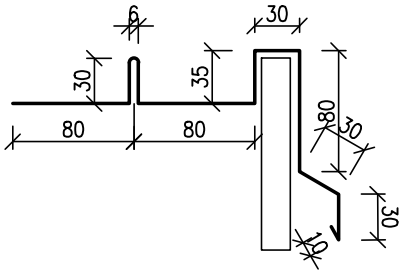	ZÁVETERNÁ LIŠTA R.Š.=440 POZINKOVANÝ PLECH 0,6mm FARBA: SIVÁ	mb	NOVÁ STRECHA: 13,0m REKONŠTR. STRECHA: 12,0m SPOLU: 25,0m
5/K	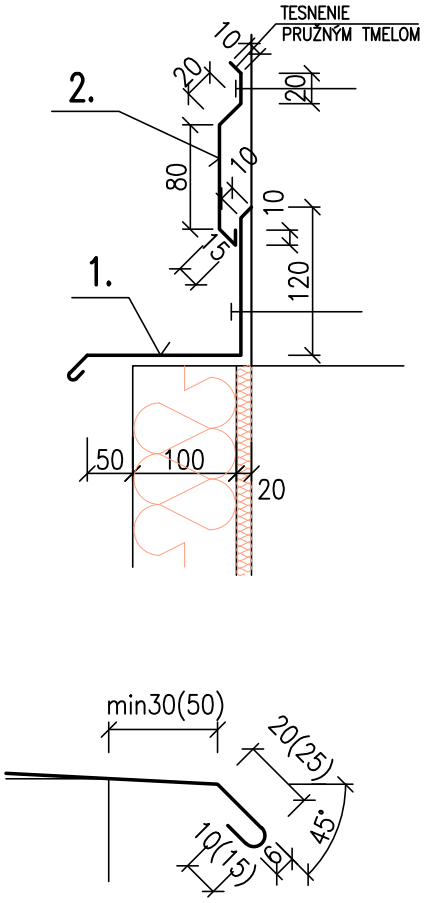	OPLECHOVANIE SOKLA V MIESTE UKONČENIA TEPEL. IZOL 1. OPLECHOVANIE SOKLA R.Š.=345 mm 2. KRYCIA LIŠTA RŠ =155 mm POZINKOVANÝ PLECH HR. 0,6mm NÁTER: 1x REAKTÍVNA FARBA 1x ZÁKLADNÁ FARBA 1x VRCHNÝ NÁTER	mb mb	SPOLU 20,0 m SPOLU 20,0 m