ČOV HUNCOVCE II. ETAPA SO 01 – ČOV II. ETAPA – PREVÁDZKOVÁ BUDOVA	ARCH.Č.: 037–21 VÝKR.Č.: 1.1.3	KLAMPIARSKE VÝROBKY	STRANA: 2

OZNAČ.	TVAR A POPIS VÝROBKU	POPIS	MERNÉ JEDNOTKY	POZNÁMKA
1/K	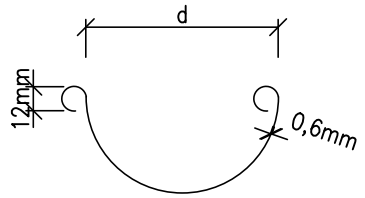	PODOKVAPNÝ ŽLAB POLHRUHOVÉHO TVARU POZINKOVANÝ (VRÁTANE VŠETKÝCH DOPLNKOV) d= 160 R.Š.=330 HM.(kg/m)=1,60 PLECH HR. 0,6mm FARBA: SIVÁ	mb	NOVÁ STRECHA: 11,0m REKONŠTR. STRECHA: 11,0m SPOLU: 22,0m
	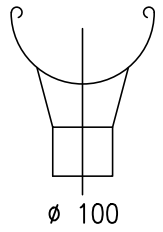	HRDLO ŽLABU S ODTOKOM 100 PLECH HR. 0,6mm FARBA: SIVÁ	ks	NOVÁ STRECHA: 1 ks REKONŠTR. STRECHA: 1 ks SPOLU: 2 ks
2/K	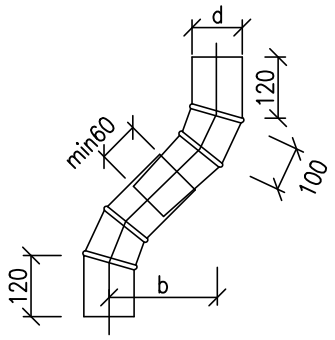	HORNÉ KOLENO KRUHOVÉHO PRIEREZU DVOJDIELNE, ZALOMENÉ PLECH 0,6mm d= 100 PLECH HR. 0,6mm FARBA: SIVÁ	ks	NOVÁ STRECHA: 1 ks REKONŠTR. STRECHA: 1 ks SPOLU: 2 ks
	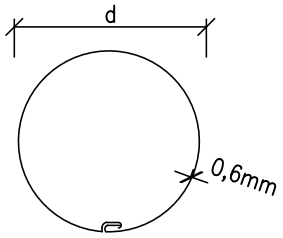	ODPADOVÁ RÚRA HRUHOVÉHO TVARU POZINKOVANÝ (VRÁTANE VŠETKÝCH DOPLNKOV) d= 100 R.Š.=330 HM.(kg/m)=1,60 PLECH 0,6mm FARBA: SIVÁ	mb	NOVÁ STRECHA: 3,0m REKONŠTR. STRECHA: 6,0m SPOLU: 9,0m
	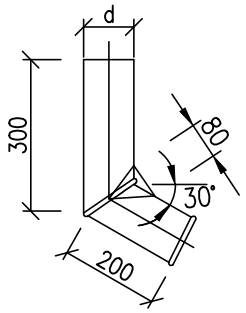	VÝTOKOVÉ KOLENO KRUHOVÉHO PRIEREZU d= 100 PLECH 0,6mm FARBA: SIVÁ	ks	NOVÁ STRECHA: 1 ks REKONŠTR. STRECHA: 1 ks SPOLU: 2 ks