PORAD ČÍSLO	OBSAH ZVÁZKU NÁZOV	ZMENY a	b	c	d	e	f	g	h	i	j
1	TITULNÝ LIST										
2	ROZVÁDZAČ RM- JEDNOPÓLOVÁ SCHÉMA ČASŤ 1										
3	ROZVÁDZAČ RM- JEDNOPÓLOVÁ SCHÉMA ČASŤ 2										
4	ROZVÁDZAČ RM- JEDNOPÓLOVÁ SCHÉMA ČASŤ 3										
5	ROZVÁDZAČ RM- JEDNOPÓLOVÁ SCHÉMA ČASŤ 4										
6	ROZVÁDZAČ RM- JEDNOPÓLOVÁ SCHÉMA ČASŤ 5										
7	ROZVÁDZAČ RM- JEDNOPÓLOVÁ SCHÉMA ČASŤ 6										
8	ROZVÁDZAČ RM- OBVODOVÁ SCHÉMA ČASŤ 1										
9	ROZVÁDZAČ RM- OBVODOVÁ SCHÉMA ČASŤ 2										
10	ROZVÁDZAČ RM- OBVODOVÁ SCHÉMA ČASŤ 3										
11	ROZVÁDZAČ RM- OBVODOVÁ SCHÉMA ČASŤ 4										
12	ROZVÁDZAČ RM- OBVODOVÁ SCHÉMA ČASŤ 5										
13	ROZVÁDZAČ RM- OBVODOVÁ SCHÉMA ČASŤ 6										

3/N/PE AC 400/230V, 50Hz/TN-S
OCHRANA SAMOČINNÝM
ODPOJENÍM NAPÁJANIA
2 DC 24V
OCHRANA MALÝM
NAPÄTÍM SELV

PLASTOVÁ ROZVODNICA NA STENU, TYP ARIA 86, O ROZMEROCH 635x835x300mm, V KRYTÍ IP55/20

Elektrotechnik špec. projektant elektrických zariadení
029/3/2017-
EZ-P-E1-A,B
Jozef Čuban

INDEX	NÁZOV ZMENY	MENO PODPIS	DÁTUM
f			
e			
d			
c			
b			
a			

KRESLIL	ČUBAN	
PROJEKTANT	ČUBAN	
ZODP.PROJEKTANT	ČUBAN	
OBJEKT, PS	PS 05 PREVÁDZKOVÝ ROZVOD SILNOPRÚDU	

NÁZOV
ČOV HUNCOVCE - II. ETAPA
ROZVÁDZAČ RM
TITULNÝ LIST

INVESTOR	OBEC HUNCOVCE		
STUPEŇ	REALIZAČNÝ PROJEKT		
MIERKA	-	DÁTUM	05/2021
LIST/LISTOV	1/13	FORMÁT	13 x A4
ZÁKAZKA č. / VÝKRES č.	030521/E11	VYHOTOVENIE	2

NAPÁJANIE ROZVÁDZAČA RM

HLAVNÝ PRÍVOD		PRÚDOVÝ CHRÁNIČ	ZDRUŽENÁ PORUCHA			ZDROJ 24V DC

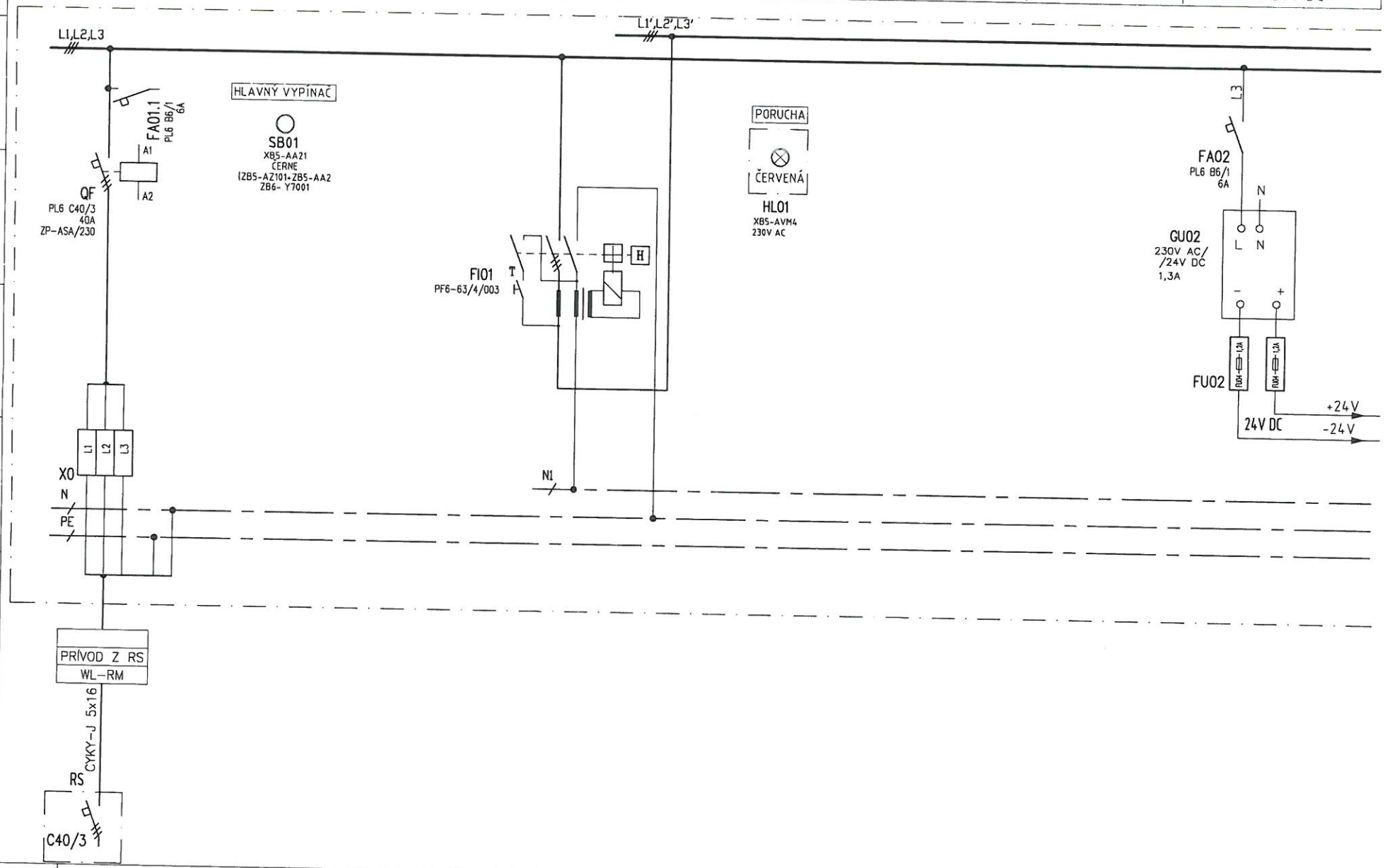

INDEX	NÁZOV ZMENY	MENO-PODPIS	DÁTUM

NÁZOV
ČOV HUNCOVCE - II. ETAPA
ROZVÁDZAČ RM
JEDNOPÓLOVÁ SCHÉMA - ČASŤ 1

PROJEKT	DÁTUM 02/2021	
MIERKA -	LIST 2 z 13	
ZÁKAZKA č./VÝKRES č. 030521/E11		VYHOTOVENIE

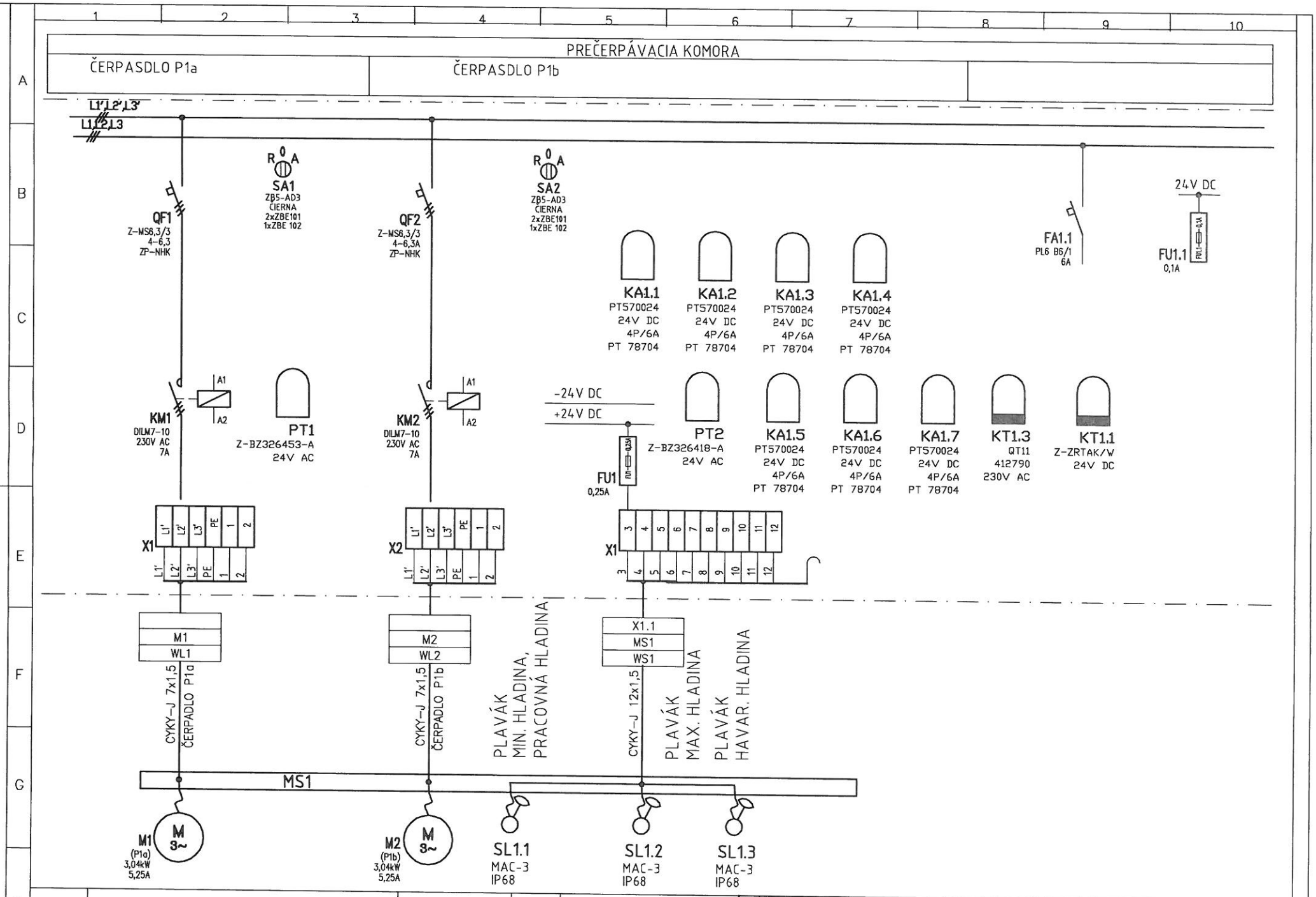

INDEX	NÁZOV ZMENY	MENO-PODPIS	DÁTUM

NÁZOV
ČOV HUNCOVCE - II. ETAPA
ROZVÁDZAČ RM
JEDNOPÓLOVÁ SCHÉMA - ČASŤ 2

PROJEKT		DÁTUM 05/2021	
MIERKA -		LIST 3 z 13	
ZÁKAZKA č.	VÝKRES č. 030521/E11		VYHOTOVENIE

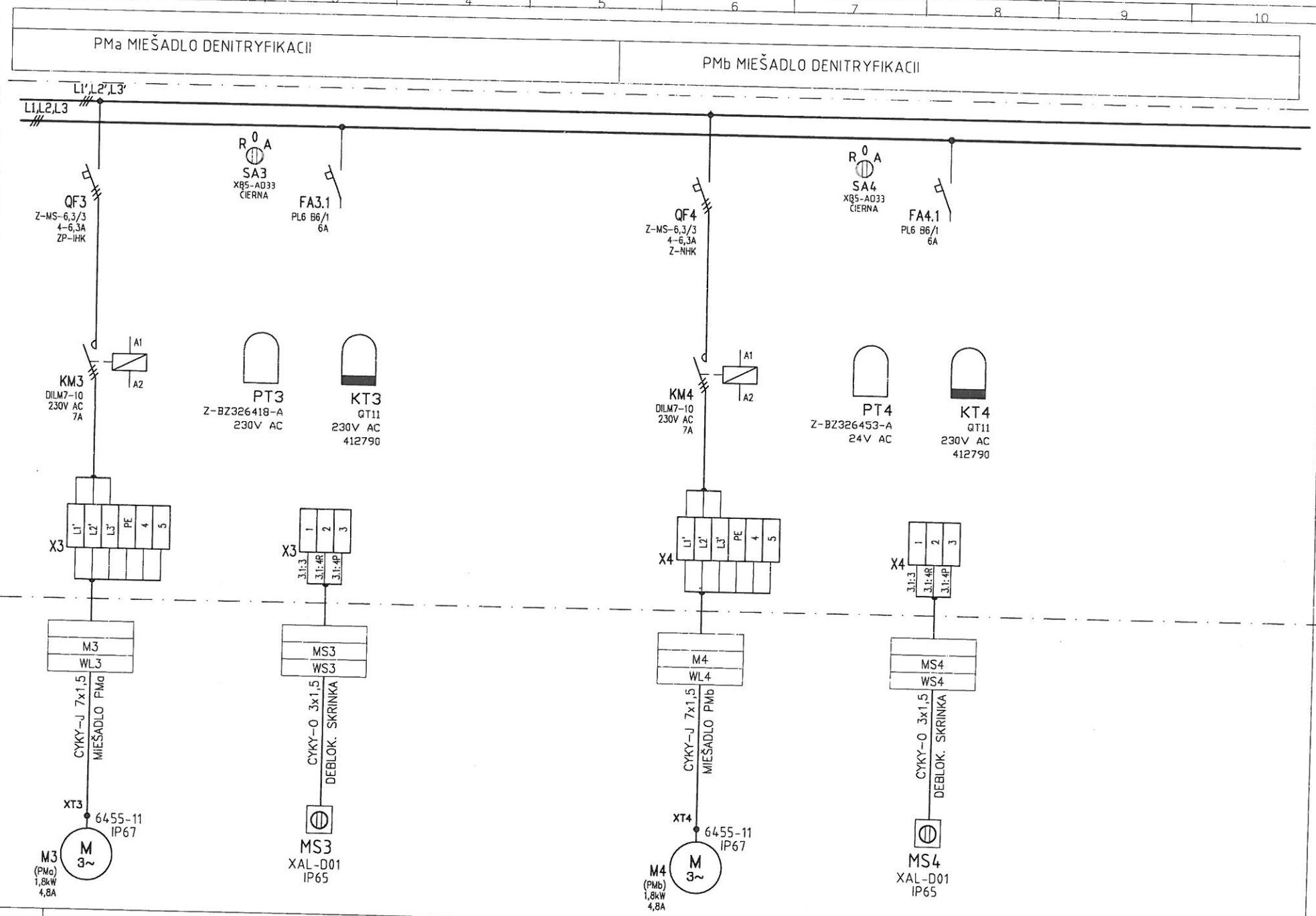

INDEX	NÁZOV ZMENY	MENO-PODPIS	DÁTUM

NÁZOV
ČOV HUNCOVCE - II. ETAPA
ROZVÁDZAČ RM
JEDNOPÓLOVÁ SCHÉMA - ČASŤ 3

PROJEKT		DÁTUM 05/2021	
MIERKA -		LIST 4 z 13	
ZÁKAZKA č.	VÝKRES č. 030521/E11		VYHOTOVENIE

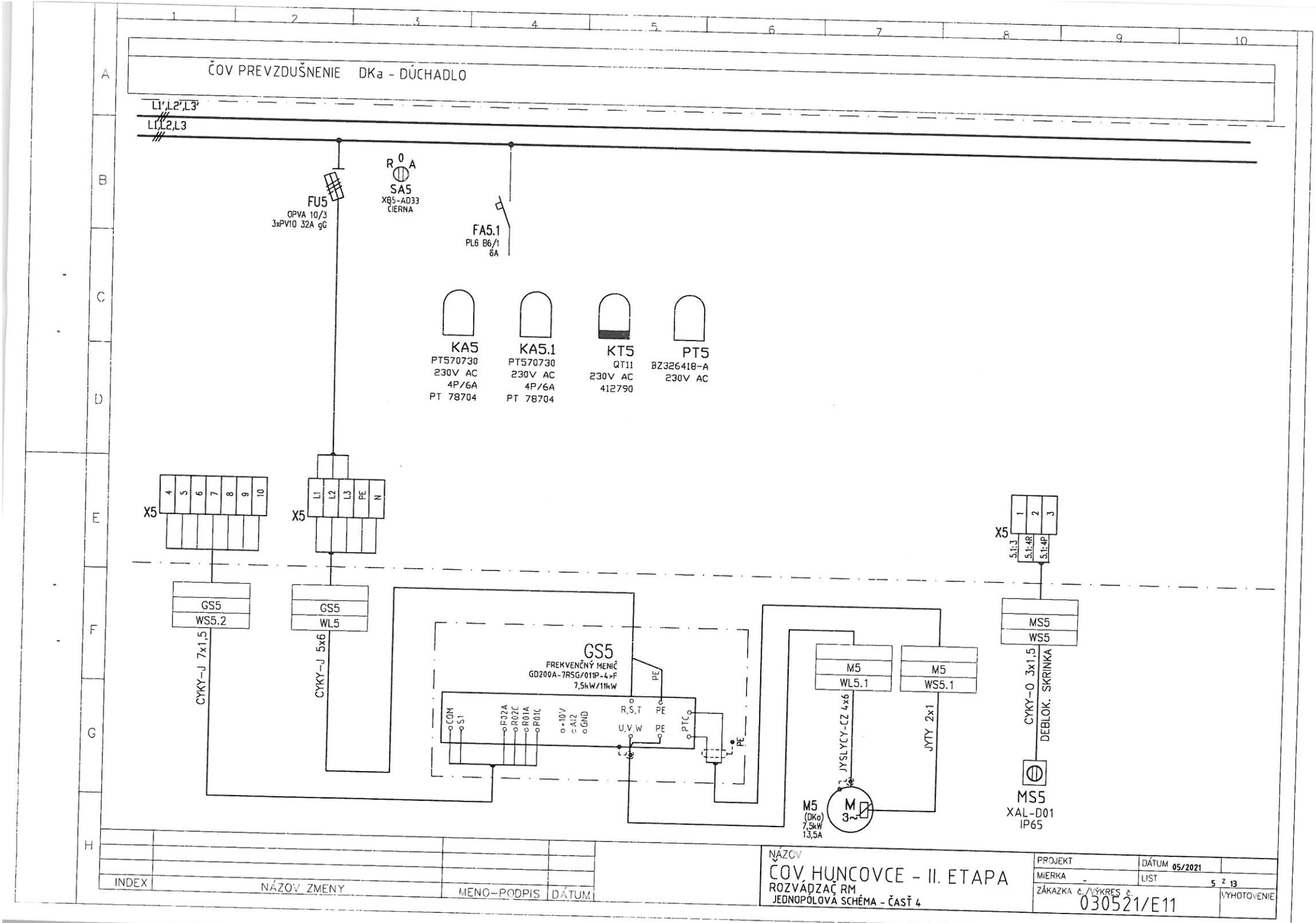
ČOV PREVZDUŠNENIE DKa - DÚCHADLO
L1',L2',L3'
L1,L2,L3
FU5
OPVA 10/3
3xPV10 32A gG
SA5
XB5-AD33
ČIERNA
FA5.1
PL6 B6/1
6A
KA5
PT570730
230V AC
4P/6A
PT 78704
KA5.1
PT570730
230V AC
4P/6A
PT 78704
KT5
QT11
230V AC
412790
PT5
BZ326418-A
230V AC
X5
GS5
WS5.2
CYKY-J 7x1,5
GS5
WL5
CYKY-J 5x6
GS5
FREKVENČNÝ MENIČ
GD200A-7R5G/011P-4xF
7,5kW/11kW
COM
S1
R02A
R02C
R01A
R01C
+10V
AI2
GND
R,S,T
U,V,W
PE
PTC
M5
WL5.1
JYSLYCY-CZ 4x6
M5
WS5.1
JYTY 2x1
M5
(DKo)
7,5kW
13,5A
MS5
WS5
CYKY-O 3x1,5
DEBLOK. SKRINKA
MS5
XAL-D01
IP65
INDEX
NÁZOV ZMENY
MENO-PODPIS
DÁTUM
NÁZOV
ČOV HUNCOVCE - II. ETAPA
ROZVÁDZAČ RM
JEDNOPÓLOVÁ SCHÉMA - ČASŤ 4
PROJEKT
DÁTUM 05/2021
MIERKA -
LIST 5 z 13
ZÁKAZKA č./VÝKRES č.
030521/E11
VYHOTOVENIE

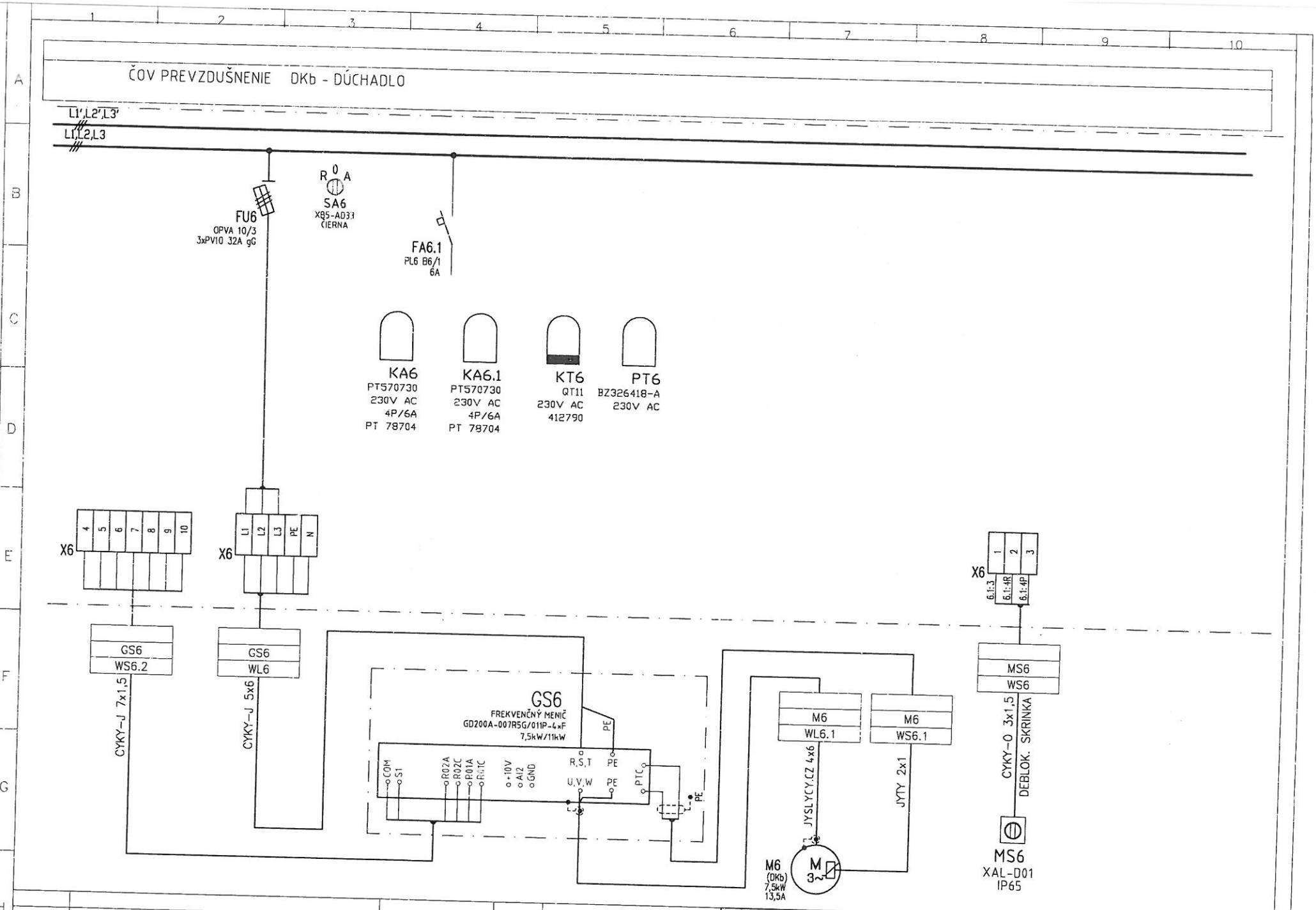
ČOV PREVZDUŠNENIE DKb - DÚCHADLO
L1',L2',L3'
L1,L2,L3
FU6
QPVA 10/3
3xPV10 32A gG
SA6
XB5-AD33
ČIERNA
FA6.1
PL6 B6/1
6A
KA6
PT570730
230V AC
4P/6A
PT 78704
KA6.1
PT570730
230V AC
4P/6A
PT 78704
KT6
QT11
230V AC
412790
PT6
BZ326418-A
230V AC
X6
GS6
WS6.2
CYKY-J 7x1,5
WL6
CYKY-J 5x6
GS6
FREKVENČNÝ MENIČ
GD200A-007R5G/011P-4xF
7,5kW/11kW
COM
S1
RO2A
RO2C
RO1A
RO1C
+10V
AI2
GND
R,S,T
U,V,W
PE
PTC
M6
WL6.1
JYSLYCY.CZ 4x6
M6
WS6.1
JYTY 2x1
M6
(DKb)
7,5kW
13,5A
MS6
WS6
CYKY-O 3x1,5
DEBLOK. SKRINKA
MS6
XAL-D01
IP65
INDEX
NÁZOV ZMENY
MENO-PODPIS
DÁTUM
NÁZOV
ČOV HUNCOVCE - II. ETAPA
ROZVÁDZAČ RM
JEDNOPÓLOVÁ SCHÉMA - ČASŤ 5
PROJEKT
DÁTUM 05/2021
MIERKA -
LIST 6 z 13
ZÁKAZKA Č. / VÝKRES Č.
030521/E11
VYHOTOVENIE

VENTILÁTOR	MERANIE PRIETOKU

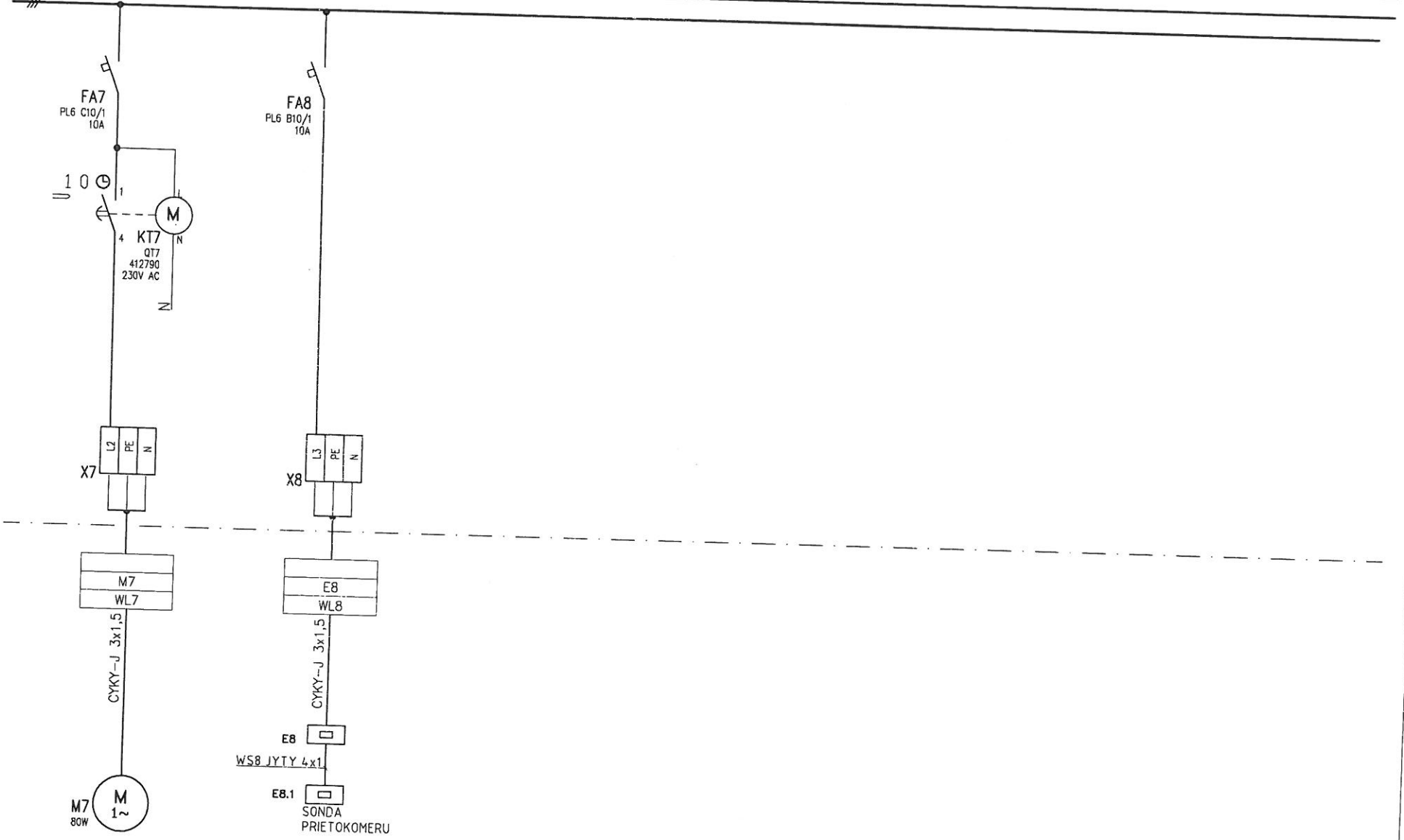

INDEX	NÁZOV ZMENY	MENO-PODPIS	DÁTUM

NÁZOV
ČOV HUNCOVCE - II. ETAPA
ROZVÁDZAČ RM
JEDNOPÓLOVÁ SCHÉMA - ČASŤ 6

PROJEKT		DÁTUM 05/2021	
MIERKA	-	LIST 7 z 13	
ZÁKAZKA č./VÝKRES č. 030521/E11			VYHOTOVENIE

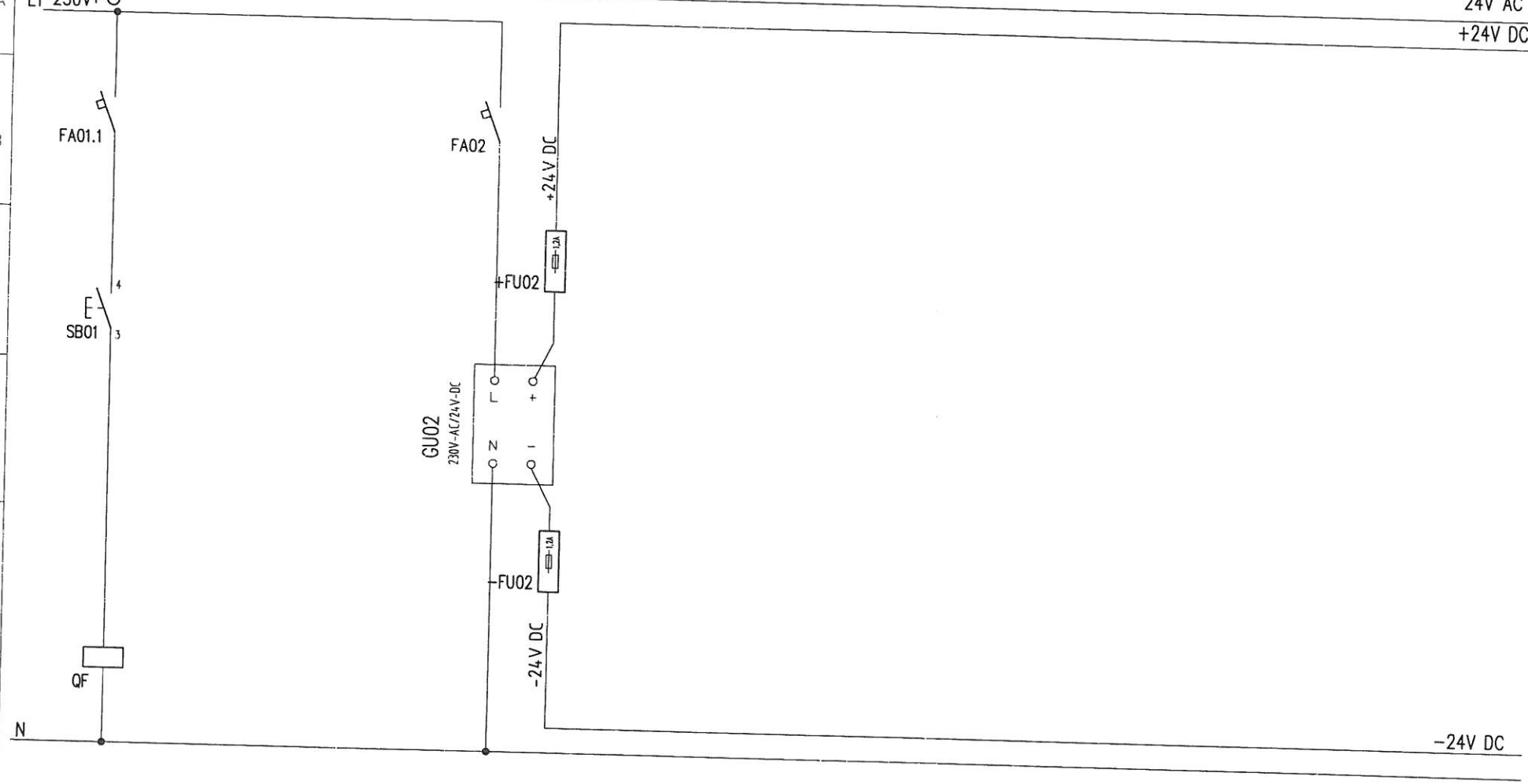

HLAVNÝ VYPINAČ	NAP. OVLAD. OBVODOV		
SB01-VYP. TLAČIDLO QF-VYP. CIEVKA ISTIČA VYP. TECHNOLOG. ZARIAD.		OVLÁDACIE OBVODY 230V	OVLÁDACIE OBVODY 24V DC

INDEX	NÁZOV ZMENY	MENO-PODPIS	DÁTUM

NÁZOV
COV HUNCOVCE - II. ETAPA
ROZVÁDZAČ RM
OBVODOVÁ SCHÉMA - ČASŤ 1

PROJEKT		DÁTUM 05/2021	
MIERKA -		LIST 8 z 13	
ZÁKAZKA č./VÝKRES č. 030521/E11			VYHOTOVENIE

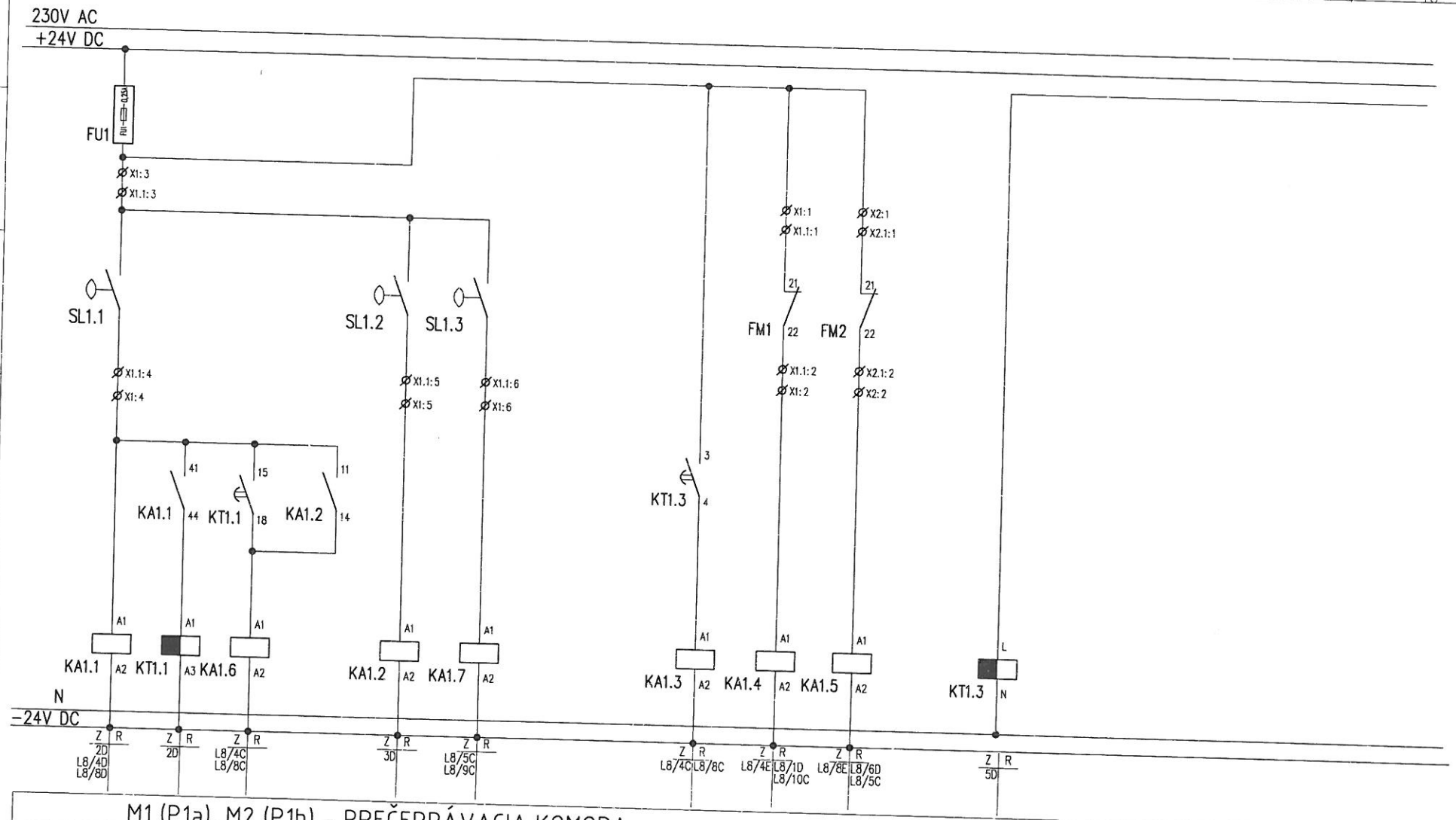

M1 (P1a), M2 (P1b) - PREČERPÁVACIA KOMORA

SL11-PLAVÁK BLOKUJE PRI MIN HLADINE	POMOCNÉ RELÉ SL11	ČASOVÉ RELÉ TAKTOVACIE	POMOCNÉ RELÉ KT1.1	SL12-PLAVÁK ZAPÍNA NAVOLENÉ ČERP MAX. HLADINE	POMOCNÉ RELÉ SL13-PLAVÁK ZAPÍNA OBIDVA ČERPADLÁ PRI HAV. HLADINE	POMOCNÉ RELÉ	POMOCNÉ RELÉ KT1.3	POMOCNÉ RELÉ TEPELNEJ OCHRANY	POMOCNÉ RELÉ TEPELNEJ OCHRANY	ČASOVÉ RELÉ PRE STRIEDANIE ČERPAD

INDEX	NÁZOV ZMENY	MENO-PODPIS	DÁTUM

NÁZOV
ČOV HUNCOVCE - II. ETAPA
ROZVÁDZAČ RM
OBVODOVÁ SCHÉMA - ČASŤ 2

PROJEKT		DÁTUM 05/2021	
MIERKA -		LIST 9 z 13	
ZÁKAZKA č.	VÝKRES č. 030521/E11		VYHOTOVENIE

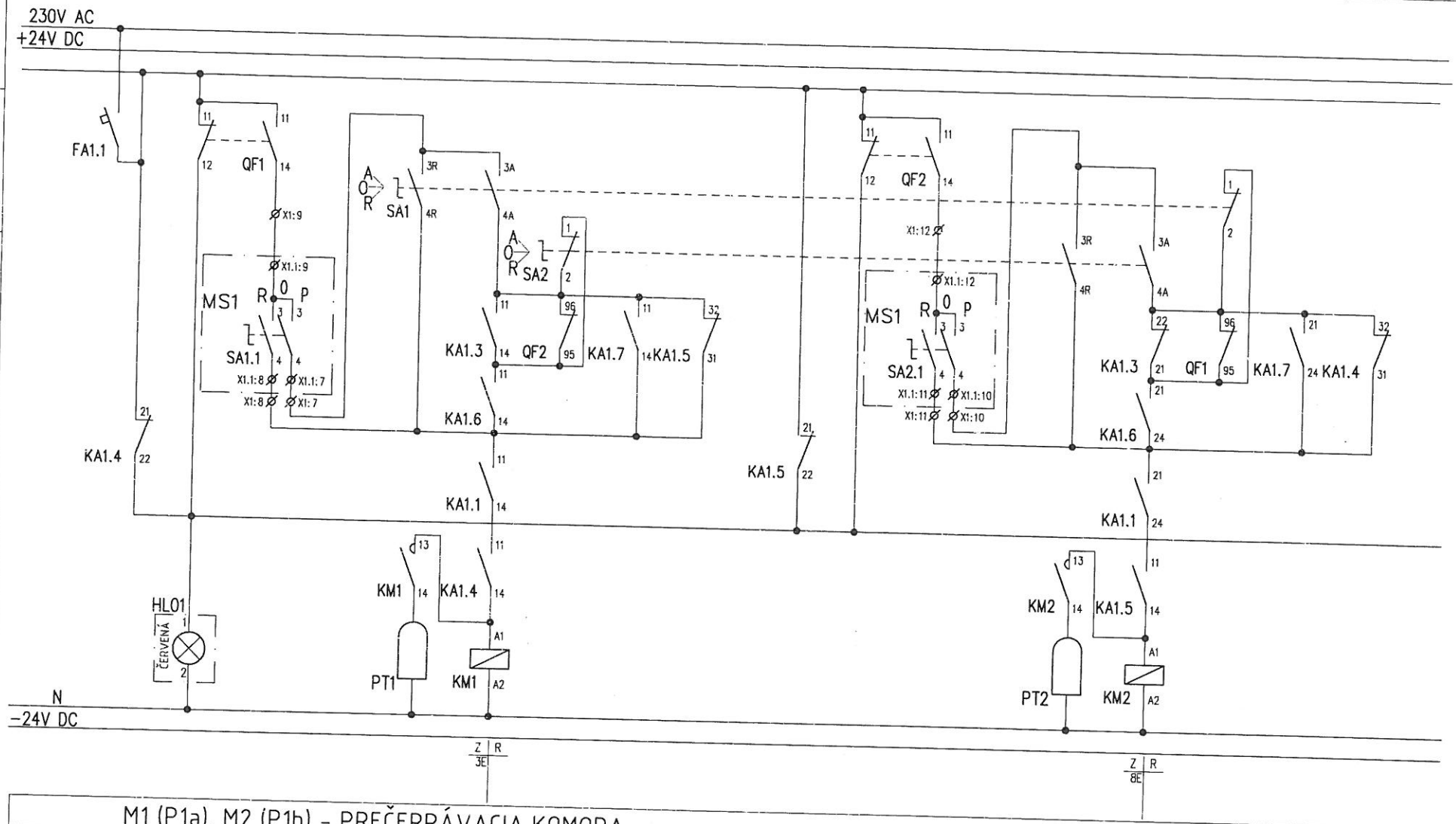

M1 (P1a), M2 (P1b) - PREČERPÁVACIA KOMORA

SA1-PREPÍNAČ REŽIMU RUČNE, VYP., AUTOMAT

SIGNALIZÁCIA ZDRUŽENÁ PORUCHA

PT1-POČÍTADLO PREV. HODÍN

KM1-STYKAČ ČERPADLA

SA2-PREPÍNAČ REŽIMU RUČNE, VYP., AUTOMAT.

SIGNALIZÁCIA PORUCHY

PT2-POČÍTADLO PREV. HODÍN

KM2-STYKAČ ČERPADLA

INDEX	NÁZOV ZMENY	MENO-PODPIS	DÁTUM

NÁZOV
ČOV HUNCOVCE - II. ETAPA
ROZVÁDZAČ RM
OBVODOVÁ SCHÉMA - ČASŤ 3

PROJEKT	DÁTUM 05/2021
MIERKA -	LIST 10 Z 13
ZÁKAZKA č./VÝKRES č. 030521/E11	VYHOTOVENIE

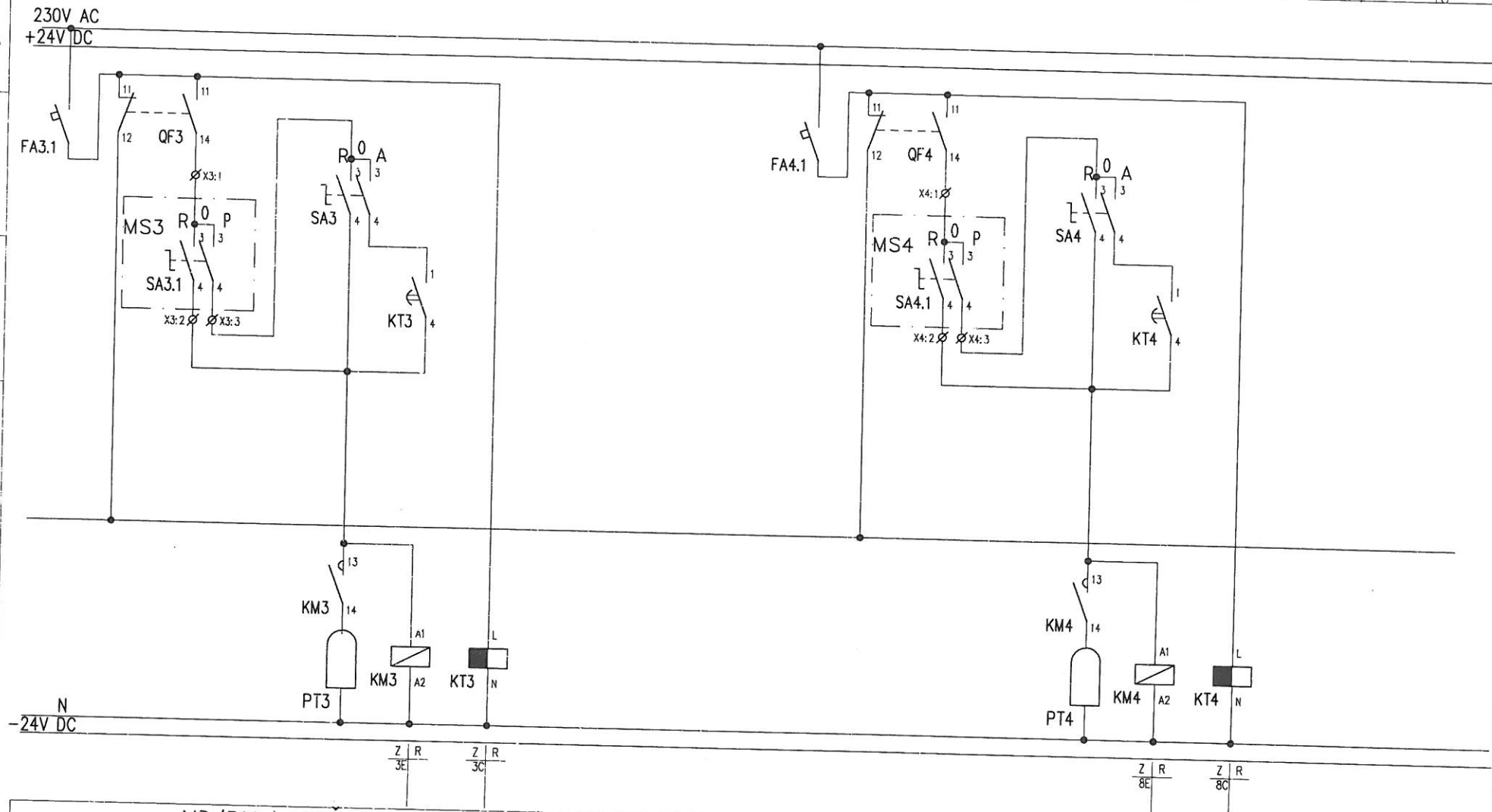

M3 (PMa)-MIEŠADLO DENITRIFIKÁCIA

SA3.1-PREPÍNAČ REŽIMU RUČNE, VYP., AUTOMAT. Z PANELA RM
SIGNALIZÁCIA PORUCHY
SA3 PREPÍNAČ REŽIMU RUČNE, VYP., AUTOMAT.
PT3-POČÍTADLO PREV. HODÍN
KM3-STYKAČ MIEŠADLA
ČASOVÉ RELÉ CYKLOVACIE

M4 (PMb)-MIEŠADLO DENITRIFIKÁCIA

SA4.1-PREPÍNAČ REŽIMU RUČNE, VYP., AUTOMAT. Z PANELA RM
SIGNALIZÁCIA PORUCHY
SA4 PREPÍNAČ REŽIMU RUČNE, VYP., AUTOMAT.
PT4-POČÍTADLO PREV. HODÍN
KM4-STYKAČ MIEŠADLA
ČASOVÉ RELÉ CYKLOVACIE

INDEX	NÁZOV ZMENY	MENO-PODPIS	DÁTUM

NÁZOV
ČOV HUNCOVCE - II. ETAPA
ROZVÁDZAČ RM
OBVODOVÁ SCHÉMA - ČASŤ 4

PROJEKT		DÁTUM 05/2021	
MIERKA -		LIST 11 z 13	
ZÁKAZKA č. / VÝKRES č. 030521/E11			VYHOTOVENIE

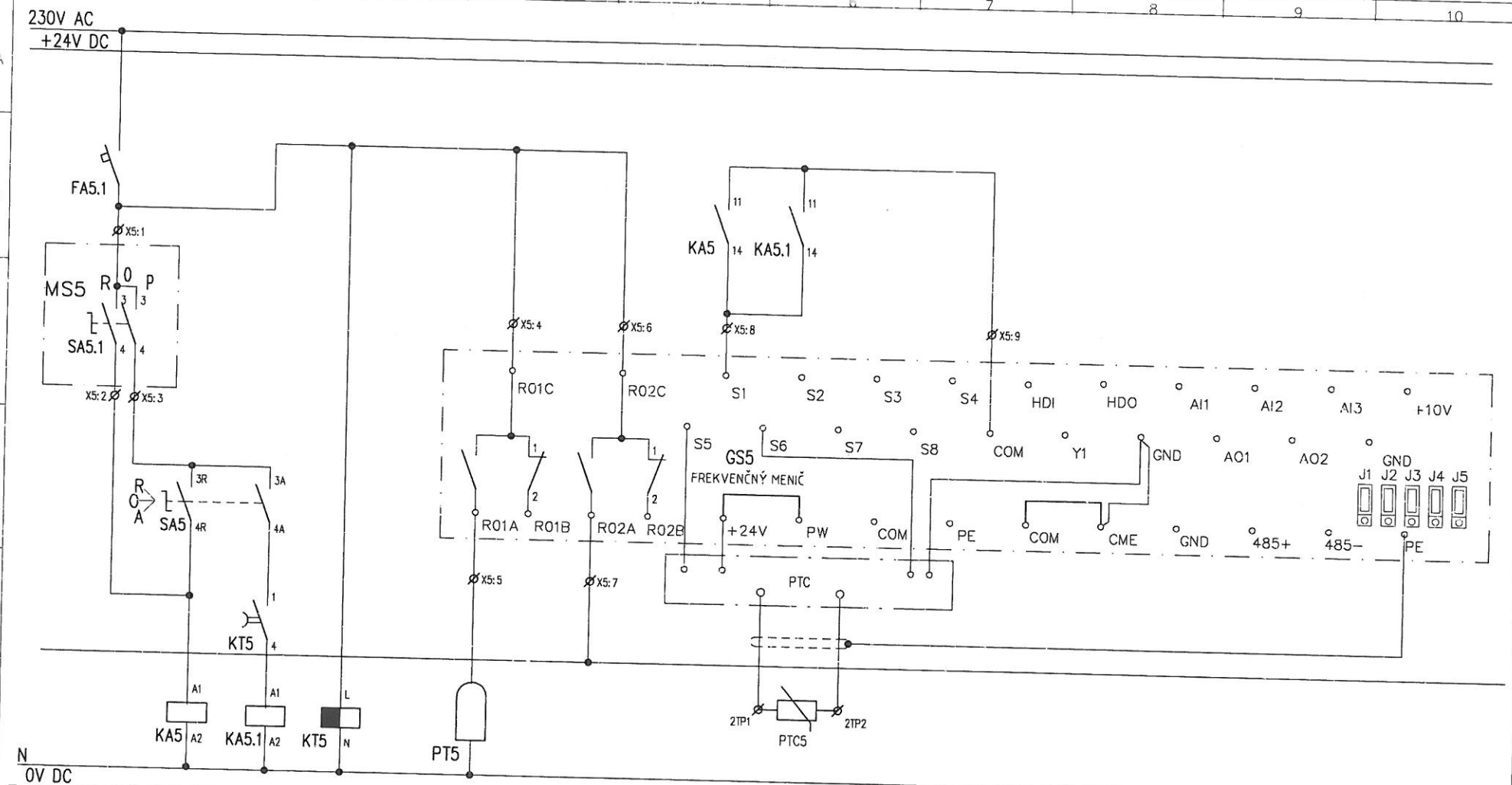

INDEX	NÁZOV ZMENY	MENO–PODPIS	DÁTUM

NÁZOV
COV HUNCOVCE - II. ETAPA
ROZVÁDZAČ RM
OBVODOVÁ SCHÉMA - ČASŤ 5

PROJEKT		DÁTUM 05/2021	
MIERKA -		LIST 12 z 13	
ZÁKAZKA č. / VÝKRES č. 030521/E11			VYHOTOVENIE

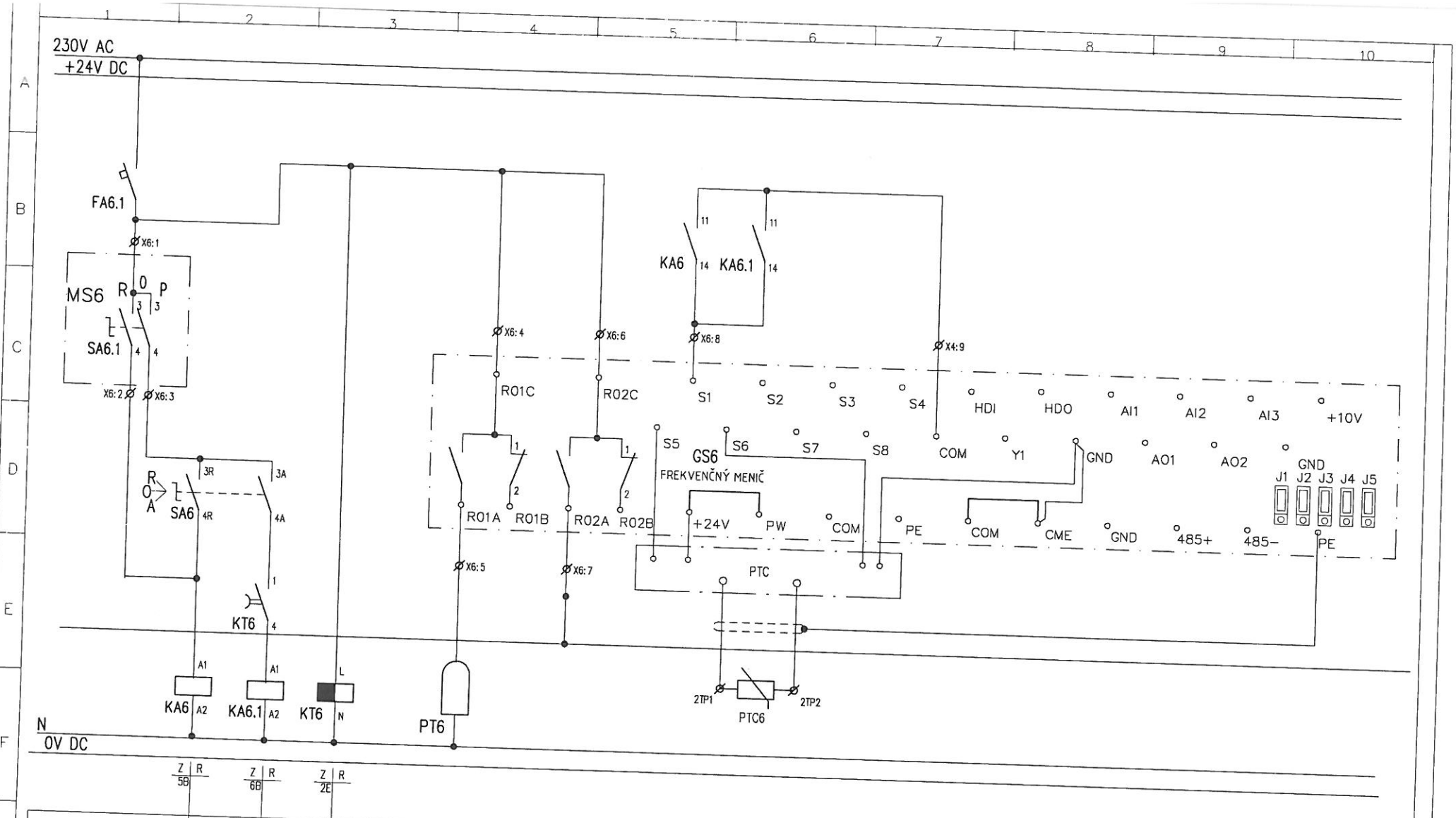

INDEX	NÁZOV ZMENY	MENO-PODPIS	DÁTUM

NÁZOV
COV HUNCOVCE - II. ETAPA
ROZVÁDZAČ RM
OBVODOVÁ SCHÉMA - ČASŤ 6

PROJEKT	DÁTUM 05/2021	
MIERKA -	LIST 13 Z 13	
ZÁKAZKA Č./VÝKRES Č. 030521/E11		VYHOTOVENIE