BT204 -1x

POHLAD

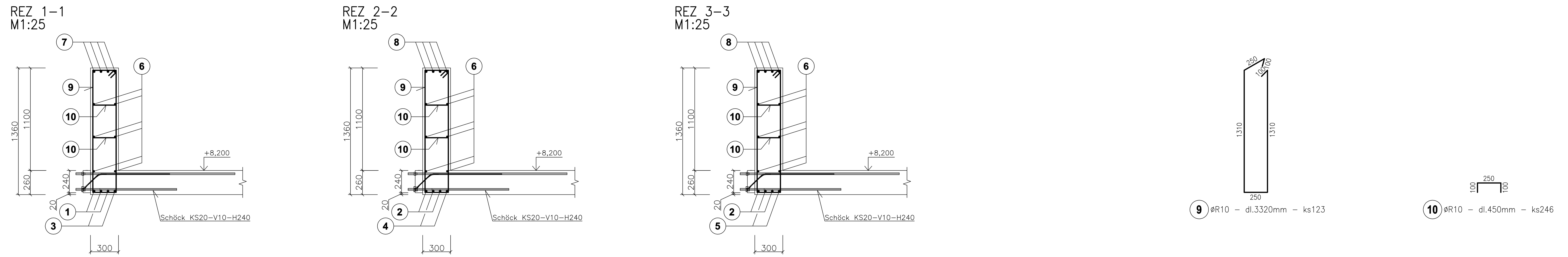

POZNAMKY :

POZN.1: KRYTIE POZDLŽNEJ VÝSTUŽE JE 30mm!!!

POZN.2: DODRŽAŤ TECHNOLOGICKÝ POSTUP

POZN.3: PRIERAZY SKOORDINOVAŤ S PROFESIAMI!!!

POZN.4: V ROHOCH POZDLŽNU VÝSTUŽ VENCOV, PREKLADOV A TRÁMOV ZVARIŤ !!!

BETÓN EN206-1 - C25/30 - XC1 (SK) - Cl 0.4 - Dmax 16mm - S3 - MONOLIT. KONŠTR.

VÝSTUŽ S500B

ORIENTÁCIA	PROJEKTANT: HALVON, s.r.o., Gogoľova 18, 852 02 Bratislava, e-mail:halvon.statika@gmail.com	AUTORIZAČNÉ RAZÍTKO	AUTORIZAČNÉ RAZÍTKO
±0,000=165,15 m n.m.			
Autor:	Ing.arch. Pavol Citovický	Vypracoval: Ing. Pavol Drha, Ing. Mária Ogureková	Spolupráca:
Zodp. projektant:	Ing. Marián Halvoň, Ing. Pavol Drha		Kontroloval: Ing. Marián Halvoň
Projektant:	CITYPROJEKT, s.r.o., Adámiho 3, 841 05 Bratislava	Mierka:	1:25
Investor:	Šport aréna Malacky, s. r. o. Sasinkova 901/2, 901 01 Malacky	Obec:	Malacky
Názov stavby:	Šport aréna Malacky	Okres:	Malacky
Miesto:	Malacky, p. č. 3258/39, 3258/42, 3270/3, 3271/1	Dátum:	06/2021
Stavebný objekt:	SO 101	Stupeň:	DRS
Časť:	Statické riešenie	Číslo výkresu:	75
Názov výkresu:	VÝSTUŽ TRÁMU BT204		