PÔDORYS

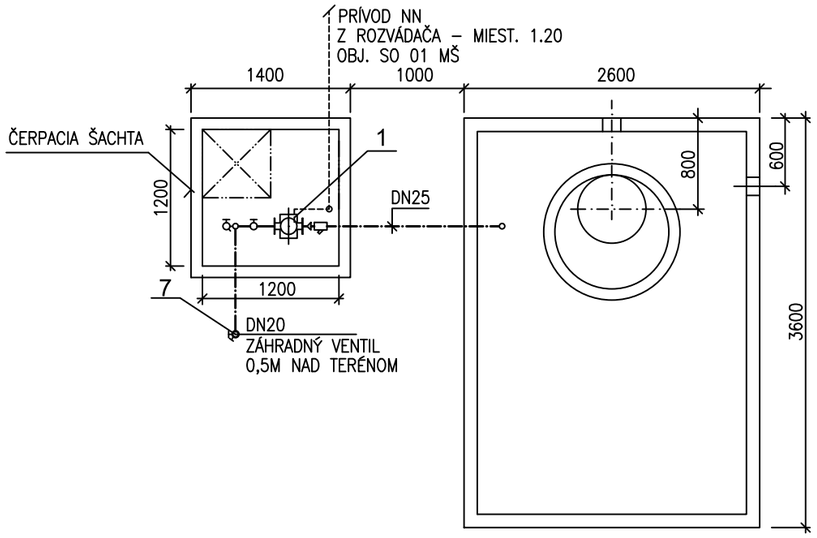

REZ ČERPACOU ŠACHTOU A NÁDRŽOU DAŽĎOVEJ VODY

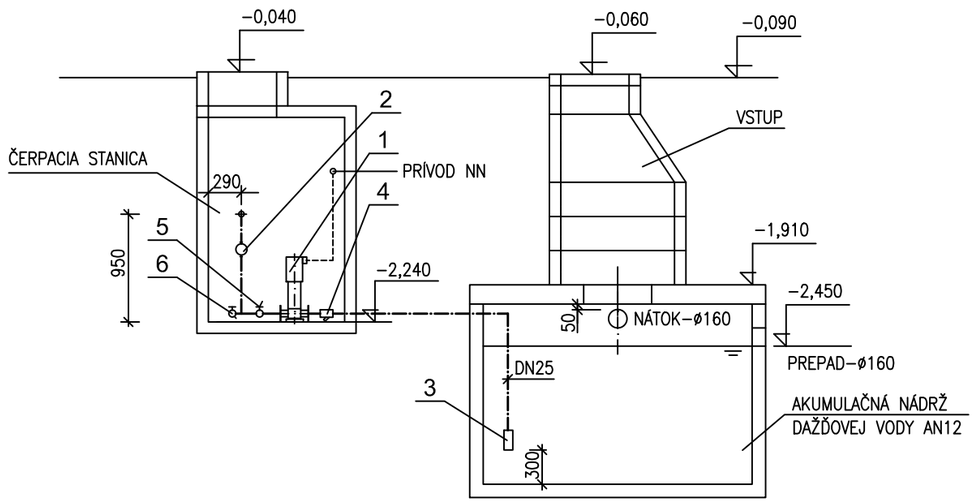

LEGENDA

1 SAMONASÁVACIE ČERPADLO , PRIETOK 0,8 L/S PRI TLAKU 3,4 bar, Qmax=5,04 m3/h, Hmax=45,5 m, P=0,55kW, 230 V, 50 Hz
2 SPÍNACIA JEDNOTKA PRESCONTROLL 2,2 bar
3 SACÍ KÔŠ SO SPÄTNOU KLAPKOU DN25
4 MECHANICKÝ FILTER DN25
5 UZATVÁRACÍ VENTIL DN25
6 PRIAMY VENTIL S ODVODNENÍM DN25
7 ZÁHRADNÝ VENTIL DN20 – HADICA DN20–20M max.

POZNÁMKA

OCHRANA POSPOJOVANÍM VODIČOM
V ŠACHTE JE VLHKÉ PROSTREDIE
PRIESTORY SÚ CHRÁNENÉ PRED VONKAJŠÍMI VPLYVMI BEZ REGULÁCIE TEPLOTY A VLHKOSTI

ZODP. PROJEKTANT	ING. B. JEDLIČKOVÁ		Ing. Božena Jedličková A. Dubčeka 12, 921 01 Piešťany kontakt: 0903208818	
VYPRACOVAL	ING. B. JEDLIČKOVÁ			
INVESTOR	MESTO TRNAVA, TRHOVÁ 3, 917 71 TRNAVA			
NÁZOV A MIESTO STAVBY: VYBUDOVANIE MATERSKEJ ŠKOLY V AREÁLI ZŠ GORKÉHO V TRNAVE parc.č. 7884, 785/1, k.ú. TRNAVA			FORMÁT	2 A4
			DÁTUM	JÚL 2016
			STUPEŇ	SP v rozsahu RP
			ČÍS. ZÁKAZKY	
OBJEKT: SO 05 NÁDRŽ DAŽĎOVEJ VODY A DAŽĎOVÁ KANALIZÁCIA			ČASŤ	E2–INŽ. OBJ.
OBSAH VÝKRESU: NÁDRŽ DAŽĎOVEJ VODY A ČERPACIA ŠACHTA - PÔDORYS A REZ			MIERKA 1:50	ČÍS. VÝKRESU 8