VSTUPNÁ ŠACHTA VŠK 100 PRIAMA

ALT. SPODNEJ ČASTI – ODBOČENIE

REZ III–III

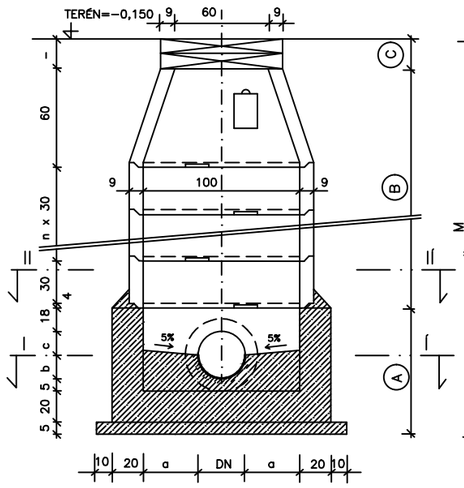

REZ IV–IV

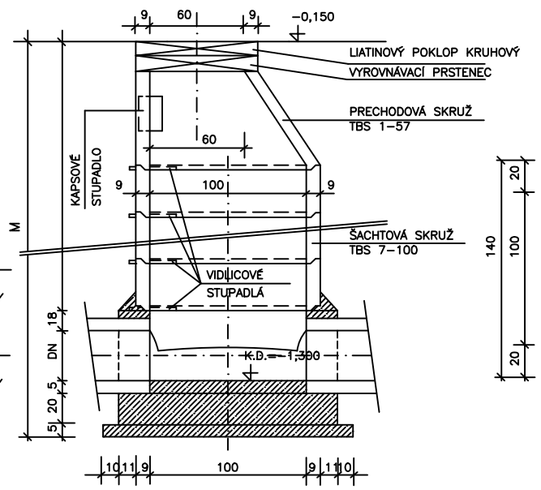

REZ I–I

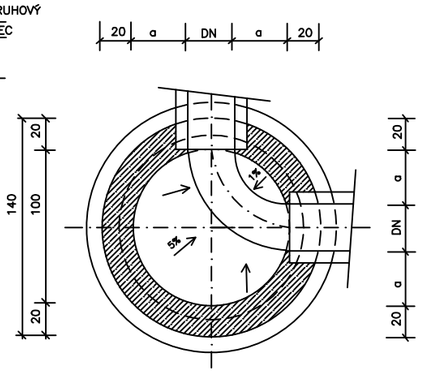

REZ I–I

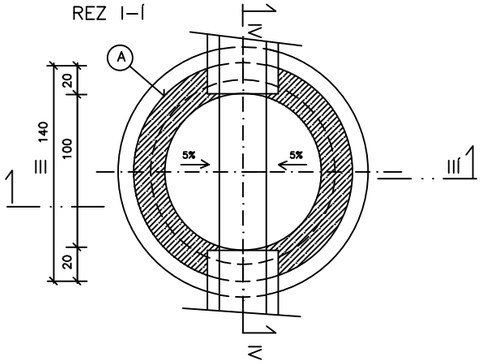

REZ II–II

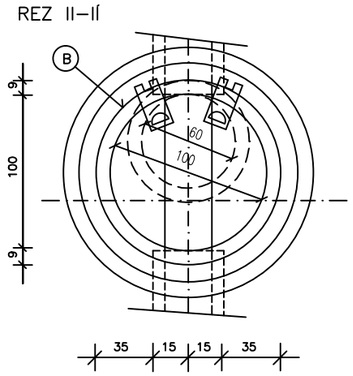

LEGENDA ROZMEROV VŠK 100

DN	a	b	c	d
mm	cm			
150	42,5	10,5	4,5	40,0
200	40,0	13,0	7,0	45,0
250	37,5	15,5	9,5	50,0
300	35,0	18,0	12,0	55,0
400	30,0	23,0	17,0	65,0
500	25,0	28,0	22,0	75,0
600	20,0	33,0	27,0	85,0

C	POKLOP A VYROV. PRSTENEC
B	KOMÍN ŠACHTY
A	SPODNÁ ČASŤ ŠACHTY

VÝKAZ KANALIZAČNÝCH ŠACHIET

	ČÍSLO ŠACHTY	SCHÉMA ZAPOJENIA	PRIEMER /cm/				ABSOLÚTNA KÓTA						HLBKA /cm/			POKLOP			SKRUŽE		STUPADLÁ		VENIEC A POKLOP C
			d_1	d_2	d_3	d_4	RT	UT	d_1	d_2	d_3	d_4	M	A	B	ĽAHKÝ	STREDNÝ	ŤAŽKÝ	ROVNÁ 250	PRECHODI	KAPSOVÉ	VIDLICOVÉ	
SO 03 PRÍPOJKA KANALIZÁCIE	RŠ	d_1, d_2	15	15				146,53	142,82	142,82			401	63	300	–	POKLOP LIAT. TR. B125	–	8	1	1	9	26/12
	Š2	d_2, d_1, d_3	15	15	15			146,53	143,42	143,42			341	63	240	–	POKLOP LIAT. TR. B125	–	6	1	1	7	26/12
SO 05 DAŽĎOVÁ KANALIZÁCIA	Š1d	d_3, d_4, d_2, d_1	15	15	15	12,5		146,53	144,53	144,53	144,53	144,555	230	63	150	–	POKLOP LIAT. TR. B125	–	3	1	1	4	5/12
	Š2d	d_1, d_2	15	15				146,60	144,81	141,81			209	63	120	–	POKLOP LIAT. TR. B125	–	2	1	1	3	14/12
	Š3d	d_2, d_1	15	15				146,53	145,33	145,31			150	63	60	–	POKLOP LIAT. TR. B125	–	–	1	1	1	15/12

POZNÁMKA :

PRI POUŽITÍ PVC RÚR /HLADKÝCH AJ KORUGOVANÝCH/ JE NUTNÉ VYBAVIŤ PRESTUPY RÚR ŠACHTOVÝMI PRECHODKAMI PRÍSLUŠNEJ DIMENZIE

ZODP. PROJEKTANT	ING. B. JEDLIČKOVÁ	
VYPRACOVAL	ING. B. JEDLIČKOVÁ	
INVESTOR	MESTO TRNAVA, TRHOVÁ 3, 917 71 TRNAVA	

Ing. B. Jedličková
A.Dubčeka 12, 921 01 Piešťany
kontakt: 0903208818

NÁZOV A MIESTO STAVBY:
VYBUDOVANIE MATERSKEJ ŠKOLY V AREÁLI ZŠ GORKÉHO V TRNAVE parc.č. 7884, 785/1, k.ú. TRNAVA

OBJEKT:
SO 03 PRÍPOJKA KANALIZÁCIE
SO 05 NÁDRŽ DAŽĎOVEJ VODY A DAŽĎOVÁ KANALIZÁCIA

VÝKRES:
KANALIZAČNÁ ŠACHTA A VÝKAZ ŠACHIET

FORMÁT	2 A4
DÁTUM	JÚL 2016
STUPEŇ	SP v rozsahu RP
ČÍS. ZÁKAZKY	
ČASŤ	E2–INŽ. OBJ.
MIERKA	–
ČÍS. VÝKRESU	7