REZ A - A`

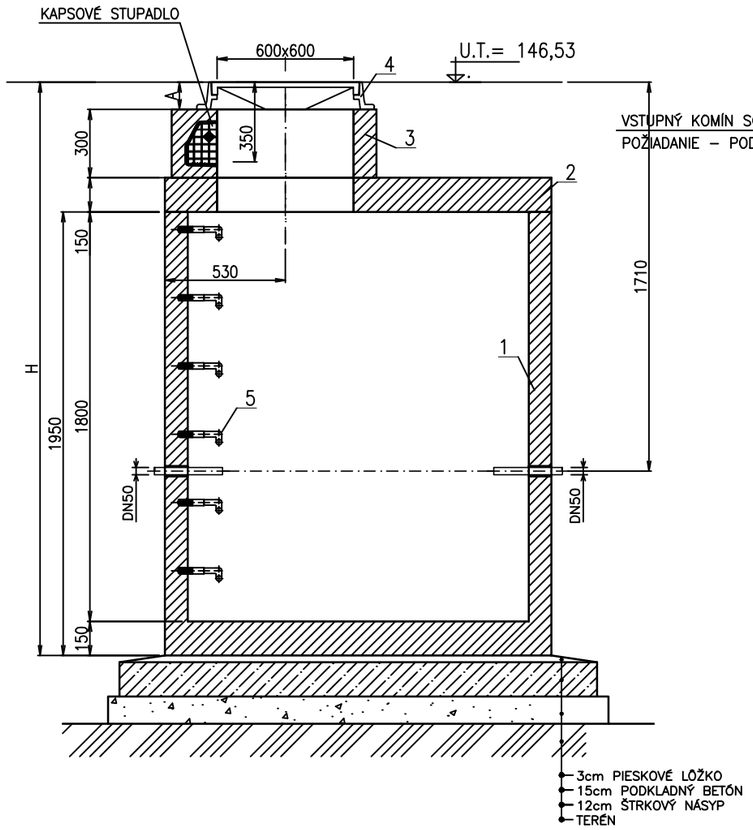

REZ B - B`

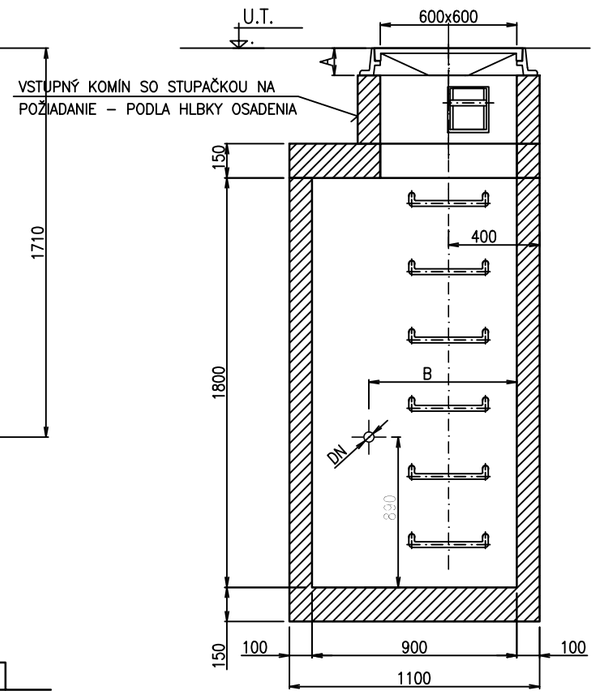

PÔDORYS

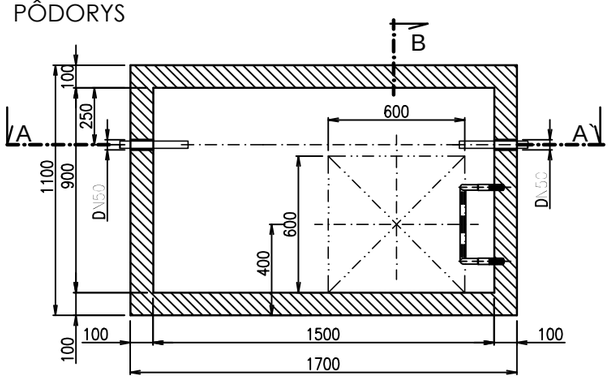

STROPNÁ DOSKA

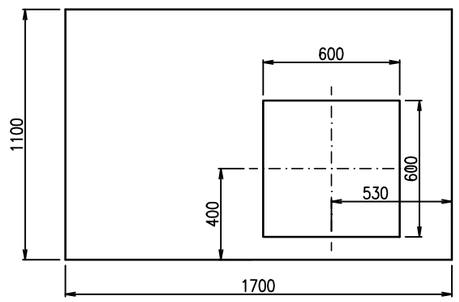

1 BETÓNOVÁ NÁDRŽ 2 STROPNÁ DOSKA 3 BETÓNOVÁ SKRUŽ 4 POKLOP 600x600 5 POPLASTOVANÉ STUPAČKY	ZAŤAŽENIE POKLOPU 125kN MAX.VÁHA 3t HLBKA OSADENIA H=2465 MM

ZODP. PROJEKTANT	ING. B. JEDLIČKOVÁ		Ing. Božena Jedličková A. Dubčeka 12, 921 01 Piešťany kontakt: 0903208818
VYPRACOVAL	ING. B. JEDLIČKOVÁ		
INVESTOR	MESTO TRNAVA, TRHOVÁ 3, 917 71 TRNAVA		
NÁZOV A MIESTO STAVBY: VYBUDOVANIE MATERSKEJ ŠKOLY V AREÁLI ZŠ GORKÉHO V TRNAVE parc.č. 7884, 785/1, k.ú. TRNAVA		FORMÁT	2 A4
		DÁTUM	JÚL 2016
		STUPEŇ	SP v rozsahu RP
		ČÍS. ZÁKAZKY	
OBJEKT:	SO 02 PRÍPOJKA VODOVODU	ČASŤ	E2–INŽ. OBJ.
OBSAH VÝKRESU:	VODOMERNÁ ŠACHTA	MIERKA 1:25	ČÍS. VÝKRESU 6