Rez A - A´

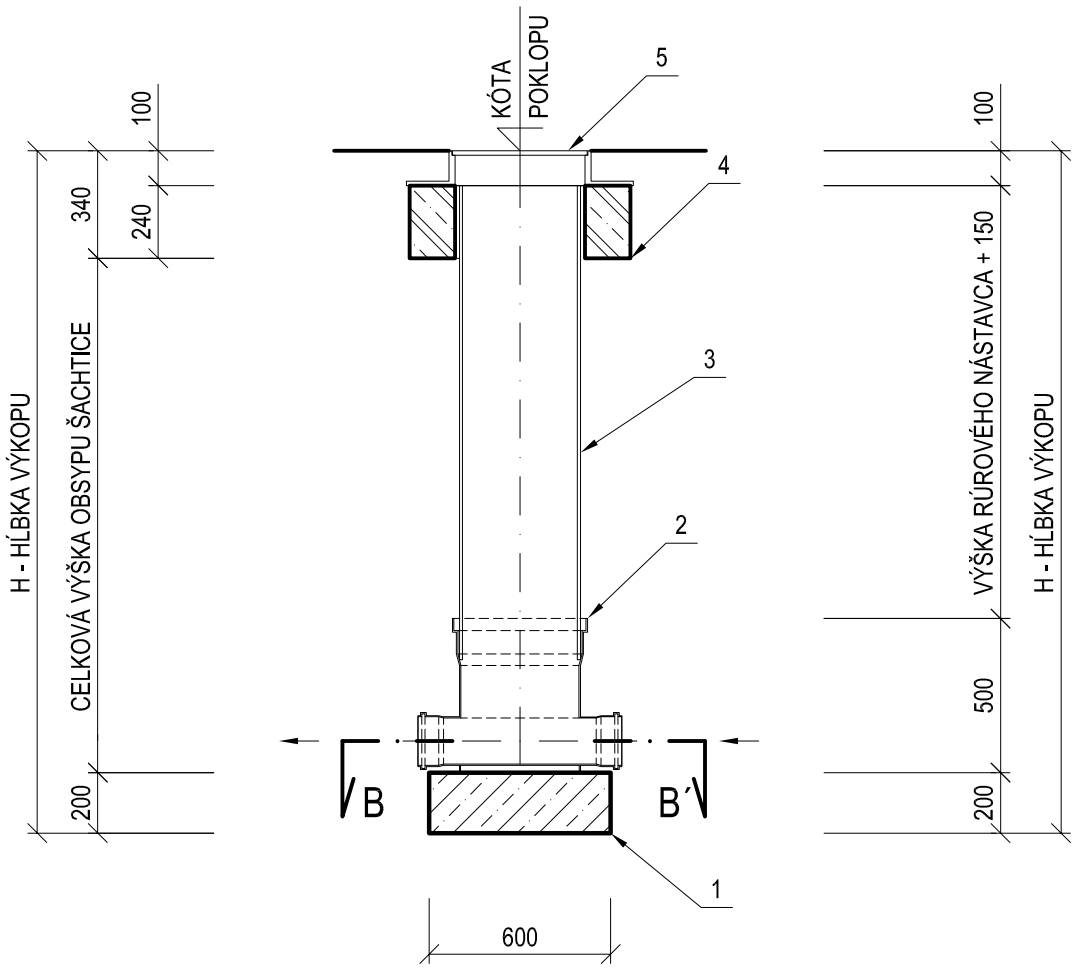

Rez B - B´

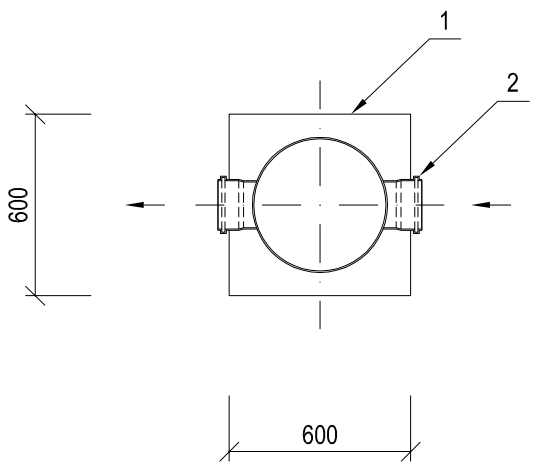

LEGENDA :

1 - BETÓN PROSTÝ C 16/20 (B20)
2 - DNO KANALIZAČNEJ ŠACHTICE PRIAME DN 400 / 150
3 - PREDĹŽENIE KANALIZAČNEJ ŠACHTICE DN 400, HLADKÉ
4 - PRSTENEC ŽELEZOBETÓNOVÝ, ROZNÁŠACÍ, K POKLOPOM DN 400
5 - POKLOP KRUHOVÝ, ŠACHTOVÝ, LIATINOVÝ, S RÁMOM, DN 400, TRIEDA ZAŤAŽENIA A15, výška poklopu 100 mm

VEDÚCI ÚLOHY :	ZODPOVEDNÝ PROJEKTANT :	VYPRACOVAL :	**AKVA** *projekčná kancelária Ing. Ľubomír Kučera MURÁNIHO 26 949 11 NITRA*
ING. ĽUBOMÍR KUČERA	ING. ĽUBOMÍR KUČERA	ING. ĽUBOMÍR KUČERA	
OBSTARÁVATEĽ : OBEC SASINKOVO			

STAVBA : SASINKOVO - VODNÝ ZDROJ A VODOJEM	STUPEŇ	DSP
	ZÁK. Č.	
	DÁTUM :	08/2023
	FORMÁT :	2 A4
OBJEKT: "SO - 01 VODNÝ ZDROJ A ZEMNÝ VODOJEM"	MIERKA :	1 : 25
OBSAH : KONTROLNÁ DRENÁŽNA ŠACHTICA DN 400/150	PROFESIA : VOD. HOSP.	Č. VÝKRESU : 10.