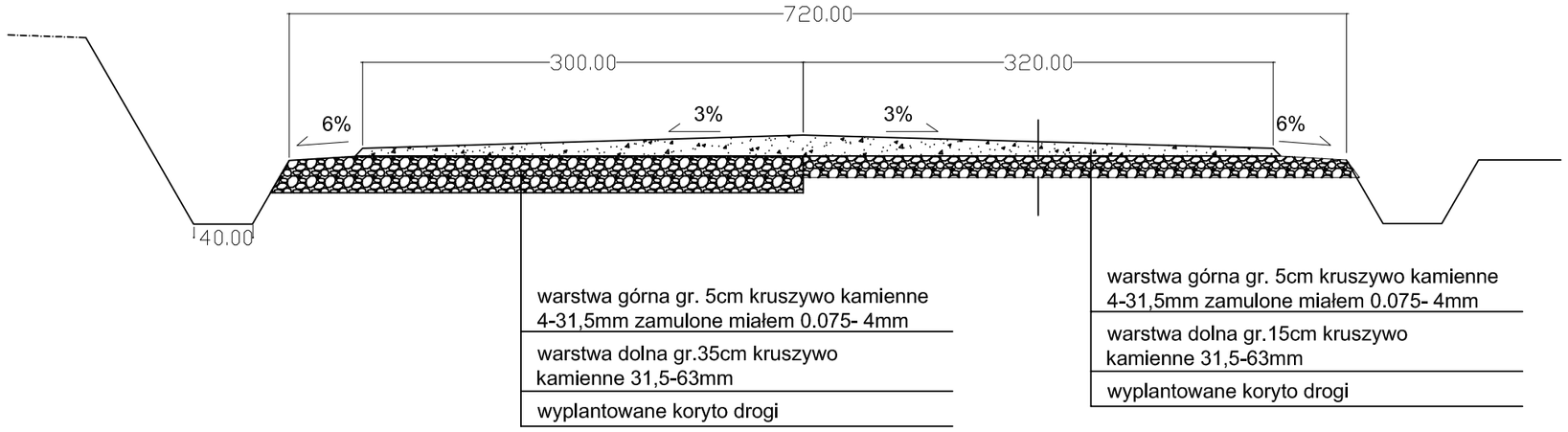

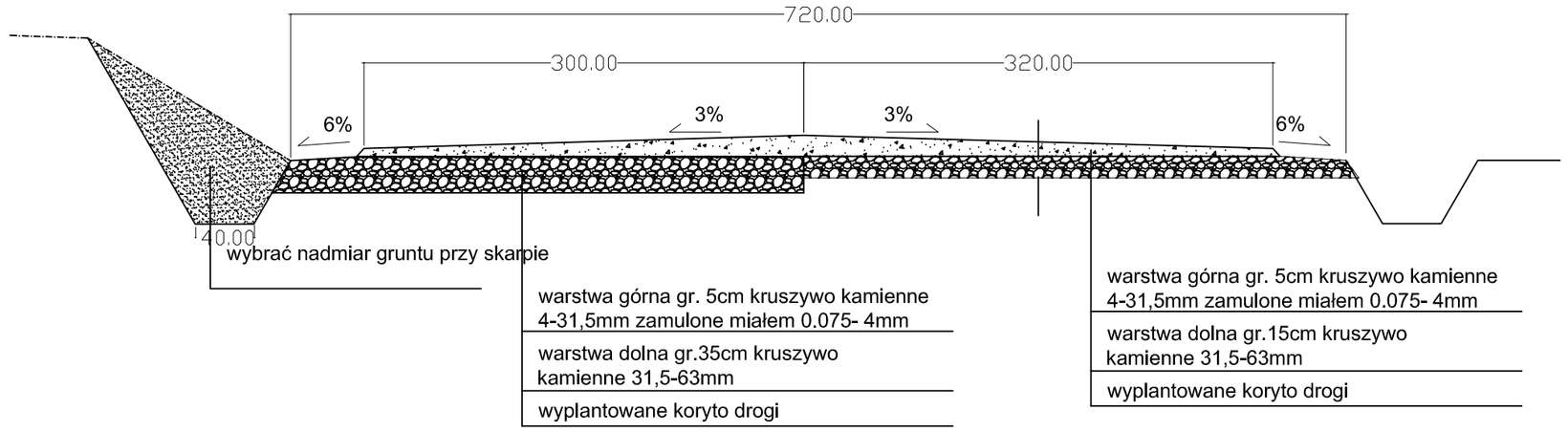

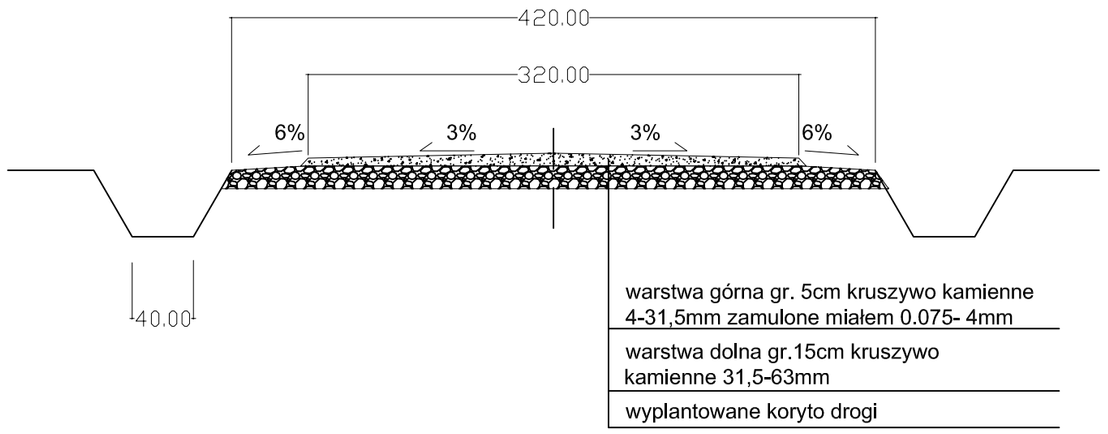

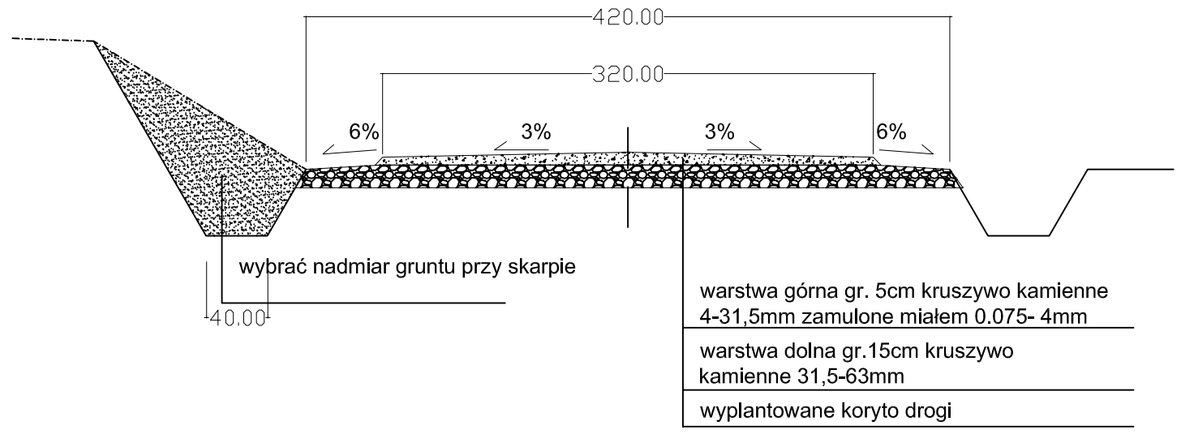

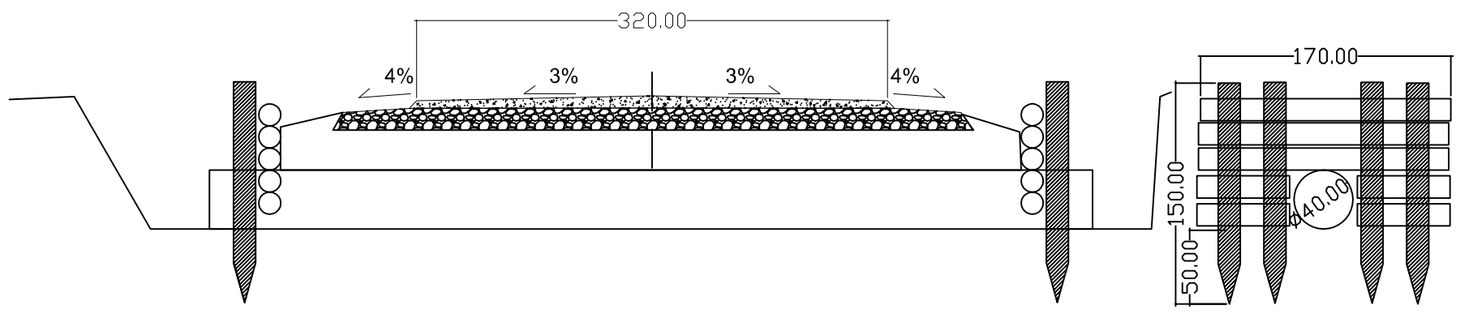

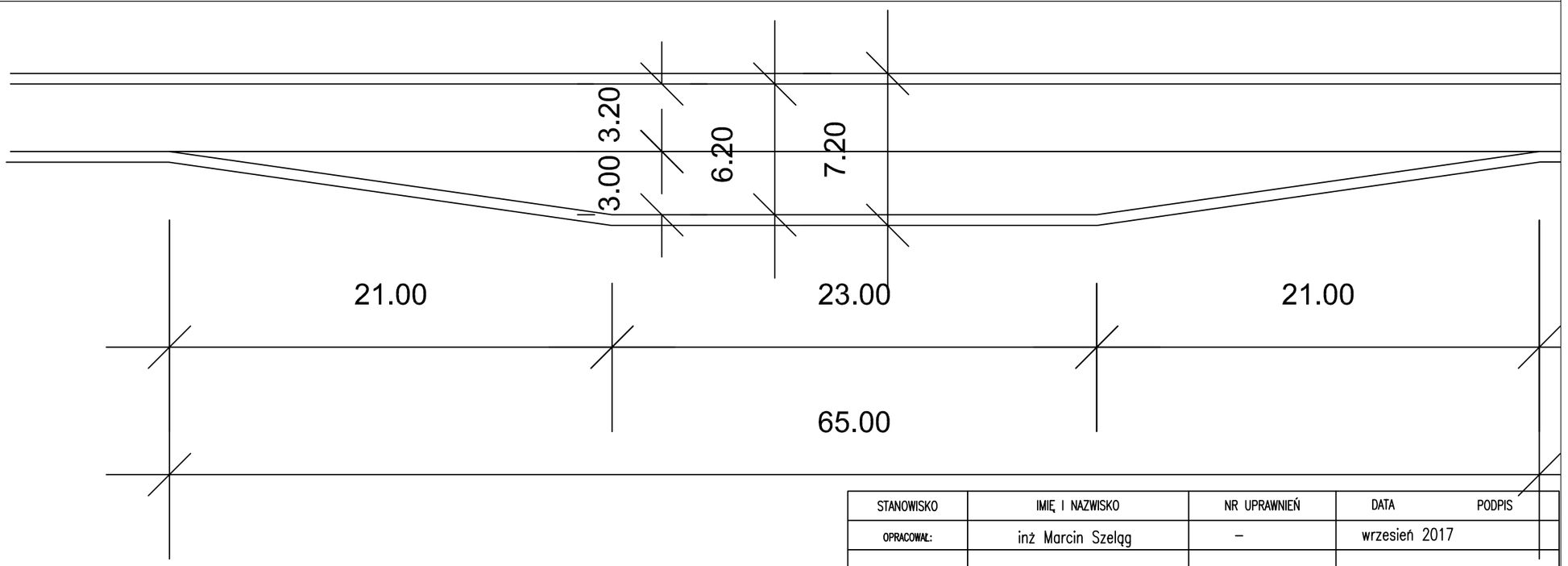

STANOWISKO	IMIĘ I NAZWISKO	NR UPRAWNIEŃ	DATA	PODPIS
OPRACOWAŁ:	inż Marcin Szeląg	–	wrzesień 2017	

INWESTOR: Państwowe Gospodarstwo Leśne Lasy Państwowe
Nadleśnictwo Świerklaniec
ul. Oświecimska 19
42–622 Świerklaniec

OBIEKT: DROGA IMIELÓW
LEŚNICTWO IMIELÓW

TREŚĆ: przekroje, mijanka

SKALA		INDEKS
BRANŻA	drogowa	2
FAZA	PB–W	
PLIK		NR RYS.
NR.KATALOGOWY		NR.PROJEKTU