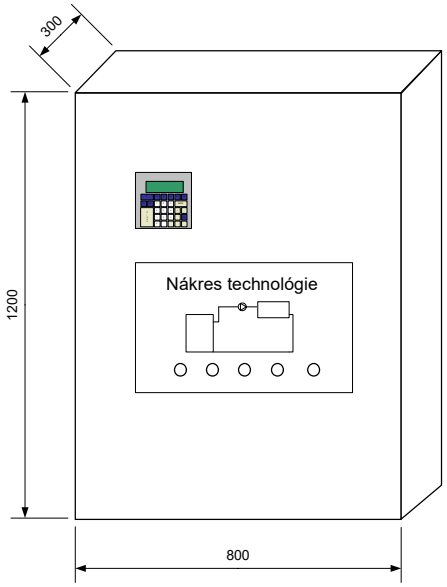

ROZVÁDZAČ RMS2

Rozvádzač MaR+PRS kotolne

Rozmer: 800x1200x300 mm šxvxh

Krytie: IP 43/20

Napäťová sústava: 1/N/PE AC 230 V 50 Hz, TN-S

2 DC 24V PELV

Základná ochrana (ochrana pred priamym dotykom) -

Podľa STN 33 200-4-41 - izolovaním, krytmi

Ochrana pri poruche (ochrana pred nepriamym dotykomo) -

Podľa STN 33 200-4-41 - samočinným odpojením napájania

Trieda ochrany: I
Skratová odolnosť: 10 kA

Prívod: zhora

Vývody: zhora

Dvere: ľavé

Farba: šedá, RAL 7035

Stavba:	Humenné ZB HaZZ, rekonštrukcia vykurovania areálu
Investor:	Ministerstvo vnútra Slovenskej republiky, Pribinova č.2, 812 72 Bratislava
Objekt:	SO 16 - Kotolňa č.2
Obsah:	**Rozvádzač RMS2**
Časť:	MaR+Eli
Číslo:	1335-01
Vypracoval:	M. Ferčák
Zodp. projektant:	J. Piteľ
Dátum:	10/2019
Arch. číslo:	1335/20

PAUFEX	PREŠOV s.r.o.	Kreslil B. Piteľ		Vypracoval M. Ferčák		Kontroloval J. Piteľ		Obsah Rozvádzač RMS2				Dátum 10/2019	Zmena				Kód HaHe2	Číslo 1335-01	Listov: 19 List: 1

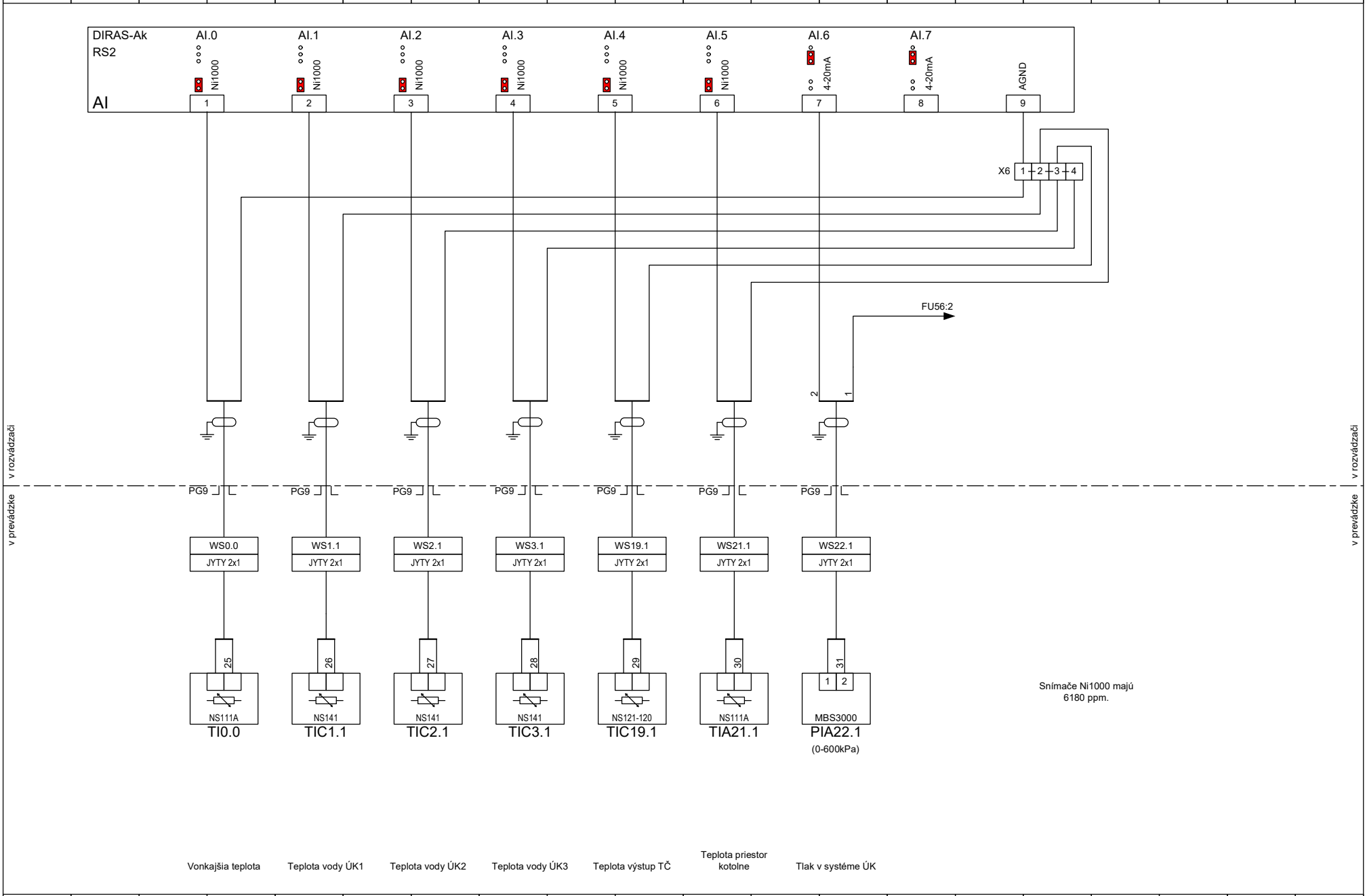

PAUFEX	PREŠOV s.r.o.	Kreslil B. Piteľ	Vypracoval M. Ferčák	Kontroloval J. Piteľ	Obsah Rozvádzač RMS2	Dátum 10/2019	Zmena	ANALÓGOVÉ VSTUPY I	Kód HaHe2	Číslo 1335-01	Listov: 19 List: 2							

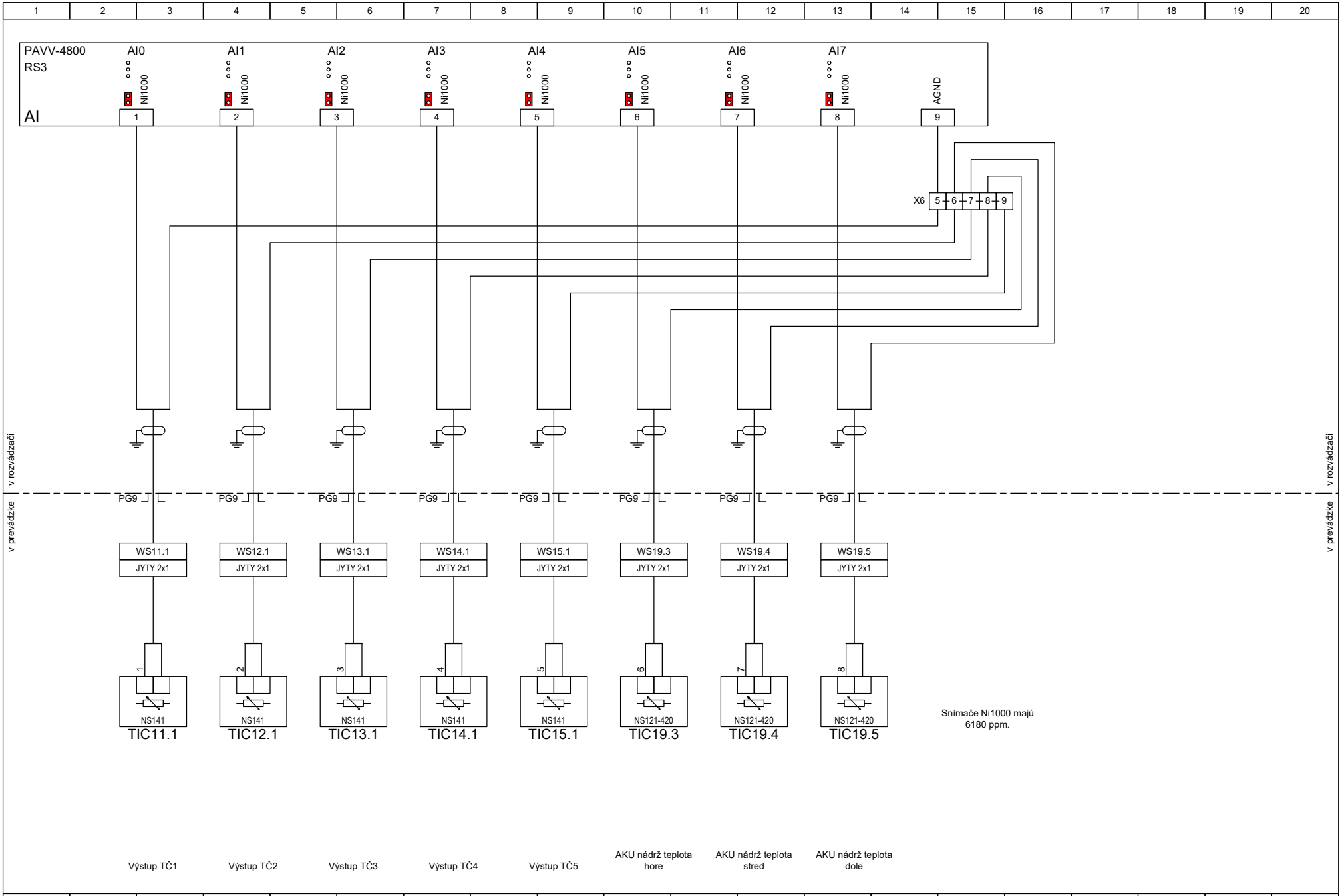

PAUFEX	PREŠOV s.r.o.	Kreslil B. Piteľ	Vypracoval M. Ferčák	Kontroloval J. Piteľ	Obsah Rozvádzač RMS2	Dátum 10/2019	Zmena	ANALÓGOVÉ VSTUPY II	Kód HaHe2 / Číslo 1335-01 / Listov: 19 / List: 3

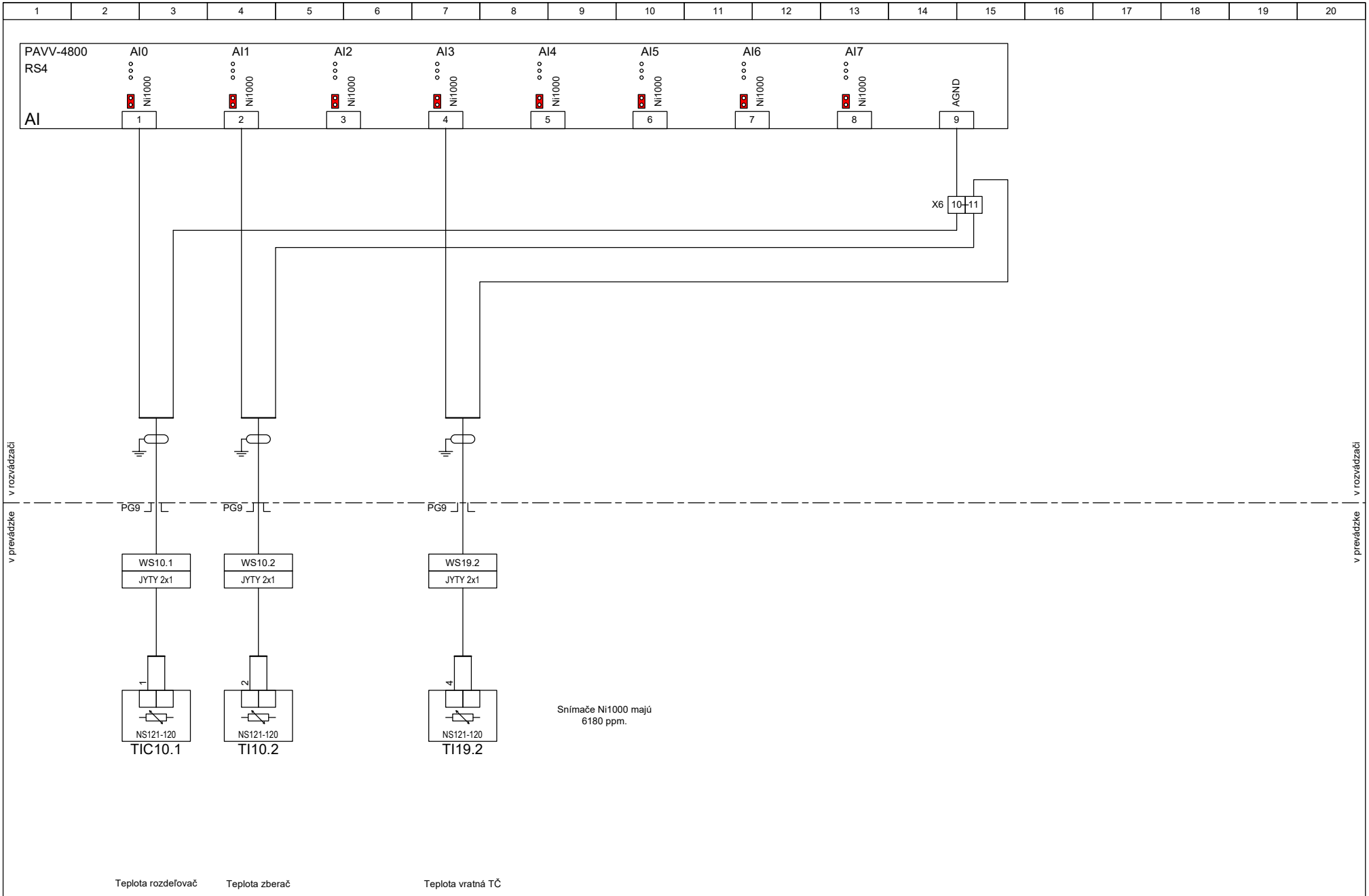

PAUFEX	PREŠOV s.r.o.	Kreslil B. Piteľ	Vypracoval M. Ferčák	Kontroloval J. Piteľ	Obsah Rozvádzač RMS2	Dátum 10/2019	Zmena	ANALÓGOVÉ VSTUPY III	Kód HaHe2 / Číslo 1335-01 / Listov: 19 / List: 4

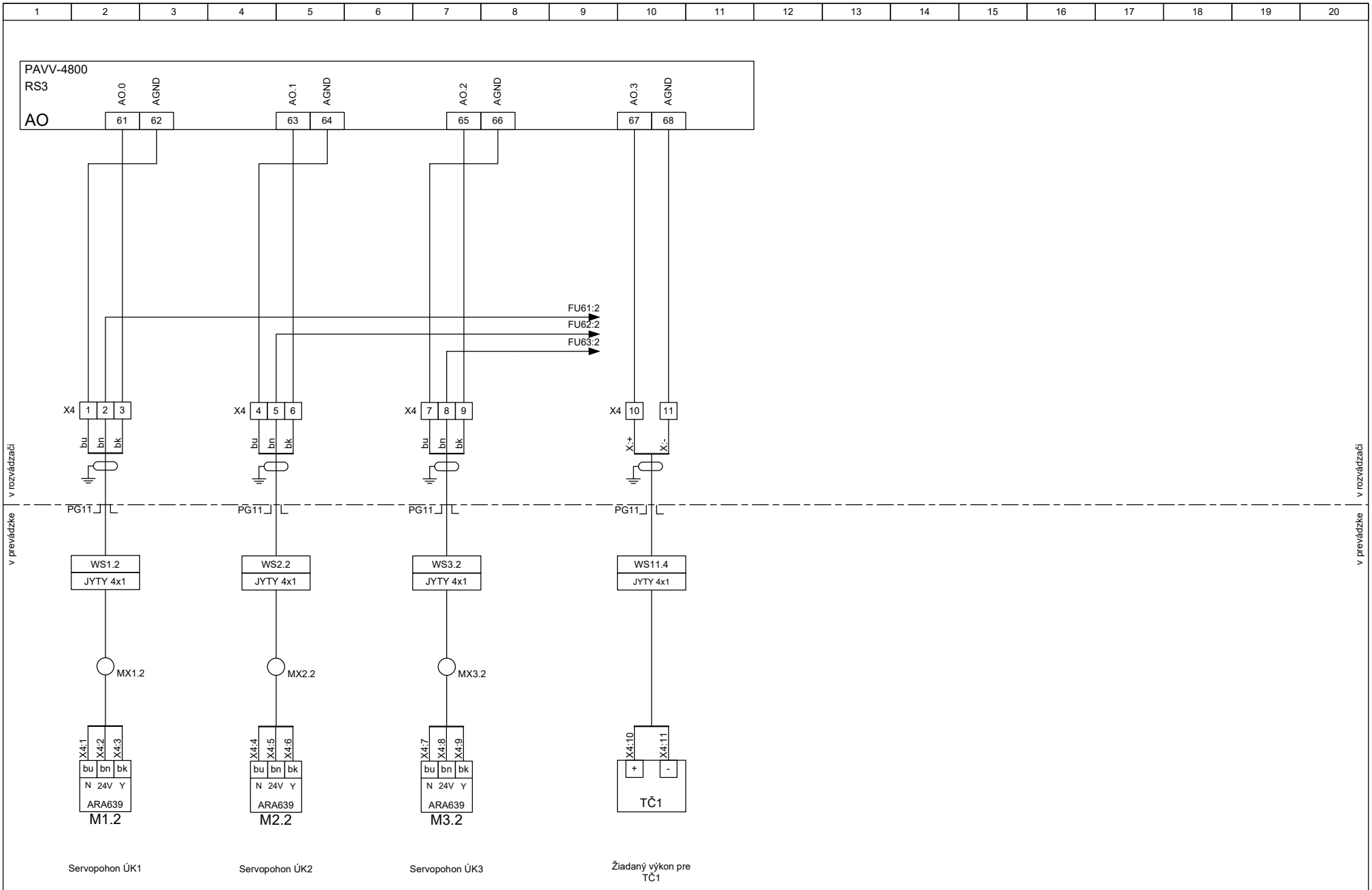

PAUFEX	PREŠOV s.r.o.	Kreslil B. Piteľ	Vypracoval M. Ferčák	Kontroloval J. Piteľ	Obsah Rozvádzač RMS2	Dátum 10/2019	Zmena 07/2006	ANALÓGOVÉ VÝSTUPY I	Kód HaHe2 / Číslo 1335-01 / Listov: 19 / List: 5

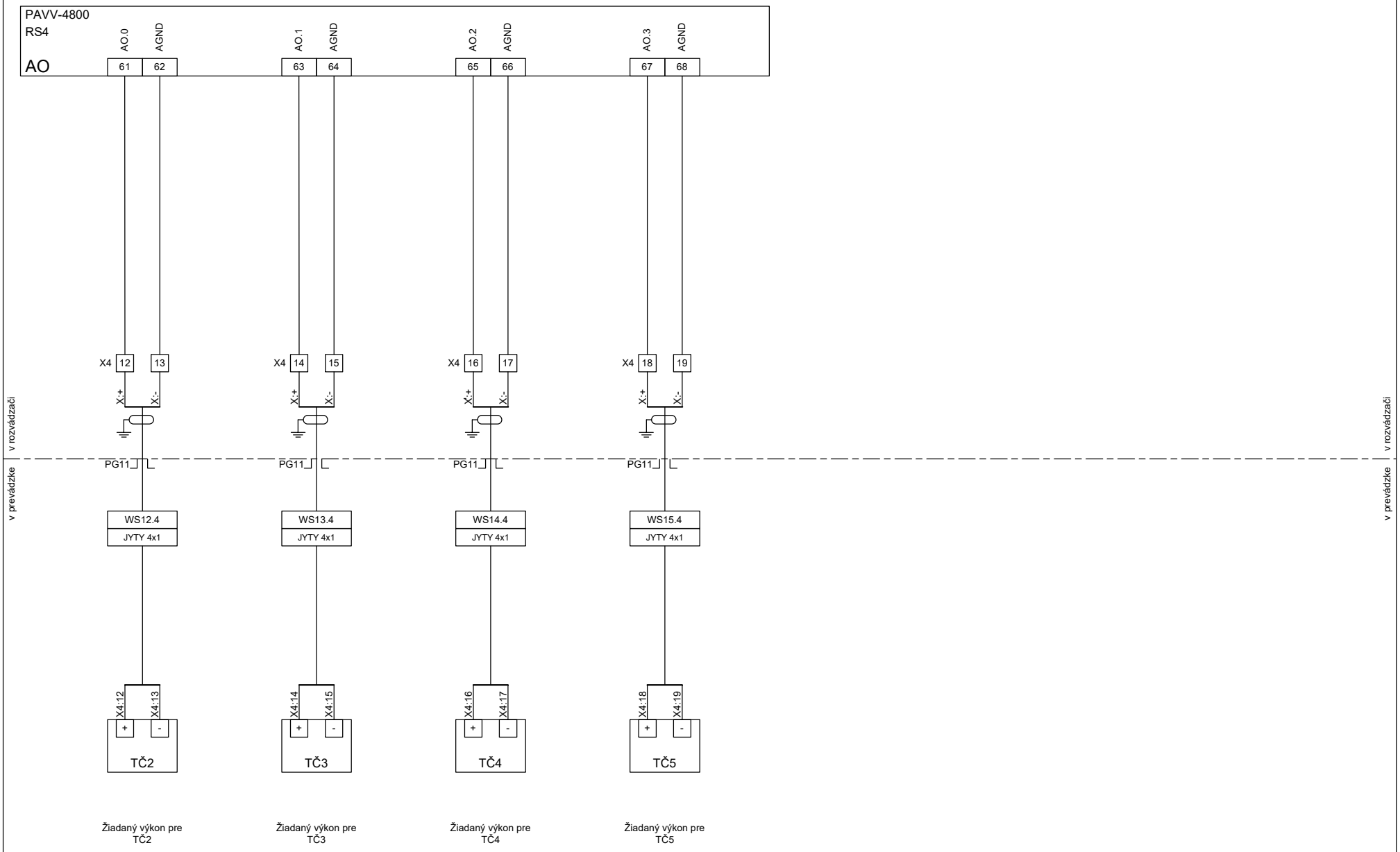

PAUFEX	PREŠOV s.r.o.	Kreslil B. Piteľ	Vypracoval M. Ferčák	Kontroloval J. Piteľ	Obsah Rozvádzač RMS2	Dátum 10/2019	Zmena 07/2006	ANALÓGOVÉ VÝSTUPY II	Kód HaHe2	Číslo 1335-01	Listov: 19 List: 6

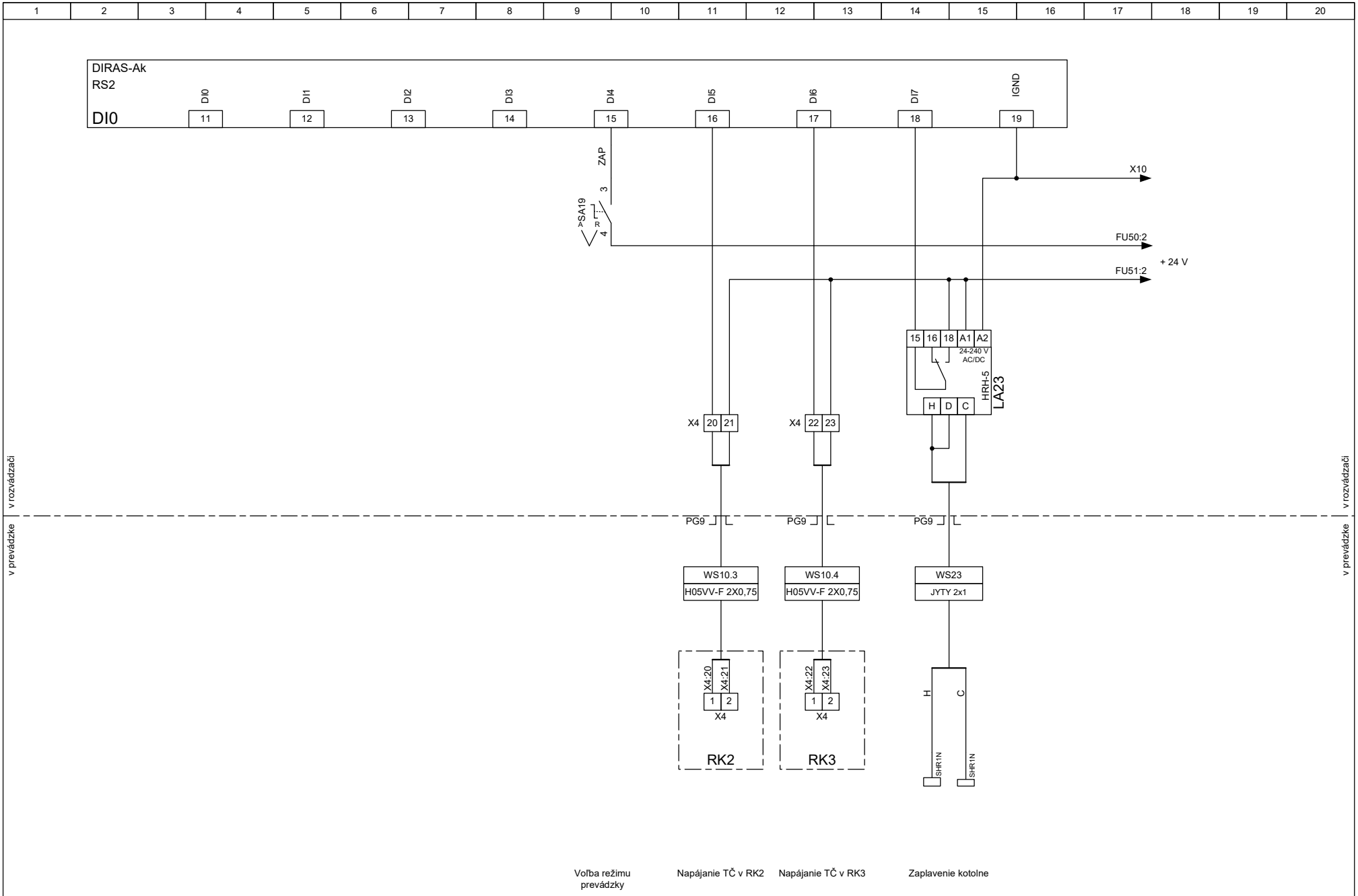

PAUFEX	PREŠOV s.r.o.	Kreslil B. Piteľ	Vypracoval M. Ferčák	Kontroloval J. Piteľ	Obsah Rozvádzač RMS2	Dátum 10/2019	Zmena	DIGITÁLNE VSTUPY I	Kód HaHe2	Číslo 1335-01	Listov: 19 List: 7

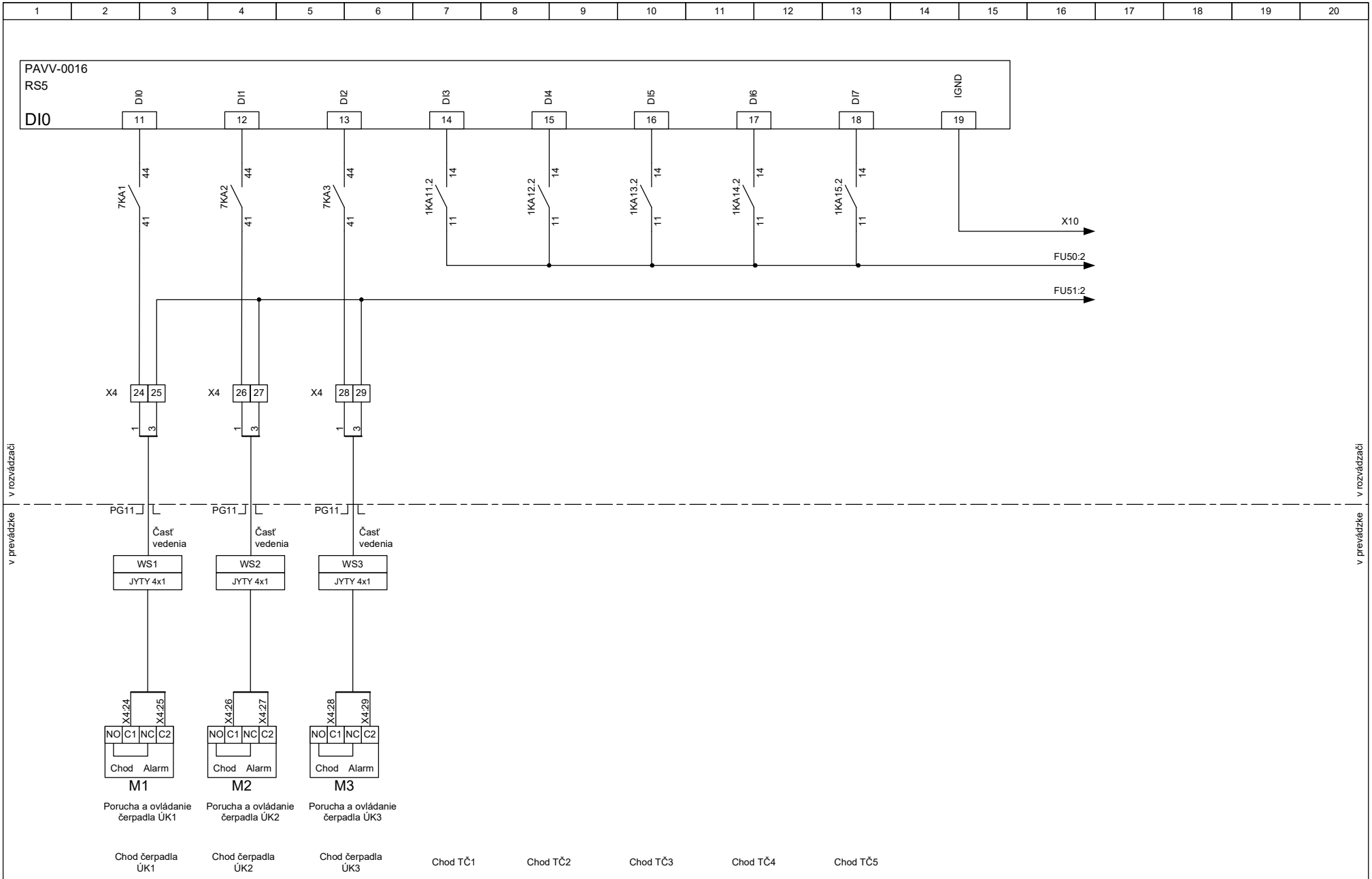

PAUFEX	PREŠOV s.r.o.	Kreslil B. Piteľ		Vypracoval M. Ferčák		Kontroloval J. Piteľ		Obsah Rozvádzač RMS2				Dátum 10/2019	Zmena	DIGITÁLNE VSTUPY II			Kód HaHe2	Číslo 1335-01	Listov: 19 List: 8

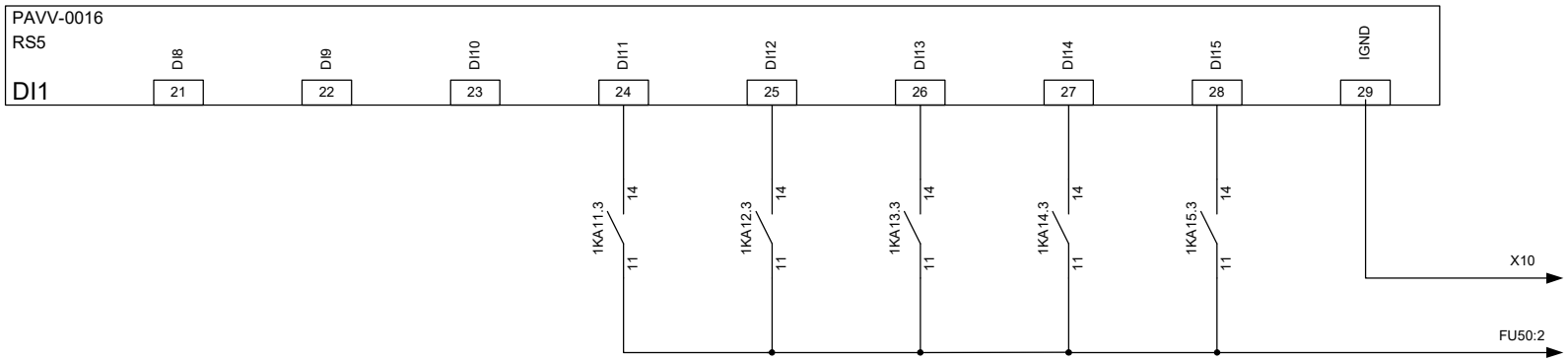

v rozvádzači

v prevádzke

Porucha TČ1 Porucha TČ2 Porucha TČ3 Porucha TČ4 Porucha TČ5

PAUFEX	PREŠOV s.r.o.	Kreslil B. Piteľ	Vypracoval M. Ferčák	Kontroloval J. Piteľ	Obsah Rozvádzač RMS2	Dátum 10/2019	Zmena

DIGITÁLNE VSTUPY III

Kód HaHe2 | Číslo 1335-01 | Listov: 19 | List: 9

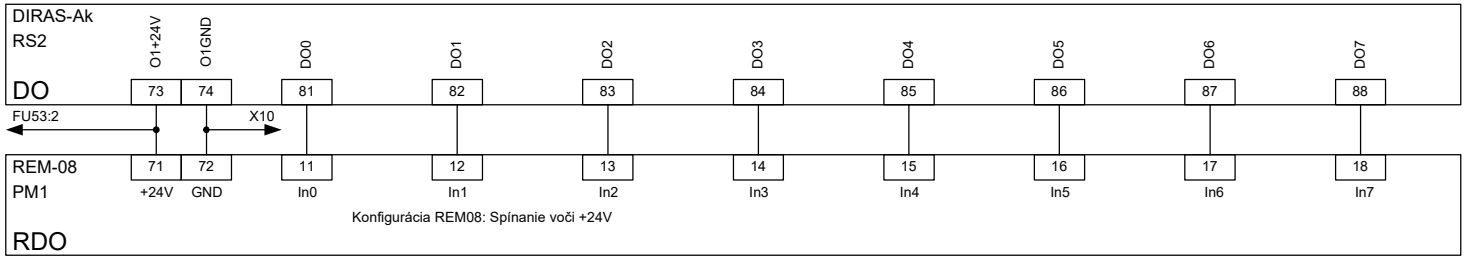

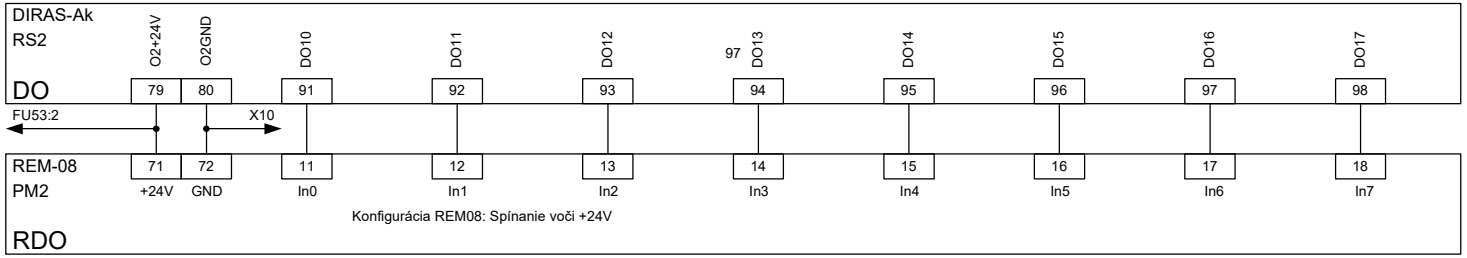

PAUFEX PREŠOV s.r.o.	Kreslil B. Piteľ	Vypracoval M. Ferčák	Kontroloval J. Piteľ	Obsah Rozvádzač RMS2	Dátum 10/2019	Zmena	Prepojenie DO-RDO

Kód HaHe2	Číslo 1335-01	Listov: 19	List: 10

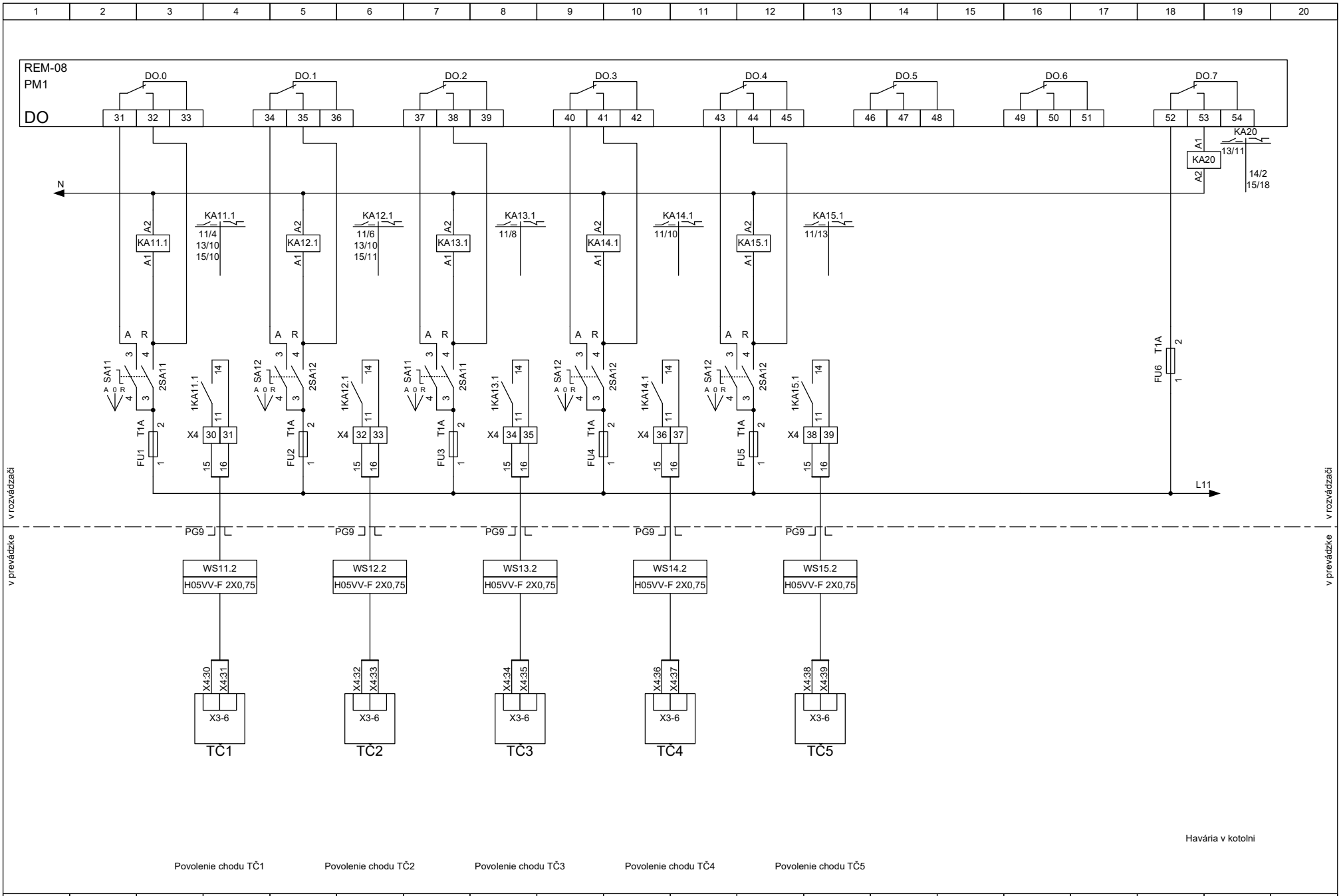

PAUFEX	PREŠOV s.r.o.	Kreslil B. Piteľ	Vypracoval M. Ferčák	Kontroloval J. Piteľ	Obsah Rozvádzač RMS2	Dátum 10/2019	Zmena	DIGITÁLNE VÝSTUPY I	Kód HaHe2	Číslo 1335-01	Listov: 19 List: 11

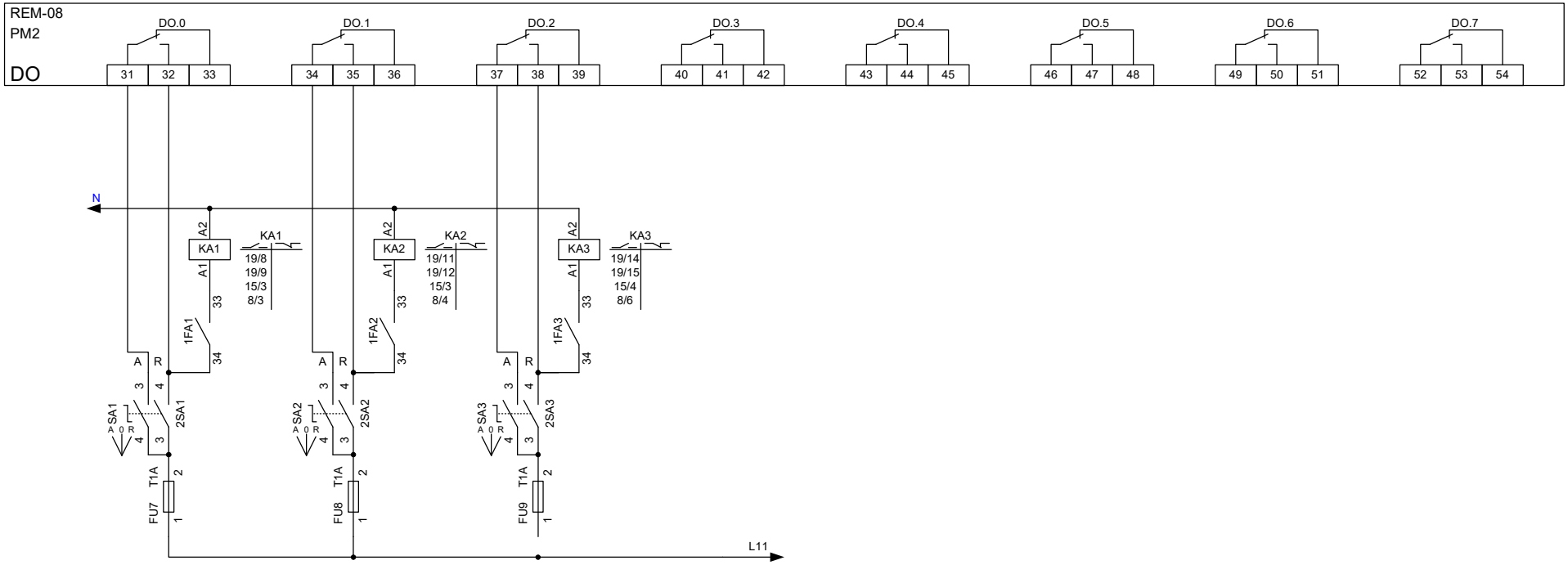

v rozvádzači

v prevádzke

Čerpadlo ÚK1 M1

Čerpadlo ÚK2 M2

Čerpadlo ÚK3 M3

PAUFEX	PREŠOV s.r.o.	Kreslil B. Piteľ	Vypracoval M. Ferčák	Kontroloval J. Piteľ	Obsah Rozvádzač RMS2	Dátum 10/2019	Zmena

DIGITÁLNE VÝSTUPY II

Kód HaHe2 | Číslo 1335-01 | Listov: 19 | List: 12

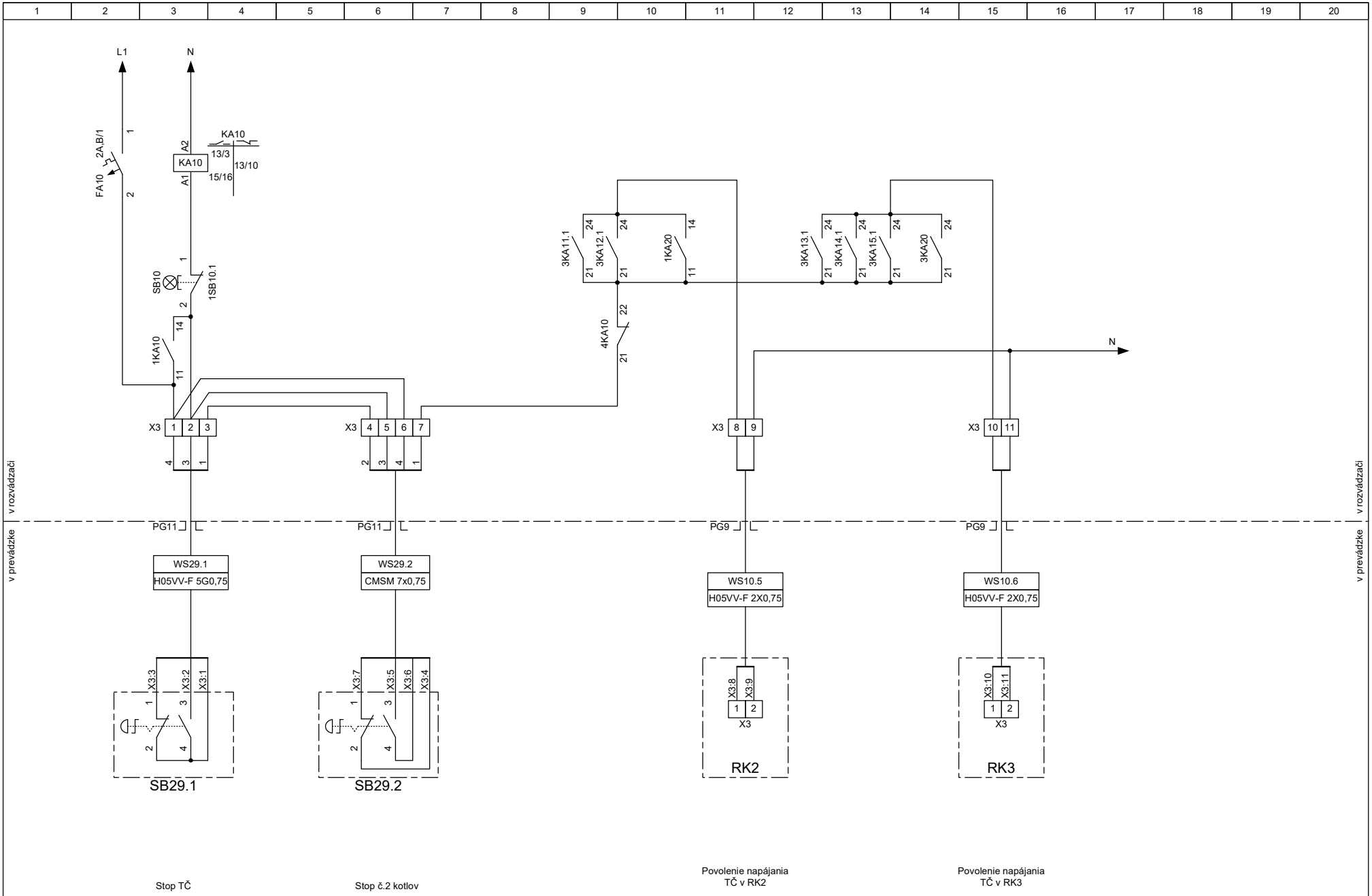

PAUFEX	PREŠOV s.r.o.	Kreslil B. Piteľ		Vypracoval M. Ferčák		Kontroloval J. Piteľ		Obsah Rozvádzač RMS2				Dátum 10/2019	Zmena	Stop tepelných čerpadiel			Kód HaHe2	Číslo 1335-01	Listov: 19 List: 13

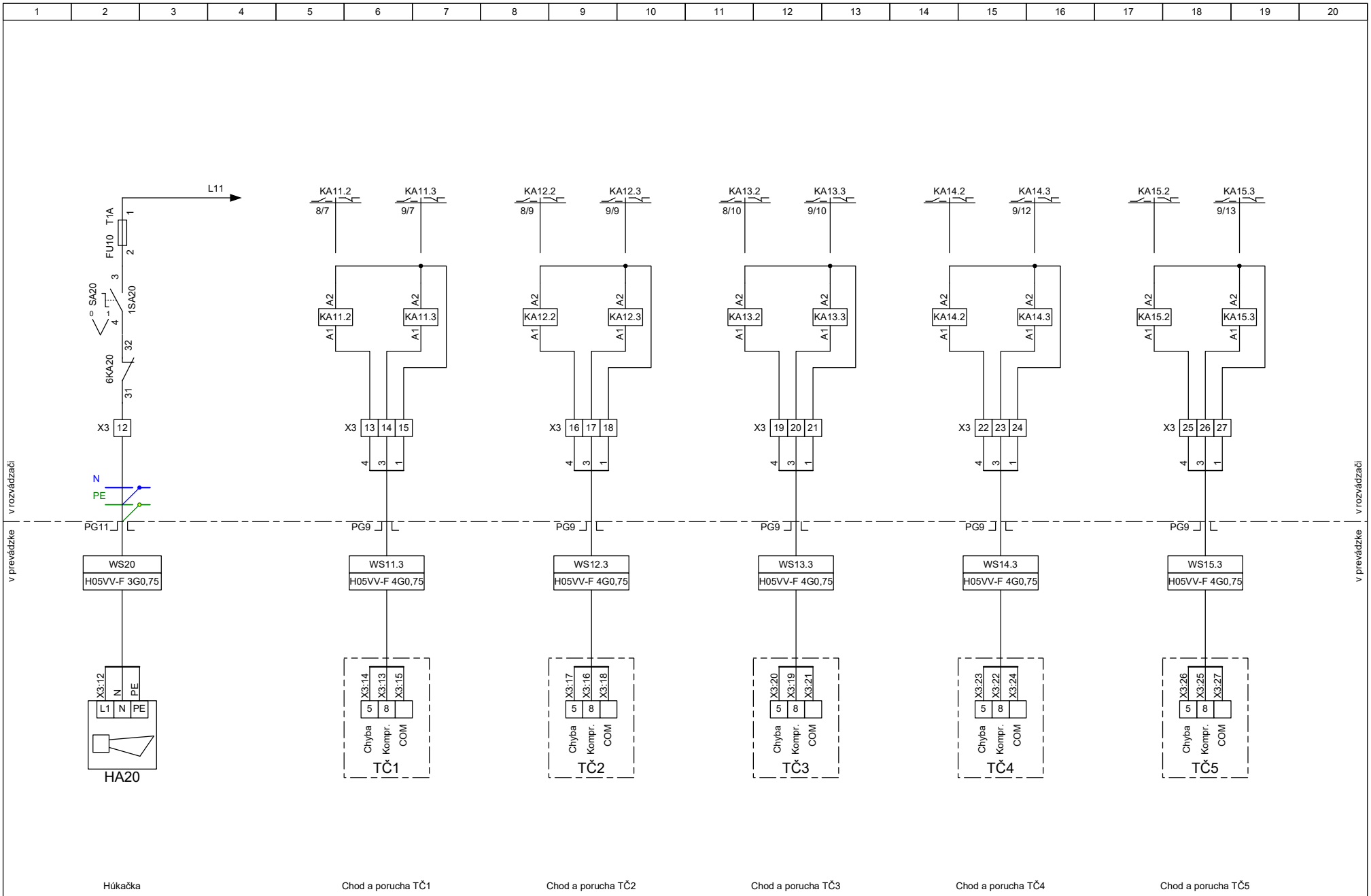

Húkačka

Chod a porucha TČ1

Chod a porucha TČ2

Chod a porucha TČ3

Chod a porucha TČ4

Chod a porucha TČ5

PAUFEX	PREŠOV s.r.o.	Kreslil B. Piteľ	Vypracoval M. Ferčák	Kontroloval J. Piteľ	Obsah Rozvádzač RMS2	Dátum 10/2019	Zmena	Signalizácia havárie Snímanie porúch a chodov TČ	Kód HaHe2 / Číslo 1335-01 / Listov: 19 / List: 14

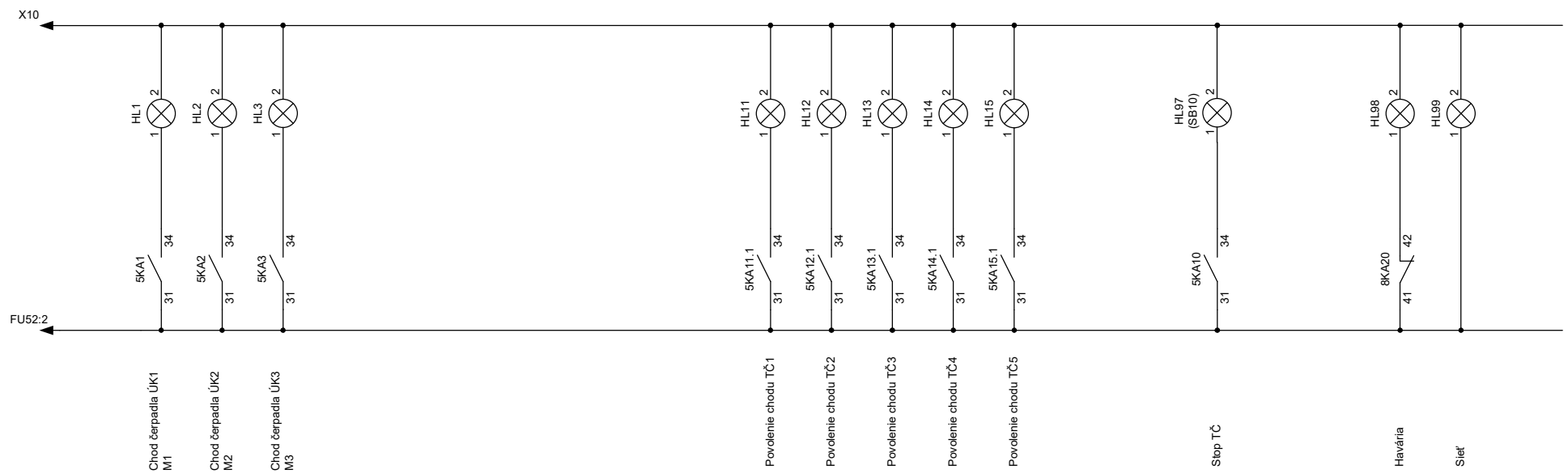

v rozvádzači

v prevádzke

PAUFEX PREŠOV s.r.o.	Kreslil B. Piteľ	Vypracoval M. Ferčák	Kontroloval J. Piteľ	Obsah Rozvádzač RMS2	Dátum 10/2019
Zmena	Signalizácia	Kód HaHe2	Číslo 1335-01	Listov: 19	List: 15

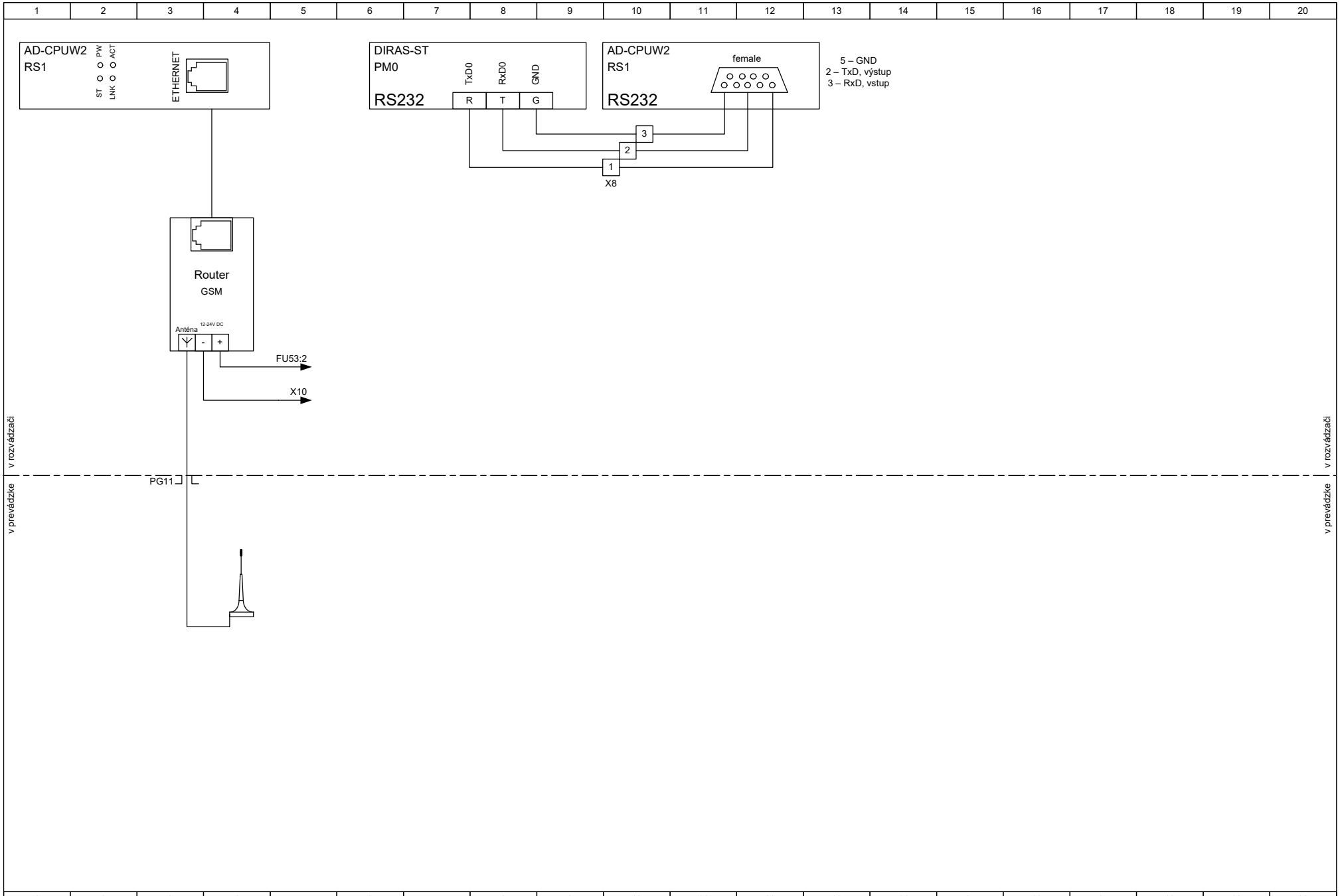

1	2	3	4	5	6	7	8	9	10	11	12	13	14	15	16	17	18	19	20
PAUFEX	PREŠOV s.r.o.	Kreslil B. Piteľ		Vypracoval M. Ferčák		Kontroloval J. Piteľ		Obsah Rozvádzač RMS2				Dátum 10/2019	Zmena	Komunikácia I			Kód HaHe2	Číslo 1335-01	Listov: 19 List: 16

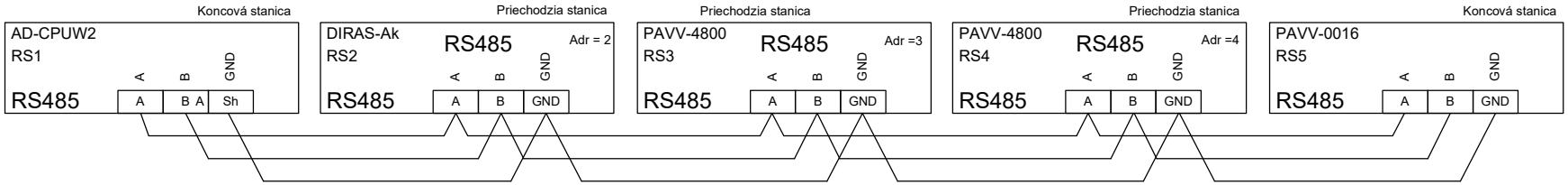

v rozvádzači

v prevádzke

PAUFEX PREŠOV s.r.o.	Kreslil B. Piteľ	Vypracoval M. Ferčák	Kontroloval J. Piteľ	Obsah Rozvádzač RMS2	Dátum 10/2019
Zmena	Komunikácia II	Kód HaHe2	Číslo 1335-01	Listov: 19	List: 17

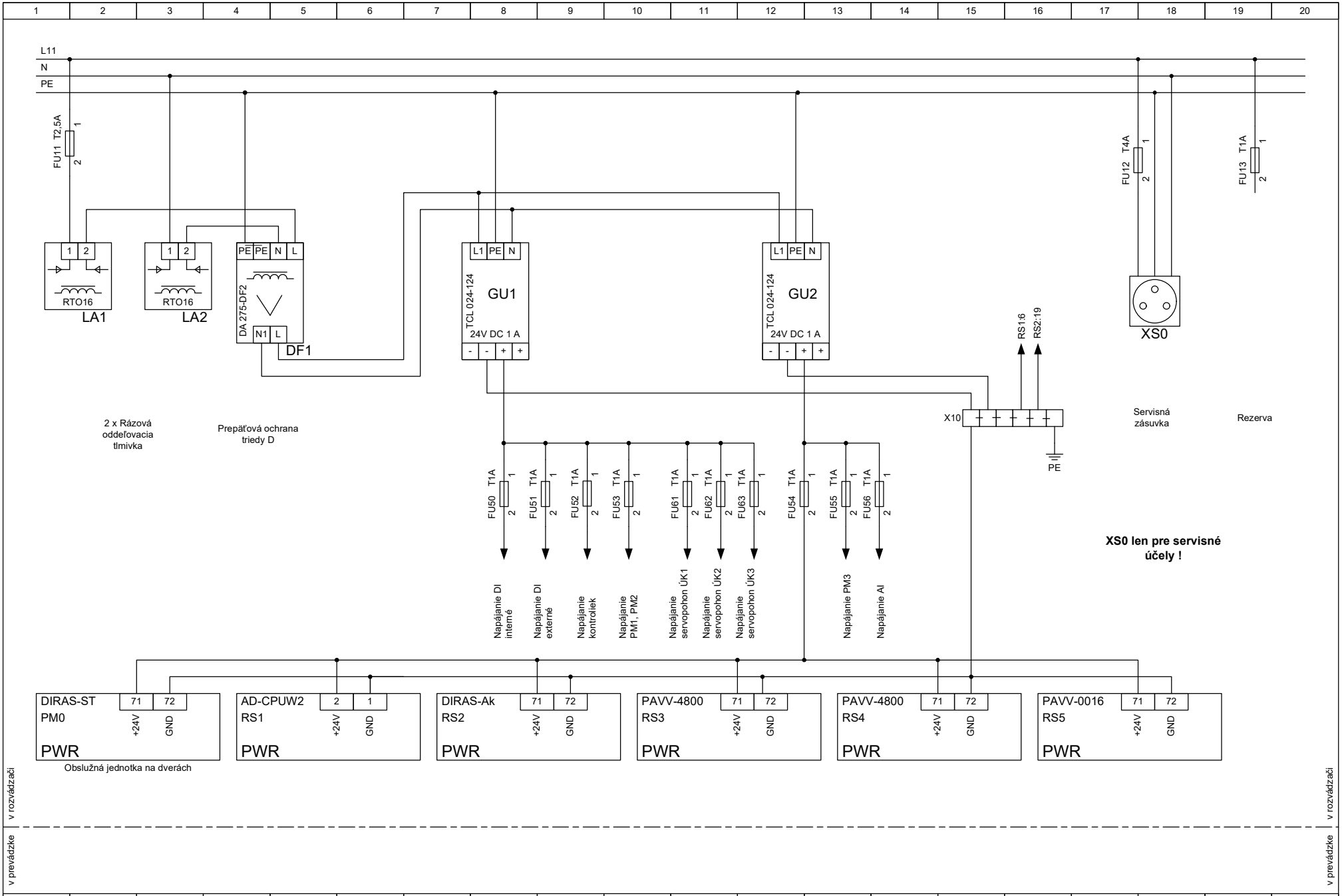

PAUFEX PREŠOV s.r.o.	Kreslil B. Piteľ	Vypracoval M. Ferčák	Kontroloval J. Piteľ	Obsah Rozvádzač RMS2	Dátum 10/2019	Zmena	Napájanie rozvádzača

Kód	Číslo	Listov	List
HaHe2	1335-01	19	18

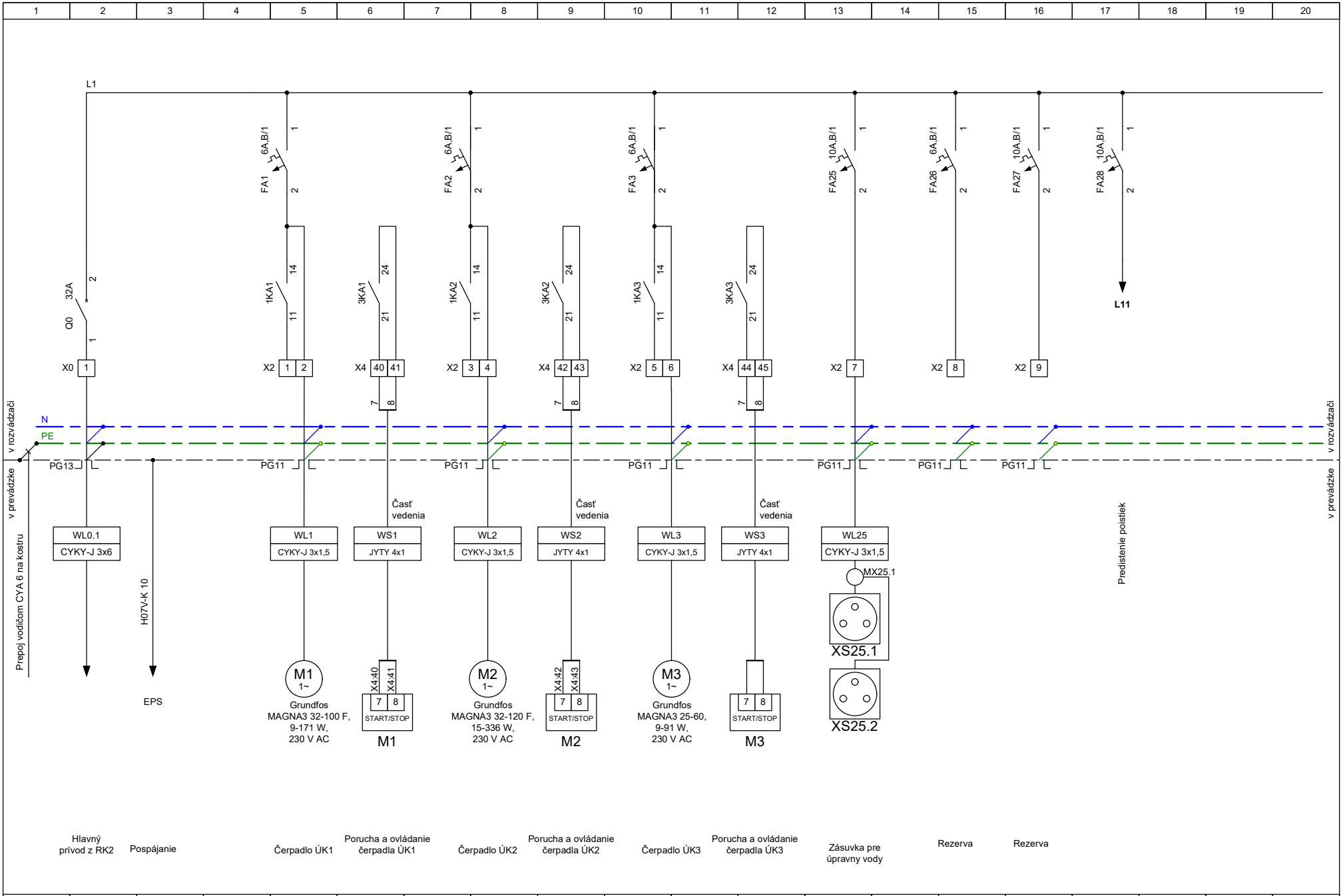

PAUFEX PREŠOV s.r.o.	Kreslil B. Piteľ	Vypracoval M. Ferčák	Kontroloval J. Piteľ	Obsah Rozvádzač RMS2	Dátum 10/2019	Zmena	Silová časť

Kód	Číslo	Listov:	List:
HaHe2	1335-01	19	19