VÝKRES VÝSTUŽE RÍMS

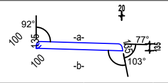

Tvar	Ks	Délka a [mm]	Délka b [mm]	Délka Jeden prut [mm]	Délka Celkem [mm]
7.1	3	1570	1595	3635	10905
7.2	3	1550	1575	3595	10785
7.3	3	1530	1555	3555	10665
7.4	3	1510	1535	3515	10545
7.5	3	1490	1515	3475	10425
7.6	3	1470	1495	3435	10305
7.7	2	1450	1475	3395	6790
7.8	3	1430	1455	3355	10065
7.9	3	1410	1435	3315	9945
7.10	3	1390	1415	3270	9810
7.11	3	1370	1395	3230	9690
7.12	3	1350	1375	3190	9570
7.13	3	1330	1355	3150	9450
7.14	3	1310	1335	3110	9330
7.15	3	1290	1315	3070	9210
7.16	3	1270	1295	3030	9090
7.17	2	1250	1275	2990	5980
7.18	3	1230	1255	2950	8850
7.19	3	1210	1235	2910	8730
7.20	3	1190	1215	2870	8610
7.21	3	1170	1195	2830	8490
7.22	3	1150	1175	2790	8370
7.23	3	1130	1155	2750	8250
7.24	3	1110	1135	2710	8130
7.25	3	1090	1115	2670	8010
7.26	2	1070	1095	2630	5260
7.27	3	1050	1075	2590	7770
7.28	3	1030	1055	2550	7650
7.29	3	1010	1035	2510	7530
7.30	3	990	1015	2470	7410
7.31	3	970	995	2430	7290
7.32	3	950	975	2390	7170
7.33	3	930	955	2350	7050
7.34	3	910	935	2310	6930
7.35	3	890	915	2270	6810
7.36	2	870	895	2230	4460
7.37	3	850	875	2190	6570
7.38	3	830	855	2150	6450
7.39	3	810	835	2110	6330
7.40	3	790	815	2070	6210
7.41	3	770	795	2030	6090
7.42	3	750	775	1990	5970
7.43	3	730	755	1950	5850
7.44	1	710	735	1910	1910
Celková délka = 350.710 m					

!!! PROJEKTANT SI VYHRADZUJE PRÁVO PREBRAŤ VÝSTUŽ A ODKONTROLOVAŤ ULOŽENÉ ROZVODY V NADVÄZNOSTI NA VÝSTUŽ O PREBRATÍ VÝSTUŽE NA STAVBE VYHOTOVIŤ ZÁZNAM V STAVEBNOM DENNÍKU !!!

Min. hodnoty priemeru ohýbania prútov (EN 1992-1-1/NA, Tab.8.1N) a rozmery prútov vo výkaze

ohyby, háky, slučky, strmene (D_{min})	
Priemer prúta ø (mm)	
ø < 16	ø ≥ 16
4ø	7ø
výstuž je kótovaná k vonkajšej hrane	

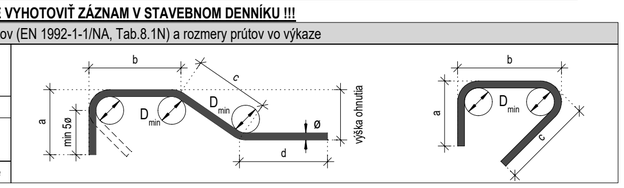

REZ
Ž.B. RÍMSA 1
M 1:25

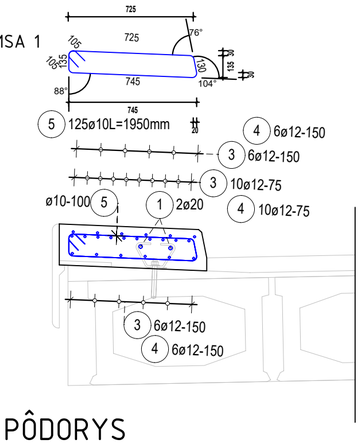

REZ
Ž.B. RÍMSA 2
M 1:25

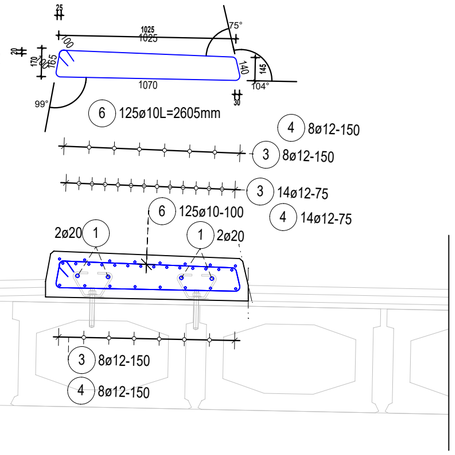

REZ
Ž.B. RÍMSA 3
M 1:25

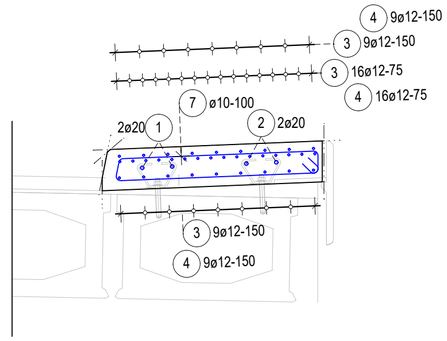

PÔDORYS
Ž.B. RÍMSA 3
M 1:100

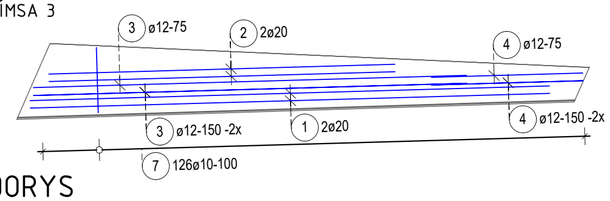

PÔDORYS
Ž.B. RÍMSA 2
M 1:100

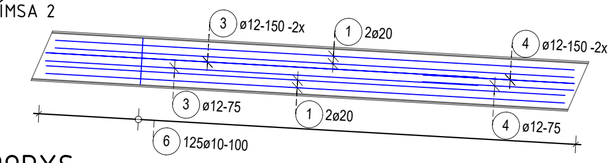

PÔDORYS
Ž.B. RÍMSA 1
M 1:100

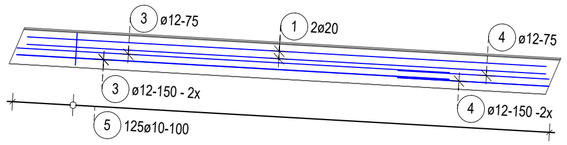

Výkaz výstuže vrátane tvaru prútov

Pol.	Ks	Ø [mm]	Jednotl. dĺžka [m]	Tvar prúta s popisom (bez mierky)	Celková dĺžka [m]	Hmotnosť [kg]
1	8	20	12.00	12000	96.00	237.12
2	2	20	8.00	8000	16.00	39.52
3	86	12	10.00	10000	860.00	763.68
4	82	12	3.50	3500	287.00	254.86
5	125	10	1.95	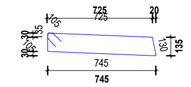	243.75	150.39
6	125	10	2.60	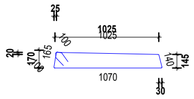	325.63	200.91
7	126	10	-X-	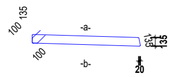	350.71	216.39

Celková hmotnosť [kg] : 1862.87

POZNÁMKY:

BETONÁRSKA VÝSTUŽ: B 500B (10 505 R)
KRYTIE VÝSTUŽE 50mm

- TÁTO DOKUMENTÁCIA NENAHRÁDZA VÝROBNÚ A DIELENSKÚ DOKUMENTÁCIU DODÁVATEĽA
- NAVRHOVANÉ MATERIÁLY SÚ REFERENČNÉ, V PRÍPADE ZMENY JE NUTNÉ ZACHOVAŤ ROVNOCENNÉ TECH. PARAMETRE A KVALITU
- PRI REALIZÁCII POSTUPOVAŤ V SÚLADE S PRÍSLUŠNÝMY STN, TP a TKP
- PRED ZAČATÍM PRÁC ROZMERY SKONTROLOVAŤ NA STAVBE
- VŠETKY ZMENY A NEJASNOSTI KONZULTOVAŤ S AUTORSKÝM DOZOROM, ZMENY REALIZOVAŤ IBA S JEHO PÍSOMNÝM SÚHLASOM
- PRED ZAČATÍM PRÁC SKONTROLOVAŤ VŠETKY SÚVISIACE VÝKRESY
- JE POTREBNÉ DODRŽIAVAŤ VŠETKY MONTÁŽNE POSTUPY A PRINCÍPY UDÁVANÉ VÝROBCAMI MAT.
- OBJEKT BUDE VYTÝČENÝ Z BODOV VYTYČOVACEJ SIETE. - OBJEKT SA NACHÁDZA VO VNÚTRI TRVALÉHO ZÁBERU.
- EXISTUJÚCI STAV BOL SKRESLENÝ NA ZÁKLADE GEODETICKÉHO ZAMERANIA A MOSTNÉ HO LISTU. SPODNÁ STAVBA MÁ LEN PRAVDEPODOBNÝ TVAR KONŠTRUKCIE, KTORÝ JE NUTNÉ POČAS VÝSTAVBY PREVERIŤ.
- V PRÍPADE ZISTENIA ODLIŠNOSTI SKUTOČNÉHO STAVU S PREDPOKLADANÝM STAVOM V PROJEKTE JE NUTNÉ PRIVOLAŤ AUTORSKÝ DOZOR STAVBY.
- STYK VÝSTUŽE PRESTRIEDAŤ
- BETONÁRSKA VÝSTUŽ B500B; KRYTIE VÝSTUŽE Cnom=50mm
- KOTVENIE VÝSTUŽE JE MIN.36xø; STYKOVANIE VÝSTUŽE JE MIN.54xø - NADRADENÁ KÓTA VO VÝKRESE
- PRI STYKOVANÍ DVOCH POLOŽIEK Z ROZDIELNÝM PRIEMEROM ROZHODUJE VÄČŠÍ PRIEMER

Súradnicový systém: JTSK
Výškový systém: B.p.v.

Okres: Zvolen
Kraj: Banskobystrický

AKCIA :
Oprava mostov ev. č. R1-153 Hronská Breznica,
R1-161 Budča, R1-168.1 vetva v križovatke Kováčová

Číslo objektu: R1-161

OBJEDNÁVATEĽ :
NÁRODNÁ DIAĽNIČNÁ SPOLOČNOSŤ
NÁRODNÁ DIAĽNIČNÁ SPOLOČNOSŤ, a.s.
Dúbravská cesta 14, 841 04 Bratislava

Razítko:
Dátum: Podpis:

PROJEKTANT :
MIDEAS, s.r.o. Navrhovanie stavebných konštrukcií
Kancelária: Premium**** business hotel bratislava
Priekopy 20/A, 821 08 Bratislava
+421 903 453 353 ing.frajer@Mideas.sk

navrhol	ING. ANTOL		zak. číslo	210310
vypracoval	ING. VÝBOCH		dátum	06/2022
zodp. projektant	ING. KRESÁNEK		stupeň	DP/DRS
tech. kontrola	ING. ANTOL		mierka	1:100; 1:25

objekt : R1-161 Budča
Most cez potok Turová v Budči

príloha: VÝKRES VÝSTUŽE RÍMS

č. prílohy: D.13

paré:

V/Š = 420 / 594 (0.25m2)

Allplan 2021