PREDPÍNACIA VÝSTUŽ NOSNEJ KONŠTRUKCIE

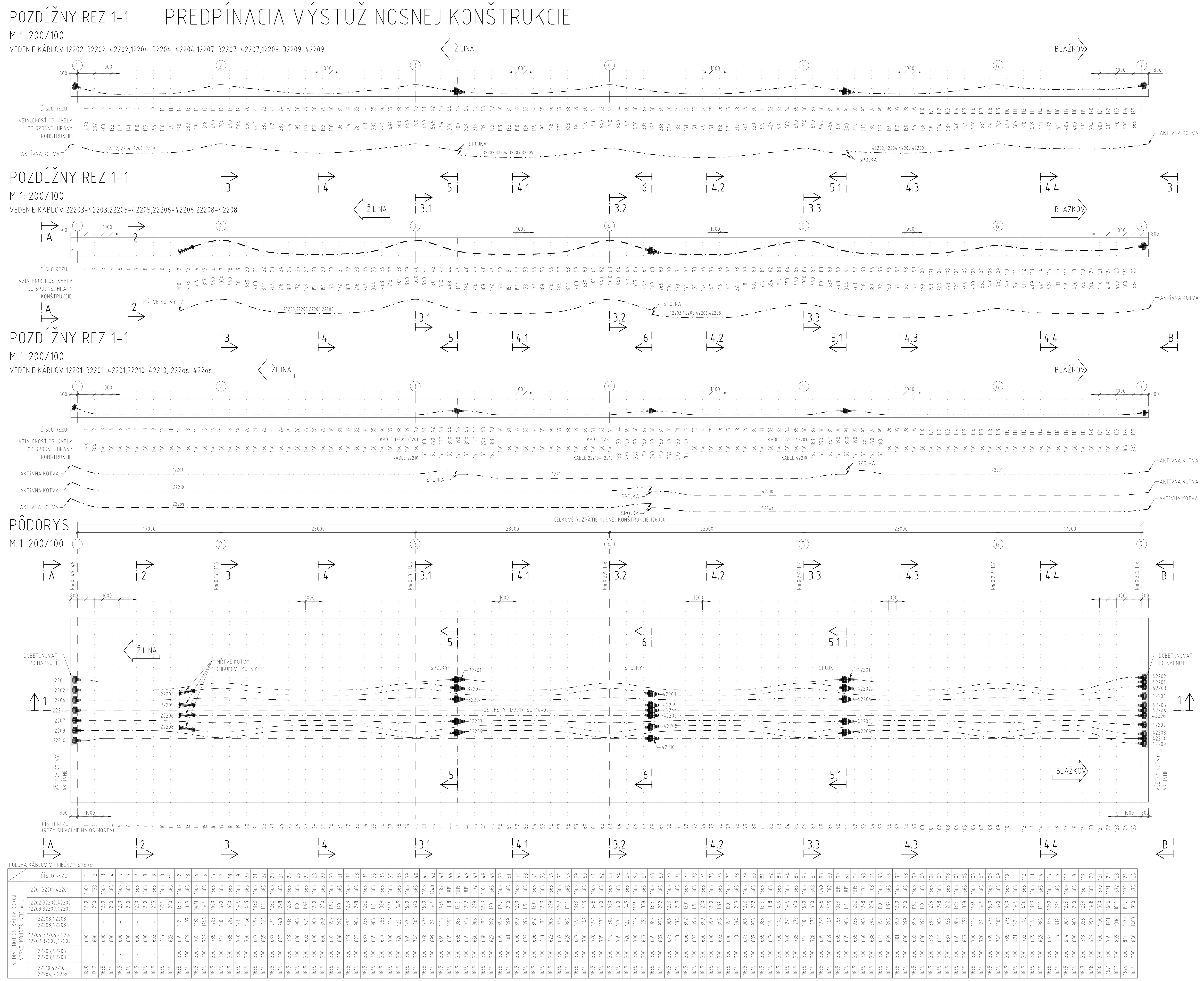

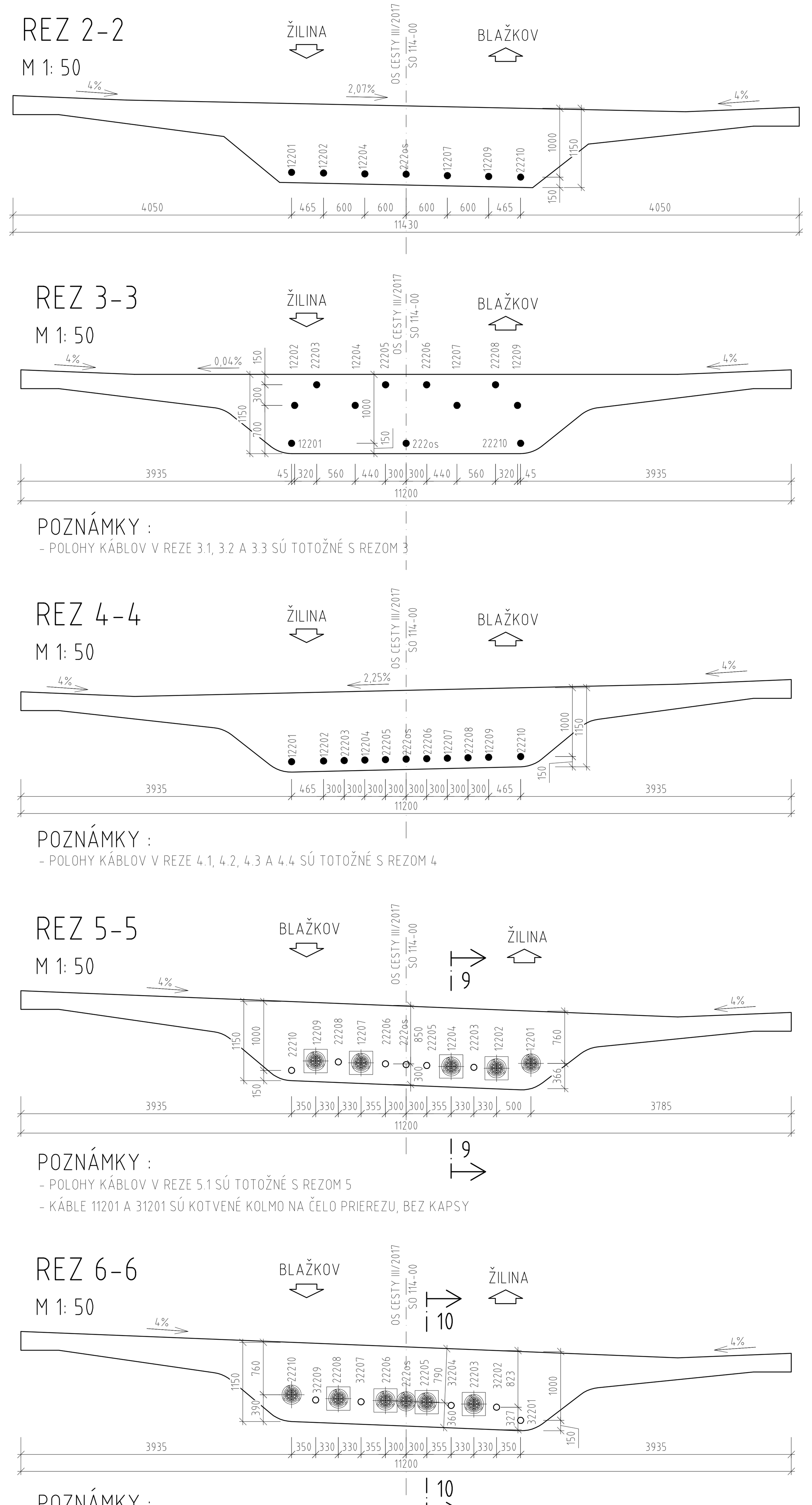

POZNÁMKY :
- POLOHY KÁBLOV V REZE 3.1, 3.2 A 3.3 SÚ TOTOŽNÉ S REZOM 3

POZNÁMKY :
- POLOHY KÁBLOV V REZE 4.1, 4.2, 4.3 A 4.4 SÚ TOTOŽNÉ S REZOM 4

POZNÁMKY :
- POLOHY KÁBLOV V REZE 5.1 SÚ TOTOŽNÉ S REZOM 5
- KÁBLE 11201 A 31201 SÚ KOTVENÉ KOLMO NA ČELO PRIEREZU, BEZ KAPSY

POZNÁMKY :
- POLOHY KÁBLOV V REZE 5.1 SÚ TOTOŽNÉ S REZOM 5
- KÁBLE 22210 a 222os SÚ KOTVENÉ KOLMO NA ČELO PRIEREZU, BEZ KAPSY

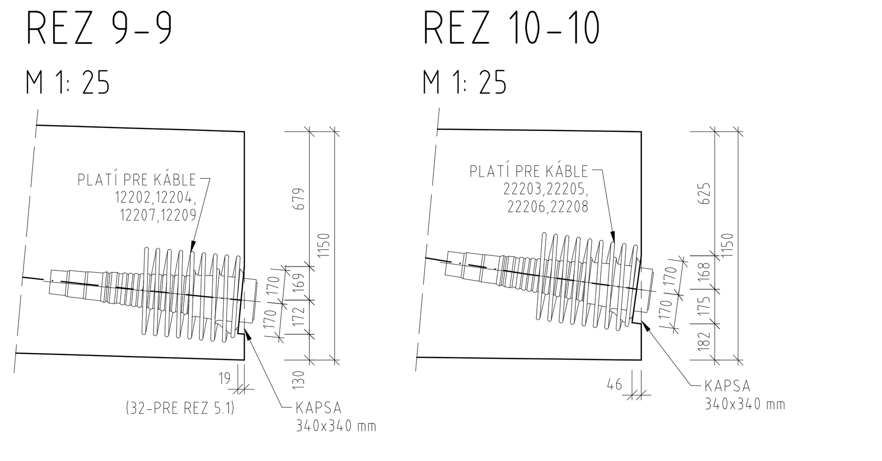

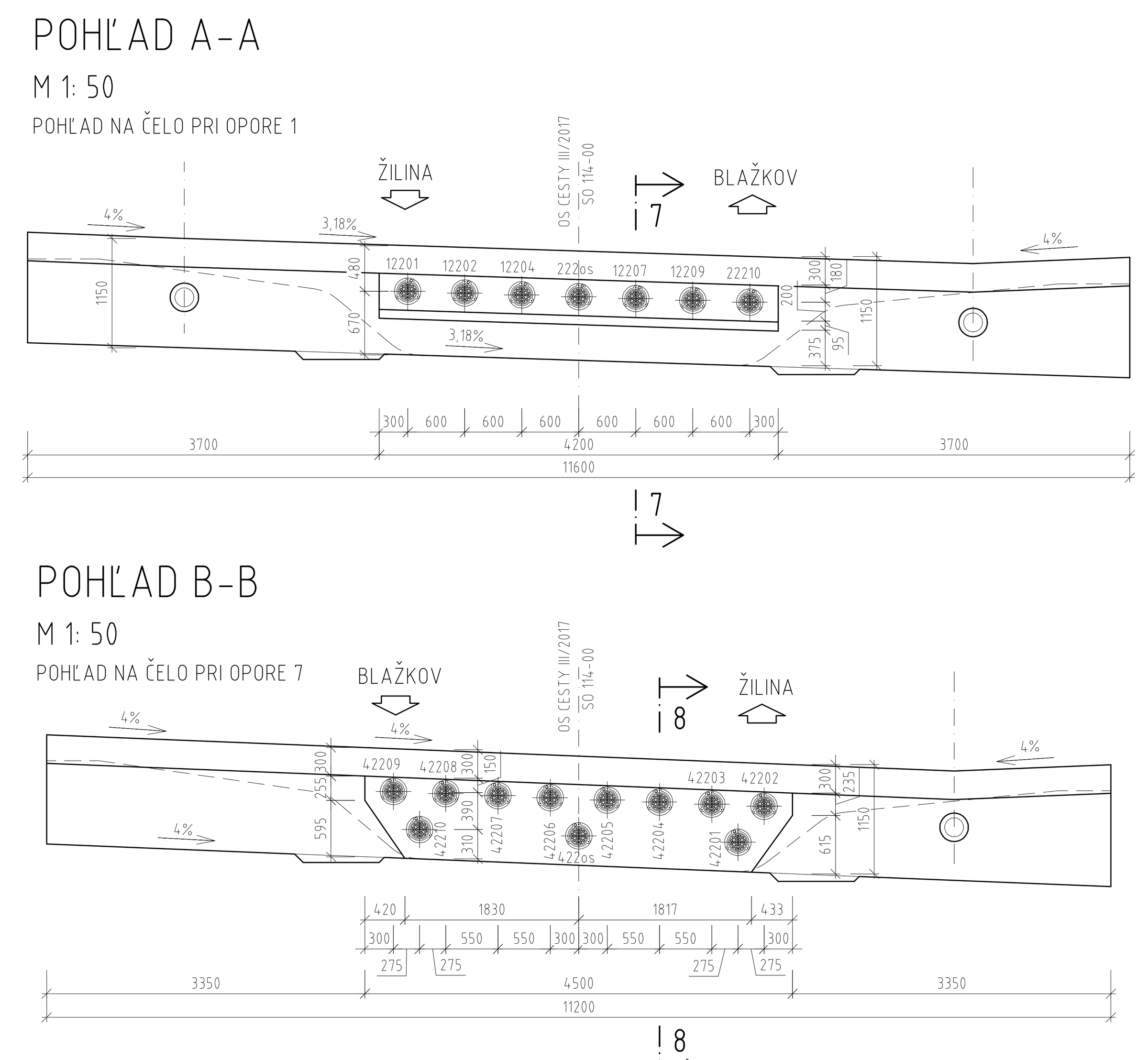

POZNÁMKY:
- VÝŠKY V OSI KÁBLOV V JEDNOTLIVÝCH REZOCH SÚ VÝŠKY OD PODLAHY DEBNENIA (OD SPODNEJ HRANY NOSNEJ KONŠTRUKCIE)
- KOTVY PREDPÍNACEJ VÝSTUŽE PREDPÍNANEJ V ETAPÁCH SA ZAPUSTIA DO KÁPS V NOSNEJ KONŠTRUKCII
- KOTVY PREDPÍNACEJ VÝSTUŽE PRI KONCOVÝCH PRIEČNIKOCH SA OBETÓNUJÚ
- NOSNÁ KONŠTRUKCIA SA ODSKRUŽÍ PO NAPNUTÍ A ZAINJEKTOVANÍ VŠETKÝCH PREDPÍNACÍCH KÁBLOV A PO DOSIAHNUTÍ POŽADOVANEJ PEVNOSTI INJEKTÁŽNEJ MALTY

PROTIKORÓZNA OCHRANA:
- LANÁ NEZAINJEKTOVANÉ VIAC AKO 14 DNÍ MUSIA BYŤ OPATRENÉ OCHRANNÝM PROTIKORÓZNYM NÁTEROM ZNIŽUJÚCIM SÚDRŽNOSŤ OCELE A BETÓNU O MAX. 2%

POKYNY PRE PREDPÍNANIE:
- KÁBLE SA NAPNÚ NA NAPÄTIE 1450 MPa PO DOSIAHNUTÍ 80% KOCKOVEJ PEVNOSTI BETÓNU V TLAKU 36 MPa A PRI MINIMÁLNOM VEKU BETÓNU 5 DNÍ
- PREDPÍNACIE KÁBLE 12201,12202,12204,12207,12209,22210, 222os SA PREDOPNÚ OBOJSTRANNE, OSTATNÉ KÁBLE SA PREDOPNÚ JEDNOSTRANNE Z PRACOVNEJ ŠKÁRY ALEBO OD OPORY 7
- DOBA PODRŽANIA NAPÄTIA PRI PREDPÍNANÍ 5 MINÚT
- INJEKTÁŽ KÁBLOV SA ZREALIZUJE Z NAJNIŽŠIEHO MIESTA PREDPÍNANÉHO KÁBLA
- ZÁSADY UMIESTNENIA ODVZDUŠŇOVACÍCH RÚRIEK:
  - UMIESTNENIE V NAJVYŠŠÍCH MIESTACH KÁBLA
  - DĹŽKA NEODVZDUŠNENÝCH ÚSEKOV max. 25 m
  - DĹŽKA ODVZDUŠŇOVACEJ RÚRKY NAD POVRCH HORNEJ DOSKY min. 400 mm
- PORADIE PREDPÍNANIA KÁBLOV PO JEDNOTLIVÝCH ETAPÁCH:
  - ETAPA 1: 12204 Ľ+P,12207 P+Ľ,12202 Ľ+P,12209 P+Ľ,12201 Ľ+P,
  - ETAPA 2: 22206,22205,22208,22203,22210 Ľ+P, 222os,
  - ETAPA 3: 32204,32207,32202,32209,32201,
  - ETAPA 4: 42204,42207,42203,42208,42205,42206,42202,42209,42201,42210, 422os

POUŽITÉ MATERIÁLY:

KVALITA BETÓNU:	C35/45 - XC4, XD1, XF2 (SK) - Cl 0,2-Dmax 16-S3
	C35/45 - XC4, XD3, XF4 (SK) - Cl 0,2-Dmax 16-S3 (DO 6,0 m NAD PK)
BETONÁRSKA VÝSTUŽ:	OCEĽ B500B
KÁBLE:	22 LÁN, LsØ15,7-1670/1860 (150 mm2)
KÁBLOVÉ KANÁLIKY:	Ø95/103 - OCEĽOVÉ
PREDPÍNACIE NAPÄTIE:	1450 MPa
POKĹZ V KOTVE:	max 2 mm (PRI PREDKOTVENÍ)
MINIMÁLNE KRYTIE:	90 mm
MENOVITÉ KRYTIE:	100 mm

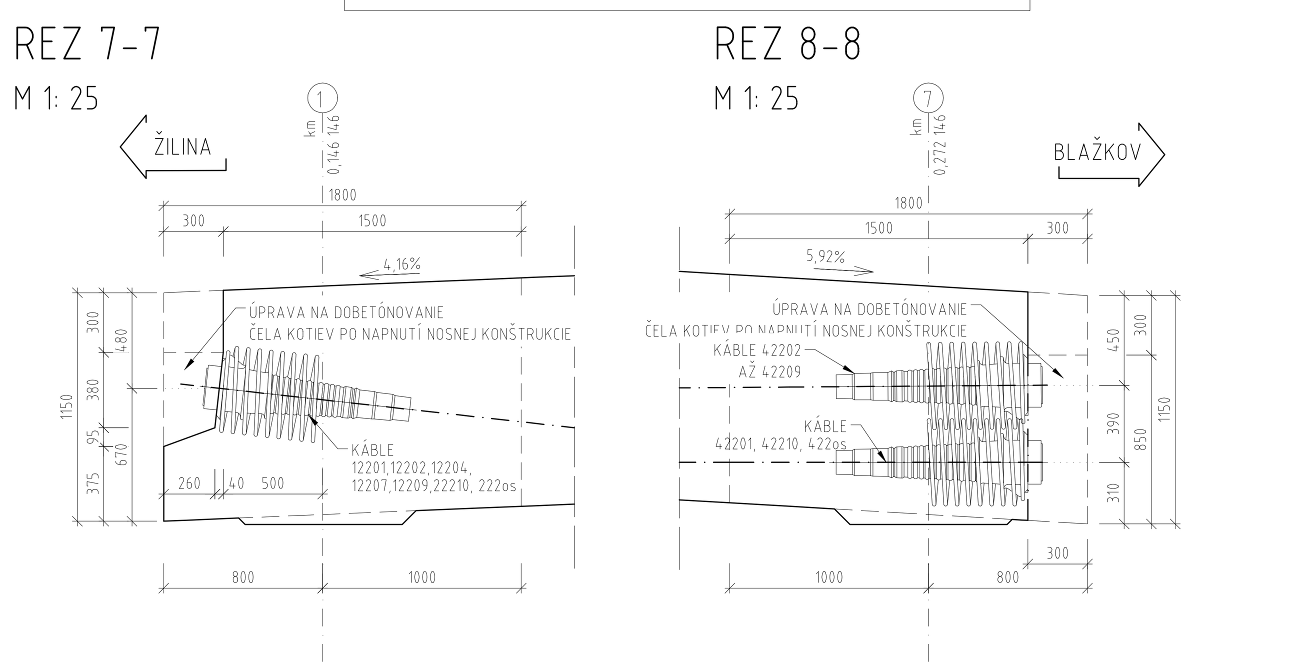

VÝKAZ PREDPÍNACEJ VÝSTUŽE

Číslo kábla	Počet lán Ø 15,7 v kábli	Teoretická dĺžka kábla	Presah	Celková dĺžka kábla
-	[ks]	[m]	[m]	z 22 lán [m]
12201	22	45,41	2x1,5	48,41
12202	22	45,62	2x1,5	48,62
12204	22	45,62	2x1,5	48,62
12207	22	45,62	2x1,5	48,62
12209	22	45,62	2x1,5	48,62
22203	22	55,90	1,5	57,40
22205	22	56,01	1,5	57,51
22206	22	56,13	1,5	57,63
22208	22	56,25	1,5	57,75
22210	22	68,77	2x1,5	71,77
222os	22	68,77	2x1,5	71,77
32201	22	45,89	1,5	47,39
32202	22	45,86	1,5	47,36
32204	22	45,98	1,5	47,48
32207	22	46,22	1,5	47,72
32209	22	46,34	1,5	47,84
42201	22	35,38	1,5	36,88
42202	22	35,34	1,5	36,84
42203	22	58,45	1,5	59,95
42204	22	35,46	1,5	36,96
42205	22	58,57	1,5	60,07
42206	22	58,69	1,5	60,19
42207	22	35,70	1,5	37,20
42208	22	58,81	1,5	60,31
42209	22	35,82	1,5	37,32
42210	22	58,73	1,5	60,23
422os	22	58,73	1,5	60,23
Celková dĺžka káblov: 22 lán			[m]	1 400,69
Hmotnosť 1 bm kábla: 22 lán			[kg/m´]	25,91
Celková hmotnosť káblov: 22 lán			[kg]	36 285

VÝKAZ KANÁLIKOV
- kanáliky Ø 95/103: 1 350 m

VÝKAZ KOTIEV
- kotva pre 22 lán: 34 ks
- spojka pre 22 lán: 16 ks
- mŕtva kotva pre 22 lán: 4 ks

ZNAČENIE KÁBLOV:

1			ČÍSLO ETAPY, V KTOREJ JE KÁBEL KOTVENÝ
	22		POČET LÁN V KÁBLI
		01	PORADOVÉ ČÍSLO KÁBLA V PRIEČNOM REZE V SMERE Z ĽAVA DO PRAVA

NÁRODNÁ DIAĽNIČNÁ SPOLOČNOSŤ

ZHOTOVITEĽ: AMBERG ENGINEERING, Somolického 1/B, 811 06 Bratislava I., Telefón: +421 2 59 308 261, Fax: +421 2 59 308 260, E-mail: info@amberg.sk	RIADITEĽ: Ing. MARTIN BAKOŠ, PhD.	ČÍSLO ZÁKAZKY: AP-2020/264/01
	HLAVNÝ INŽINIER PROJEKTU: Ing. ĽUBOSLAV NAGY	STUPEŇ DOKUMENTÁCIE: DSP (DRS)

208-00 D

VYPRACOVAL: Ing. KONŠTANTÍN KUNDRÁT, CSc.	HL. INŽ. PROJEKTU: Ing. ĽUBOSLAV NAGY	ZHOTOVITEĽ: AMBERG ENGINEERING, Somolického 1/B, 811 06 Bratislava I., Telefón: +421 2 59 308 261, Fax: +421 2 59 308 260, E-mail: info@amberg.sk	
ZOD. PROJEKTANT: Ing. KONŠTANTÍN KUNDRÁT, CSc.	TECH. KONTROLA: Ing. ĽUBOMÍR KOŽLEJ		
OBJEDNÁVATEĽ: NÁRODNÁ DIAĽNIČNÁ SPOLOČNOSŤ a.s., Dúbravská cesta 14, 841 04 Bratislava			
KRAJ: ŽILINSKÝ KRAJ	OKRES: KYSUCKÉ NOVÉ MESTO, ČADCA		
STAVBA: DIAĽNICA D3 KYSUCKÉ NOVÉ MESTO - OŠČADNICA		ČÍSLO ZÁKAZKY:	AP-2020/264/01
		STUPEŇ:	DSP (DRS)
		DÁTUM:	10/2023
STAVEBNÝ OBJEKT: 208-00 MOST NA CESTE III/2017 (III/011087) NAD DIAĽNICOU D3 V KM 24,521		FORMÁT:	14xA4
		MIERKA:	1: 200/100,50,25
PRÍLOHA: PREDPÍNACIA VÝSTUŽ NOSNEJ KONŠTRUKCIE		ČÍSLO PRÍLOHY: 503	SÚPRAVA: