PREDĹŽENIE RÚROVÝCH PRIEPUSTOV NA VTOKU A VÝTOKU M 1 : 25

VETVA Ⓑ	km 0,745 30 DN600 km 0,805 32 DN800

ZÁKLADNÉ ROZMERY ČIEL

Základné rozmery čiel	∅ 60		∅ 80	
	h_{min} 1,2 m	h_{max} 2,5 m	h_{min} 1,4 m	h_{max} 1,2 m
H_{max} (m)	3,0	1,7	2,3	1,7
a (cm)	20	20	20	20
b (cm)	60	80	60	80
c (cm)	80	100	80	100
k (cm)	60	80	60	80

POZDĹŽNY REZ 1 - 1´ M 1:25

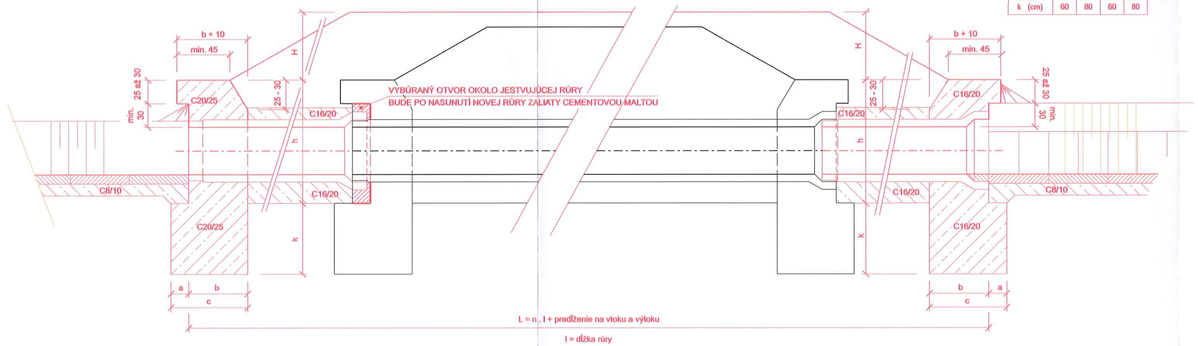

PÔDORYS M 1:25

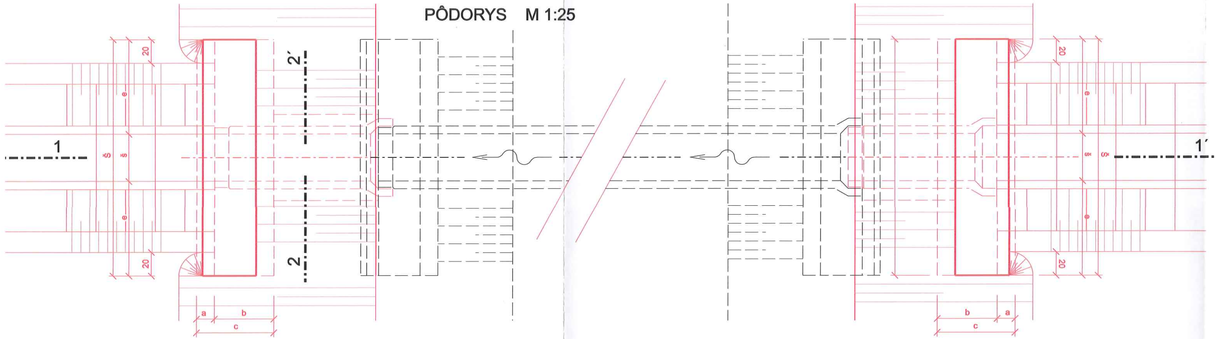

POHĽAD NA VTOK

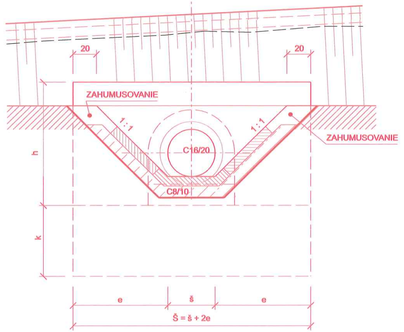

PRIEČNY REZ 2 - 2´

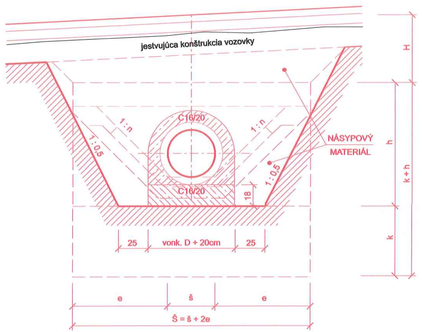

Kraj	ŽILINSKÝ	Okres	LIPTOVSKÝ MIKULÁŠ

UPOZORNENIE !

PRED ZAPOČATÍM VÝKOPOVÝCH PRÁC JE POTREBNÉ PREVIESŤ VYTÝČENIE PODZEMNÝCH SIETÍ. VLASTNÉ VÝKOPOVÉ PRÁCE ZAHAJIŤ AŽ PO ICH PRESNOM VYTÝČENÍ.
V MIESTACH ICH MOŽNÉHO VÝSKYTU PREVÁDZAŤ RUČNÝ VÝKOP !

Názov stavby: **Rekonštrukcia obslužnej lesnej cesty v lokalite Trnovecké Háje a Dielec**

Stavebný objekt: **SO 01 - Cesta**

Obsah výkresu: **Predĺženie rúrových priepustov na vtoku a výtoku**

Ing. Ján MUDRIK
autorizovaný stavebný inžinier
2513 * Z * 12
Komora slovenských inžinierov a architektov

Realizačný projekt

ZMENA	DÁTUM	MENO	POPIS ZMENY

SÚRADNICOVÝ SYSTÉM : RTS - JTSK
VÝŠKOVÝ SYSTÉM : BpV

ČÍSLO KÓPIE	PROJEKTANT STAVBY ING. JÁN MUDRIK	ZODP. PROJEKTANT ING. JÁN MUDRIK	VLASTNÍK VÝKRESU
3	AUTOR NÁVRHU ING. JÁN MUDRIK ml.	VYPRACOVAL ING. JÁN MUDRIK ml.	DESIGNCRAFT s.r.o. VRBICKÁ 1949, 031 01 LIPTOVSKÝ MIKULÁŠ TEL: 0907 725 222, E-MAIL: mudrik@zoznam.sk
	STAVEBNÍK Pozemkové spoločenstvo bývalých urbarialistov v Liptovskom Trnovci, Liptovský Trnovec č. 174 031 01 Liptovský Mikuláš 01		FORMÁT 4A4
			DÁTUM 07/2017
			MIERKA 1:25
	MIESTO STAVBY Liptovský Trnovec		STUPEŇ / ARCHÍVNE ČÍSLO
			ČÍSLO VÝKRESU 07b