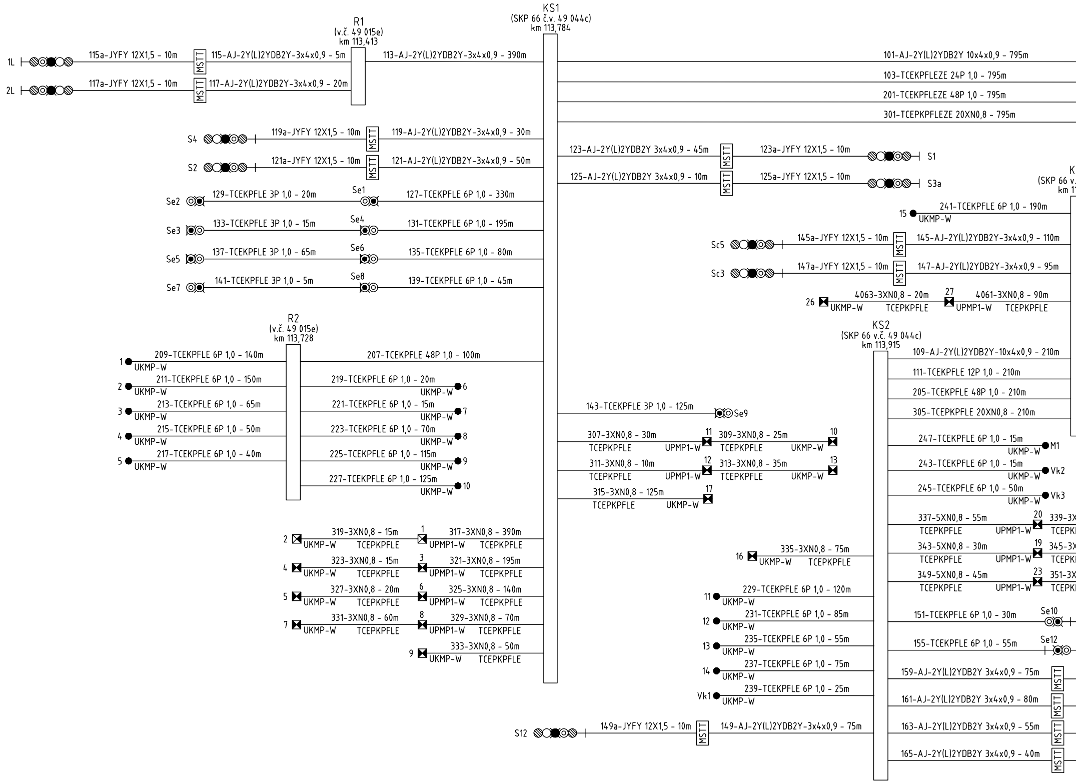
KS1
(SKP 66 č.v. 49 044c)
km 113,784
R1
(v.č. 49 015e)
km 113,413
1L
115a-JYFY 12X1,5 - 10m
MSTT
115-AJ-2Y(L)2YDB2Y-3x4x0,9 - 5m
113-AJ-2Y(L)2YDB2Y-3x4x0,9 - 390m
2L
117a-JYFY 12X1,5 - 10m
MSTT
117-AJ-2Y(L)2YDB2Y-3x4x0,9 - 20m
101-AJ-2Y(L)2YDB2Y 10x4x0,9 - 795m
103-TCEKPFLEZE 24P 1,0 - 795m
201-TCEKPFLEZE 48P 1,0 - 795m
301-TCEPKPFLEZE 20XN0,8 - 795m
S4
119a-JYFY 12X1,5 - 10m
MSTT
119-AJ-2Y(L)2YDB2Y-3x4x0,9 - 30m
S2
121a-JYFY 12X1,5 - 10m
MSTT
121-AJ-2Y(L)2YDB2Y-3x4x0,9 - 50m
123-AJ-2Y(L)2YDB2Y 3x4x0,9 - 45m
MSTT
123a-JYFY 12X1,5 - 10m
S1
125-AJ-2Y(L)2YDB2Y 3x4x0,9 - 10m
MSTT
125a-JYFY 12X1,5 - 10m
S3a
K
(SKP 66 v.
km 1
Se2
129-TCEKPFLE 3P 1,0 - 20m
Se1
127-TCEKPFLE 6P 1,0 - 330m
Se3
133-TCEKPFLE 3P 1,0 - 15m
Se4
131-TCEKPFLE 6P 1,0 - 195m
Se5
137-TCEKPFLE 3P 1,0 - 65m
Se6
135-TCEKPFLE 6P 1,0 - 80m
Se7
141-TCEKPFLE 3P 1,0 - 5m
Se8
139-TCEKPFLE 6P 1,0 - 45m
15
UKMP-W
241-TCEKPFLE 6P 1,0 - 190m
Sc5
145a-JYFY 12X1,5 - 10m
MSTT
145-AJ-2Y(L)2YDB2Y-3x4x0,9 - 110m
Sc3
147a-JYFY 12X1,5 - 10m
MSTT
147-AJ-2Y(L)2YDB2Y-3x4x0,9 - 95m
26
UKMP-W
4063-3XN0,8 - 20m
TCEPKPFLE
27
UPMP1-W
4061-3XN0,8 - 90m
TCEPKPFLE
R2
(v.č. 49 015e)
km 113,728
207-TCEKPFLE 48P 1,0 - 100m
1
209-TCEKPFLE 6P 1,0 - 140m
UKMP-W
2
211-TCEKPFLE 6P 1,0 - 150m
UKMP-W
3
213-TCEKPFLE 6P 1,0 - 65m
UKMP-W
4
215-TCEKPFLE 6P 1,0 - 50m
UKMP-W
5
217-TCEKPFLE 6P 1,0 - 40m
UKMP-W
219-TCEKPFLE 6P 1,0 - 20m
UKMP-W
6
221-TCEKPFLE 6P 1,0 - 15m
UKMP-W
7
223-TCEKPFLE 6P 1,0 - 70m
UKMP-W
8
225-TCEKPFLE 6P 1,0 - 115m
UKMP-W
9
227-TCEKPFLE 6P 1,0 - 125m
UKMP-W
10
KS2
(SKP 66 v.č. 49 044c)
km 113,915
109-AJ-2Y(L)2YDB2Y-10x4x0,9 - 210m
111-TCEKPFLE 12P 1,0 - 210m
205-TCEKPFLE 48P 1,0 - 210m
305-TCEPKPFLE 20XN0,8 - 210m
143-TCEKPFLE 3P 1,0 - 125m
Se9
307-3XN0,8 - 30m
TCEPKPFLE
11
UPMP1-W
309-3XN0,8 - 25m
TCEPKPFLE
10
UKMP-W
311-3XN0,8 - 10m
TCEPKPFLE
12
UPMP1-W
313-3XN0,8 - 35m
TCEPKPFLE
13
UKMP-W
315-3XN0,8 - 125m
TCEPKPFLE
17
UKMP-W
247-TCEKPFLE 6P 1,0 - 15m
UKMP-W
M1
243-TCEKPFLE 6P 1,0 - 15m
UKMP-W
Vk2
245-TCEKPFLE 6P 1,0 - 50m
UKMP-W
Vk3
337-5XN0,8 - 55m
TCEPKPFLE
20
UPMP1-W
339-3X
TCEPK
343-5XN0,8 - 30m
TCEPKPFLE
19
UPMP1-W
345-3X
TCEPK
349-5XN0,8 - 45m
TCEPKPFLE
23
UPMP1-W
351-3X
TCEPK
2
UKMP-W
319-3XN0,8 - 15m
TCEPKPFLE
1
UPMP1-W
317-3XN0,8 - 390m
TCEPKPFLE
4
UKMP-W
323-3XN0,8 - 15m
TCEPKPFLE
3
UPMP1-W
321-3XN0,8 - 195m
TCEPKPFLE
5
UKMP-W
327-3XN0,8 - 20m
TCEPKPFLE
6
UPMP1-W
325-3XN0,8 - 140m
TCEPKPFLE
7
UKMP-W
331-3XN0,8 - 60m
TCEPKPFLE
8
UPMP1-W
329-3XN0,8 - 70m
TCEPKPFLE
9
UKMP-W
333-3XN0,8 - 50m
TCEPKPFLE
16
UKMP-W
335-3XN0,8 - 75m
TCEPKPFLE
11
UKMP-W
229-TCEKPFLE 6P 1,0 - 120m
12
UKMP-W
231-TCEKPFLE 6P 1,0 - 85m
13
UKMP-W
235-TCEKPFLE 6P 1,0 - 55m
14
UKMP-W
237-TCEKPFLE 6P 1,0 - 75m
Vk1
UKMP-W
239-TCEKPFLE 6P 1,0 - 25m
151-TCEKPFLE 6P 1,0 - 30m
Se10
155-TCEKPFLE 6P 1,0 - 55m
Se12
159-AJ-2Y(L)2YDB2Y 3x4x0,9 - 75m
MSTT
161-AJ-2Y(L)2YDB2Y 3x4x0,9 - 80m
MSTT
163-AJ-2Y(L)2YDB2Y 3x4x0,9 - 55m
MSTT
165-AJ-2Y(L)2YDB2Y 3x4x0,9 - 40m
MSTT
S12
149a-JYFY 12X1,5 - 10m
MSTT
149-AJ-2Y(L)2YDB2Y-3x4x0,9 - 75m

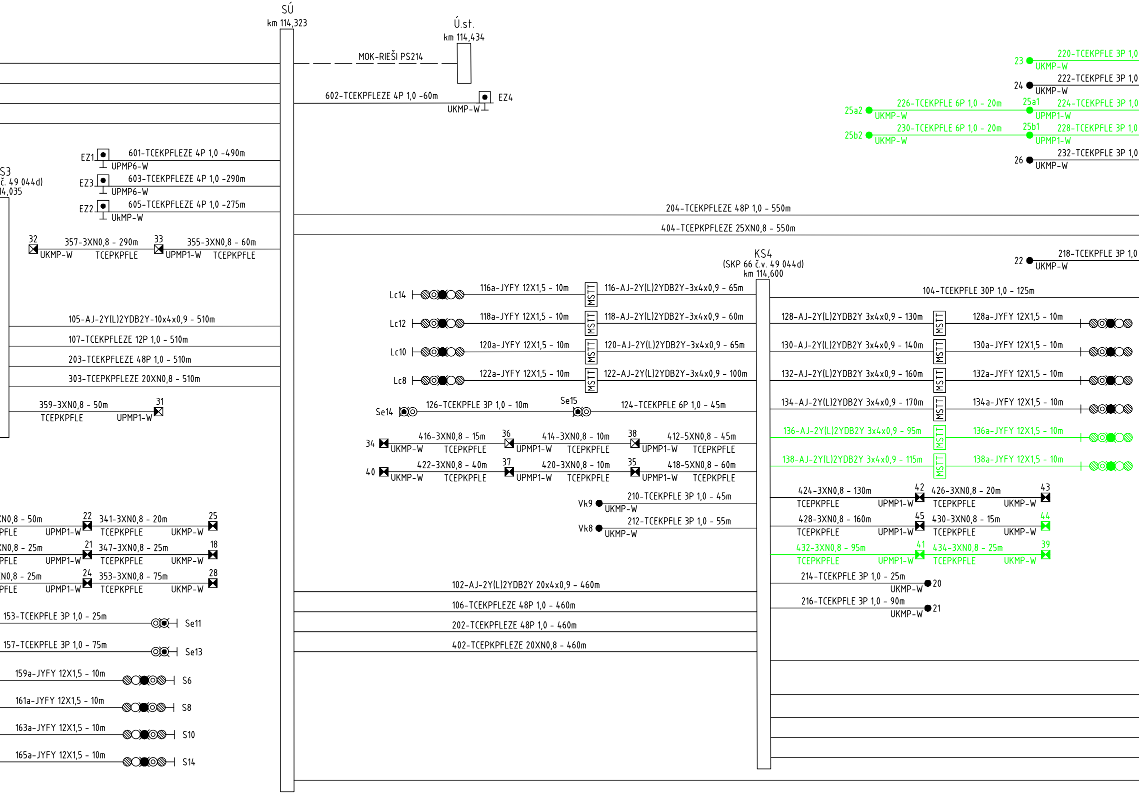
SÚ
km 114,323
Ú.st.
km 114,434
MOK-RIEŠI PS214
602-TCEKPFLEZE 4P 1,0 -60m
UKMP-W
EZ4
220-TCEKPFLE 3P 1,0
23
UKMP-W
222-TCEKPFLE 3P 1,0
24
UKMP-W
226-TCEKPFLE 6P 1,0 - 20m
25a2
UKMP-W
25a1
224-TCEKPFLE 3P 1,0
UPMP1-W
230-TCEKPFLE 6P 1,0 - 20m
25b2
UKMP-W
25b1
228-TCEKPFLE 3P 1,0
UPMP1-W
232-TCEKPFLE 3P 1,0
26
UKMP-W
EZ1
601-TCEKPFLEZE 4P 1,0 -490m
UPMP6-W
S3
č. 49 044d)
14,035
EZ3
603-TCEKPFLEZE 4P 1,0 -290m
UPMP6-W
EZ2
605-TCEKPFLEZE 4P 1,0 -275m
UkMP-W
204-TCEKPFLEZE 48P 1,0 - 550m
404-TCEPKPFLEZE 25XN0,8 - 550m
32
357-3XN0,8 - 290m
UKMP-W
TCEPKPFLE
33
355-3XN0,8 - 60m
UPMP1-W
TCEPKPFLE
KS4
(SKP 66 č.v. 49 044d)
km 114,600
218-TCEKPFLE 3P 1,0
22
UKMP-W
Lc14
116a-JYFY 12X1,5 - 10m
MSTT
116-AJ-2Y(L)2YDB2Y-3x4x0,9 - 65m
104-TCEKPFLE 30P 1,0 - 125m
Lc12
118a-JYFY 12X1,5 - 10m
MSTT
118-AJ-2Y(L)2YDB2Y-3x4x0,9 - 60m
128-AJ-2Y(L)2YDB2Y 3x4x0,9 - 130m
MSTT
128a-JYFY 12X1,5 - 10m
Lc10
120a-JYFY 12X1,5 - 10m
MSTT
120-AJ-2Y(L)2YDB2Y-3x4x0,9 - 65m
130-AJ-2Y(L)2YDB2Y 3x4x0,9 - 140m
MSTT
130a-JYFY 12X1,5 - 10m
Lc8
122a-JYFY 12X1,5 - 10m
MSTT
122-AJ-2Y(L)2YDB2Y-3x4x0,9 - 100m
132-AJ-2Y(L)2YDB2Y 3x4x0,9 - 160m
MSTT
132a-JYFY 12X1,5 - 10m
105-AJ-2Y(L)2YDB2Y-10x4x0,9 - 510m
107-TCEKPFLEZE 12P 1,0 - 510m
203-TCEKPFLEZE 48P 1,0 - 510m
303-TCEPKPFLEZE 20XN0,8 - 510m
Se14
126-TCEKPFLE 3P 1,0 - 10m
Se15
124-TCEKPFLE 6P 1,0 - 45m
134-AJ-2Y(L)2YDB2Y 3x4x0,9 - 170m
MSTT
134a-JYFY 12X1,5 - 10m
359-3XN0,8 - 50m
TCEPKPFLE
31
UPMP1-W
34
416-3XN0,8 - 15m
UKMP-W
TCEPKPFLE
36
414-3XN0,8 - 10m
UPMP1-W
TCEPKPFLE
38
412-5XN0,8 - 45m
UPMP1-W
TCEPKPFLE
136-AJ-2Y(L)2YDB2Y 3x4x0,9 - 95m
MSTT
136a-JYFY 12X1,5 - 10m
40
422-3XN0,8 - 40m
UKMP-W
TCEPKPFLE
37
420-3XN0,8 - 10m
UPMP1-W
TCEPKPFLE
35
418-5XN0,8 - 60m
UPMP1-W
TCEPKPFLE
138-AJ-2Y(L)2YDB2Y 3x4x0,9 - 115m
MSTT
138a-JYFY 12X1,5 - 10m
424-3XN0,8 - 130m
TCEPKPFLE
UPMP1-W
42
426-3XN0,8 - 20m
TCEPKPFLE
UKMP-W
43
Vk9
210-TCEKPFLE 3P 1,0 - 45m
UKMP-W
XN0,8 - 50m
PFLE
UPMP1-W
22
341-3XN0,8 - 20m
TCEPKPFLE
UKMP-W
25
428-3XN0,8 - 160m
TCEPKPFLE
UPMP1-W
45
430-3XN0,8 - 15m
TCEPKPFLE
UKMP-W
44
Vk8
212-TCEKPFLE 3P 1,0 - 55m
UKMP-W
XN0,8 - 25m
PFLE
UPMP1-W
21
347-3XN0,8 - 25m
TCEPKPFLE
UKMP-W
18
432-3XN0,8 - 95m
TCEPKPFLE
UPMP1-W
41
434-3XN0,8 - 25m
TCEPKPFLE
UKMP-W
39
XN0,8 - 25m
PFLE
UPMP1-W
24
353-3XN0,8 - 75m
TCEPKPFLE
UKMP-W
28
214-TCEKPFLE 3P 1,0 - 25m
UKMP-W
20
102-AJ-2Y(L)2YDB2Y 20x4x0,9 - 460m
216-TCEKPFLE 3P 1,0 - 90m
UKMP-W
21
106-TCEKPFLEZE 48P 1,0 - 460m
153-TCEKPFLE 3P 1,0 - 25m
Se11
202-TCEKPFLEZE 48P 1,0 - 460m
402-TCEPKPFLEZE 20XN0,8 - 460m
157-TCEKPFLE 3P 1,0 - 75m
Se13
159a-JYFY 12X1,5 - 10m
S6
161a-JYFY 12X1,5 - 10m
S8
163a-JYFY 12X1,5 - 10m
S10
165a-JYFY 12X1,5 - 10m
S14

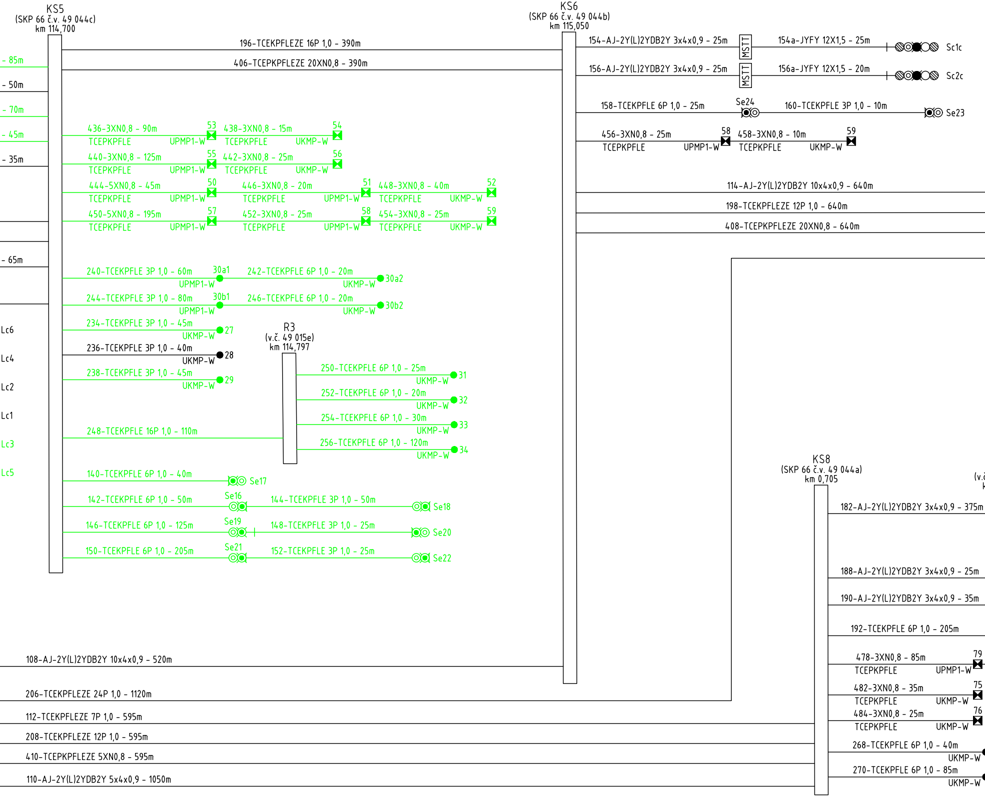
KS5
(SKP 66 č.v. 49 044c)
km 114,700
KS6
(SKP 66 č.v. 49 044b)
km 115,050
196-TCEKPFLEZE 16P 1,0 - 390m
406-TCEPKPFLEZE 20XN0,8 - 390m
- 85m
- 50m
- 70m
- 45m
- 35m
- 65m
154-AJ-2Y(L)2YDB2Y 3x4x0,9 - 25m
MSTT
154a-JYFY 12X1,5 - 25m
Sc1c
156-AJ-2Y(L)2YDB2Y 3x4x0,9 - 25m
MSTT
156a-JYFY 12X1,5 - 20m
Sc2c
158-TCEKPFLE 6P 1,0 - 25m
Se24
160-TCEKPFLE 3P 1,0 - 10m
Se23
456-3XN0,8 - 25m
TCEPKPFLE
58
UPMP1-W
458-3XN0,8 - 10m
TCEPKPFLE
59
UKMP-W
114-AJ-2Y(L)2YDB2Y 10x4x0,9 - 640m
198-TCEKPFLEZE 12P 1,0 - 640m
408-TCEPKPFLEZE 20XN0,8 - 640m
436-3XN0,8 - 90m
TCEPKPFLE
UPMP1-W
53
438-3XN0,8 - 15m
TCEPKPFLE
UKMP-W
54
440-3XN0,8 - 125m
TCEPKPFLE
UPMP1-W
55
442-3XN0,8 - 25m
TCEPKPFLE
UKMP-W
56
444-5XN0,8 - 45m
TCEPKPFLE
UPMP1-W
50
446-3XN0,8 - 20m
TCEPKPFLE
UPMP1-W
51
448-3XN0,8 - 40m
TCEPKPFLE
UKMP-W
52
450-5XN0,8 - 195m
TCEPKPFLE
UPMP1-W
57
452-3XN0,8 - 25m
TCEPKPFLE
UPMP1-W
58
454-3XN0,8 - 25m
TCEPKPFLE
UKMP-W
59
240-TCEKPFLE 3P 1,0 - 60m
UPMP1-W
30a1
242-TCEKPFLE 6P 1,0 - 20m
UKMP-W
30a2
244-TCEKPFLE 3P 1,0 - 80m
UPMP1-W
30b1
246-TCEKPFLE 6P 1,0 - 20m
UKMP-W
30b2
Lc6
234-TCEKPFLE 3P 1,0 - 45m
UKMP-W
27
Lc4
236-TCEKPFLE 3P 1,0 - 40m
UKMP-W
28
Lc2
238-TCEKPFLE 3P 1,0 - 45m
UKMP-W
29
R3
(v.č. 49 015e)
km 114,797
250-TCEKPFLE 6P 1,0 - 25m
UKMP-W
31
252-TCEKPFLE 6P 1,0 - 20m
UKMP-W
32
Lc1
254-TCEKPFLE 6P 1,0 - 30m
UKMP-W
33
Lc3
248-TCEKPFLE 16P 1,0 - 110m
256-TCEKPFLE 6P 1,0 - 120m
UKMP-W
34
Lc5
140-TCEKPFLE 6P 1,0 - 40m
Se17
142-TCEKPFLE 6P 1,0 - 50m
Se16
144-TCEKPFLE 3P 1,0 - 50m
Se18
146-TCEKPFLE 6P 1,0 - 125m
Se19
148-TCEKPFLE 3P 1,0 - 25m
Se20
150-TCEKPFLE 6P 1,0 - 205m
Se21
152-TCEKPFLE 3P 1,0 - 25m
Se22
KS8
(SKP 66 č.v. 49 044a)
km 0,705
(v.č
182-AJ-2Y(L)2YDB2Y 3x4x0,9 - 375m
188-AJ-2Y(L)2YDB2Y 3x4x0,9 - 25m
190-AJ-2Y(L)2YDB2Y 3x4x0,9 - 35m
192-TCEKPFLE 6P 1,0 - 205m
478-3XN0,8 - 85m
TCEPKPFLE
UPMP1-W
79
482-3XN0,8 - 35m
TCEPKPFLE
UKMP-W
75
484-3XN0,8 - 25m
TCEPKPFLE
UKMP-W
76
268-TCEKPFLE 6P 1,0 - 40m
UKMP-W
270-TCEKPFLE 6P 1,0 - 85m
UKMP-W
108-AJ-2Y(L)2YDB2Y 10x4x0,9 - 520m
206-TCEKPFLEZE 24P 1,0 - 1120m
112-TCEKPFLEZE 7P 1,0 - 595m
208-TCEKPFLEZE 12P 1,0 - 595m
410-TCEPKPFLEZE 5XN0,8 - 595m
110-AJ-2Y(L)2YDB2Y 5x4x0,9 - 1050m

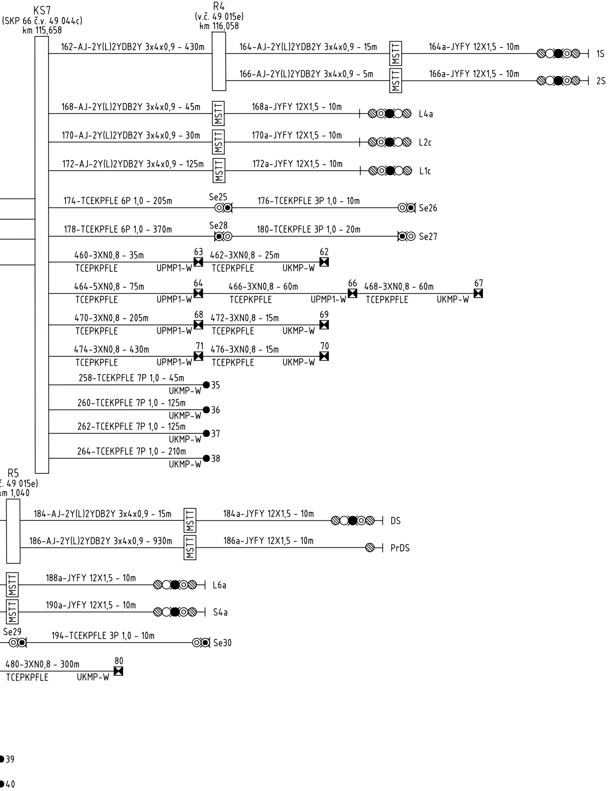
KS7
(SKP 66 č.v. 49 044c)
km 115,658
R4
(v.č. 49 015e)
km 116,058
162-AJ-2Y(L)2YDB2Y 3x4x0,9 - 430m
164-AJ-2Y(L)2YDB2Y 3x4x0,9 - 15m
MSTT
164a-JYFY 12X1,5 - 10m
1S
166-AJ-2Y(L)2YDB2Y 3x4x0,9 - 5m
MSTT
166a-JYFY 12X1,5 - 10m
2S
168-AJ-2Y(L)2YDB2Y 3x4x0,9 - 45m
MSTT
168a-JYFY 12X1,5 - 10m
L4a
170-AJ-2Y(L)2YDB2Y 3x4x0,9 - 30m
MSTT
170a-JYFY 12X1,5 - 10m
L2c
172-AJ-2Y(L)2YDB2Y 3x4x0,9 - 125m
MSTT
172a-JYFY 12X1,5 - 10m
L1c
174-TCEKPFLE 6P 1,0 - 205m
Se25
176-TCEKPFLE 3P 1,0 - 10m
Se26
178-TCEKPFLE 6P 1,0 - 370m
Se28
180-TCEKPFLE 3P 1,0 - 20m
Se27
460-3XN0,8 - 35m
TCEPKPFLE
UPMP1-W
63
462-3XN0,8 - 25m
TCEPKPFLE
UKMP-W
62
464-5XN0,8 - 75m
TCEPKPFLE
UPMP1-W
64
466-3XN0,8 - 60m
TCEPKPFLE
UPMP1-W
66
468-3XN0,8 - 60m
TCEPKPFLE
UKMP-W
67
470-3XN0,8 - 205m
TCEPKPFLE
UPMP1-W
68
472-3XN0,8 - 15m
TCEPKPFLE
UKMP-W
69
474-3XN0,8 - 430m
TCEPKPFLE
UPMP1-W
71
476-3XN0,8 - 15m
TCEPKPFLE
UKMP-W
70
258-TCEKPFLE 7P 1,0 - 45m
UKMP-W
35
260-TCEKPFLE 7P 1,0 - 125m
UKMP-W
36
262-TCEKPFLE 7P 1,0 - 125m
UKMP-W
37
264-TCEKPFLE 7P 1,0 - 210m
UKMP-W
38
R5
. 49 015e)
m 1,040
184-AJ-2Y(L)2YDB2Y 3x4x0,9 - 15m
MSTT
184a-JYFY 12X1,5 - 10m
DS
186-AJ-2Y(L)2YDB2Y 3x4x0,9 - 930m
MSTT
186a-JYFY 12X1,5 - 10m
PrDS
MSTT
188a-JYFY 12X1,5 - 10m
L6a
MSTT
190a-JYFY 12X1,5 - 10m
S4a
Se29
194-TCEKPFLE 3P 1,0 - 10m
Se30
480-3XN0,8 - 300m
TCEPKPFLE
UKMP-W
80
39
40

Legenda:

🟩 - demontáž prvkov

Zodpovedný projektant stavby:	Ing. Ivan Komínek	

GENERÁLNY PROJEKTANT STAVBY

Zákazkové číslo:	1908

REMING CONSULT A.S.
Trnavská cesta 27, 831 04 Bratislava

Generálny riaditeľ:
Ing. Slavomír PODMANICKÝ

Zodpovedný projektant stavby:	Ing. Ivan Komínek	
Zodpovedný projektant časti:	Ing. Ivan Komínek	
Navrhol, vypracoval:	Ing. Juraj Fedor	Fedor
Kontroloval:	Ing. Marek Fischer	Fischer

REMING CONSULT A.S.
Trnavská cesta 27, 831 04 Bratislava

Generálny riaditeľ:
Ing. Slavomír PODMANICKÝ

Miesto stavby: Kysak	Okres: Košice-okolie

Investor - stavebník:
Železnice Slovenskej republiky
Klemensova 8
813 61 Bratislava

Stavba:

ŽST Kysak, obnova výhybiek č.23, 25ab, 27, 29, 30ab, 31, 32, 33, 34

SO/PS: PS 01 Úprava zabezpečovacieho zariadenia

Názov prílohy: ŽST Kysak, schematický káblový plán, demontáže

Zákazkové číslo:	1908
Dátum:	02/2020
Stupeň - účel:	DSPRS
Počet A4	8xA4
Časť: G	Mierka: -
	Súprava:
Príloha: 4	