POZNÁMKY

-AK SA VYSKYTNÚ NOVÉ SKUTOČNOSTI, KTORÉ MAJÚ VPLYV NA REALIZÁCIU STAVBY, PROJEKTANT SI VYHRADZUJE PRÁVO NA ZMENU PROJEKTU POČAS REALIZÁCIE.
-PRI VÝSTAVBE JE NUTNÉ DODRŽAŤ VŠETKY PREDPISY A ŠPECIFIKÁCIE PODLA NARIADENÍ VÝROBCOV MATERIÁLOV A PRVKOV, KTORÉ NIE SÚ V PROJEKTE BLIŽŠIE ŠPECIFIKOVANÉ.
-PRI NEŠPECIFIKOVANÍ KRITÉRIÍ JE NUTNÉ DODRŽAŤ ZÁKONY, TECHNICKÉ NORMY A PREDPISY, PRIČOM ROZMERY MÚROV SÚ KÓTOVANÉ S VÝROBNÝMI ROZMERMI KUSOVÝCH STAVÍV.
-BEZ PÍSOMNÉHO SÚHLASU ZODPOVEDNÉHO PROJEKTANTA NIE JE MOŽNÉ VYKONAŤ ZMENY V REALIZÁCIÍ
- VŠETKY ZARIADENIA A PRVKY UVEDENÉ V TEJTO DOKUMENTÁCII SÚ ODPORÚČANÉ, NASTAVUJÚ CHARAKTER - DIZÁJN PRE VYBAVENOSŤ. MOŽU BYŤ NAHRADENÉ OBDOBNÝMI ZARIADENIAMI A PRVKAMI, KTORÉ MAJÚ ROVNAKÉ TECHNOLOGICKÉ PARAMETRE A KVALITU, RESPEKTÍVE SÚ KVALITNEJŠIE.
- PRED OBJEDNÁVKOU FAREBNOSŤ A TYP SCHVÁLI PROJEKTANT!

SÚRADNICOVÝ SYSTÉM ABSOLÚTNA VÝŠKA	S-JTSK	POPIS REVÍZIE	ATELIER SZABOK
KÓD VÝKRESU	ARCH_18 - VÝPIS OSTATNÝCH VÝROBKOV		

NÁZOV PROJEKTOVEJ DOKUMENTÁCIE **KOMPLEXNÁ REKONŠTRUKCIA 2. NP A REINŠTALÁCIA EXPOZÍCIE GMM**			
INVESTOR	GEMERSKO-MALOHONTSKÉ MÚZEUM, NÁM. M. TOMPU 14/5 97901 RIMAVSKÁ SOBOTA	Ing. arch. Krisztián SZABÓ autorizovaný architekt 2411 AA	
MIESTO STAVBY	Rimavská Sobota		
ČÍSLO PARCELY	639/1,3		
KAT. ÚZEMIE	k. ú. Rimavská Sobota, okres RIMAVSKÁ SOBOTA		
ZODP. PROJEKTANT	ATELIER SZABOK S.R.O. - Ing. arch. Krisztián SZABÓ, 2411 AA	STUPEŇ	DRP
SPRACOVATEĽSKÝ TEAM	ATELIER SZABOK S.R.O. Ing. arch. Krisztián SZABÓ, autorizovaný architekt 2411 AA	DÁTUM	03/2025
		KÓD ZÁKAZKY	
ČASŤ PROJEKTU	**ARCHITEKTÚRA - STAVEBNÁ ČASŤ**	**2025_01_GMM**	
OBSAH VÝKRESU	VÝPIS OSTATNÝCH VÝROBKOV	FORMÁT	23 x A4
		MIERKA	M 1:50
STAVEBNÝ OBJEKT	OBČIANSKA BUDOVA	VÝKRES Č.	ARCH_18

Ostatné výrobky č. 1

OZNAČENIE	OST1	ZÁVESNÁ SKYNKA S DVOJUMÝVADLOM

NÁČRT

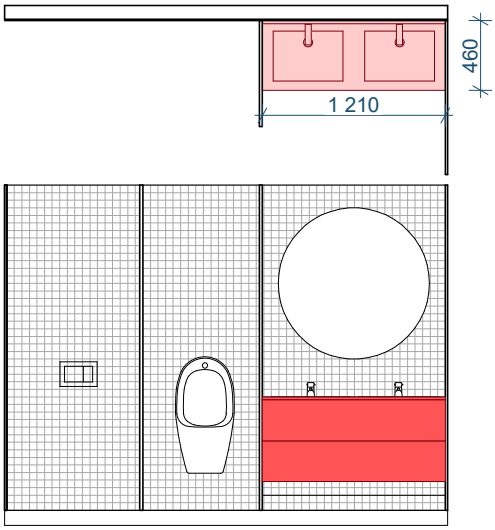

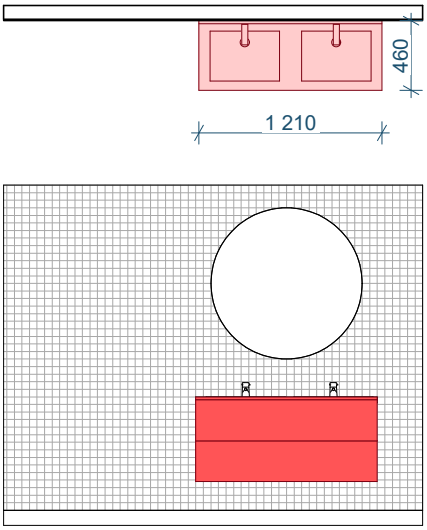

ilustračný záber

ilustračný záber:

kúpeľňová batéria na umývadlá

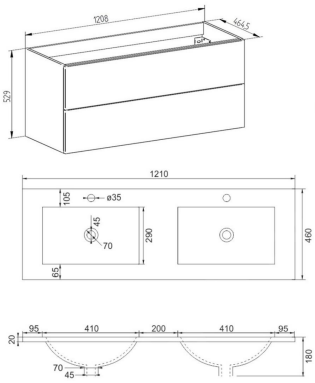

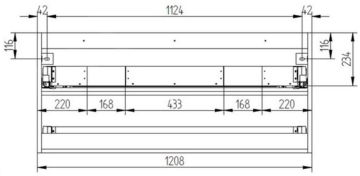

VÝMERA	- dvojumývadlo 1 210 x 470 mm, minimáln šírka 1 200 mm , 2KS - skrynka 1 210 x 465 x 548 mm , 2KS - kúpeľňové batérie na umývadlá, dizajnové, chrómováné , 5KS
POPIS (MATERIÁL, KONŠTRUKCIA)	Závesná skrinka s keramickým dvojumývadlom Slim, napr. Mereo Aira farba: lesklá biela 2 zásuvky otváranie systémom push-open - bez úchytiek pojazdy s pomalým dovieraním rozmery: 1210 x 548 x 465 mm na zavesenie dodávané v zmontovanom stave umývadlo je zápustné, určené do nábytku, s otvormi na batérie hrúbka hrany umývadla 20 mm Sifony - napr. Alcadrain chrómované alebo ekvivalent výber batérie dať odsúhlasiť projektantom PD. Vykázané v RO ZTI! Zosúladiť dodávku pred objednaním!

- PRED ZAHÁJENÍM REALIZÁCIE JE NUTNÉ DÔKLADNÉ ZAMERANIE DOSIAHNUTÝCH ROZMEROV NA STAVBE S VYHOTOVENÍM VÝROBNEJ DOKUMENTÁCIE!
- VÝROBNÚ DOKUMENTÁCIU V PRIEBEHU SPRACOVANIA KONZULTOVAŤ S PROJ. STAVEBNEJ ČASTI A SPRACOVANÚ VÝROBNÚ DOKUMENTÁCIU PEDLOŽIŤ NA ODSÚHLASENIE!
- VÝROBNÚ DOKUMENTÁCIU ZOSÚADIŤ S POŽIADAVKAMI VŠETKÝCH PROFESIÍ!
- VÝROBKY DODÁVAŤ KOMPLETNE (S OSADZOVACÍMI, S KRYCÍMI PRVKAMI A POD.)!
- TENTO VÝKRES NESLÚŽI AKO VÝROBNÁ DOKUMENTÁCIA!

Ostatné výrobky č. 2

OZNAČENIE	OST2	ZRKADLO S LED OSVETLENÍM, PRIEMER 100 CM

NÁČRT

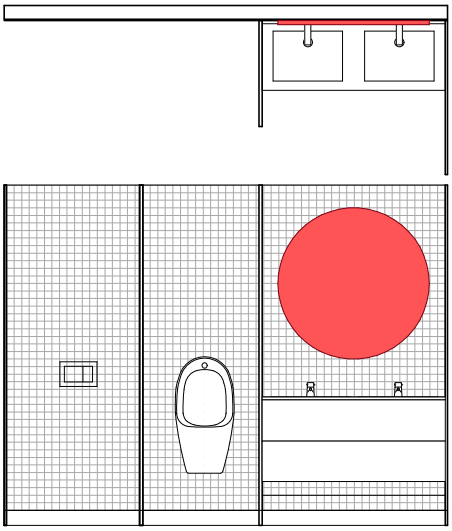

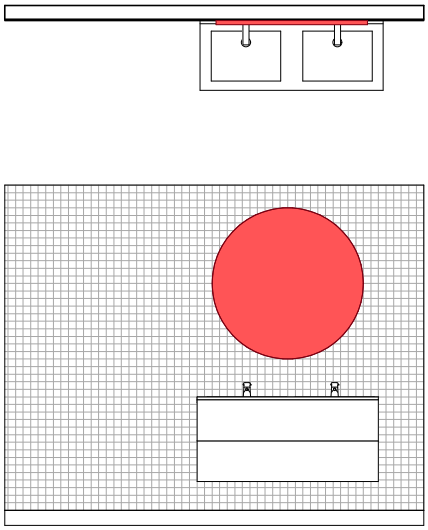

ilustračný záber

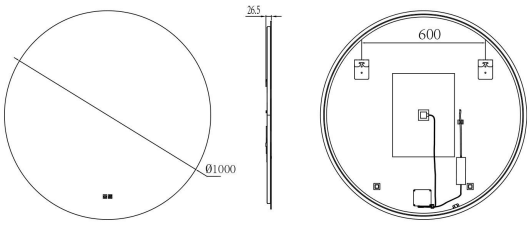

VÝMERA	- zkadlo o=1,0m , 2 KS
POPIS (MATERIÁL, KONŠTRUKCIA)	priemer 1000 mm bezrámové dotykový vypínač s funkciou prepínania teploty farieb a funkciou stmievania 3 možnosti farby svetla (2700K, 4000K, 6500K) funkcia odhmlievania funkcia pamäte - uloží posledné použité nastavenie svetla krytie IP44 vstupné napätie 230V AC výkon 50W napájacie napätie 24V DC inštalácia vŕtaním na stenu

- PRED ZAHÁJENÍM REALIZÁCIE JE NUTNÉ DÔKLADNÉ ZAMERANIE DOSIAHNUTÝCH ROZMEROV NA STAVBE S VYHOTOVENÍM VÝROBNEJ DOKUMENTÁCIE!
- VÝROBNÚ DOKUMENTÁCIU V PRIEBEHU SPRACOVANIA KONZULTOVAŤ S PROJ. STAVEBNEJ ČASTI A SPRACOVANÚ VÝROBNÚ DOKUMENTÁCIU PEDLOŽIŤ NA ODSÚHLASENIE!
- VÝROBNÚ DOKUMENTÁCIU ZOSÚADIŤ S POŽIADAVKAMI VŠETKÝCH PROFESIÍ!
- VÝROBKY DODÁVAŤ KOMPLETNE (S OSADZOVACÍMI, S KRYCÍMI PRVKAMI A POD.)!
- TENTO VÝKRES NESLÚŽI AKO VÝROBNÁ DOKUMENTÁCIA!

Ostatné výrobky č. 3

OZNAČENIE	OST3	DÁVKOVAČ MYDLA S DRŽIAKOM

NÁČRT

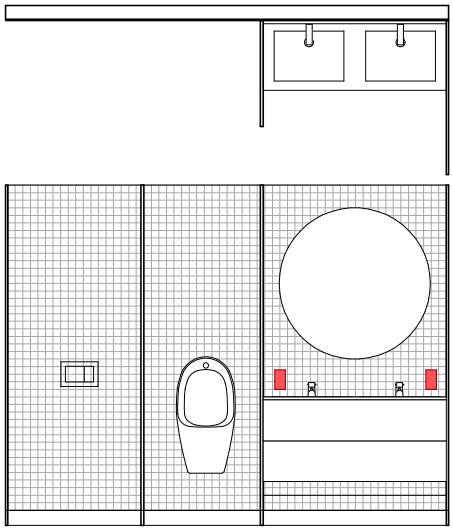

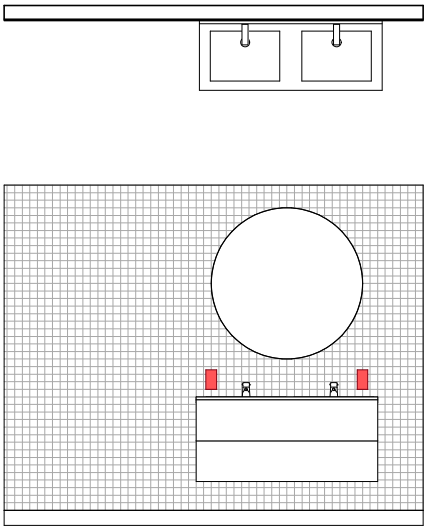

ilustračný záber

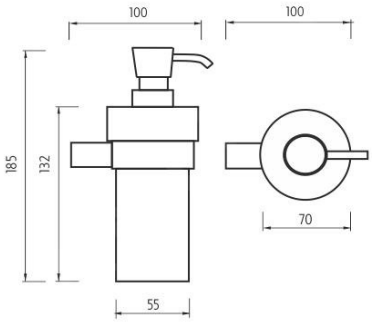

VÝMERA	- rozmer: 70 x 190 x 150 mm , 5 KS
POPIS (MATERIÁL, KONŠTRUKCIA)	Dávkovač mydla s držiakom povrchová úprava pumpičky chróm materiál pumpičky plast nádobka keramická rozmer 70 x 190 x 150 mm objem 250 ml inštalácia privŕtaním na stenu

- PRED ZAHÁJENÍM REALIZÁCIE JE NUTNÉ DÔKLADNÉ ZAMERANIE DOSIAHNUTÝCH ROZMEROV NA STAVBE S VYHOTOVENÍM VÝROBNEJ DOKUMENTÁCIE!
- VÝROBNÚ DOKUMENTÁCIU V PRIEBEHU SPRACOVANIA KONZULTOVAŤ S PROJ. STAVEBNEJ ČASTI A SPRACOVANÚ VÝROBNÚ DOKUMENTÁCIU PEDLOŽIŤ NA ODSÚHLASENIE!
- VÝROBNÚ DOKUMENTÁCIU ZOSÚADIŤ S POŽIADAVKAMI VŠETKÝCH PROFESIÍ!
- VÝROBKY DODÁVAŤ KOMPLETNE (S OSADZOVACÍMI, S KRYCÍMI PRVKAMI A POD.)!
- TENTO VÝKRES NESLÚŽI AKO VÝROBNÁ DOKUMENTÁCIA!

Ostatné výrobky č. 4

OZNAČENIE	OST4	WC KEFA S DRŽIAKOM VRÁTANE NÁDOBKY

NÁČRT

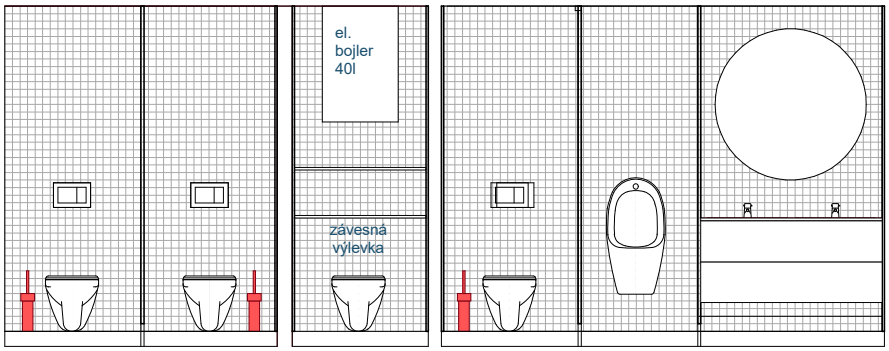

ilustračný záber

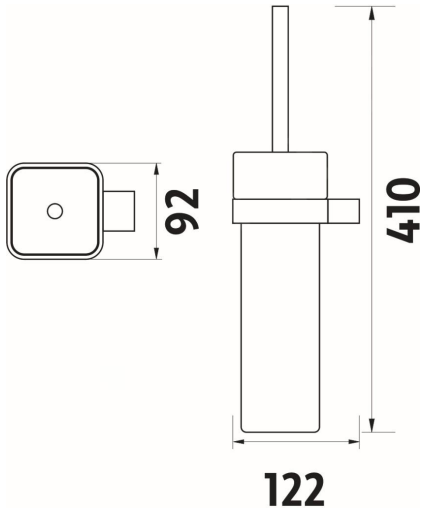

VÝMERA	- rozmer: 92 x 410 x 122 mm , 4 KS
POPIS (MATERIÁL, KONŠTRUKCIA)	WC kefa s držiakom vrátane nádobky povrchová úprava držiaku: chróm materiál držiaku: mosadz farba nádobky: biela materiál nádobky: keramika WC kefa s krytom rozmery: 92 x 410 x 122 mm inštalácia: privŕtaním na stenu

- PRED ZAHÁJENÍM REALIZÁCIE JE NUTNÉ DÔKLADNÉ ZAMERANIE DOSIAHNUTÝCH ROZMEROV NA STAVBE S VYHOTOVENÍM VÝROBNEJ DOKUMENTÁCIE!
- VÝROBNÚ DOKUMENTÁCIU V PRIEBEHU SPRACOVANIA KONZULTOVAŤ S PROJ. STAVEBNEJ ČASTI A SPRACOVANÚ VÝROBNÚ DOKUMENTÁCIU PEDLOŽIŤ NA ODSÚHLASENIE!
- VÝROBNÚ DOKUMENTÁCIU ZOSÚADIŤ S POŽIADAVKAMI VŠETKÝCH PROFESIÍ!
- VÝROBKY DODÁVAŤ KOMPLETNE (S OSADZOVACÍMI, S KRYCÍMI PRVKAMI A POD.)!
- TENTO VÝKRES NESLÚŽI AKO VÝROBNÁ DOKUMENTÁCIA!

Ostatné výrobky č. 5

OZNAČENIE	OST5	ZÁSOBNÍK NA TOALETNÝ PAPIER BIELY Z NEHRDZAVEJÚCEJ OCELE

NÁČRT

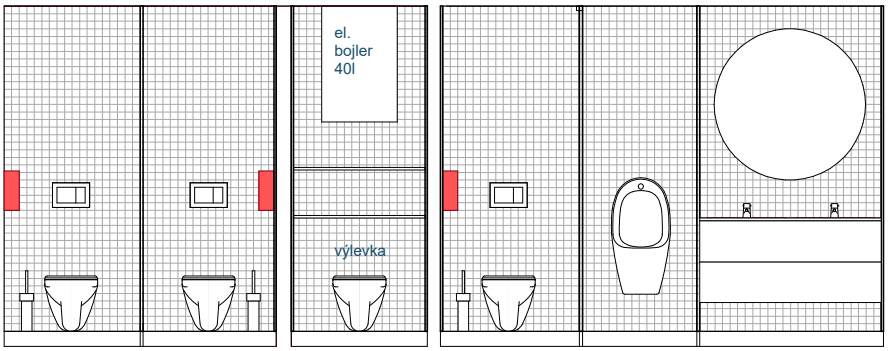

ilustračný záber

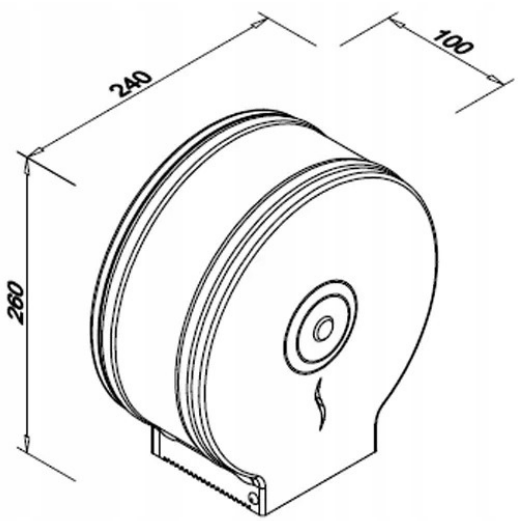

VÝMERA	- Rozmery nádoby: výška 260 mm, šírka 240 mm, hĺbka 100 mm, 3 KS
POPIS (MATERIÁL, KONŠTRUKCIA)	Biely zásobník toaletného papiera napr. Faneco HIT WHITE v úlohe typu Jumbo Materiál: Nerezová oceľ 430 práškovo lakovaná Farba: Biela Ovládanie: Okienko na kontrolu hladiny papiera v nádobe Veľkosť papiera: Rola Ø 18 - 23 cm, trň 4,3 cm Uzavretie: Zámok a kovový kľúč Rozmery nádoby: výška 260 mm, šírka 240 mm, hĺbka 100 mm Hmotnosť nádoby: 1,4 kg

- PRED ZAHÁJENÍM REALIZÁCIE JE NUTNÉ DÔKLADNÉ ZAMERANIE DOSIAHNUTÝCH ROZMEROV NA STAVBE S VYHOTOVENÍM VÝROBNEJ DOKUMENTÁCIE!
- VÝROBNÚ DOKUMENTÁCIU V PRIEBEHU SPRACOVANIA KONZULTOVAŤ S PROJ. STAVEBNEJ ČASTI A SPRACOVANÚ VÝROBNÚ DOKUMENTÁCIU PEDLOŽIŤ NA ODSÚHLASENIE!
- VÝROBNÚ DOKUMENTÁCIU ZOSÚADIŤ S POŽIADAVKAMI VŠETKÝCH PROFESIÍ!
- VÝROBKY DODÁVAŤ KOMPLETNE (S OSADZOVACÍMI, S KRYCÍMI PRVKAMI A POD.)!
- TENTO VÝKRES NESLÚŽI AKO VÝROBNÁ DOKUMENTÁCIA!

Ostatné výrobky č. 6

OZNAČENIE	OST6	PEDÁLOVÝ ODPADOVÝ KOŠ

NÁČRT

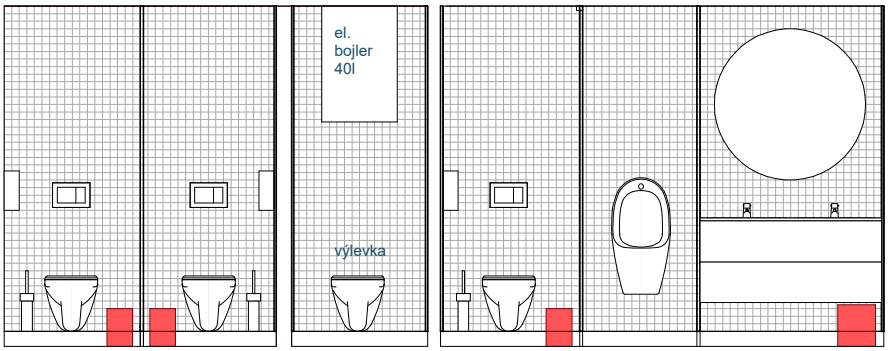

ilustračný záber

ilustračný záber

VÝMERA	- rozmer: 275 x 250 x 200, 5l, 3 KS - rozmer: 240 x 170, 3l, 4 KS	
POPIS (MATERIÁL, KONŠTRUKCIA)	Pedálový odpadkový kôš farba: biela materiál: nehrdzavejúca oceľ nášľapný mechanizmus na jednoduché otváranie koša vnútorná plastová vyberateľná nádoba s kovovým uchom špeciálna povrchová úprava proti odtlačkom pogumovaná základňa koša na lepšiu stabilitu a ochranu pred vlhkom	Pedálový odpadkový kôš povrchová úprava: brúsená nerez / komaxit farba: matná biela materiál: nerez oceľ / plast objem: 5 l vnútri vyberateľná nádoba rozmer: 275 x 250 x 200 mm

- PRED ZAHÁJENÍM REALIZÁCIE JE NUTNÉ DÔKLADNÉ ZAMERANIE DOSIAHNUTÝCH ROZMEROV NA STAVBE S VYHOTOVENÍM VÝROBNEJ DOKUMENTÁCIE!
- VÝROBNÚ DOKUMENTÁCIU V PRIEBEHU SPRACOVANIA KONZULTOVAŤ S PROJ. STAVEBNEJ ČASTI A SPRACOVANÚ VÝROBNÚ DOKUMENTÁCIU PEDLOŽIŤ NA ODSÚHLASENIE!
- VÝROBNÚ DOKUMENTÁCIU ZOSÚADIŤ S POŽIADAVKAMI VŠETKÝCH PROFESIÍ!
- VÝROBKY DODÁVAŤ KOMPLETNE (S OSADZOVACÍMI, S KRYCÍMI PRVKAMI A POD.)!
- TENTO VÝKRES NESLÚŽI AKO VÝROBNÁ DOKUMENTÁCIA!

Ostatné výrobky č. 7

OZNAČENIE	OST7	HÁČIK NA UTERÁKY

NÁČRT

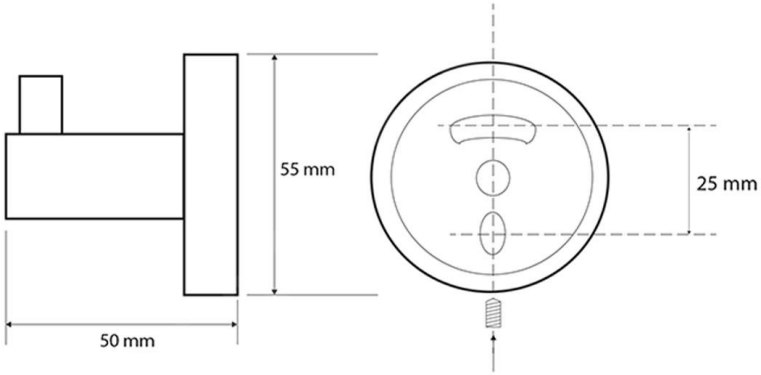

ilustračný záber

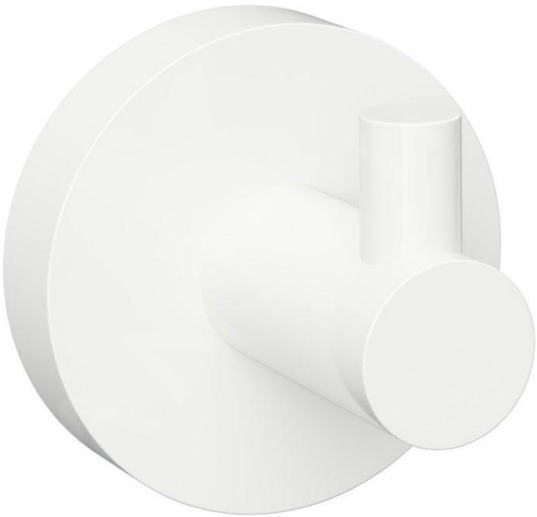

VÝMERA	- rozmer: 55 x 55 x 50 mm, 5 KS
POPIS (MATERIÁL, KONŠTRUKCIA)	Háčik X-Round White povrchová úprava biela materiál mosadz rozmer 55 x 55 x 50 mm inštalácia vŕtaním na stenu alebo lepením tvar kruhový

- PRED ZAHÁJENÍM REALIZÁCIE JE NUTNÉ DÔKLADNÉ ZAMERANIE DOSIAHNUTÝCH ROZMEROV NA STAVBE S VYHOTOVENÍM VÝROBNEJ DOKUMENTÁCIE!
- VÝROBNÚ DOKUMENTÁCIU V PRIEBEHU SPRACOVANIA KONZULTOVAŤ S PROJ. STAVEBNEJ ČASTI A SPRACOVANÚ VÝROBNÚ DOKUMENTÁCIU PEDLOŽIŤ NA ODSÚHLASENIE!
- VÝROBNÚ DOKUMENTÁCIU ZOSÚADIŤ S POŽIADAVKAMI VŠETKÝCH PROFESIÍ!
- VÝROBKY DODÁVAŤ KOMPLETNE (S OSADZOVACÍMI, S KRYCÍMI PRVKAMI A POD.)!
- TENTO VÝKRES NESLÚŽI AKO VÝROBNÁ DOKUMENTÁCIA!

Ostatné výrobky č. 8

OZNAČENIE	OST8	DÝZOVÝ SUŠIČ RÚK

NÁČRT

ilustračný záber

VÝMERA	- 700 x 300 x 220 mm, 2 KS
POPIS (MATERIÁL, KONŠTRUKCIA)	Hygienický elektrický dýzový sušič rúk farba: biela Sušič napr. Jet Dryer STYLE Použitie pre prevádzky s vysokými hygienickými nárokmiInštalácia nástenná Hladina zvuku 73 dB Materiál krytu - ABS plast Farebné vyhotovenie - biely prefarbený plast/strieborný lak Ovládacie prvky - kolískové spínače, otočný potenciometer Indikácia stavu LED - diódy, číselný displej Osvetlenie sušiacej zóny - modré LED osvetlenie Zapínanie a ovládanie - automatický - infračervený senzor Vybavené ohrevom vzduchu - podľa okolitej teploty / vypnutý Dva rýchlostné stupne Prietok vzduchu 43 l/s Prúd vzduchu 95 m/s Systém Dry Floor Áno - odkvapkávacia nádobka Objem odkvapkávacej nádobky 450 ml Počet osušení rúk do naplnenia odkvapkávacej nádobky 300 Prevádzková teplota -10°C / +40°C Funkcia UV sterilizácie Štandardný filter vzduchu- filtračná sieťka v nosiči Obsahuje HEPA filter Trieda HEPA filtru H13

- PRED ZAHÁJENÍM REALIZÁCIE JE NUTNÉ DÔKLADNÉ ZAMERANIE DOSIAHNUTÝCH ROZMEROV NA STAVBE S VYHOTOVENÍM VÝROBNEJ DOKUMENTÁCIE!
- VÝROBNÚ DOKUMENTÁCIU V PRIEBEHU SPRACOVANIA KONZULTOVAŤ S PROJ. STAVEBNEJ ČASTI A SPRACOVANÚ VÝROBNÚ DOKUMENTÁCIU PEDLOŽIŤ NA ODSÚHLASENIE!
- VÝROBNÚ DOKUMENTÁCIU ZOSÚADIŤ S POŽIADAVKAMI VŠETKÝCH PROFESIÍ!
- VÝROBKY DODÁVAŤ KOMPLETNE (S OSADZOVACÍMI, S KRYCÍMI PRVKAMI A POD.)!
- TENTO VÝKRES NESLÚŽI AKO VÝROBNÁ DOKUMENTÁCIA!

Ostatné výrobky č. 9

OZNAČENIE	OST9	NÁSTENNÝ PREBAĽOVACÍ PULT SKLÁPACÍ

NÁČRT

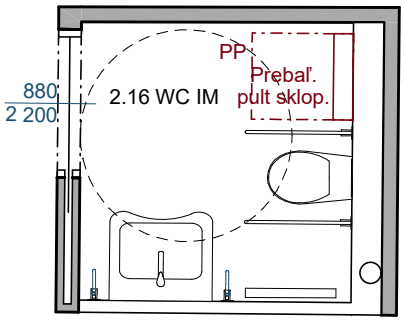

pôdorys

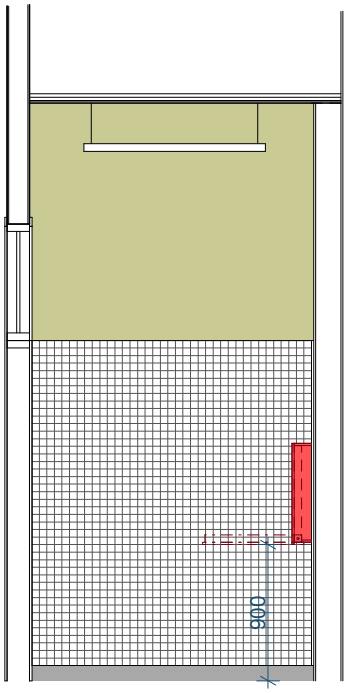

rezopohľad

VÝMERA	- rozmer: šírka 57cm x výška 67cm x hĺbka 13cm , 1 KS
POPIS (MATERIÁL, KONŠTRUKCIA)	Praktický, kompaktný nástenný prebaľovací pult Plouf ponúka dokonalé a štýlové riešenie pre malé plochy s obmedzeným priestorom, ako sú kúpeľne či spálne. Vďaka jeho extrémne jednoduchému ovládaniu ho možno otvoriť / zatvoriť iba jednou rukou! sklápaci prebaľovací pult uľahčuje každodennú starostlivosť o Vaše dieťa aj v malom obytnom priestore jednoduché otváranie / zatváranie - iba 1 rukou! súčasťou sú poličky, ktoré umožňujú mať všetko potrebné pre dennú hygienu stále po ruke - po sklopení pultu zostane všetko bezpečne uschované na svojom mieste mäkká, umývateľná prebaľovacia podložka vyrobené z kvalitných materiálov (pult: drevo + kov, podložka: polyester) rozmer: šírka 57cm x výška 67cm x hĺbka 13cm vhodné pre deti od narodenia do max. 11kg váhy dodáva sa v zmontovanom stave, jednoducho sa inštaluje na stenu váha: 9kg farba: biela v súlade s EN 12221-1: 2008 + A1: 2013

- PRED ZAHÁJENÍM REALIZÁCIE JE NUTNÉ DÔKLADNÉ ZAMERANIE DOSIAHNUTÝCH ROZMEROV NA STAVBE S VYHOTOVENÍM VÝROBNEJ DOKUMENTÁCIE!
- VÝROBNÚ DOKUMENTÁCIU V PRIEBEHU SPRACOVANIA KONZULTOVAŤ S PROJ. STAVEBNEJ ČASTI A SPRACOVANÚ VÝROBNÚ DOKUMENTÁCIU PEDLOŽIŤ NA ODSÚHLASENIE!
- VÝROBNÚ DOKUMENTÁCIU ZOSÚADIŤ S POŽIADAVKAMI VŠETKÝCH PROFESIÍ!
- VÝROBKY DODÁVAŤ KOMPLETNE (S OSADZOVACÍMI, S KRYCÍMI PRVKAMI A POD.)!
- TENTO VÝKRES NESLÚŽI AKO VÝROBNÁ DOKUMENTÁCIA!

Ostatné výrobky č. 10

OZNAČENIE	OST10	FIXNÉ MADLO PRI ZÁCHODOVEJ MISE

NÁČRT

ilustračný záber

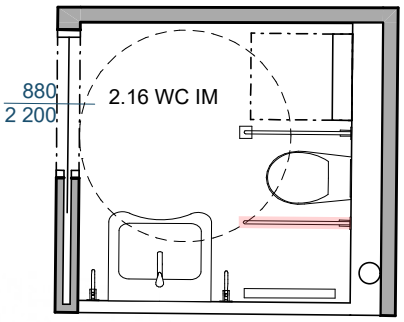

VÝMERA	- rozmer: šírka 10cm x výška 25cm x hĺbka 83cm, 1 KS
POPIS (MATERIÁL, KONŠTRUKCIA)	Nástenné madlo HELP, v bielej farbe, s dĺžkou 81 cm, v oblom dizajne, je užitočným pomocníkom do kúpeľne. Séria HELP je určená pre osoby, ktoré sú telesne postihnuté, starších a s obmedzenou pohyblivosťou, ktorí potrebujú bezbariérové kúpeľňové vybavenie, v ktorom sa dobre zaobídu i bez cudzej pomoci. druh: držadlo materiál: kov farba: biela dizajn: oblý typ: nástenné montáž: vrtaním - pozor, treba urobiť predprípravu pre nosnosť v SDK konštrukcii!!! Vo výkaze výmer ZTI započítaná položka!!!

- PRED ZAHÁJENÍM REALIZÁCIE JE NUTNÉ DÔKLADNÉ ZAMERANIE DOSIAHNUTÝCH ROZMEROV NA STAVBE S VYHOTOVENÍM VÝROBNEJ DOKUMENTÁCIE!
- VÝROBNÚ DOKUMENTÁCIU V PRIEBEHU SPRACOVANIA KONZULTOVAŤ S PROJ. STAVEBNEJ ČASTI A SPRACOVANÚ VÝROBNÚ DOKUMENTÁCIU PEDLOŽIŤ NA ODSÚHLASENIE!
- VÝROBNÚ DOKUMENTÁCIU ZOSÚADIŤ S POŽIADAVKAMI VŠETKÝCH PROFESIÍ!
- VÝROBKY DODÁVAŤ KOMPLETNE (S OSADZOVACÍMI, S KRYCÍMI PRVKAMI A POD.)!
- TENTO VÝKRES NESLÚŽI AKO VÝROBNÁ DOKUMENTÁCIA!

Ostatné výrobky č. 11

OZNAČENIE	OST11	SKLÁPACIE MADLO PRI ZÁCHODOVEJ MISE

NÁČRT

ilustračný záber

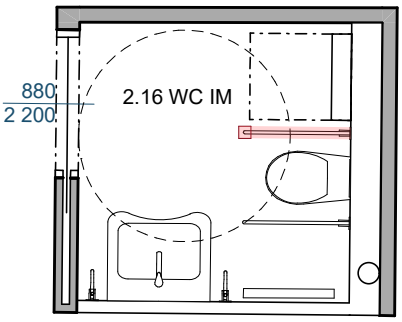

VÝMERA	- rozmer: šírka 10cm x výška 25cm x hĺbka 8 6,6cm, 1 KS
POPIS (MATERIÁL, KONŠTRUKCIA)	Nástenné madlo HELP, v bielej farbe, sklápacie, v oblom dizajne, je užitočným pomocníkom do kúpeľne. Séria HELP je určená pre osoby, ktoré sú telesne postihnuté, starších a s obmedzenou pohyblivosťou, ktorí potrebujú bezbariérové kúpeľňové vybavenie, v ktorom sa dobre zaobídu i bez cudzej pomoci. druh: držadlo materiál: kov farba: biela dizajn: oblý výbava: skloplné, s držiakom toaletného papiera typ: nástenné montáž: vrtaním - pozor, treba urobiť predprípravu pre nosnosť v SDK konštrukcii!!! Vo výkaze výmer ZTI započítaná položka!!!

- PRED ZAHÁJENÍM REALIZÁCIE JE NUTNÉ DÔKLADNÉ ZAMERANIE DOSIAHNUTÝCH ROZMEROV NA STAVBE S VYHOTOVENÍM VÝROBNEJ DOKUMENTÁCIE!
- VÝROBNÚ DOKUMENTÁCIU V PRIEBEHU SPRACOVANIA KONZULTOVAŤ S PROJ. STAVEBNEJ ČASTI A SPRACOVANÚ VÝROBNÚ DOKUMENTÁCIU PEDLOŽIŤ NA ODSÚHLASENIE!
- VÝROBNÚ DOKUMENTÁCIU ZOSÚADIŤ S POŽIADAVKAMI VŠETKÝCH PROFESIÍ!
- VÝROBKY DODÁVAŤ KOMPLETNE (S OSADZOVACÍMI, S KRYCÍMI PRVKAMI A POD.)!
- TENTO VÝKRES NESLÚŽI AKO VÝROBNÁ DOKUMENTÁCIA!

Ostatné výrobky č. 12

OZNAČENIE	OST12	NÁSTENNÉ MADLO PRI UMÝVADLE Z DVOCH STRÁN

NÁČRT

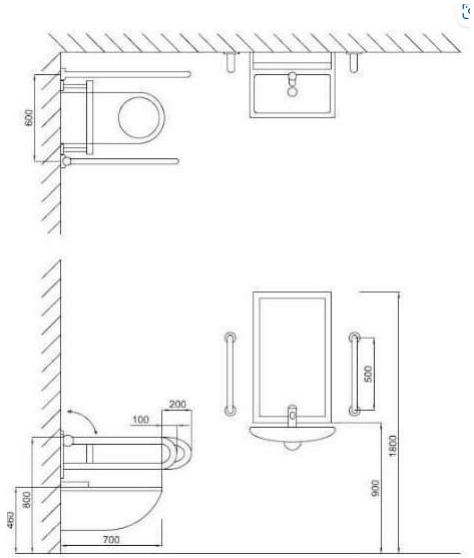

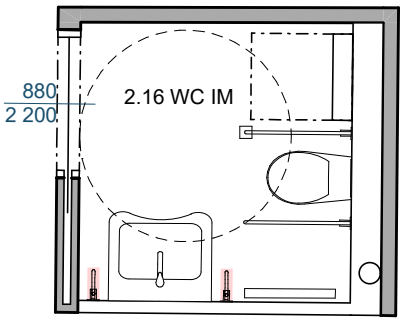

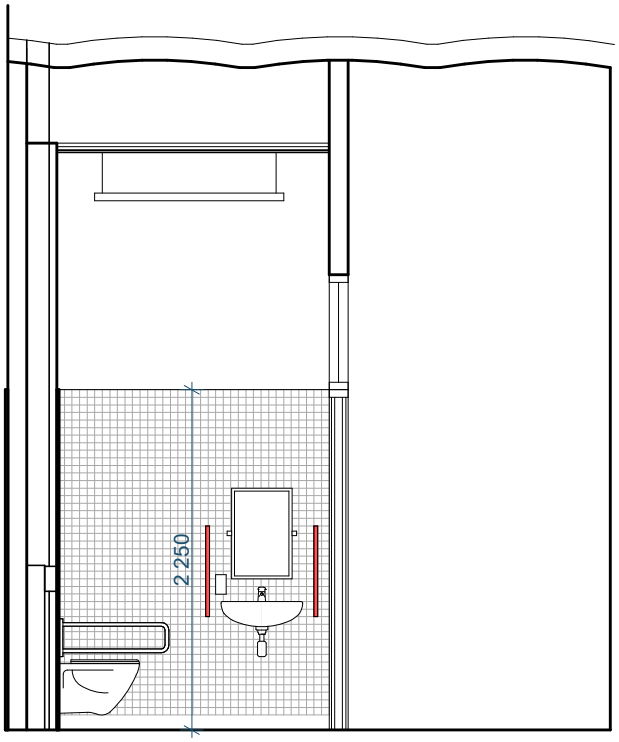

ilustračný záber

VÝMERA	- rozmer: šírka 38cm x výška 8cm x hĺbka 10,6cm, dĺžka 68cm, 2 KS
POPIS (MATERIÁL, KONŠTRUKCIA)	Nástenné madlo HELP, v bielej farbe, s dĺžkou 60 cm, v oblom dizajne, je užitočným pomocníkom do kúpeľne. Séria HELP je určená pre osoby, ktoré sú telesne postihnuté, starších a s obmedzenou pohyblivosťou, ktorí potrebujú bezbariérové kúpeľňové vybavenie, v ktorom sa dobre zaobídu i bez cudzej pomoci. druh: držadlo materiál: kov farba: biela dizajn: oblý typ: nástenné montáž: vrtaním - pozor, treba urobiť predprípravu pre nosnosť v SDK konštrukcii!!! Vo výkaze výmer ZTI započítaná položka!!!

- PRED ZAHÁJENÍM REALIZÁCIE JE NUTNÉ DÔKLADNÉ ZAMERANIE DOSIAHNUTÝCH ROZMEROV NA STAVBE S VYHOTOVENÍM VÝROBNEJ DOKUMENTÁCIE!
- VÝROBNÚ DOKUMENTÁCIU V PRIEBEHU SPRACOVANIA KONZULTOVAŤ S PROJ. STAVEBNEJ ČASTI A SPRACOVANÚ VÝROBNÚ DOKUMENTÁCIU PEDLOŽIŤ NA ODSÚHLASENIE!
- VÝROBNÚ DOKUMENTÁCIU ZOSÚADIŤ S POŽIADAVKAMI VŠETKÝCH PROFESIÍ!
- VÝROBKY DODÁVAŤ KOMPLETNE (S OSADZOVACÍMI, S KRYCÍMI PRVKAMI A POD.)!
- TENTO VÝKRES NESLÚŽI AKO VÝROBNÁ DOKUMENTÁCIA!

Ostatné výrobky č. 13

OZNAČENIE	OST13	SKLOPNÉ ZRKADLO BEZBARIÉROVÉ

NÁČRT

ilustračný záber

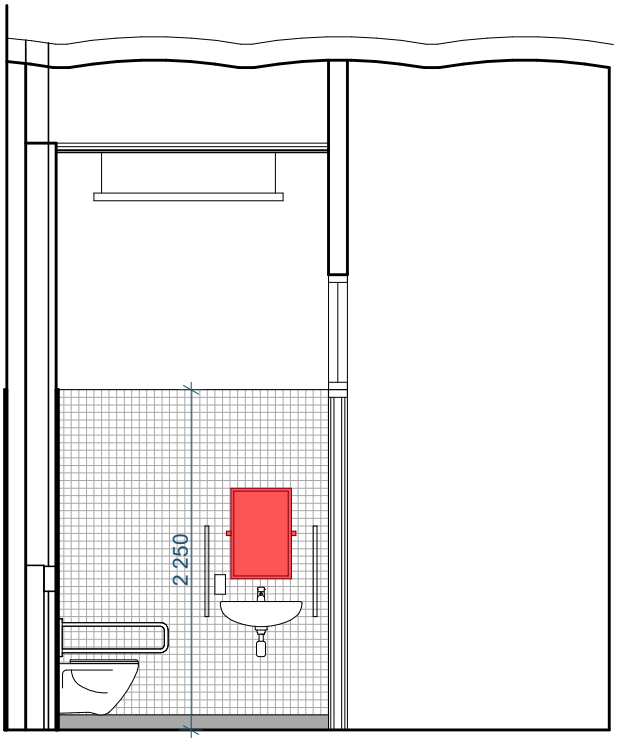

VÝMERA	- rozmer: šírka 40cm x výška 60cm x hĺbka 12cm, dĺžka 40cm, 1 KS
POPIS (MATERIÁL, KONŠTRUKCIA)	Nástenné výklopné zrkadlo HELP, s rozmermi 60x40 cm, v bielej farbe a hranatom dizajne, je užitočným pomocníkom do kúpeľne. Výrobky sú certifikované štátnou skúšobňou a zodpovedajú legislatíve SR o inštalácii produktov do bezbariérových priestorov. druh: zrkadlo materiál: kov farba: biela orientacia: navýšku aj na šírku výbava: vrátane konzol typ: nástenné montáž: vrtaním - pozor, treba urobiť predprípravu pre nosnosť v SDK konštrukcii!!! Vo výkaze výmer ZTI započítaná položka!!!

- PRED ZAHÁJENÍM REALIZÁCIE JE NUTNÉ DÔKLADNÉ ZAMERANIE DOSIAHNUTÝCH ROZMEROV NA STAVBE S VYHOTOVENÍM VÝROBNEJ DOKUMENTÁCIE!
- VÝROBNÚ DOKUMENTÁCIU V PRIEBEHU SPRACOVANIA KONZULTOVAŤ S PROJ. STAVEBNEJ ČASTI A SPRACOVANÚ VÝROBNÚ DOKUMENTÁCIU PEDLOŽIŤ NA ODSÚHLASENIE!
- VÝROBNÚ DOKUMENTÁCIU ZOSÚADIŤ S POŽIADAVKAMI VŠETKÝCH PROFESIÍ!
- VÝROBKY DODÁVAŤ KOMPLETNE (S OSADZOVACÍMI, S KRYCÍMI PRVKAMI A POD.)!
- TENTO VÝKRES NESLÚŽI AKO VÝROBNÁ DOKUMENTÁCIA!

Ostatné výrobky č. 14

OZNAČENIE	OST14	LAMINÁTOVÉ DOSKY POLICE

NÁČRT

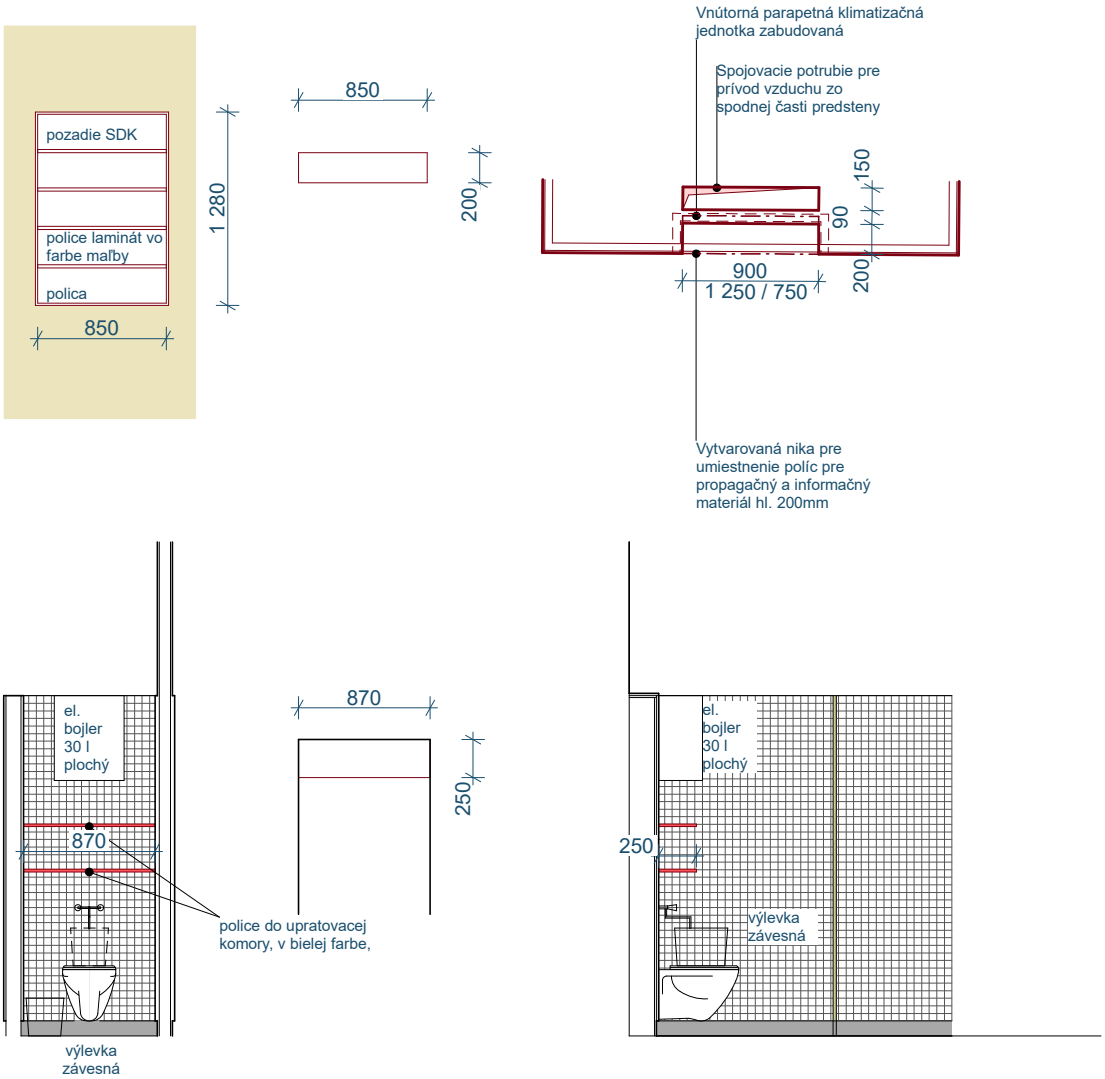

VÝMERA	rozmery: 850 x 200 x 18 mm, počet: 12 KS + bočné steny 4 x 1,28m, spolu 15,32 bm rozmery: 870 x 250 x 18 mm, počet: 2 KS 1 klp
POPIS (MATERIÁL, KONŠTRUKCIA)	Drevotriesková laminátová doska políc Hrany farebne zladené s doskou Tavné lepidlo pre jednoduché nažehlenie Pre jednotný vzhľad interiéru Výsledkom sú odolné a nárazuvzdorné zakončenia hrán Znižuje riziko poškodenia dosky farba: vo finálnej farbe maľby. presné odtiene sa určia počas realizácie Dodávka spolu s kotviacim a montážnym materiálom! Inštalácia do SDK konštrukcie!

- PRED ZAHÁJENÍM REALIZÁCIE JE NUTNÉ DÔKLADNÉ ZAMERANIE DOSIAHNUTÝCH ROZMEROV NA STAVBE S VYHOTOVENÍM VÝROBNEJ DOKUMENTÁCIE!
- VÝROBNÚ DOKUMENTÁCIU V PRIEBEHU SPRACOVANIA KONZULTOVAŤ S PROJ. STAVEBNEJ ČASTI A SPRACOVANÚ VÝROBNÚ DOKUMENTÁCIU PEDLOŽIŤ NA ODSÚHLASENIE!
- VÝROBNÚ DOKUMENTÁCIU ZOSÚADIŤ S POŽIADAVKAMI VŠETKÝCH PROFESIÍ!
- VÝROBKY DODÁVAŤ KOMPLETNE (S OSADZOVACÍMI, S KRYCÍMI PRVKAMI A POD.)!
- TENTO VÝKRES NESLÚŽI AKO VÝROBNÁ DOKUMENTÁCIA!

Ostatné výrobky č. 15

OZNAČENIE	OST15	HLINÍKOVÉ DVIERKA DO SDK KONŠTRUKCIE

NÁČRT

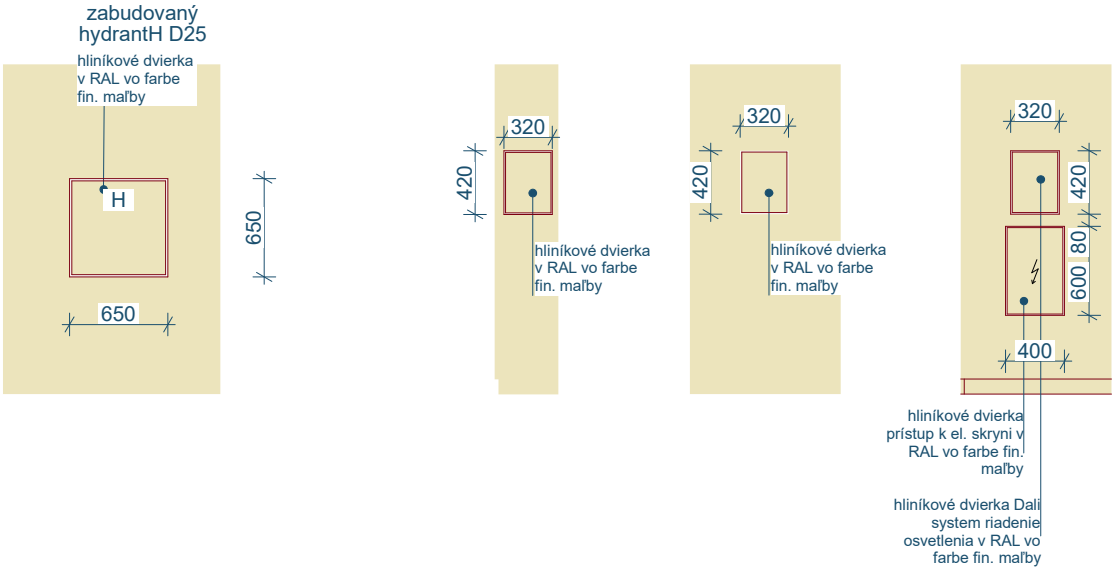

VÝMERA	Dodávka 1kpl Hydrantové dvierka: rozmery 650x650 mm, počet: 2KS DALI system dvierka: rozmery 320x420 mm, počet: 3KS Elektrická skriňa: rozmery 400x600 mm, počet: 1KS
POPIS (MATERIÁL, KONŠTRUKCIA)	Hlikové dvierka vo farbe RAL farba: presné odtiene sa určia počas realizácie Rozmery sa upresnia podľa skutočne dodaných zariadení Hydrantov, Ovládacích panelov DALI system osvetlenia - zosúladiť s dodávkou elektroinštalačného materiálu! Preto rozmery sú orientačné! Inštalácia do SDK konštrukcie - zosúladiť stavebnú pripravenosť. Najlepšie dvierka vybaviť s Push open systémom bez klučky, alebo podľa odporúčaní výrobcov. Hydrantové dvierka podľa normových požiadaviek. Dodávka spolu s kotviacim a montážnym materiálom!

- PRED ZAHÁJENÍM REALIZÁCIE JE NUTNÉ DÔKLADNÉ ZAMERANIE DOSIAHNUTÝCH ROZMEROV NA STAVBE S VYHOTOVENÍM VÝROBNEJ DOKUMENTÁCIE!
- VÝROBNÚ DOKUMENTÁCIU V PRIEBEHU SPRACOVANIA KONZULTOVAŤ S PROJ. STAVEBNEJ ČASTI A SPRACOVANÚ VÝROBNÚ DOKUMENTÁCIU PEDLOŽIŤ NA ODSÚHLASENIE!
- VÝROBNÚ DOKUMENTÁCIU ZOSÚADIŤ S POŽIADAVKAMI VŠETKÝCH PROFESIÍ!
- VÝROBKY DODÁVAŤ KOMPLETNE (S OSADZOVACÍMI, S KRYCÍMI PRVKAMI A POD.)!
- TENTO VÝKRES NESLÚŽI AKO VÝROBNÁ DOKUMENTÁCIA!

Ostatné výrobky č. 16

OZNAČENIE	OST16	LIŠTY

NÁČRT

ilustračný záber

OST16a

OST16e

OST16b

OST16d

OST16c

VÝMERA	OST 16a: rozmery: 25x25x1,5mm, dl. 224 bm OST 16b: rozmery: 12,5x23mm, dl. 10 bm OST 16c: rozmery: 15x23mm, dl. 4 bm OST 16d: rozmery: 40x2,25mm, dl. 4 bm OST 16e: rozmery: 12x12x2mm, dl. 80 bm
POPIS (MATERIÁL, KONŠTRUKCIA)	OST 16a: Hliníkový L profil max. 25x25x1,5mm, vo farbe RAL na hrany predsadenej konštrukcie MS6 + hrana SDK steny m.č. 2.15 OST 16b: Ukončovacia lišta L / rohový profil nerez leštený ker. dlažby do podlahy výška 12mm pri stretu ker. dlažby s marmoleumom OST 16c: Ukončovacia lišta L / rohový profil nerez leštený drevenej podllahy do podlahy 15mm pri stretu drev. podlahy s marmoleumom OST 16d: Prechodová lišta plochá, titan brúsený / alebo eloxovaný hliník / farba sivá medzi drev. plávajúcou podlahou a marmoleumom š. 40mm OST 16e: Hliníkový U profil 12x12x2mm, vo farbe RAL dizájnová predelovacia lišta oddelujúca čela predsadenej konštrukcie MS6 od ostení do výšky 3,03m nad soklovu časťou farba: presné odtiene sa určia počas realizácie

- PRED ZAHÁJENÍM REALIZÁCIE JE NUTNÉ DÔKLADNÉ ZAMERANIE DOSIAHNUTÝCH ROZMEROV NA STAVBE S VYHOTOVENÍM VÝROBNEJ DOKUMENTÁCIE!
- VÝROBNÚ DOKUMENTÁCIU V PRIEBEHU SPRACOVANIA KONZULTOVAŤ S PROJ. STAVEBNEJ ČASTI A SPRACOVANÚ VÝROBNÚ DOKUMENTÁCIU PEDLOŽIŤ NA ODSÚHLASENIE!
- VÝROBNÚ DOKUMENTÁCIU ZOSÚADIŤ S POŽIADAVKAMI VŠETKÝCH PROFESIÍ!
- VÝROBKY DODÁVAŤ KOMPLETNE (S OSADZOVACÍMI, S KRYCÍMI PRVKAMI A POD.)!
- TENTO VÝKRES NESLÚŽI AKO VÝROBNÁ DOKUMENTÁCIA!

Ostatné výrobky č. 17

OZNAČENIE	OST17	TELEVÍZOR S NÁSTENNOU KONZOLOU

NÁČRT

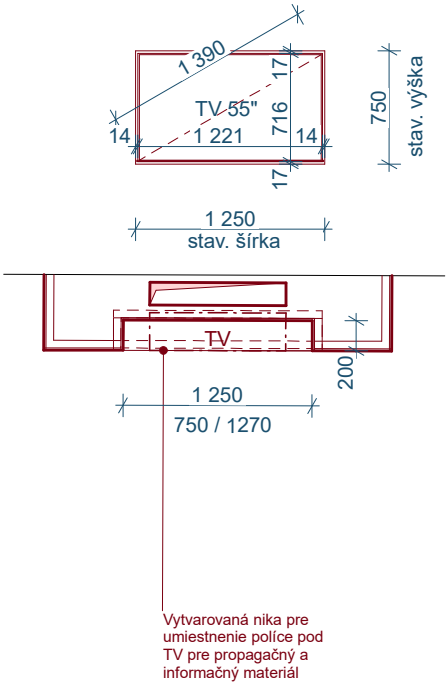

ilustračný záber

ilustračný záber

VÝMERA	1kpl OST 17a:nástenná konzola: Vesa kompatibilita 600x400 mm , počet: 2KS OST 17b: TV: 55" , počet: 2KS
POPIS (MATERIÁL, KONŠTRUKCIA)	OST 17a: Nástenná TV konzola 40 - 80" Popis - 1ks Nástenná TV konzola 40 - 80"Nástenná konzola na TV, monitory a prístroje kompatibilné s VESA systémom. Hĺbka 75 - 415mm Odporúčaný rozmer obrazovky 40 - 80", Sklápateľné, otáčateľné, Organizér na káble, S vodováhou farba: čierna, nosnosť: 35kg OST 17b: TV Televízor – SMART, LED, 139 cm, 4K Ultra HD, 50/60 Hz, HDR10+, Dolby Vision, DVB-T2/S2/C, 3× HDMI, 2× USB, CI+, LAN, WiFi, Bluetooth, DLNA, Miracast, herný režim, hlasové ovládanie, Apple Airplay 2, párovanie s mobilným zariadením, Vidaa, VESA 200 × 400, matný obraz, en. trieda E, Hrúbka: 86 mm Pri dodávke zosúladiť typ konzoly a TV pre kompatibilitu inštalácie!!! Dodávka spolu s príslušenstvom: Skrutky, hmoždinky atď. Inštalácia na SDK konštrukciu! Presné požiadavky na typ televízora sa upresnia počas realizácie, podľa požiadaviek projektanta expozície!

- PRED ZAHÁJENÍM REALIZÁCIE JE NUTNÉ DÔKLADNÉ ZAMERANIE DOSIAHNUTÝCH ROZMEROV NA STAVBE S VYHOTOVENÍM VÝROBNEJ DOKUMENTÁCIE!
- VÝROBNÚ DOKUMENTÁCIU V PRIEBEHU SPRACOVANIA KONZULTOVAŤ S PROJ. STAVEBNEJ ČASTI A SPRACOVANÚ VÝROBNÚ DOKUMENTÁCIU PEDLOŽIŤ NA ODSÚHLASENIE!
- VÝROBNÚ DOKUMENTÁCIU ZOSÚADIŤ S POŽIADAVKAMI VŠETKÝCH PROFESIÍ!
- VÝROBKY DODÁVAŤ KOMPLETNE (S OSADZOVACÍMI, S KRYCÍMI PRVKAMI A POD.)!
- TENTO VÝKRES NESLÚŽI AKO VÝROBNÁ DOKUMENTÁCIA!

Ostatné výrobky č. 18

OZNAČENIE	OST18	VETRACIA HLAVICA SYSTÉMOVÁ

NÁČRT

ilustračný záber

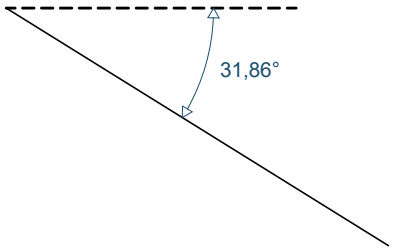

VÝMERA	- rozmer: pre rúru o=110 mm 1 KS pre rúru o=160 mm 1KS
POPIS (MATERIÁL, KONŠTRUKCIA)	DuroVent pre odvetranie kanalizácie a VZT / viď. PD a rozpočet ZTI a VZT - zosúladiť! Prvok, ktorý slúži k odvetraniu kanalizácie pre sklony striech od 15°do 55°. Pre svoj vysoký vetrací výkon a menovitú svetlosť DN 125, zvláda zvýšené nároky na odvetranie. Je vhodný pre všetky modely škridiel Bramac. Určí sa podľa presného typu škrídľa na objekte. Ak nebude dostupné v danom rozmere, tak bude treba poriešiť s oplechovaním a inými druhmi vetracími nadstavcami!!!

- PRED ZAHÁJENÍM REALIZÁCIE JE NUTNÉ DÔKLADNÉ ZAMERANIE DOSIAHNUTÝCH ROZMEROV NA STAVBE S VYHOTOVENÍM VÝROBNEJ DOKUMENTÁCIE!
- VÝROBNÚ DOKUMENTÁCIU V PRIEBEHU SPRACOVANIA KONZULTOVAŤ S PROJ. STAVEBNEJ ČASTI A SPRACOVANÚ VÝROBNÚ DOKUMENTÁCIU PEDLOŽIŤ NA ODSÚHLASENIE!
- VÝROBNÚ DOKUMENTÁCIU ZOSÚADIŤ S POŽIADAVKAMI VŠETKÝCH PROFESIÍ!
- VÝROBKY DODÁVAŤ KOMPLETNE (S OSADZOVACÍMI, S KRYCÍMI PRVKAMI A POD.)!
- TENTO VÝKRES NESLÚŽI AKO VÝROBNÁ DOKUMENTÁCIA!

Ostatné výrobky č. 19

OZNAČENIE	OST19	LEMOVANIE VETRANIA VZT

NÁČRT

ilustračné foto:

VÝMERA	D160mm - 1kpl
POPIS (MATERIÁL, KONŠTRUKCIA)	Pre DuroVent odvetranie VZT / viď. PD a rozpočet VZT - zosúladiť! Menovitá svetlosť DN 160 Diel potrebný na prestup navrhovaného vetrania VZT strešnou konšttukciou, napojený na skladanú strešnú krytinu / použiť v prípade že z použitej krytiny neexistuje doplnkový prvok s vetracou hlavicou s danými rozmerovými požiadavkami. farba: presné odtiene sa určia počas realizácie

- PRED ZAHÁJENÍM REALIZÁCIE JE NUTNÉ DÔKLADNÉ ZAMERANIE DOSIAHNUTÝCH ROZMEROV NA STAVBE S VYHOTOVENÍM VÝROBNEJ DOKUMENTÁCIE!
- VÝROBNÚ DOKUMENTÁCIU V PRIEBEHU SPRACOVANIA KONZULTOVAŤ S PROJ. STAVEBNEJ ČASTI A SPRACOVANÚ VÝROBNÚ DOKUMENTÁCIU PEDLOŽIŤ NA ODSÚHLASENIE!
- VÝROBNÚ DOKUMENTÁCIU ZOSÚADIŤ S POŽIADAVKAMI VŠETKÝCH PROFESIÍ!
- VÝROBKY DODÁVAŤ KOMPLETNE (S OSADZOVACÍMI, S KRYCÍMI PRVKAMI A POD.)!
- TENTO VÝKRES NESLÚŽI AKO VÝROBNÁ DOKUMENTÁCIA!

Ostatné výrobky č. 20

OZNAČENIE	OST20	OSVETĽOVACÍ SYSTÉM - KOĽAJOVÝ A SVIETIDLÁ

Koľajový systém trojfázový

značenie	Výrobca	typ	Špecifikácia	ks
3m koľaj	ERCO	78343	Svietidlová koľaj s 3 samostatnými okruhmi el. prúdu, 3m biela	124
2m koľaj	ERCO	78342	Svietidlová koľaj s 3 samostatnými okruhmi el. prúdu, 2m biela	35
napájanie	ERCO	79201	Napájanie ľavé	5
napájanie	ERCO	79200	Napájanie pravé	1
koncovka	ERCO	79302	koncovka	5
rohový spoj	ERCO	79207	rohový spoj	36
spojovač	ERCO	79315	spojovač	90
záves	ERCO	12532	záves	442
T spojovač pravý	ERCO	79208	T spojovač pravý	8
T spojovač ľavý	ERCO	79209	T spojovač ľavý	8

Riadenie osvetlenia

DALI centrála		DDBC-320L	Dynalite DDBC320-DALI riadovač 3x64 adresa, 4 kanál relé	3
nástenné riadenie		PADPE-WW-X	Dynalite PADPE-WW-X nástenný riad. panel (programovateľné)	3
		DACM-DyNet	Dynalite DACM-DyNet spoj k nástenný riad. panel	3
		DDNP1501	Dynalite DDNP1501 dynet network power supply	1
		DLLI8I8O	Dynalite Dry Contact Interface, 8 kanálový	1
			Dynalite systém naprogramovanie/príležitosť	1

Svietidlo

WFL	ERCO	71059	ERCO OPTEC koľajové, 29W LED svietidlo so širokou optikou, 50-stupňový poloblúk, Imax=3180cd, Dali 1%-100% nastaviteľné, 3000K, Ra>90, 50000 hodín L900/B10, SDCM<1,5, 0,1% vyhorenie 50000 hodín, farba biela	20

NÁČRT

VÝMERA	1kpl / viď rozpis vyššie
POPIS (MATERIÁL, KONŠTRUKCIA)	- Materiál trojfázových koľajnic: Hliník, práškové lakovanie, farba biela, napr. ERCO Zabezpečenia troch samostatných okruhov napájania: 1. servisné svietenie, 2. plnohodnotné nasvietenie expozície, 3. okruh pre náhodné napájanie el. spotrebičov v interiéry / projektor atď. / - Riadiaci systém DALI s nástennými ovládacími panelmi 3ks - Dodávka svietidiel 20 ks ako servisné svietidlá, ktoré však budú aj plnohodnotnými svietidlami nasvietenia expozície! napr. ERCO OPTEC materiál: hliníková zliatina, plast, farba biela Projekt vie zaručiť potrebnú vysokú kvalitu a variabilnosť osvetlenia budúcej expozície s dodávkou rohto systému osvetlenia a koľajnic!!! Prosíme preto zohľadniť túto požiadavku pri vypracovaní ponúk o zákazku realizácie stavby!!! Prosím PD a rozpočet ELI - zosúladiť!

- PRED ZAHÁJENÍM REALIZÁCIE JE NUTNÉ DÔKLADNÉ ZAMERANIE DOSIAHNUTÝCH ROZMEROV NA STAVBE S VYHOTOVENÍM VÝROBNEJ DOKUMENTÁCIE!
- VÝROBNÚ DOKUMENTÁCIU V PRIEBEHU SPRACOVANIA KONZULTOVAŤ S PROJ. STAVEBNEJ ČASTI A SPRACOVANÚ VÝROBNÚ DOKUMENTÁCIU PEDLOŽIŤ NA ODSÚHLASENIE!
- VÝROBNÚ DOKUMENTÁCIU ZOSÚADIŤ S POŽIADAVKAMI VŠETKÝCH PROFESIÍ!
- VÝROBKY DODÁVAŤ KOMPLETNE (S OSADZOVACÍMI, S KRYCÍMI PRVKAMI A POD.)!
- TENTO VÝKRES NESLÚŽI AKO VÝROBNÁ DOKUMENTÁCIA!

Ostatné výrobky č. 21

OZNAČENIE	OST21	EL. BOJLER NÁSTENNÝ

NÁČRT

ilustračný záber

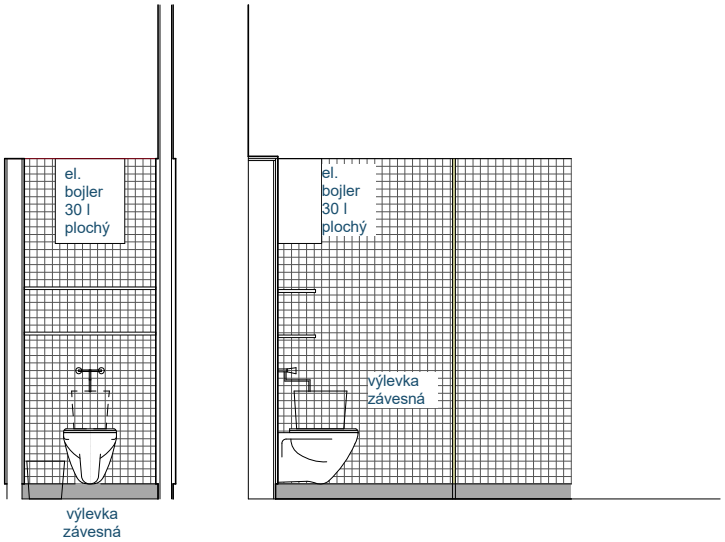

VÝMERA	Rozmery: v= 558 mm x š= 462 mm x hl= 284 mm, 30l kapacita
POPIS (MATERIÁL, KONŠTRUKCIA)	- el. bojler - kapacita 30 l - výkon: 2 kW - trieda en. účinnosti: C - farba: biela Montované na SDK konštrukciu!!! Prosím zosúladiť s PD a rozpočet ZTI!

- PRED ZAHÁJENÍM REALIZÁCIE JE NUTNÉ DÔKLADNÉ ZAMERANIE DOSIAHNUTÝCH ROZMEROV NA STAVBE S VYHOTOVENÍM VÝROBNEJ DOKUMENTÁCIE!
- VÝROBNÚ DOKUMENTÁCIU V PRIEBEHU SPRACOVANIA KONZULTOVAŤ S PROJ. STAVEBNEJ ČASTI A SPRACOVANÚ VÝROBNÚ DOKUMENTÁCIU PEDLOŽIŤ NA ODSÚHLASENIE!
- VÝROBNÚ DOKUMENTÁCIU ZOSÚADIŤ S POŽIADAVKAMI VŠETKÝCH PROFESIÍ!
- VÝROBKY DODÁVAŤ KOMPLETNE (S OSADZOVACÍMI, S KRYCÍMI PRVKAMI A POD.)!
- TENTO VÝKRES NESLÚŽI AKO VÝROBNÁ DOKUMENTÁCIA!

Ostatné výrobky č. 22

OZNAČENIE	OST22	SOKLOVE LIŠTY

NÁČRT

Linoleum / marmoleum / napr. Tarkett Originale xf2 /2,5mm/

ilustračný záber

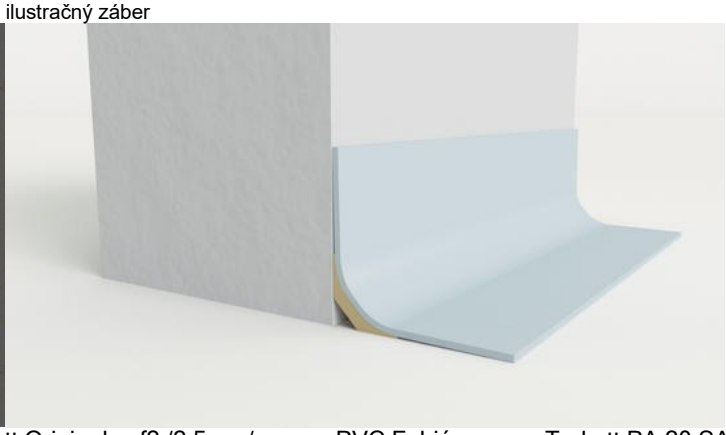

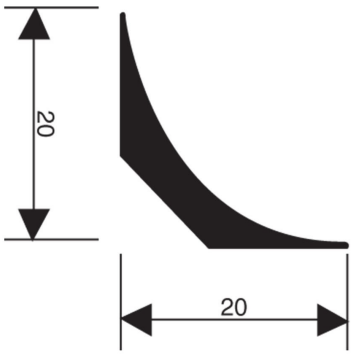

PVC Fabióny narp. Tarkett PA 20 SA

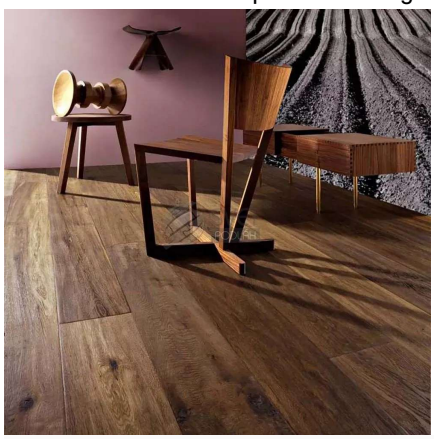

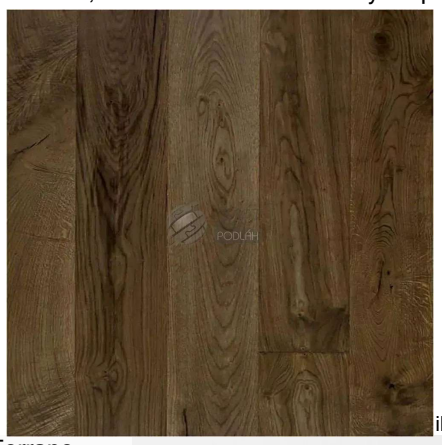

ilustračný záber

Drevená podlaha napr. Kährs Piacente Dub Terrano

Dubové masívne soklové lišty napr. Pedross v. 100mm

Clipy clipstar systémové napr. Pedross trvalý prítlak na stenu

VÝMERA	OST 22a: rozmery: 20x20mm, dl. 494,3 bm 25m balenia / dl. 500 bm OST 22b: rozmery: 16x100x1400-3000mm, dl. 22 bm OST 22c: rozmery: 16x100x1400-3000mm, dl. 40 bm
POPIS (MATERIÁL, KONŠTRUKCIA)	OST 22a: PVC Fabiónové profily - napr. PA 20 SA Tarkett systémovo s podlahovou krytinou OST 22b: Dubová masívna soklová lišta k drevenej trojvrstvovej lepenej podlahe, farebnosť podľa farebnosti podlahy , dodávka spolu s clipsami OST 22c: Dubová masívna soklová lišta k drevenej palubovej podlahe, farebnosť podľa farebnosti podlahy, dodávka spolu s clipsami Celo masívna dubová lišta FIX-nie cinkovaná bez povrchovej úpravy. Triedenie classic - lišta obsahuje výraznu kresbu dreva,zdravé uzle a belové zábehy. Viditeľná kresba dreva. Lišta vhodná ku všetkým dreveným olejovaným parketám. Dĺžka Mix 1400-3000mm. Farba: presné odtiene sa určia počas realizácie. Tmavé odtiene napr. piacente dub terrano! Farebné olejované úpravy: Hardwax oleje napr. OSMO Tvrdý voskový olej Štruktúra povrchu: Kartáčovaný povrch

- PRED ZAHÁJENÍM REALIZÁCIE JE NUTNÉ DÔKLADNÉ ZAMERANIE DOSIAHNUTÝCH ROZMEROV NA STAVBE S VYHOTOVENÍM VÝROBNEJ DOKUMENTÁCIE!
- VÝROBNÚ DOKUMENTÁCIU V PRIEBEHU SPRACOVANIA KONZULTOVAŤ S PROJ. STAVEBNEJ ČASTI A SPRACOVANÚ VÝROBNÚ DOKUMENTÁCIU PEDLOŽIŤ NA ODSÚHLASENIE!
- VÝROBNÚ DOKUMENTÁCIU ZOSÚADIŤ S POŽIADAVKAMI VŠETKÝCH PROFESIÍ!
- VÝROBKY DODÁVAŤ KOMPLETNE (S OSADZOVACÍMI, S KRYCÍMI PRVKAMI A POD.)!
- TENTO VÝKRES NESLÚŽI AKO VÝROBNÁ DOKUMENTÁCIA!

Ostatné výrobky č. 23

OZNAČENIE	OST23	ZARÁŽKA DVERÍ

NÁČRT

ilustračný záber

VÝMERA	1 kpl OST 23: rozmery: o = 90mm , počet: 8 ks
POPIS (MATERIÁL, KONŠTRUKCIA)	OST 23: Dizajnová dverová zarážka s klinom – napr. Wagner Ø 90 mm opis produktu: Pevné vyhotovenie zo zinkového tlakového odliatku, vo vzhľade kefovanej ušľachtilej ocele, jemná zarážka z termoplastického kaučuku, pevné uchytenie voliteľne skrutkami alebo prilepením, otočným pohybom možné bezo zvyšku odstrániť. Farba: strieborná - čierna Spôsob upevnenia: montáž lepením alebo skrutkovaním Priemer: 90 mm Výška: 18 mm Dĺžka: 210 mm Hmotnosť: 0.298 kg Materiál: termoplastická guma a zinkový tlakový odliatok Šírka: 120 mm Dodávka: zmontované

- PRED ZAHÁJENÍM REALIZÁCIE JE NUTNÉ DÔKLADNÉ ZAMERANIE DOSIAHNUTÝCH ROZMEROV NA STAVBE S VYHOTOVENÍM VÝROBNEJ DOKUMENTÁCIE!
- VÝROBNÚ DOKUMENTÁCIU V PRIEBEHU SPRACOVANIA KONZULTOVAŤ S PROJ. STAVEBNEJ ČASTI A SPRACOVANÚ VÝROBNÚ DOKUMENTÁCIU PEDLOŽIŤ NA ODSÚHLASENIE!
- VÝROBNÚ DOKUMENTÁCIU ZOSÚADIŤ S POŽIADAVKAMI VŠETKÝCH PROFESIÍ!
- VÝROBKY DODÁVAŤ KOMPLETNE (S OSADZOVACÍMI, S KRYCÍMI PRVKAMI A POD.)!
- TENTO VÝKRES NESLÚŽI AKO VÝROBNÁ DOKUMENTÁCIA!