QE_titulní_strana_kobky s++

Q-ELEKTRIK a.s.
Podzámčí 1926
71000 Ostrava - Slezská Ostrava
Česká republika
26789655
+420 553 816 457
info@q-elektrik.cz

Investor	AL INVEST Břidličná a.s.
Část stavby	Rozvodna 22kV
Číslo projektové dokumentace	P20-2025-57
Číslo zakázky	20/2025/57

Pro výrobu

=TR8.2++rT143
+Pole 3

Počet stran 806

+Pole 2&EPB/3

&EAB/1

Vypracoval: Straka	Zkontroloval: Ing. R.Vaculík	Schválil: Ing. R.Vaculík	Číslo projektové dokumentace: P20-2025-57
Revize	Datum	Poznámka	Datum: 13.04.2026	Číslo dokumentu: P20-2025-57

Q-ELEKTRIK

Zákazník: ALINVEST Member of MTX GROUP
AL INVEST Břidličná a.s.
Bruntálská 167
793 51 Břidličná
27376184

Název projektu: ALFAGEN – PŘÍPOJKA VN, TRANSFORMÁTORY A ROZVODNY

Popis stránek: Titulní strana KOBKY

Zařízení =	TR8.2	Místo montáže ++	++rT143
Místo instalace +	Pole 3	Revize	
DCC &	EAA1	Strana	1
	Titulní strana kobky	Počet stran	1

Obsah kobky

QE_obsah_kobka

Zařízení	Místo instalace	Typ dokumentu	Strana	Popis stran	Doplňkové pole strany	Datum	Zpracoval
TR8.2	Pole 3	Titulní strana kobky	1	Titulní strana KOBKY		16.03.2026	Straka
	Pole 3	Obsah	1	Obsah : =TR8.2++rT143+Pole 3&EAA1/1 - =TR8.2++rT143+Pole 3&EPB/3		20.03.2026	Straka
	Pole 3	Schéma zapojení	1	Vývod QF3.1 a QF3.2		20.03.2026	Straka
	Pole 3	Schéma zapojení	2	Multimetr a ventilace rovaděče		17.03.2026	Straka
	Pole 3	Schéma zapojení	3	Multimetr PG1		17.03.2026	Straka
	Pole 3	Schéma zapojení	4	Multimetr PG2		17.03.2026	Straka
	Pole 3	Schéma zapojení	5	Signalizace QF3.1		17.03.2026	Straka
	Pole 3	Schéma zapojení	6	Signalizace QF3.1 do ŘS		17.03.2026	Straka
	Pole 3	Schéma zapojení	7	Signalizace QF3.2		17.03.2026	Straka
	Pole 3	Schéma zapojení	8	Signalizace QF3.2 do ŘS		16.03.2026	Straka
	Pole 3	Plán kabelů	1	Plán kabelů =TR8.2++rT143+Pole 3-WG001		20.03.2026	Straka
	Pole 3	Kusovník artiklů	1	Kusovník artiklů : RIT.3110000 - ABB.1SDA100562R0001		16.03.2026	Straka
	Pole 3	Kusovník artiklů	2	Kusovník artiklů : ABB.1SDA100580R0001 - GHV.13027		16.03.2026	Straka
	Pole 3	Kusovník artiklů	3	Kusovník artiklů : GHV.13027 - WEI.2710130000		16.03.2026	Straka

Pro výrobu

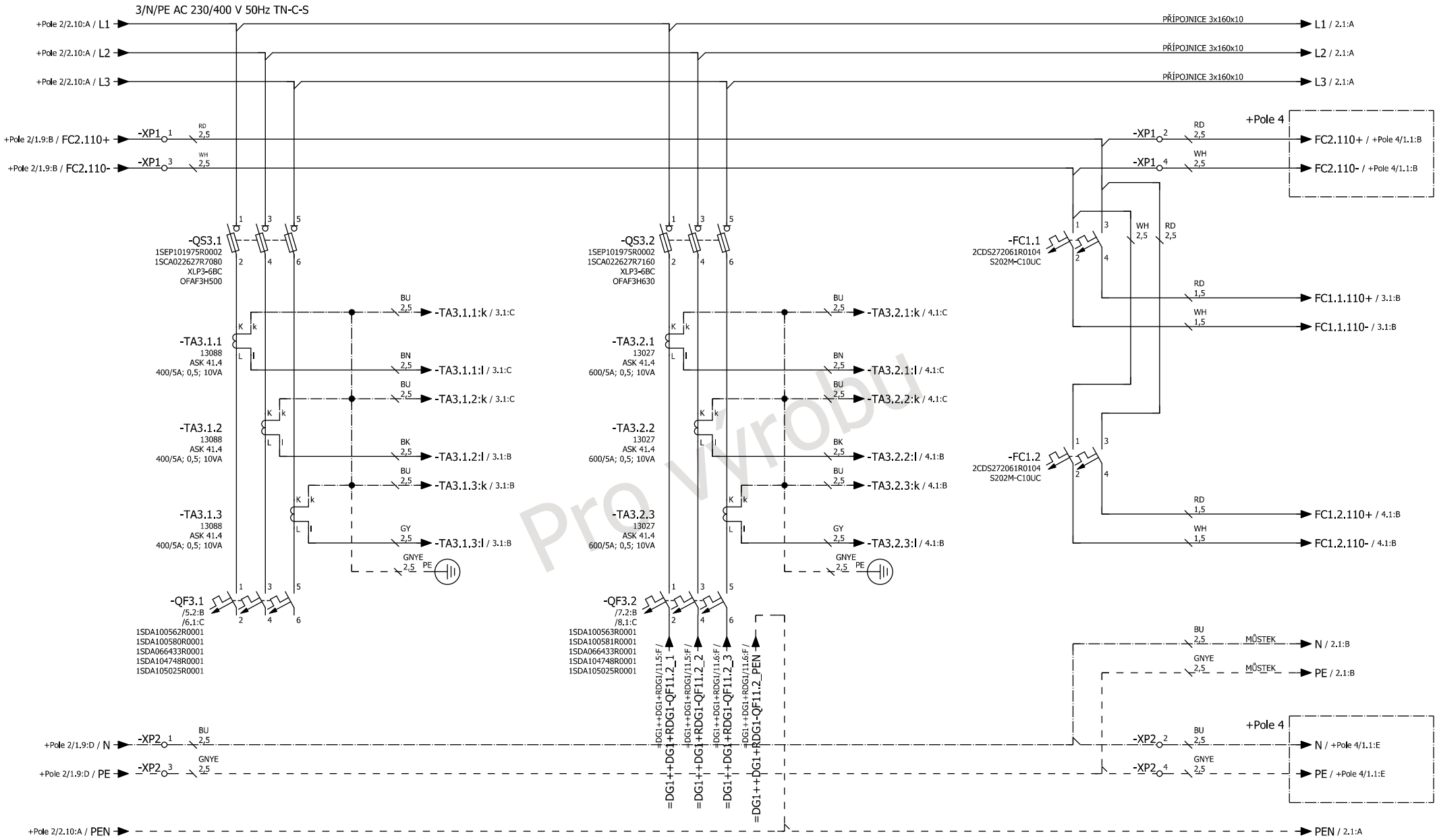

r43.31
Svitky linka 1
Tavící pec + RFI

DA 400kVA

&EAB/1

Vypracoval: Straka	Zkontroloval: Ing. R.Vaculík	Schválil: Ing. R.Vaculík	Číslo projektové dokumentace: P20-2025-57	Zákazník: ALINVEST Member of MTX GROUP, AL INVEST Břidličná a.s., Bruntálská 167, 793 51 Břidličná, 27376184	Název projektu: ALFAGEN – PŘÍPOJKA VN, TRANSFORMÁTORY A ROZVODNY	Zařízení = TR8.2	Místo montáže ++ ++rT143
Revize	Datum	Poznámka	Datum 13.04.2026		Popis stránek: Vývod QF3.1 a QF3.2	Místo instalace + Pole 3	Revize
			Číslo dokumentu P20-2025-57			DCC & EFS Schéma zapojení	Strana 1
			Q-ELEKTRIK				Počet stran 8

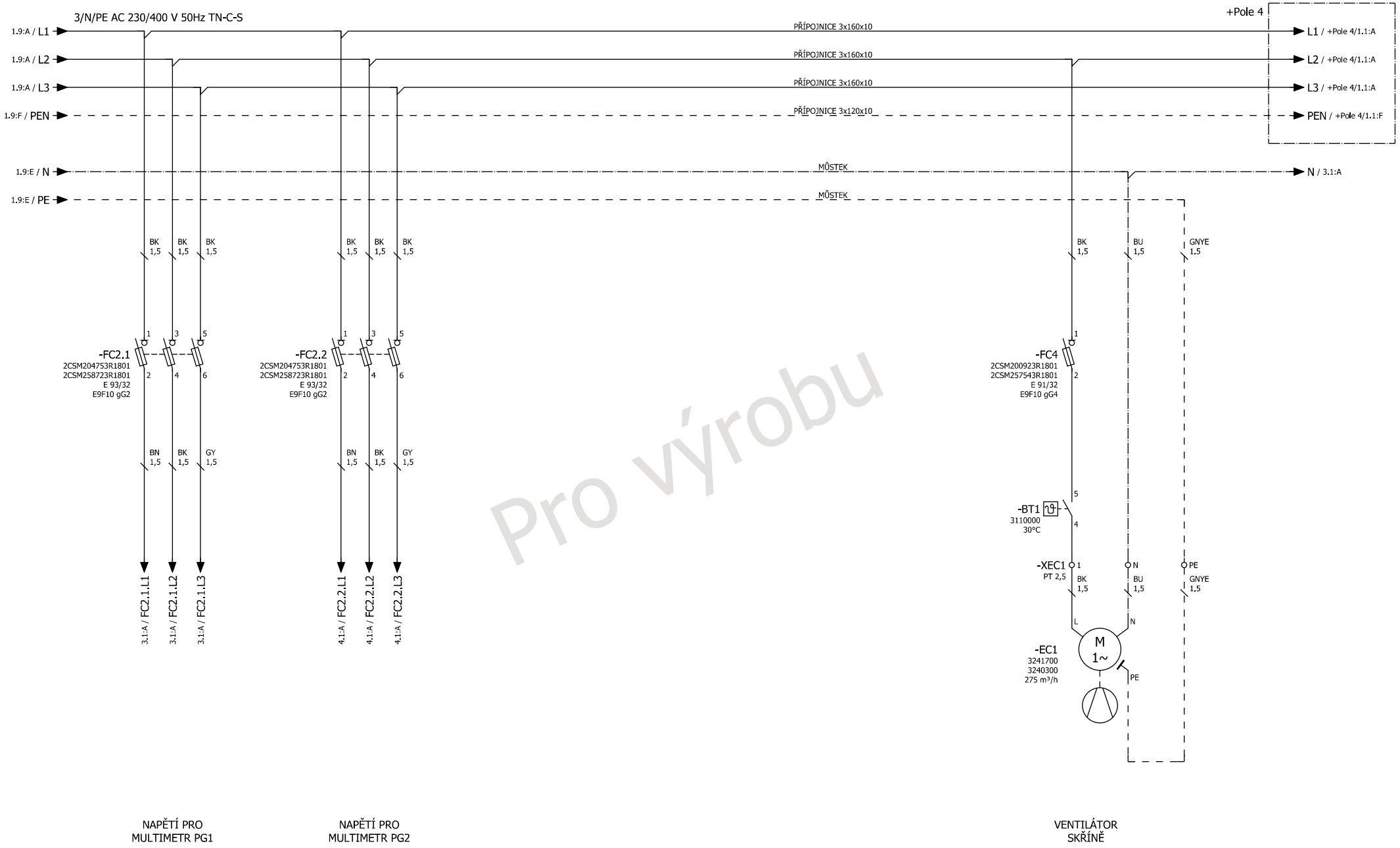

Pro výrobu

Vypracoval: Straka	Zkontroloval: Ing. R.Vaculík	Schválil: Ing. R.Vaculík	Číslo projektové dokumentace: P20-2025-57	Zákazník: AL INVEST Břidličná a.s., Bruntálská 167, 793 51 Břidličná, 27376184	Název projektu: ALFAGEN – PŘÍPOJKA VN, TRANSFORMÁTORY A ROZVODNY	Zařízení = TR8.2	Místo montáže ++ ++rT143
Revize	Datum	Datum 13.04.2026	Číslo dokumentu P20-2025-57		Popis stránek: Multimetr a ventilace rovaděče	Místo instalace + Pole 3	Revize
			Q-ELEKTRIK	ALINVEST Member of MTX GROUP		DCC & EFS Schéma zapojení	Strana 2
							Počet stran 8

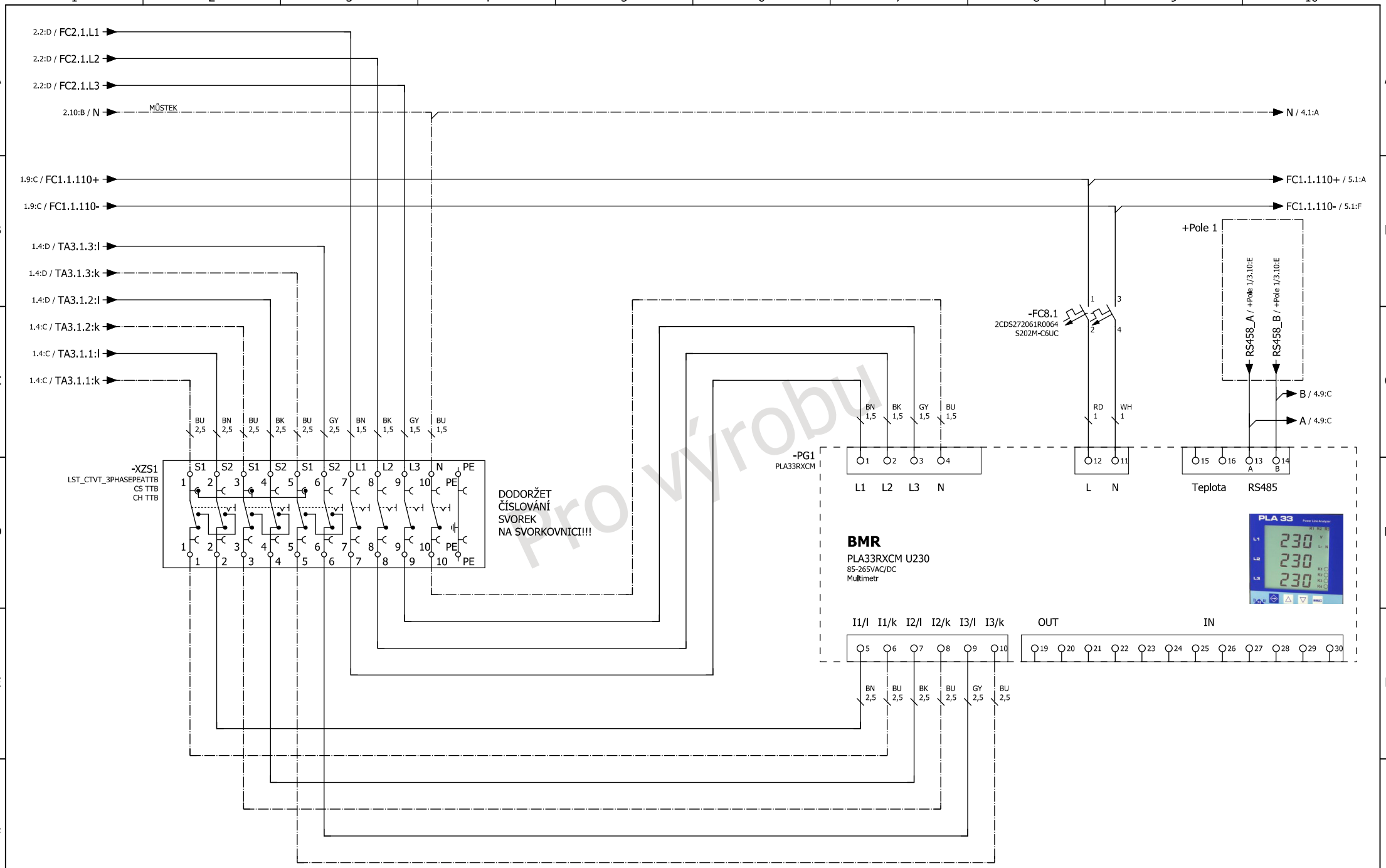

Vypracoval: Straka	Zkontroloval: Ing. R.Vaculík	Schválil: Ing. R.Vaculík	Číslo projektové dokumentace: P20-2025-57	Zákazník: AL INVEST Břidličná a.s., Bruntálská 167, 793 51 Břidličná, 27376184	Název projektu: ALFAGEN – PŘÍPOJKA VN, TRANSFORMÁTORY A ROZVODNY	Zařízení = TR8.2	Místo montáže ++ ++rT143
Revize	Datum	Poznámka	Datum 13.04.2026		Popis stránek: Multimetr PG1	Místo instalace + Pole 3	Revize
			Číslo dokumentu P20-2025-57			DCC & EFS	Strana 3
			Q-ELEKTRIK	ALINVEST Member of MTX GROUP		Schéma zapojení	Počet stran 8

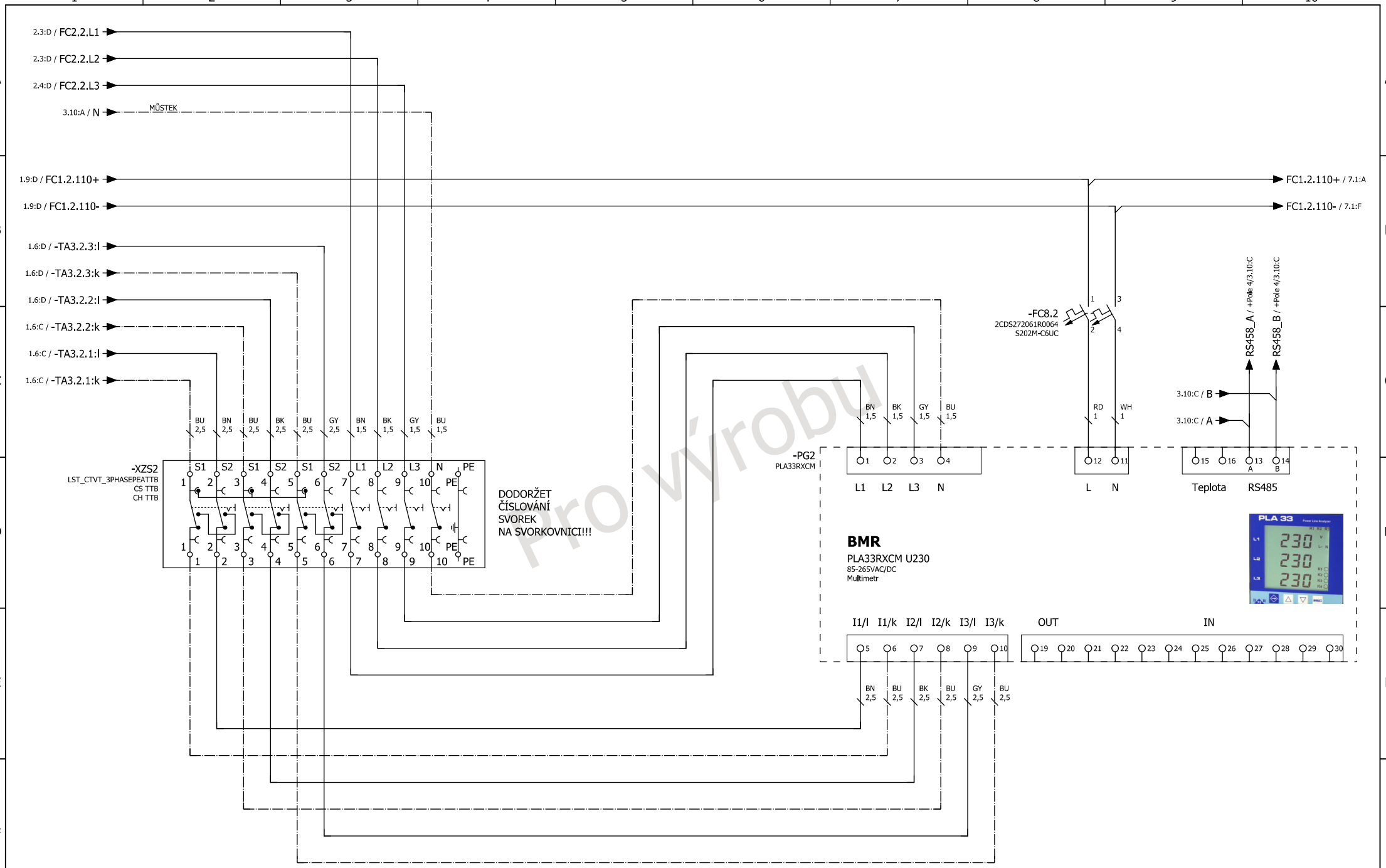

Vypracoval	Zkontroloval	Schválil	Číslo projektové dokumentace:	Zákazník	Název projektu	Zařízení =	Místo montáže ++
Straka	Ing. R.Vaculík	Ing. R.Vaculík	P20-2025-57	ALINVEST Member of MTX GROUP AL INVEST Břidličná a.s. Bruntálská 167 793 51 Břidličná 27376184	ALFAGEN – PŘÍPOJKA VN, TRANSFORMÁTORY A ROZVODNY	TR8.2	++rT143
Revize	Datum	Poznámka	Datum 13.04.2026			Místo instalace +	Revize
			Číslo dokumentu P20-2025-57		Popis stránek Multimetr PG2	DCC & EFS	Strana 4
			Q-ELEKTRIK			Schéma zapojení	Počet stran 8

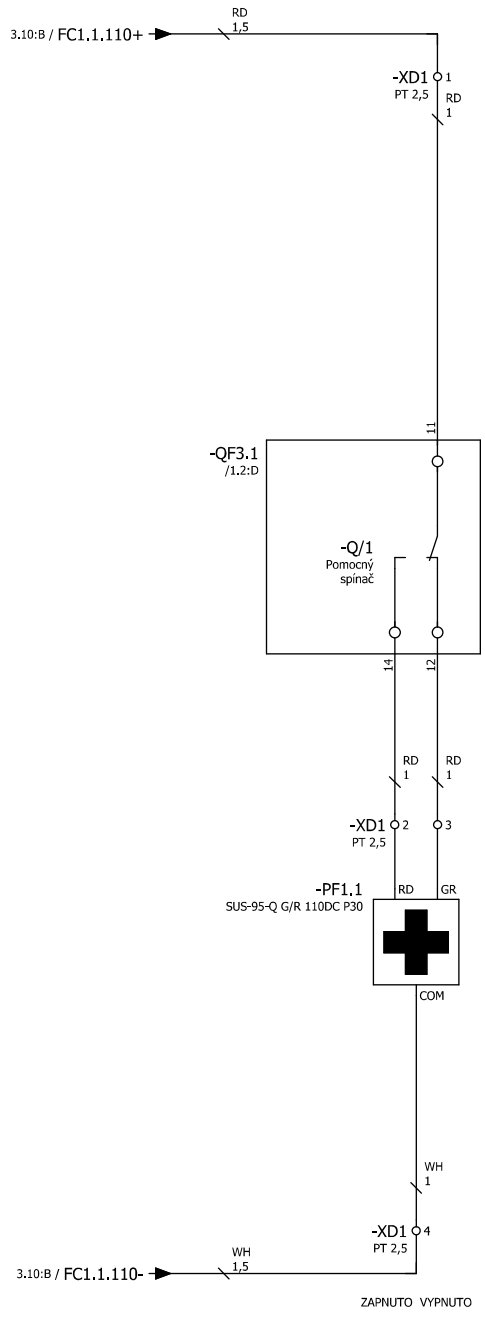

Pro výrobu

Vypracoval: Straka	Zkontroloval: Ing. R.Vaculík	Schválil: Ing. R.Vaculík	Číslo projektové dokumentace: P20-2025-57	Zákazník: ALINVEST Member of MTX GROUP, AL INVEST Břidličná a.s., Bruntálská 167, 793 51 Břidličná, 27376184	Název projektu: ALFAGEN – PŘÍPOJKA VN, TRANSFORMÁTORY A ROZVODNY	Zařízení = TR8.2	Místo montáže ++ ++rT143
Revize	Datum	Poznámka	Datum 13.04.2026		Popis stránek: Signalizace QF3.1	Místo instalace + Pole 3	Revize
			Číslo dokumentu P20-2025-57	Q-ELEKTRIK		DCC & EFS Schéma zapojení	Strana 5
							Počet stran 8

ZAPNUTO/VYPNUTO
-QF3.1

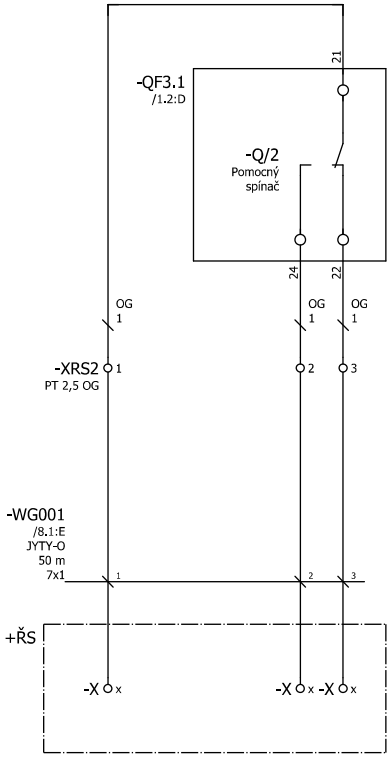

Pro výrobu

Vypracoval: Straka	Zkontroloval: Ing. R.Vaculík	Schválil: Ing. R.Vaculík	Číslo projektové dokumentace: P20-2025-57	Zákazník: ALINVEST Member of MTX GROUP	Název projektu: ALFAGEN – PŘÍPOJKA VN, TRANSFORMÁTORY A ROZVODNY	Zařízení =: TR8.2	Místo montáže ++: ++rT143
Revize	Datum	Poznámka	Datum: 13.04.2026	AL INVEST Břidličná a.s.		Místo instalace +: Pole 3	Revize
			Číslo dokumentu: P20-2025-57	Bruntálská 167	Popis stránek: Signalizace QF3.1 do ŘS	DCC &: EFS	Strana: 6
			Q-ELEKTRIK	793 51 Břidličná		Schéma zapojení	Počet stran: 8
				27376184			

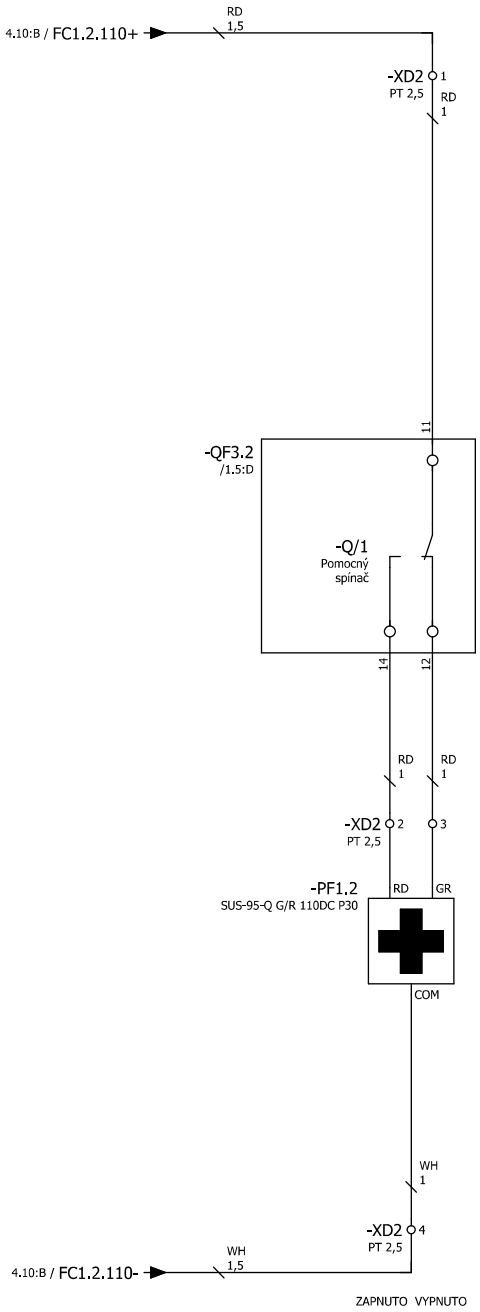

Pro výrobu

Vypracoval: Straka	Zkontroloval: Ing. R.Vaculík	Schválil: Ing. R.Vaculík	Číslo projektové dokumentace: P20-2025-57	Zákazník: ALINVEST Member of MTX GROUP, AL INVEST Břidličná a.s., Bruntálská 167, 793 51 Břidličná, 27376184	Název projektu: ALFAGEN – PŘÍPOJKA VN, TRANSFORMÁTORY A ROZVODNY	Zařízení = TR8.2	Místo montáže ++ ++rT143
Revize	Datum	Poznámka	Datum 13.04.2026			Místo instalace + Pole 3	Revize
			Číslo dokumentu P20-2025-57	Q-ELEKTRIK	Popis stránek: Signalizace QF3.2	DCC & EFS Schéma zapojení	Strana 7
							Počet stran 8

ZAPNUTO/VYPNUTO
-QF3.2

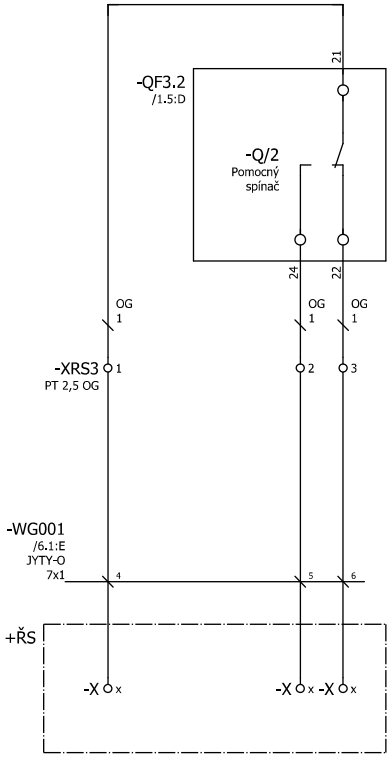

Pro výrobu

7

&ETL/1

Vypracoval: Straka	Zkontroloval: Ing. R.Vaculík	Schválil: Ing. R.Vaculík	Číslo projektové dokumentace: P20-2025-57	Zákazník: ALINVEST Member of MTX GROUP	Název projektu: ALFAGEN – PŘÍPOJKA VN, TRANSFORMÁTORY A ROZVODNY	Zařízení =: TR8.2	Místo montáže ++: ++rT143
Revize	Datum	Poznámka	Datum: 13.04.2026	AL INVEST Břidličná a.s. Bruntálská 167 793 51 Břidličná 27376184	Popis stránek: Signalizace QF3.2 do ŘS	Místo instalace +: Pole 3	Revize
			Číslo dokumentu: P20-2025-57			DCC &: EFS	Strana: 8
			Q-ELEKTRIK			Schéma zapojení	Počet stran: 8

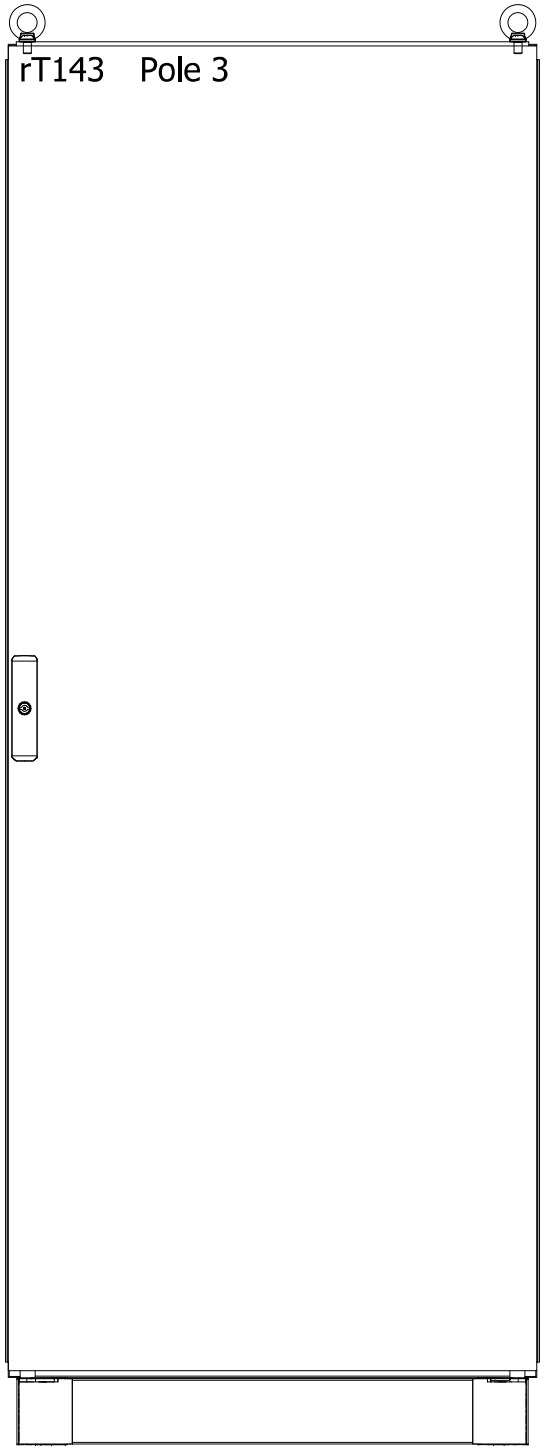

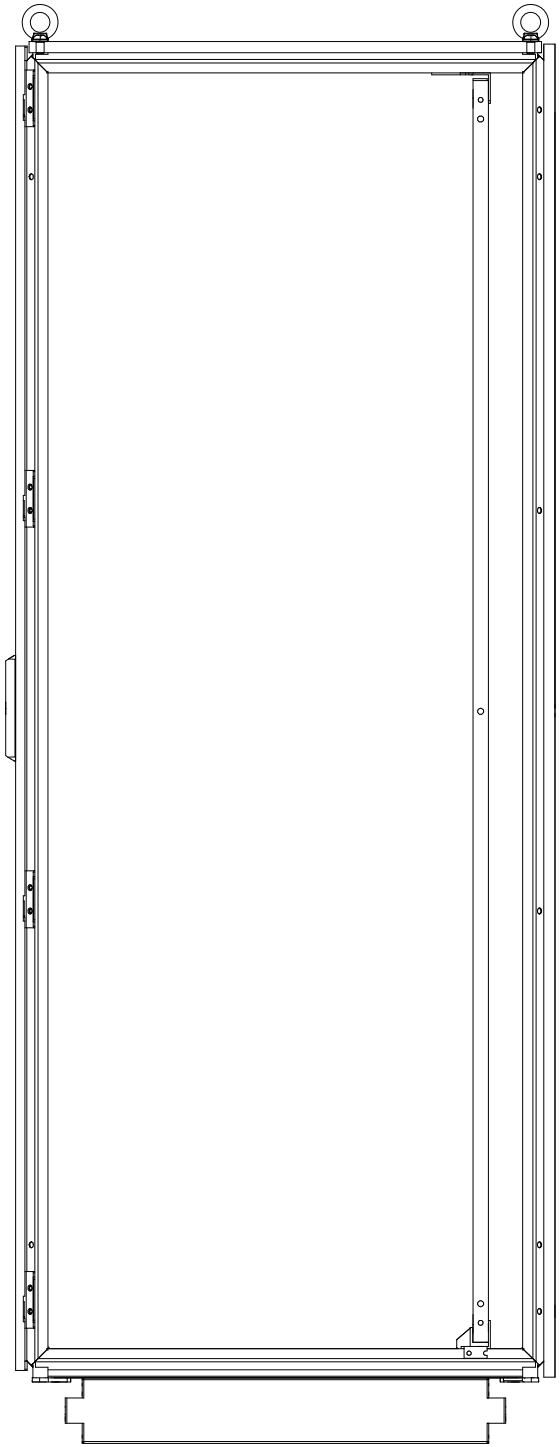

Pro výrobu

&EFS/8

&EMB/1

Vypracoval: Straka	Schválil: Ing. R.Vaculík	Schválil: Ing. R.Vaculík	Čís.projektové dokumentace: P20-2025-57	Zákazník:	Název projektu: P20-2025-57	Zařízení = TR8.2	
Revize	Datum	Poznámka	Datum 13.04.2026	Čís.dokumentu P20-2025-57		Místo instalace = Pole 3	
				Q-ELEKTRIK	Popis zařízení: Uspořádání skříně	Doc.k ETL	
						Měřítko 1: 4	Formát	Stránka 1	Počet stran 1280

Al. INVEST Břeclavská a.s.
Brumlštejnská 167
793 51 Břeclavná
27376184

Plán kabelu

QE_plán_kabelů

Název kabelu	Typ kabelu	Počet žil	Průřez	Délka kabelu	Funkční text
=TR8.2++rT143+Pole 3-WG001	JYTY-O	7	1	50	

Funkční text	Křížový odkaz	Označení cíle od	Napojení	Žíla	Označení cíle po	Napojení	Křížový odkaz	Funkční text
	&EFS/6.1:E	+ŘS-X	x	1	-XRS2	1	&EFS/6.1:D	
	&EFS/6.2:E	+ŘS-X	x	2	-XRS2	2	&EFS/6.2:D	
	&EFS/6.2:E	+ŘS-X	x	3	-XRS2	3	&EFS/6.2:D	
	&EFS/8.1:E	+ŘS-X	x	4	-XRS3	1	&EFS/8.1:D	
	&EFS/8.2:E	+ŘS-X	x	5	-XRS3	2	&EFS/8.2:D	
	&EFS/8.2:E	+ŘS-X	x	6	-XRS3	3	&EFS/8.2:D	
				7				
				SH				

Pro výrobu

&ETL/1

&EPB/1

Vypracoval	Zkontroloval	Schválil	Číslo projektové dokumentace:	Zákazník	Název projektu	Zařízení =	Místo montáže ++
Straka	Ing. R.Vaculík	Ing. R.Vaculík	P20-2025-57	ALINVEST Member of MTX GROUP AL INVEST Břidličná a.s. Bruntálská 167 793 51 Břidličná 27376184	ALFAGEN – PŘÍPOJKA VN, TRANSFORMÁTORY A ROZVODNY	TR8.2	++rT143
Revize	Datum	Poznámka	Datum 13.04.2026			Místo instalace +	Pole 3
			Číslo dokumentu P20-2025-57		Popis stránek	DCC &	EMB
					Plán kabelů =TR8.2++rT143+Pole 3-WG001		Plán kabelů

Q-ELEKTRIK

Revize

Strana 1

Počet stran 1

Kusovník artiklů

QE_kusovník

Označení přístroje Umístění	Množství Množství	Označení	Typové číslo Objednací číslo	Výrobce Dodavatel	Číslo artiklu Funkční text	Položka
-BT1 &EFS/2.8:D	1 ks	Termostat Termostat,+5 - +60°C,230-24VAC,60-24VDC	SK.3110000 3110000	RIT RIT	RIT.3110000	
-EC1 &EFS/2.8:E	1 ks	Blue e+ Ventilátory s filtrem, 275 m³/h, 230 V, 50/60 Hz, RAL 7035, 255x255x20,5 mm	SK.3241700 3241700	RIT RIT	RIT.3241700	
-EC1 &EFS/2.8:E	1 kus	Blue e+ Výstupní mřížka, RAL 7035, 255x255x20,5 mm	SK.3240300 3240300	RIT RIT	RIT.3240300	
-FC1.1 &EFS/1.8:B	1 ks	Jistič dvojpólový C10UC	S202M-C10UC 2CDS272061R0104	ABB ABB	ABB.2CDS272061R0104	
-FC1.2 &EFS/1.8:D	1 ks	Jistič dvojpólový C10UC	S202M-C10UC 2CDS272061R0104	ABB ABB	ABB.2CDS272061R0104	
-FC2.1 &EFS/2.2:C	1 ks	Pojistkový odpínač 3pol. vel. 10 Ie 32 A, Ue AC 690 V/DC 440 V, pro válcové pojistkové vložky 10x38, 3pól. provedení	E 93/32 2CSM204753R1801	ABB ABB	ABB.2CSM204753R1801	
-FC2.1 &EFS/2.2:C	3 ks	Pojistková vložka 2A, vel. 10 Un AC 500 V / DC 250 V, velikost 10x38, gG - charakteristika pro všeobecné použití	E9F10 gG2 2CSM258723R1801	MERSEN ABB	ABB.2CSM258723R1801	
-FC2.2 &EFS/2.3:C	1 ks	Pojistkový odpínač 3pol. vel. 10 Ie 32 A, Ue AC 690 V/DC 440 V, pro válcové pojistkové vložky 10x38, 3pól. provedení	E 93/32 2CSM204753R1801	ABB ABB	ABB.2CSM204753R1801	
-FC2.2 &EFS/2.3:C	3 ks	Pojistková vložka 2A, vel. 10 Un AC 500 V / DC 250 V, velikost 10x38, gG - charakteristika pro všeobecné použití	E9F10 gG2 2CSM258723R1801	MERSEN ABB	ABB.2CSM258723R1801	
-FC4 &EFS/2.8:C	1 ks	Pojistkový odpínač 1pol. vel. 10 Ie 32 A, Ue AC 690 V/DC 440 V, pro válcové pojistkové vložky 10x38, 1pól. provedení	E 91/32 2CSM200923R1801	ABB ABB	ABB.2CSM200923R1801	
-FC4 &EFS/2.8:C	1 ks	Pojistková vložka 4A, vel. 10 Un AC 500 V / DC 250 V, velikost 10x38, gG - charakteristika pro všeobecné použití	E9F10 gG4 2CSM257543R1801	MERSEN ABB	ABB.2CSM257543R1801	
-FC8.1 &EFS/3.8:C	1 ks	Jistič dvojpólový C6UC	S202M-C6UC 2CDS272061R0064	ABB ABB	ABB.2CDS272061R0064	
-FC8.2 &EFS/4.8:C	1 ks	Jistič dvojpólový C6UC	S202M-C6UC 2CDS272061R0064	ABB ABB	ABB.2CDS272061R0064	
-PF1.1 &EFS/5.2:D	1 ks	Ukazatel stavu čtvercový ukazatel stavu zelená/červená signálka Ø22 s led 110V DC	SUS-95-Q G/R 110DC P30 SUS-95-Q G/R 110DC P30	ELECO ELECO	ELE.SUS-95-Q G/R 110DC P30 ZAPNUTO VYPNUTO	
-PF1.2 &EFS/7.2:D	1 ks	Ukazatel stavu čtvercový ukazatel stavu zelená/červená signálka Ø22 s led 110V DC	SUS-95-Q G/R 110DC P30 SUS-95-Q G/R 110DC P30	ELECO ELECO	ELE.SUS-95-Q G/R 110DC P30	
-PG1 &EFS/3.6:C	1 ks	Multimetr 85-265VAC/DC	PLA33RX PLA33RXCM U230	BMR BMR	BMR.PLA33RXCM PLA33RXCM	
-PG2 &EFS/4.6:C	1 ks	Multimetr 85-265VAC/DC	PLA33RX PLA33RXCM U230	BMR BMR	BMR.PLA33RXCM	
-QF3.1 &EFS/1.2:D	1 ks	Jistič XT5L 400 3p F F 120kA	1SDA100562R0001 1SDA100562R0001	ABB ABB	ABB.1SDA100562R0001	

Pro výrobu

Legenda: "=" text je totožný s řádkem výše

&EMB/1

2

Vypracoval: Straka	Zkontroloval: Ing. R.Vaculík	Schválil: Ing. R.Vaculík	Číslo projektové dokumentace: P20-2025-57	Zákazník: ALINVEST Member of MTX GROUP, AL INVEST Břidličná a.s., Bruntálská 167, 793 51 Břidličná, 27376184	Název projektu: ALFAGEN – PŘÍPOJKA VN, TRANSFORMÁTORY A ROZVODNY
Revize / Datum	Poznámka	Datum: 13.04.2026	Číslo dokumentu: P20-2025-57		Popis stránek: Kusovník artiklů : RIT.3110000 - ABB.1SDA100562R0001

Q-ELEKTRIK

Zařízení =	TR8.2	Místo montáže ++	++rT143
Místo instalace +	Pole 3	Revize	
DCC &	EPB Kusovník artiklů	Strana	1
		Počet stran	3

Kusovník artiklů

QE_kusovník

Označení přístroje Umístění	Množství Množství	Označení	Typové číslo Objednací číslo	Výrobce Dodavatel	Číslo artiklu Funkční text	Položka
-QF3.1 &EFS/1.2:D	1 ks	Spoušť Ekip Dip LS/I In=400 XT5 3p	1SDA100580R0001 1SDA100580R0001	ABB ABB	ABB.1SDA100580R0001	
-QF3.1 &EFS/1.2:D	1 ks	AUX-C 2Q+1SY 250 V XT1..XT4 F/P pomocné kontakty s kabelem F/P	1SDA066433R0001 1SDA066433R0001	ABB ABB	ABB.1SDA066433R0001	
-QF3.1 &EFS/1.2:D	1 ks	Sada předních kabelových svorek KIT FC CuAl 2x70...240mm2 XT5 3ks	1SDA104748R0001 1SDA104748R0001	ABB ABB	ABB.1SDA104748R0001	
-QF3.1 &EFS/1.2:D	1 ks	Vysoké kryty svorek HTC XT5 3p	HTC XT5 1SDA105025R0001	ABB ABB	ABB.1SDA105025R0001	
-QF3.2 &EFS/1.5:D	1 ks	Jistič XT5L 630 3p F F 120kA	1SDA100563R0001 1SDA100563R0001	ABB ABB	ABB.1SDA100563R0001	
-QF3.2 &EFS/1.5:D	1 ks	Spoušť Ekip Dip LS/I In=630 XT5 3p	XT5 630 Ekip Dip LS/I In=630A 1SDA100581R0001	ABB ABB	ABB.1SDA100581R0001	
-QF3.2 &EFS/1.5:D	1 ks	AUX-C 2Q+1SY 250 V XT1..XT4 F/P pomocné kontakty s kabelem F/P	1SDA066433R0001 1SDA066433R0001	ABB ABB	ABB.1SDA066433R0001	
-QF3.2 &EFS/1.5:D	1 ks	Sada předních kabelových svorek KIT FC CuAl 2x70...240mm2 XT5 3ks	1SDA104748R0001 1SDA104748R0001	ABB ABB	ABB.1SDA104748R0001	
-QF3.2 &EFS/1.5:D	1 ks	Vysoké kryty svorek HTC XT5 3p	HTC XT5 1SDA105025R0001	ABB ABB	ABB.1SDA105025R0001	
-QS3.1 &EFS/1.2:B	1 ks	Pojistkový odpínač vel.3 Ie 630 A (750 A/ZP3, 1000 A/ZP3/1000), Ue 690 V, 3pól. provedení, včetně svorek	XLP3-6BC 1SEP101975R0002	ABB ABB	ABB.1SEP101975R0002	
-QS3.1 &EFS/1.2:B	3 ks	Pojistková vložka NH3 Un AC 500 V / DC 440 V, velikost 3, gG - charakteristika pro všeobecné použití, Cd/Pb free	OFAF3H500 1SCA022627R7080	ABB ABB	ABB.1SCA022627R7080	
-QS3.2 &EFS/1.5:B	1 ks	Pojistkový odpínač vel.3 Ie 630 A (750 A/ZP3, 1000 A/ZP3/1000), Ue 690 V, 3pól. provedení, včetně svorek	XLP3-6BC 1SEP101975R0002	ABB ABB	ABB.1SEP101975R0002	
-QS3.2 &EFS/1.5:B	3 ks	Pojistková vložka NH3 Un AC 500 V / DC 440 V, velikost 3, gG - charakteristika pro všeobecné použití, Cd/Pb free	OFAF3H630 1SCA022627R7160	ABB ABB	ABB.1SCA022627R7160	
-TA3.1.1 &EFS/1.2:C	1 ks	Proudový transformátor, typ ASK 41.4, 400 / 5A, Ø32, 40x10 / 2x30x5	ASK 41.4 13088	MBS GHV	GHV.13088	
-TA3.1.2 &EFS/1.2:C	1 ks	Proudový transformátor, typ ASK 41.4, 400 / 5A, Ø32, 40x10 / 2x30x5	ASK 41.4 13088	MBS GHV	GHV.13088	
-TA3.1.3 &EFS/1.3:D	1 ks	Proudový transformátor, typ ASK 41.4, 400 / 5A, Ø32, 40x10 / 2x30x5	ASK 41.4 13088	MBS GHV	GHV.13088	
-TA3.2.1 &EFS/1.5:C	1 ks	Proudový transformátor, typ ASK 41.4, 600 / 5A, Ø32, 40x10 / 2x30x5	ASK 41.4 13027	MBS GHV	GHV.13027	
-TA3.2.2 &EFS/1.5:C	1 ks	Proudový transformátor, typ ASK 41.4, 600 / 5A, Ø32, 40x10 / 2x30x5	ASK 41.4 13027	MBS GHV	GHV.13027	

Pro výrobu

Legenda: "=" text je totožný s řádkem výše

Kusovník artiklů

QE_kusovník

Označení přístroje Umístění	Množství Množství	Označení	Typové číslo Objednací číslo	Výrobce Dodavatel	Číslo artiklu Funkční text	Položka
-TA3.2.3 &EFS/1.6:D	1 ks	Proudový transformátor, typ ASK 41.4, 600 / 5A, Ø32, 40x10 / 2x30x5	ASK 41.4 13027	MBS GHV	GHV.13027	
-XZS1 &EFS/3.2:D	1 ks	Zkušební svorkovnice push in svorky	LST_CTVT_3PHASEPEATTB 8000082523	WEI WEI	WEI.8000082523	
-XZS1 &EFS/3.2:D	2 ks	Koncová podpěra CS TTB	CS TTB 2710150000	WEI WEI	WEI.2710150000	
-XZS1 &EFS/3.2:D	1 ks	Průhledný plombovatelný kryt CH TTB	CH TTB 2710130000	WEI WEI	WEI.2710130000	
-XZS2 &EFS/4.2:D	1 ks	Zkušební svorkovnice push in svorky	LST_CTVT_3PHASEPEATTB 8000082523	WEI WEI	WEI.8000082523	
-XZS2 &EFS/4.2:D	2 ks	Koncová podpěra CS TTB	CS TTB 2710150000	WEI WEI	WEI.2710150000	
-XZS2 &EFS/4.2:D	1 ks	Průhledný plombovatelný kryt CH TTB	CH TTB 2710130000	WEI WEI	WEI.2710130000	

Pro výrobu

Legenda: "=" text je totožný s řádkem výše