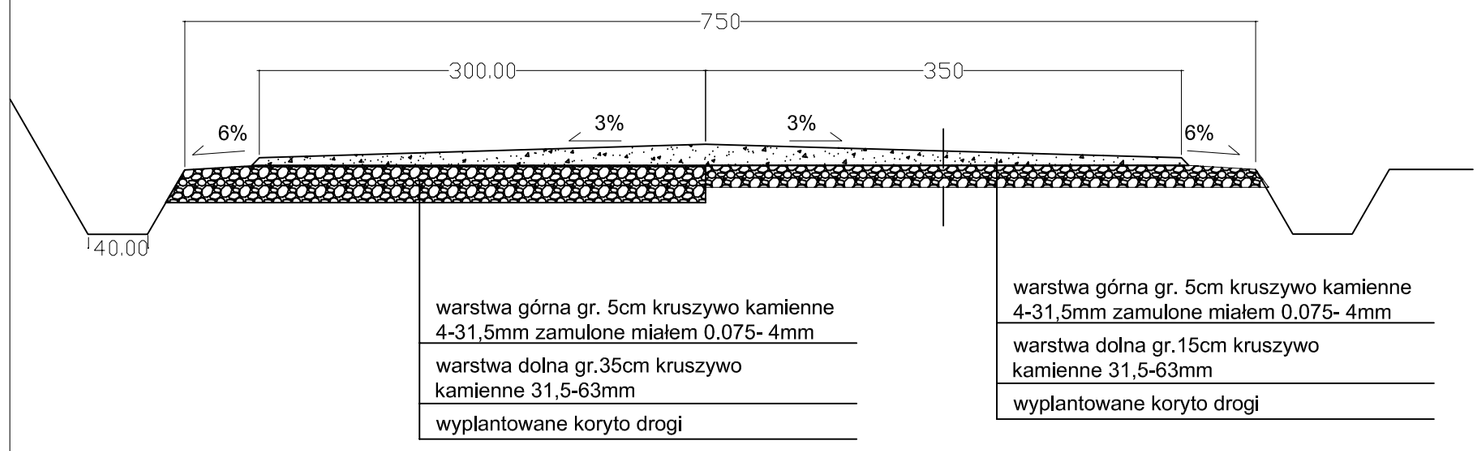

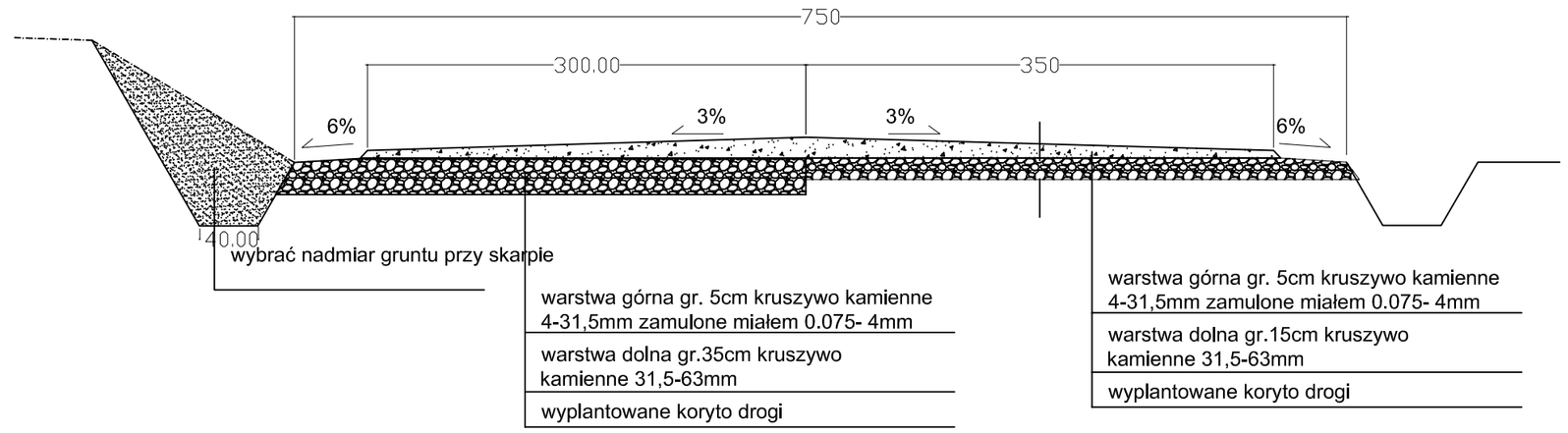

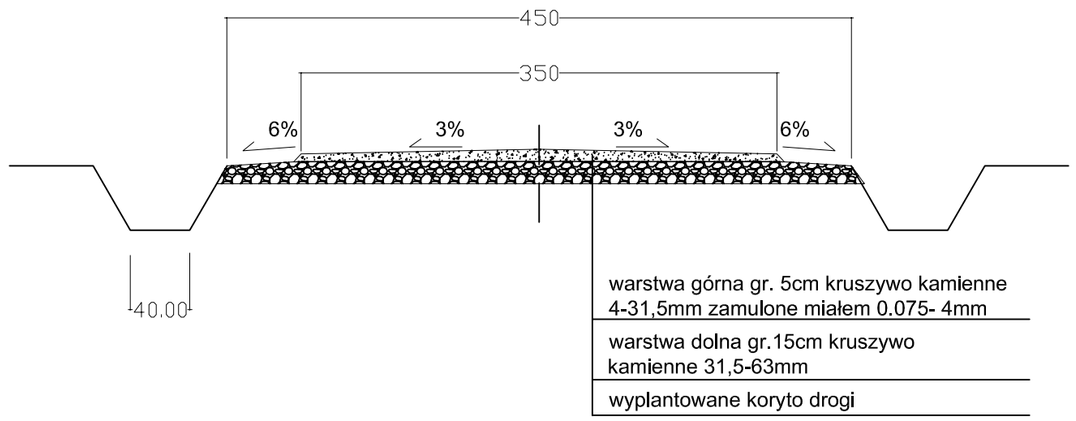

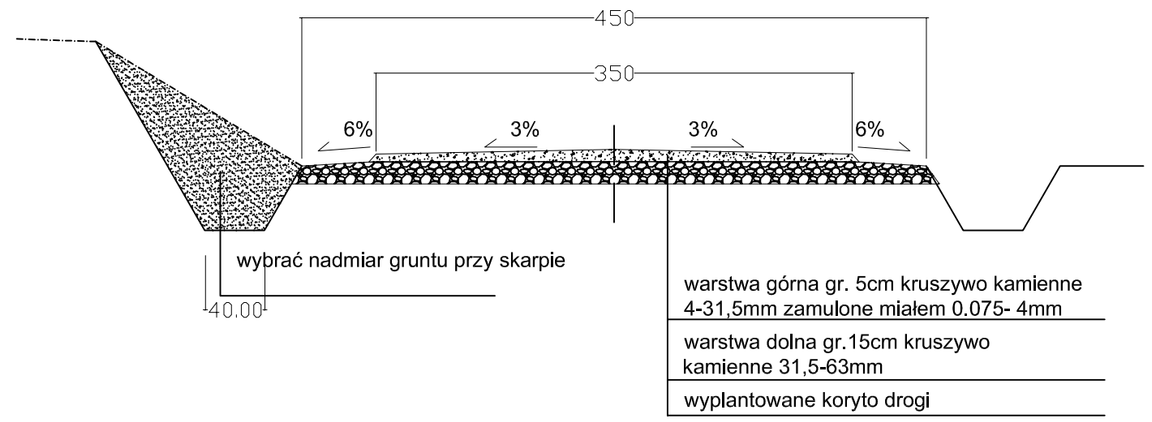

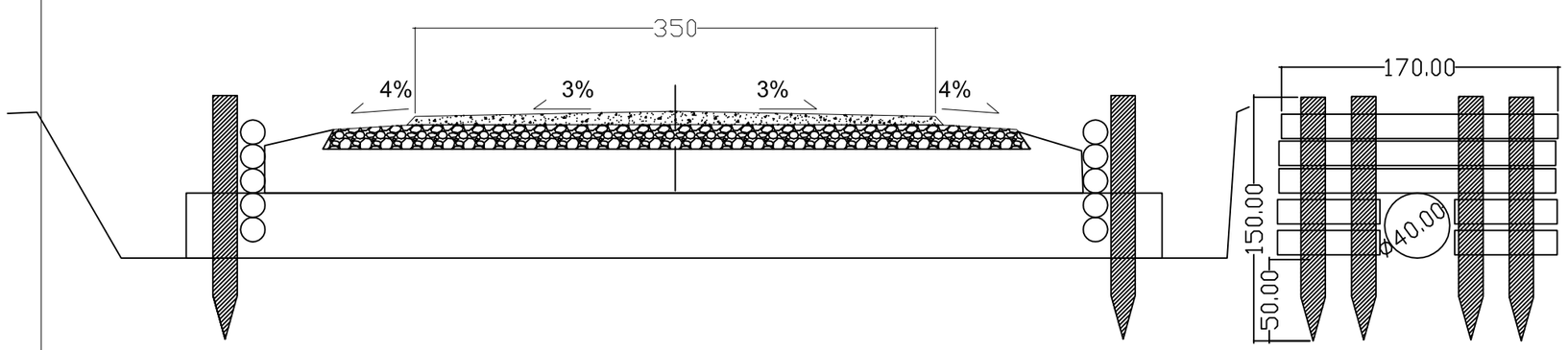

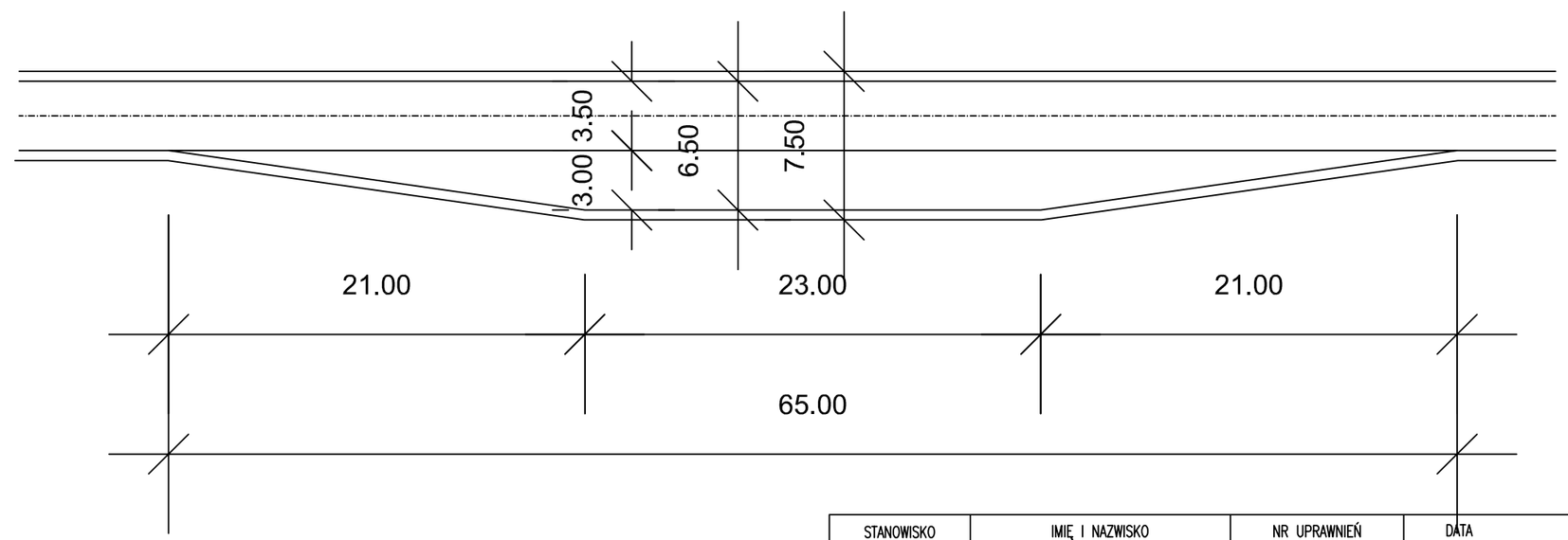

STANOWISKO	IMIĘ I NAZWISKO	NR UPRAWNIEŃ	DATA	PODPIS
OPRACOWAŁ:	inż Marcin Szeląg	–	marzec 2018	

INWESTOR: Państwowe Gospodarstwo Leśne Lasy Państwowe
Nadleśnictwo Świerklaniec
ul. Oświecimska 19
42–622 Świerklaniec

OBIEKT: LINIA DROGOWA LEŚNICTWO MIASTECZKO
Droga Miasteczko P–30L PRZY TORACH

TREŚĆ: przekroje, mijanka
ETAP I i II

SKALA		INDEKS
BRANŻA	drogowa	5
FAZA	PB–W	
PLIK		NR RYS.
NR.KATALOGOWY		NR.PROJEKTU