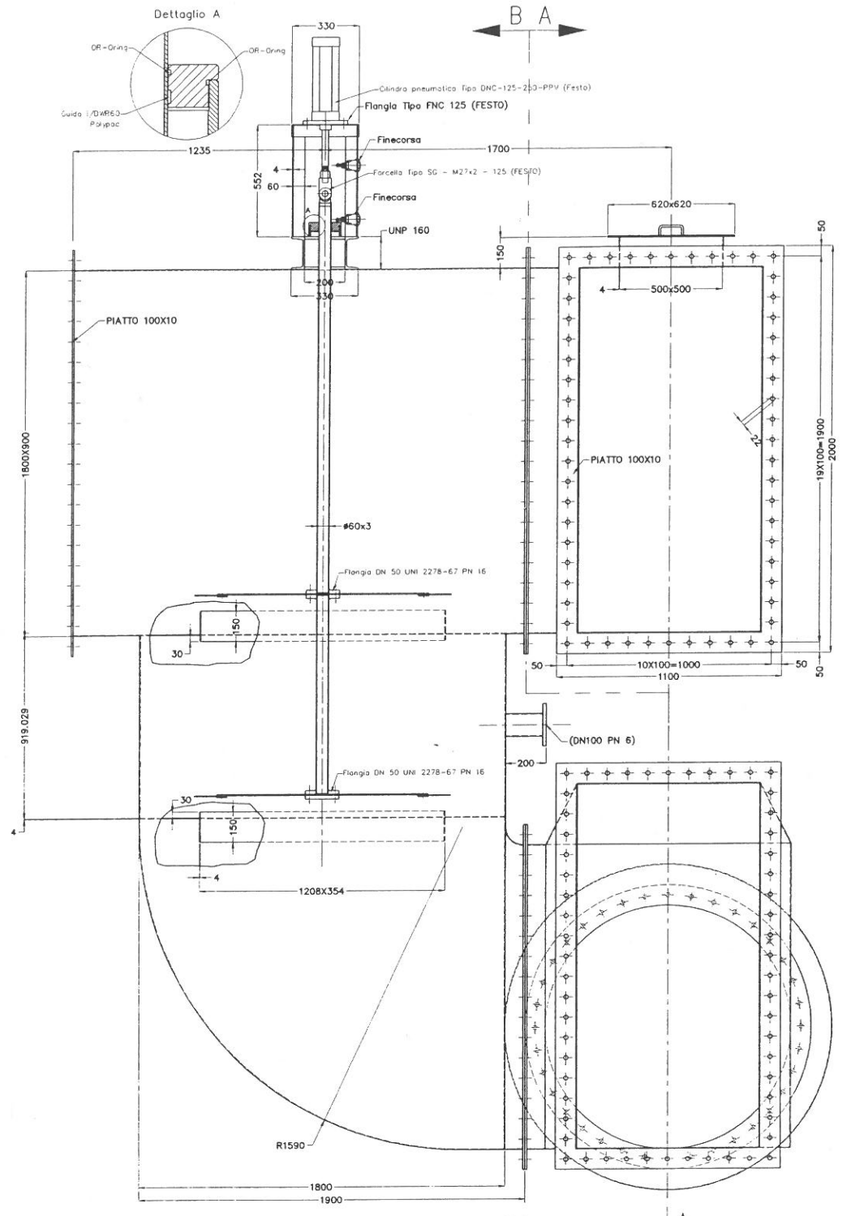

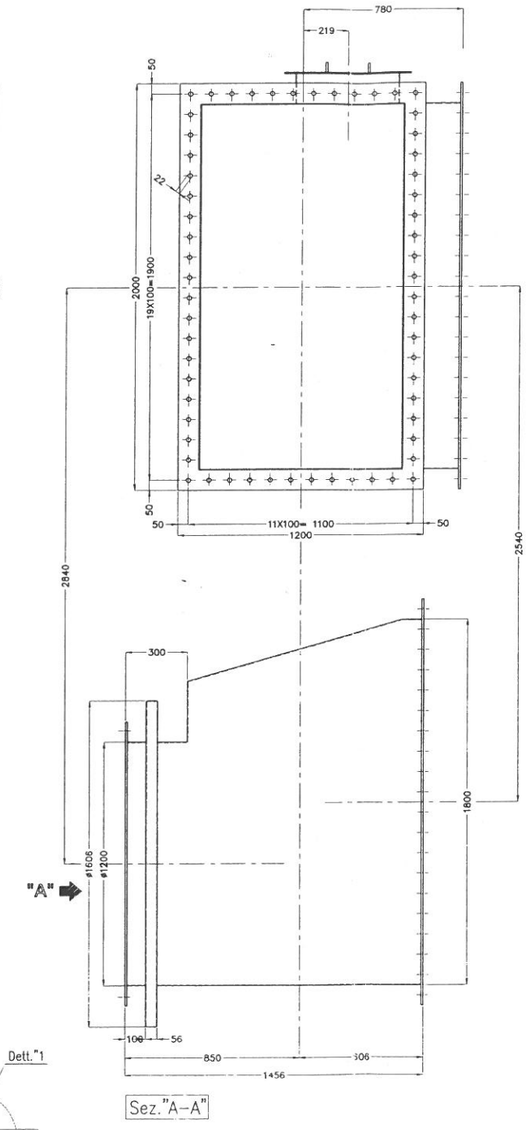

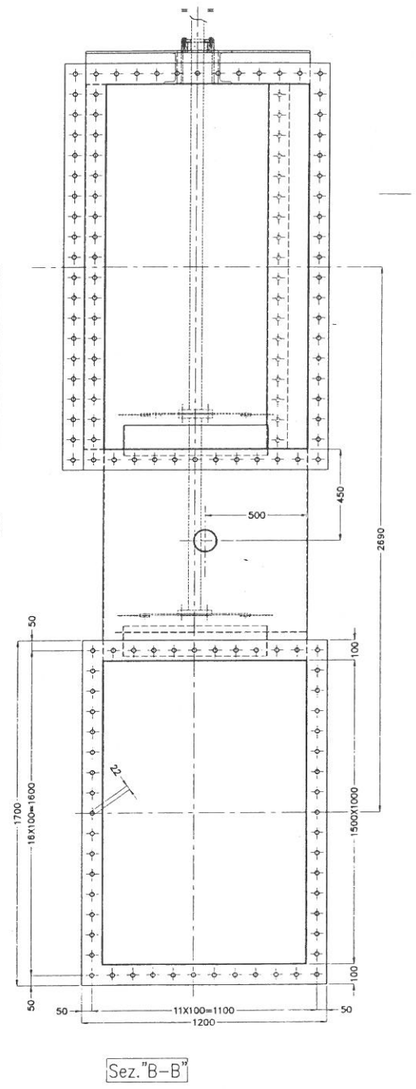

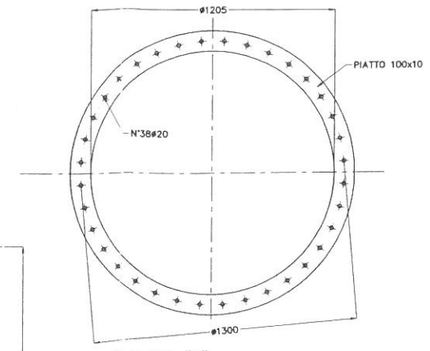

FLANGIA "A"

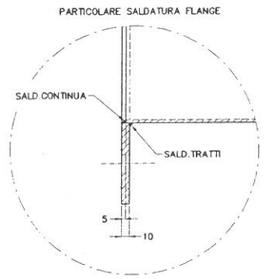

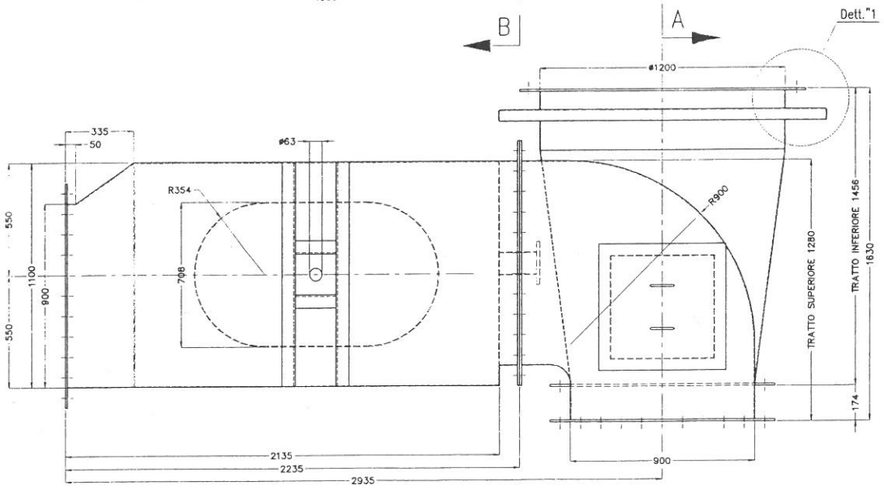

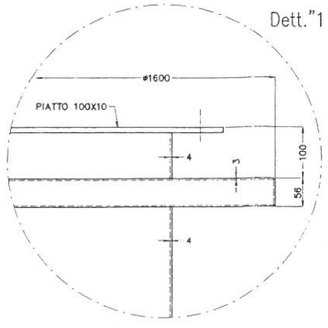

ITEM

10HTE10AA001

20HTE10AA001

delta
impianti industriali s.r.l.