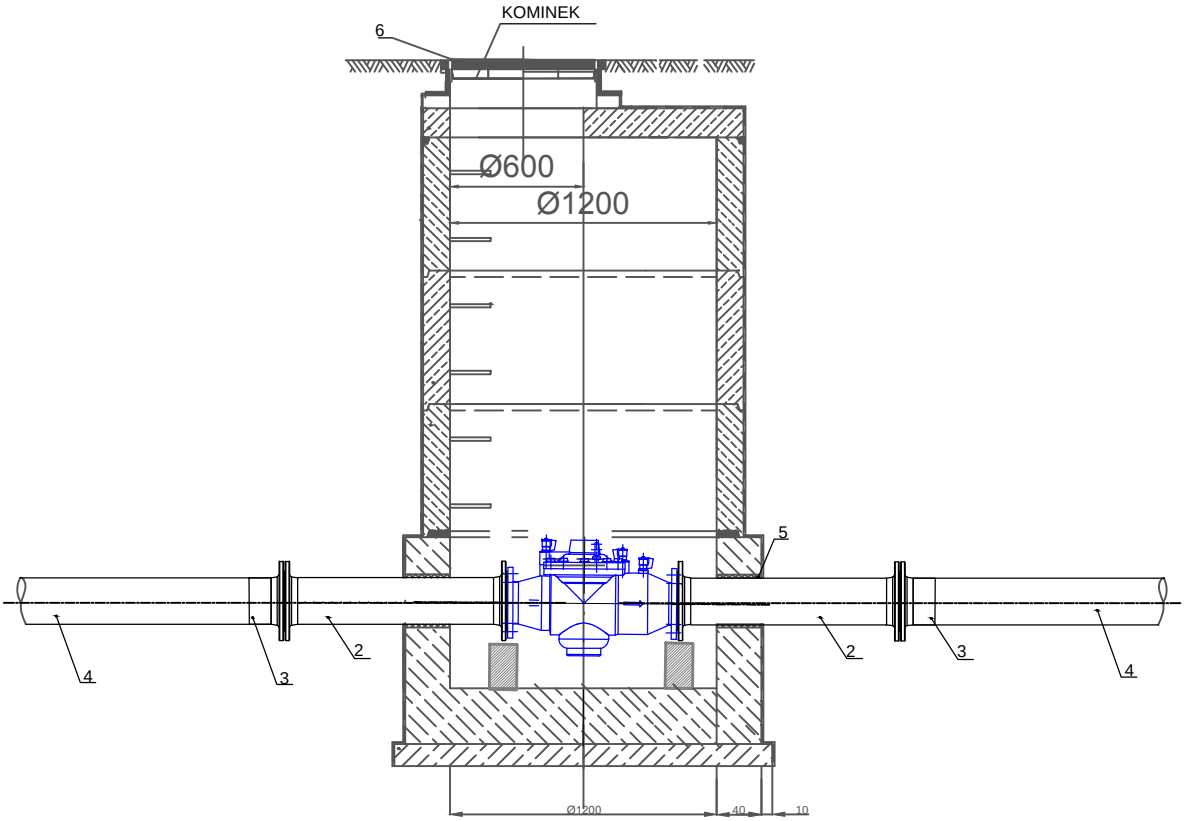

WYPOSAŻENIE TECHNOLOGICZNE STUDNI Ø1200

1 - REDUKTOR CIŚNIENIA DN150
(PARAMETRY ODPOWIADAJĄCE
MODELOWI SOCLA C101)

2 - KSZTAŁTKA ŻELIWNA FF Ø150 L=800

3 - ZŁĄCZKA KOŁNIERZOWA PE/STAL Ø160/150

4 - RURA PE100SDR11Ø160

5 - PRZEJŚCIE SZCZELNE DLA RURY Ø150

6 - WŁAZ ŻELIWNY TYPU CIĘŻKIEGO TYPU B125

Projektant:
euro projekt
42-200 CZĘSTOCHOWA UL. ŁOKIETKA 13
42-200 CZĘSTOCHOWA UL. WAZÓW 29a
41-100 SIEMIANOWICE ŚLĄSKIE UL. OLIMPIJSKA 28
42-284 HERBY UL. LUBLINIECKA 36
TEL./FAX. (34) 3725055; 3666648
NIP 573-180-95-52;
TEL./FAX. 660456041;

Inwestor: URZĄD GMINY NIEGOWA
42-320 NIEGOWA, UL. JANA III SOBIESKIEGO 1

Temat: PROJEKT BUDOWLANY BUDOWY ORAZ PRZEBUDOWY WODOCIĄGU WRAZ Z PRZYŁĄCZAMI W MIEJSCOWOŚCI LUDWINÓW, GORZKÓW NOWY, GORZKÓW STARY

Adres: Ludwinów, Gorzków Nowy, Gorzków Stary, gmia Niegowa jedn. ewid. 240903_2 obręb 0008 Ludwinów, 0006 Gorzków Nowy, 0007 Gorzków Stary.

Tytuł rys.: SCHEMAT STUDNI BETONOWEJ Ø1200 Z REGULATOREM CIŚNIENIA

Autor opracowania:	mgr inż. Łukasz MIRCZAK	Nr uprawnień SLK/1059/PWOS/05	Podpis
Projektant:	mgr inż. Łukasz MIRCZAK	Nr uprawnień SLK/1059/PWOS/05	Podpis
Sprawdził:	mgr inż. Mateusz BULA	Nr uprawnień SLK/6781/PWBS/17	Podpis

Skala:	Data:	Faza:	Branża:	Nr rys.:	Rewizja:	Kod projektu:
-	11.2021	P-B	SANITARNA	24	A	20_156

MODYFIKACJE/REWIZJE: