OPĚRNÝ BLOK NA HORIZONTÁLNÍ ODBOČCE (A)

PŮDORYS (1ks-0,15m^3) 1 ks

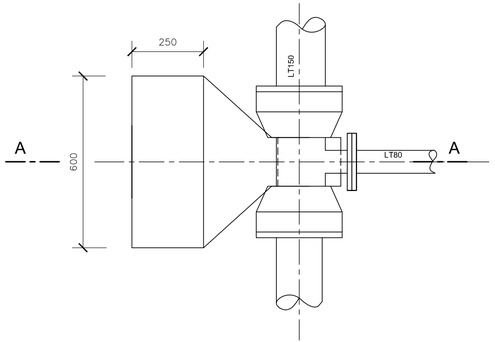

ŘEZ A-A

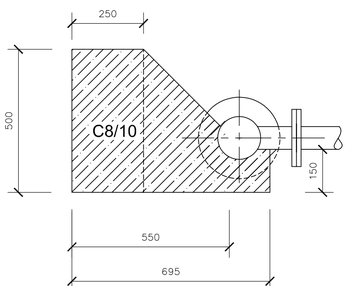

OPĚRNÝ BLOK HYDRANTU (B)

PŮDORYS (1ks-0,12m^3) 1 ks

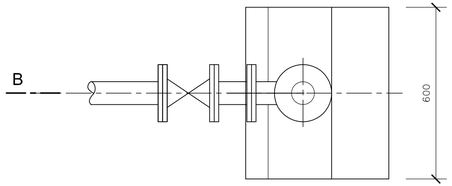

ŘEZ B-B

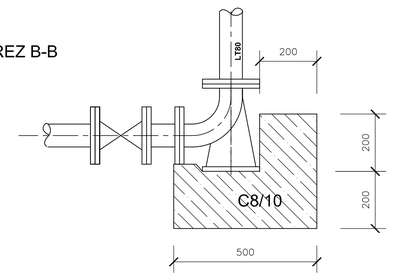

OPĚRNÝ BLOK HYDRANTU (C)

PŮDORYS (1ks-0,31m^3) 1 ks

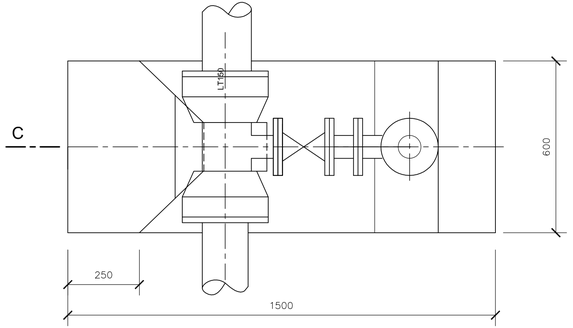

ŘEZ C-C

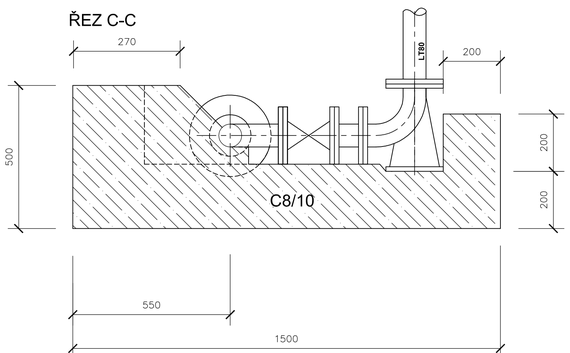

SO 301 - VODOVODNÍ ŘAD

visso s.r.o. TOVÁRNÍ 1859 / 41 HODOLANY 779 00 OLOMOUC

DS GEO projekt

HLAVNÍ PROJEKTANT: ING. DOLEŽEL PETR	ZODP.PROJEKTANT: ING. J. PEŠOUTOVÁ	VYPRACOVAL: ING. J. PEŠOUTOVÁ	DS GEO projekt — Projektování inženýrských staveb — Ing. Petr Doležel — Na Šibenníku 42, 779 00 Olomouc
KRAJ: OLOMOUCKÝ	MÍSTO: ŠTERNBERK		DATUM: 03/2017
INVESTOR: MĚSTO ŠTERNBERK			FORMÁT: 4A4
NÁZEV AKCE: **ŠTERNBERK - LOKALITA PŘÍKOPY**			MĚŘÍTKO: 1:25
			STUPEŇ PD: DSP + DPS
			ZAKÁZKA: 85324
NÁZEV VÝKRESU: **OPĚRNÉ BLOKY**			SOUPRAVA: VÝKRES: **C.2.8**