Z1.21
POZINK

POČET: ROH "AB" - 2 ks
"BC" - 2 ks
"CD" - 2 ks
"AD" - 2 ks

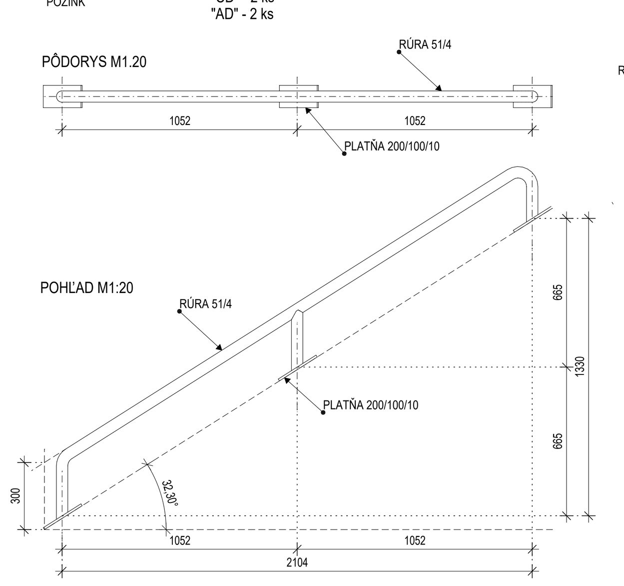

Z1.22
POZINK

POČET: ROH "AB" - 2 ks
"BC" - 2 ks
"CD" - 2 ks
"AD" - 2 ks

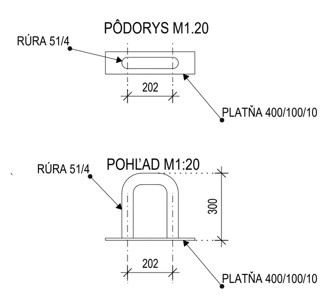

Z2.1
POZINK

POČET: TRIBÚNA "A" - 4 ks - **ZREALIZOVANÉ**
"B" - 6 ks
"C" - 10 ks - **ZREALIZOVANÉ**
"D" - 6 ks

ROH "AB" - 2 ks
"BC" - 2 ks
"CD" - 2 ks
"AD" - 2 ks

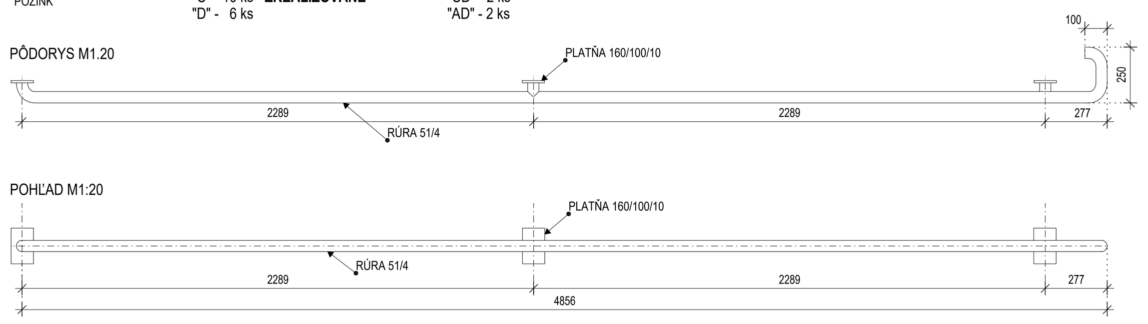

Z2.2
POZINK

POČET: TRIBÚNA "A" - 2 ks - **ZREALIZOVANÉ**

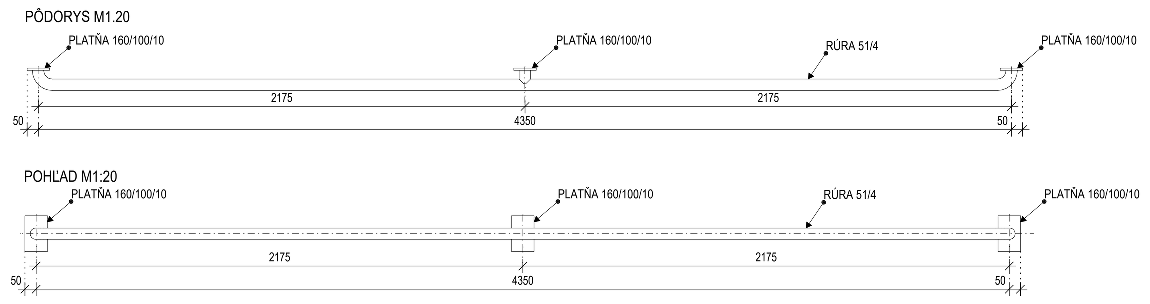

Z3.1
POZINK

POČET: TRIBÚNA "A" - 2 ks - **ZREALIZOVANÉ**
"B" - 2 ks + 1ks ak by sa sektor domácich nerealizoval
"C" - 5 ks - **ZREALIZOVANÉ**
"D" - 2 ks

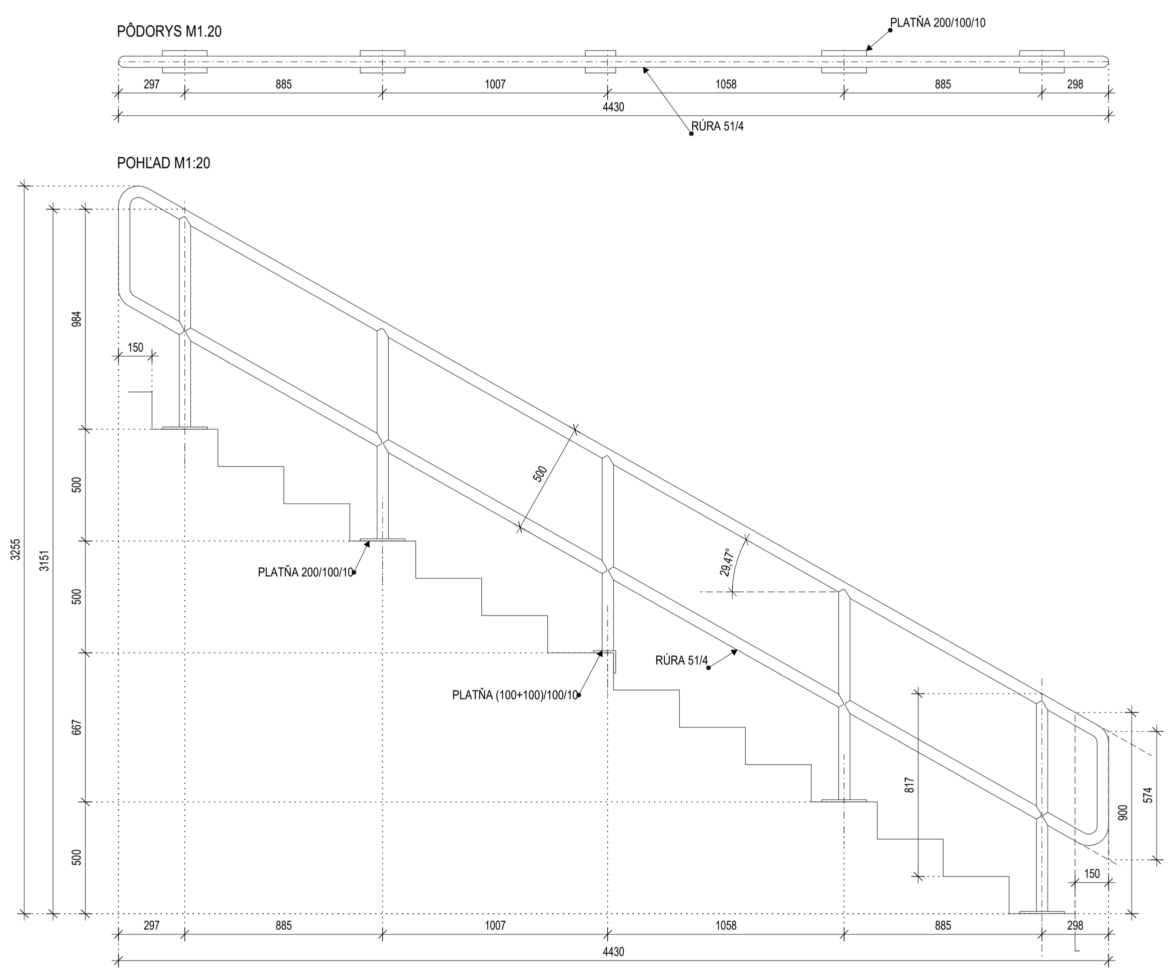

Z3.2
POZINK

POČET: TRIBÚNA "A" - 2 ks - **ZREALIZOVANÉ**
"B" - 3 ks
"C" - 5 ks - **ZREALIZOVANÉ**
"D" - 2 ks

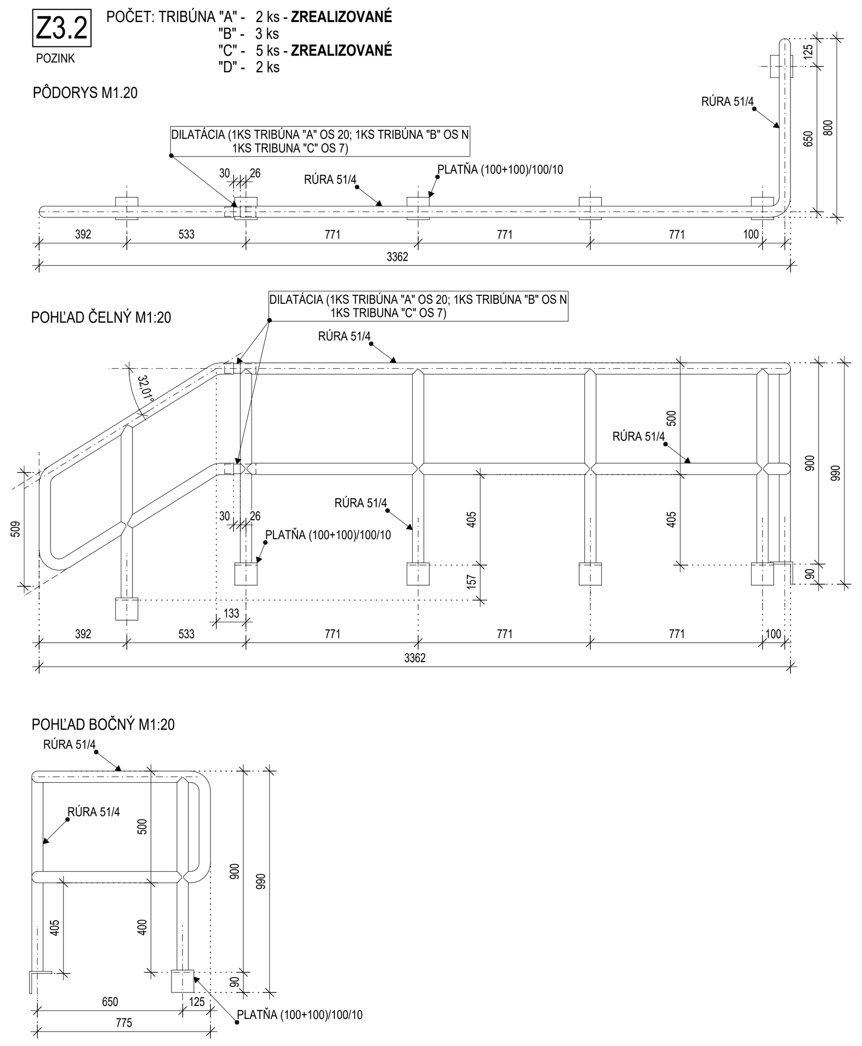

Z3.4
POZINK

POČET: TRIBÚNA "D" - 1 ks

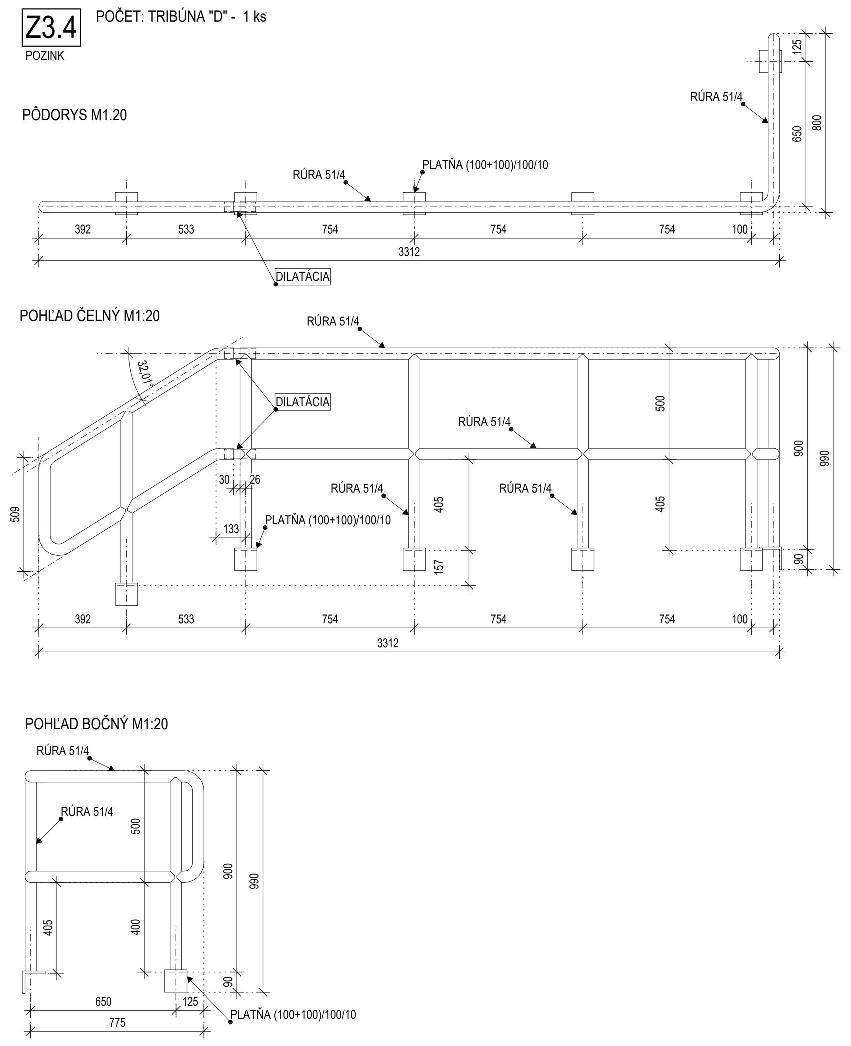

Z3.3
POZINK

POČET: TRIBÚNA "A" - 2 ks - **ZREALIZOVANÉ**
"B" - 3 ks
"C" - 5 ks - **ZREALIZOVANÉ**
"D" - 2 ks

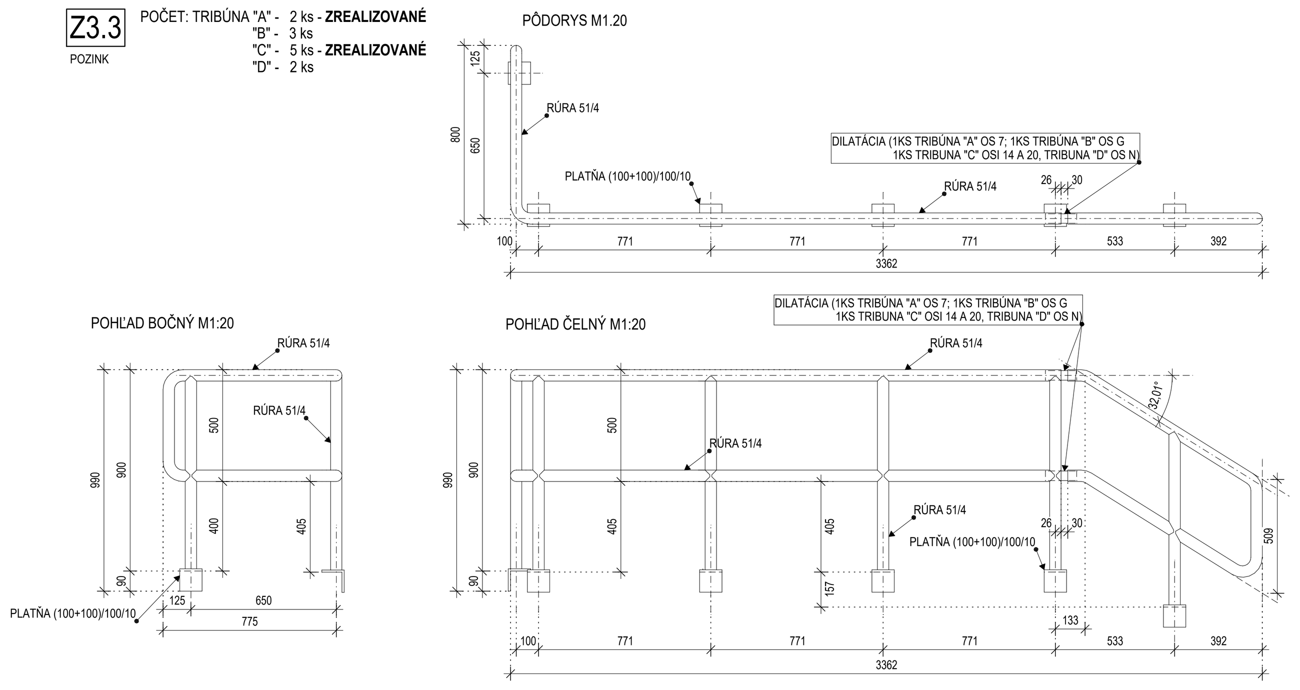

Z3.5
POZINK

POČET: TRIBÚNA "D" - 1 ks

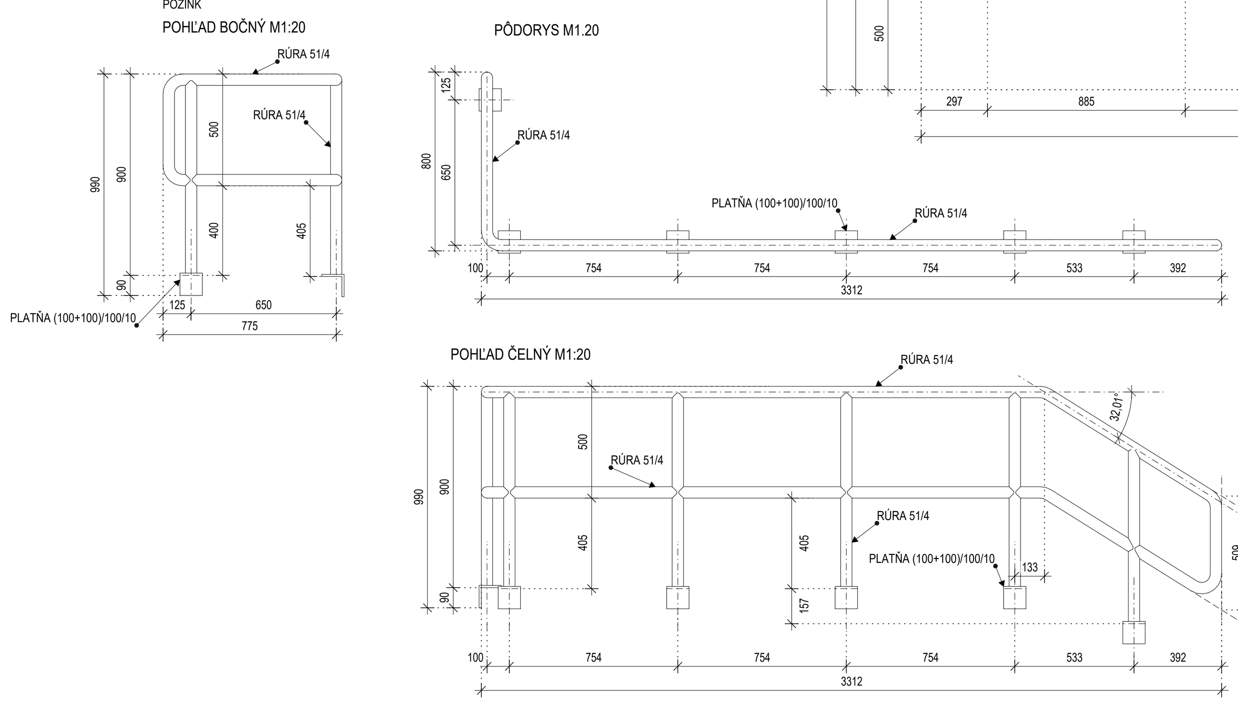

Z3.11
POZINK

POČET: TRIBÚNA "A" - 1 ks
- **ZREALIZOVANÉ**

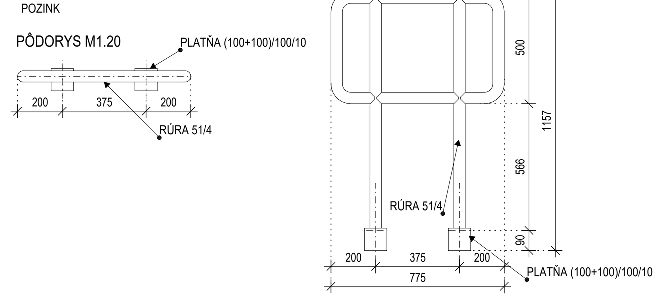

Z3.7
POZINK

POČET: TRIBÚNA "A" - 4 ks - **ZREALIZOVANÉ**

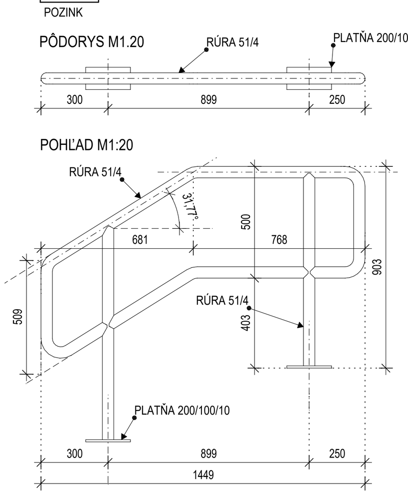

Z3.9
POZINK

POČET: TRIBÚNA "A" - 2 ks (I.ETAPA - 1 ks - **ZREALIZOVANÉ**, II.ETAPA - 1 ks)

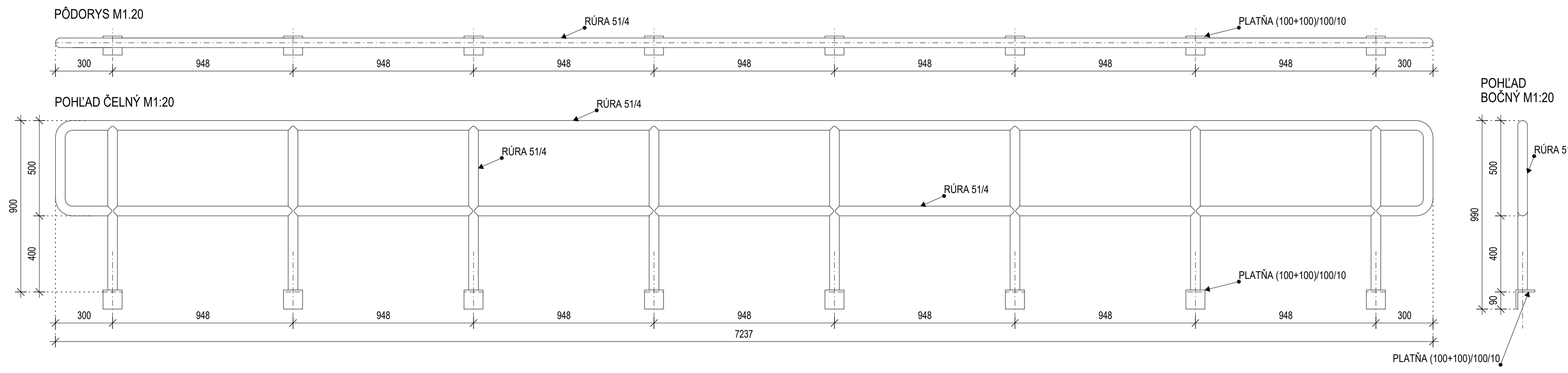

Z3.6
POZINK

POČET: TRIBÚNA "A" - 2 ks - **ZREALIZOVANÉ**

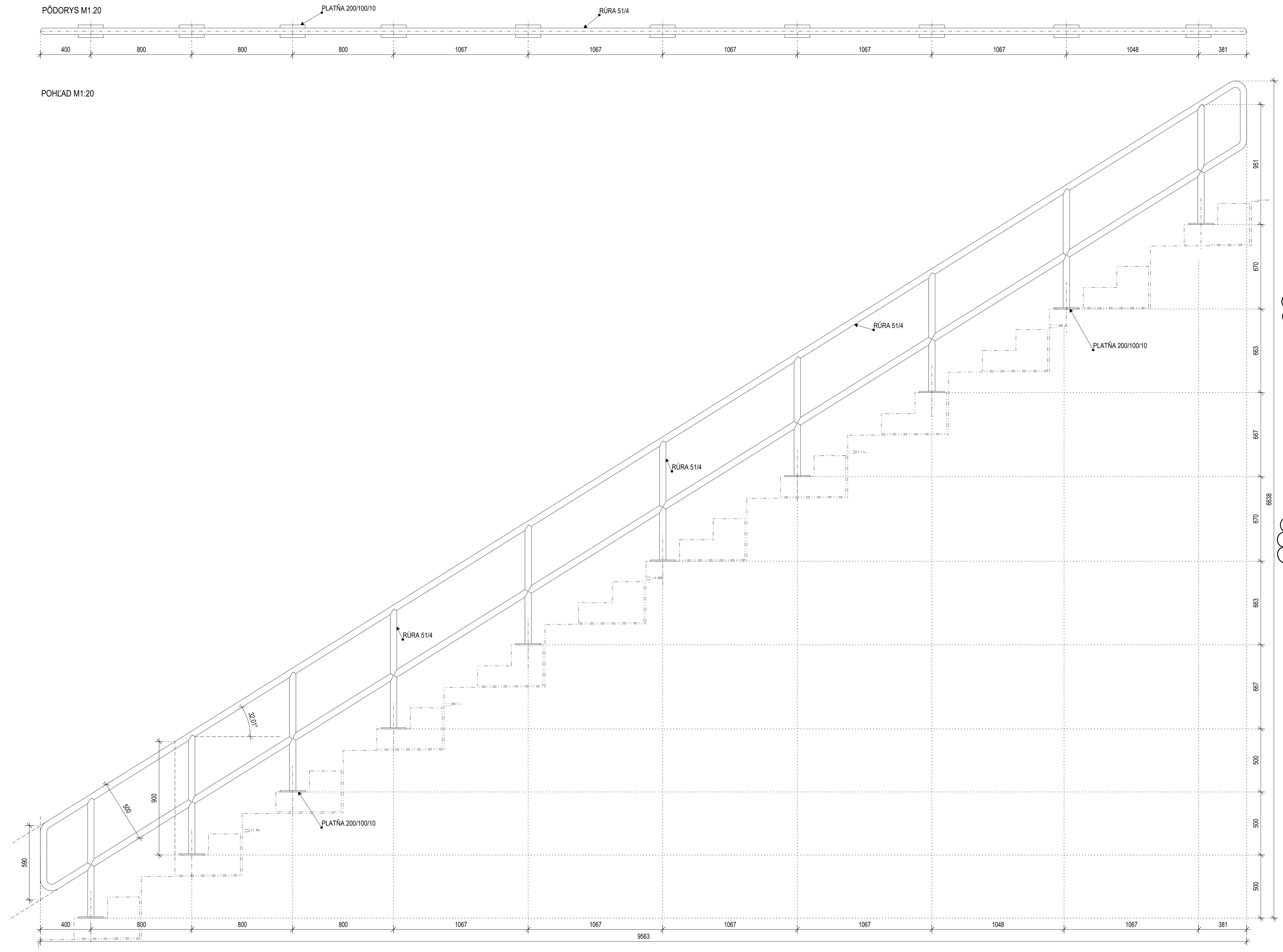

Z3.16
POZINK

POČET: TRIBÚNA "A" - 2 ks - **ZREALIZOVANÉ**

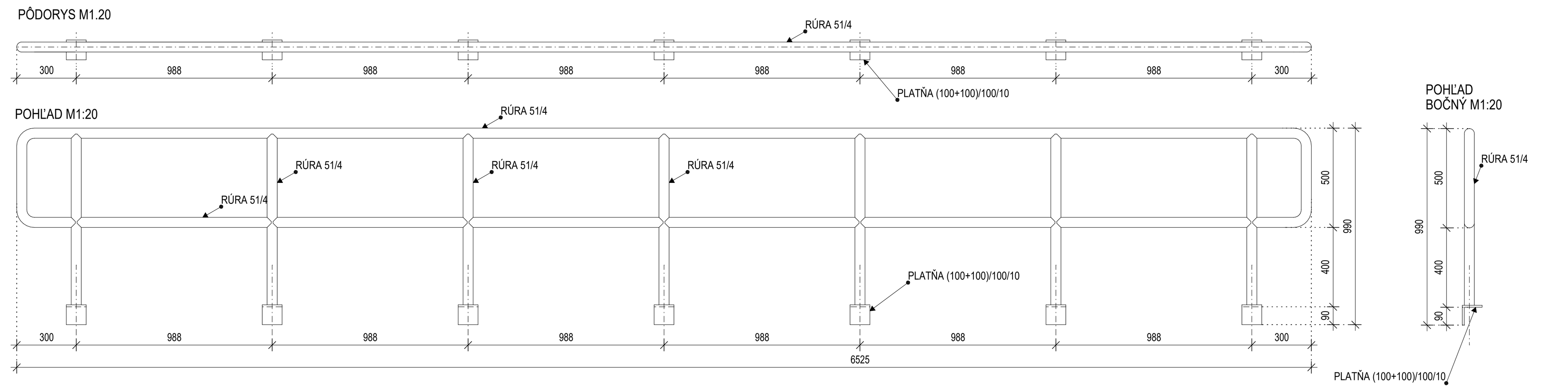

Z3.10
POZINK

POČET: TRIBÚNA "A" - 2 ks (I.ETAPA - 1 ks - **ZREALIZOVANÉ**, II.ETAPA - 1 ks)

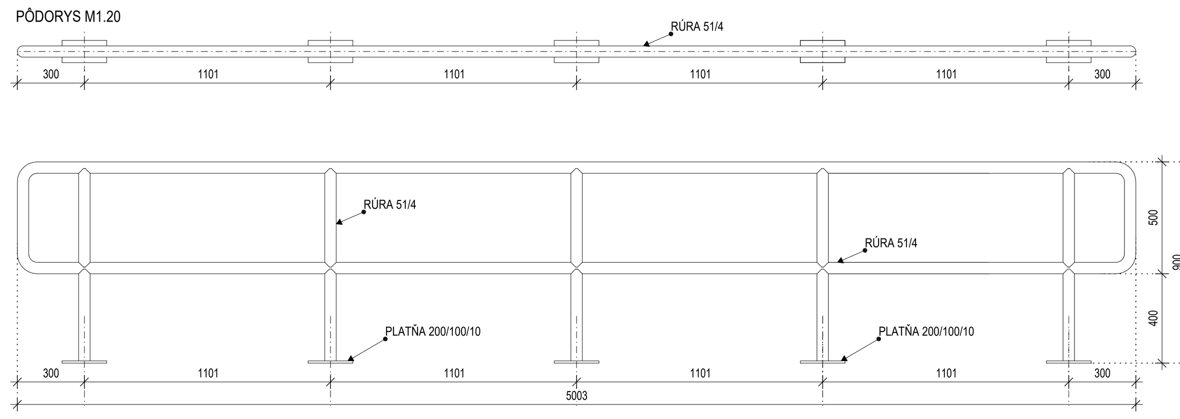

Z3.13
POZINK

POČET: TRIBÚNA "A" - 3 ks - **ZREALIZOVANÉ**

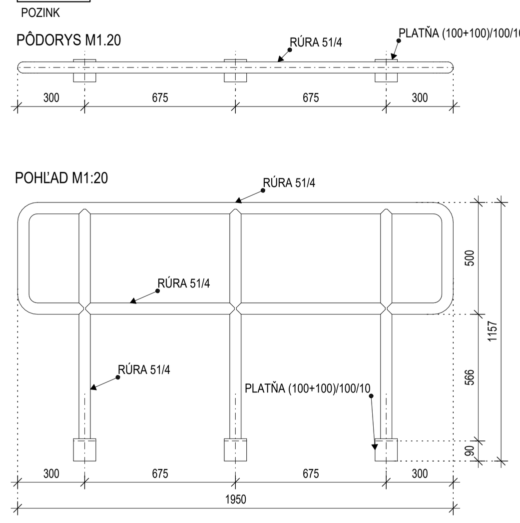

Z3.14
POZINK

POČET: TRIBÚNA "A" - 2 ks - **ZREALIZOVANÉ**

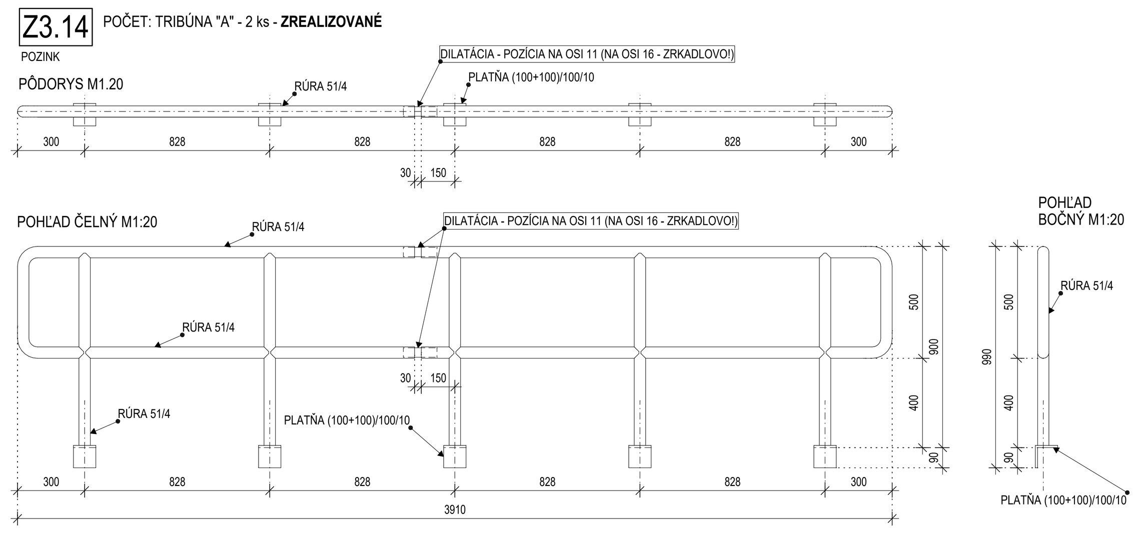

POZNÁMKY

- TÁTO PROJEKTOVÁ DOKUMENTÁCIE JE VYPRACOVANÁ V ZMYSLE A ROZSAHU REALIZAČNEJ DOKUMENTÁCIE A V ŽIADNOM PRÍPADE NENAHRÁDZA VYŠŠÍ STUPEŇ PROJEKTOVEJ DOKUMENTÁCIE, T.J. DIELENSKÚ DOKUMENTÁCIU.
- PROJEKTANT NENESIE ŽIADNU ZODPOVEDNOSŤ ZA ZMENY USKUTOČNENÉ BEZ JEHO PÍSOMNÉHO SÚHLASU.
- ZHOTOVITEĽ JE POVINNÝ O ZISTENÝCH CHYBÁCH V DOKUMENTÁCIÍ NEODKLADNE INFORMOVAŤ PROJEKTANTA.
- ZHOTOVITEĽ JE POVINNÝ ZMENY A ÚPRAVY KONŠTRUKČNÉHO RIEŠENIA KONZULTOVAŤ S PROJEKTANTOM.
- TÁTO PROJEKTOVÁ DOKUMENTÁCIA SLÚŽI VÝHRADNE PRE REALIZÁCIU STAVBY A JEJ SPRACOVANIE ZODPOVEDÁ ROZSAHU A OBSAHU DANÉHO PRÁVNYMI PREDPISMI PRE TENTO STUPEŇ DOKUMENTÁCIE. PRE INÉ A NASLEDOVNÉ POTREBY MUSÍ BYŤ SPRACOVANÁ DOKUMENTÁCIA K TOMU ÚČELU URČENÁ.
- V PRÍPADE ZMENY PODKLADOV, ČI VZNIKU NOVÝCH SKUTOČNOSTÍ SI PROJEKTANT VYHRADZUJE PRÁVO NA POSÚDENIE VPLYVU TÝCHTO ZMIEN NA RIEŠENIA A EVENTUÁLNE DOPLNENIE ALEBO ÚPRAVU PROJEKTU. V PRÍPADE ROZPORU MEDZI JEDNOTLIVÝMI PRÍLOHAMI V PROJEKTOVEJ DOKUMENTÁCII JE POTREBNÉ NA TENTO ROZPOR VČAS UPOZORNIŤ A VYŽIADAŤ OFICIÁLNE STANOVISKO PROJEKTANTA.
- DOKUMENTÁCIA BOLA SPRACOVANÁ NA ZÁKLADE ZADANIA, INFORMÁCIÍ, PODKLADOV A ZNALOSTÍ PLATNÝCH KU DŇU JEJ VZNIKU.
- NEODDELITEĽNOU SÚČASŤOU VÝKRESOVEJ ČASTI SÚ DOKUMENTY TABUĽKOVÉHO CHARAKTERU A TECHNICKÉ SPRÁVY.
- VŠETKY DODÁVKY, PRÁCE A VÝKONY MUSIA SPĹŇAŤ TECHNICKÉ A KVALITATÍVNE PODMIENKY, KTORÉ URČUJÚ PLATNÉ SLOVENSKÉ ZÁKONY, NORMY, HYGIENICKÉ PREDPISY A NARIADENIA.
- DODÁVATEĽ STAVBY MUSÍ DBAŤ NA DODRŽIAVANIE MONTÁŽNYCH A TECHNOLOGICKÝCH POKYNOV PRÍSLUŠNÝCH VÝROBCOV STAVEBNÝCH PRVKOV A KONŠTRUKCIÍ UVEDENÝCH V TEJTO DOKUMENTÁCII.
- DODÁVATEĽ JE POVINNÝ SI RIADNE NAŠTUDOVAŤ DOKUMENTÁCIU
- PRED REALIZÁCIOU ZÁMOČNÍCKYCH VÝROBKOV JE POTREBNÉ ZAMERAŤ SKUTOČNÉ ROZMERY PRISLÚCHAJÚCICH KONŠTRUKCIÍ!
- OCEĽOVÉ KONŠTRUKCIE OPATRIŤ OCHRANNÝM NÁTEROVÝM SYSTÉMOM PROTI KORÓZII
- ODTIEŇ RAL VIĎ. JEDNOTLIVÉ PRVKY
- BEZ POŽIADAVKY NA POŽIARNU ODOLNOSŤ
- PRI KOTVENÍ DO PREFABRIKOVANÝCH KONŠTRUKCIÍ JE NUTNÉ ZOHĽADNIŤ SKUTOČNÚ POLOHU VÝSTUŽE A ZAKÁZANÉ ZÓNY VŔTANIA

- MAXIMÁLNA VODOROVNÁ VZDIALENOSŤ STĹPIKOV DVOJRÚROVÉHO ZÁBRADLIA NA TRIBÚNACH CCA 1 m !!!

Pôvodná PD DUR: ing. Mgr. art. PAVOL ŠIMKO, ADF s.r.o.

Číslo rev.	Dátum	Opis revízie	Revíziu vyvolal	Vypracoval
04	29.09.2022	Aktualizácia dokumentácie pre účely realizácie diela II. a III. Etapy	Investor	Štelbaský
03	20.05.2022	Úpravy, zmeny a doplnenia dokumentácie pre účely realizácie diela II. a III. Etapy	Investor	Štelbaský
02	28.11.2019	Zmena rozmeru zábradlí Z3.10/A		ING. L. KUPKA

Názov stavby	KOŠICKÁ FUTBALOVÁ ARÉNA
Miesto stavby	KOŠICE IV, KOŠICE - JUH Kat územie: Južné mesto, ul. Pri Prachárni
Stavebník	Košická futbalová aréna a.s., Tr. SNP 48/A 040 11 KOŠICE
Generálny dodávateľ	
Objednávateľ dokumentácie	Košická futbalová aréna a.s., Tr. SNP 48/A 040 11 KOŠICE

Projektový manažér	ING. ERIK HRNČIAR	Podpis:	
Hl. inžinier projektu	ING. ERIK HRNČIAR	Podpis:	
Vypracoval	JÁN ŠTELBASKÝ	Podpis:	
Kontroloval	ING. RÓBERT SOKOL	Podpis:	
Zodp. projektant	ING. ERIK HRNČIAR	Podpis:	

Generálny projektant
HESCON ARCHITEKTONICKO INŽINIERSKA KANCELÁRIA
HESCON s.r.o.
NÁMESTIE SV. ANNY 20C/7269
911 01 TRENČÍN
Tel.č.: +421 (0)32 6513 700
WEB: www.hescon.sk

Autor projektu: ING. ARCH. CSABA AMBRUS
Adif s.r.o.
KLARISSKÁ 12
811 01 BRATISLAVA
Tel.č.: +421 (0)905 296 351
WEB: www.adif.sk

Projektant časti
HESCON ARCHITEKTONICKO INŽINIERSKA KANCELÁRIA
HESCON s.r.o.
NÁMESTIE SV. ANNY 20C/7269
911 01 TRENČÍN
Tel.č.: +421 (0)32 6513 700
WEB: www.hescon.sk

Označenie paré

Autorizačná pečiatka

Autorizačná pečiatka

Stupeň	DOKUMENTÁCIA PRE REALIZÁCIU STAVBY
Časť PD	D1. DOKUMENTÁCIA STAVEBNÝCH OBJEKTOV A INŽINIERSKYCH SIETÍ
Objekt	SO 10.1 FUTBALOVÝ ŠTADIÓN I. až III. ETAPA
Profesia	100_ARCHITEKTONICKO-STAVEBNÉ RIEŠENIE TRIBÚN
Názov	VÝKRES ZÁMOČNÍCKYCH VÝROBKOV - TRIBÚNY - ČASŤ 2

Mierka	Formát	Dátum
1:20	-	11/2019

Kód dokumentu

Číslo projektu / zákazky	Stavba	Stupeň	Časť PD	Objekt	Profesia	Číslo výkresu	Revízia
2 0 1 8 0 1 2	K F A	- D R S	D 1	1 0. 1	1 0 0	8 7 0 2	0 4

V/Š = 841 / 1189 (1.00m2)

Allplan 2017