DOSKA D1.1 - VÝSTUŽ PRI DOLNOM POVRCHU
M 1:50

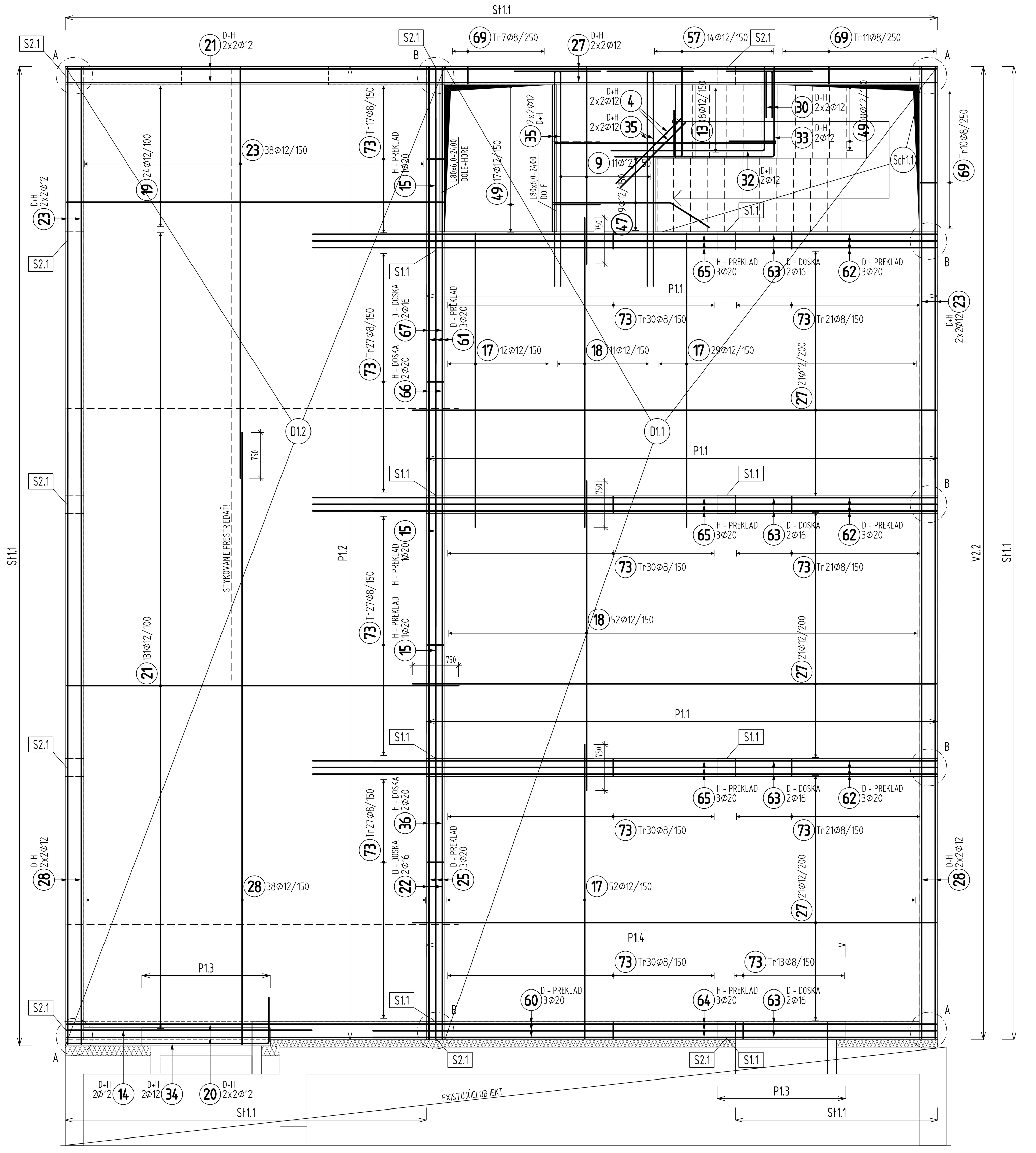

DOSKA D1.1 - VÝSTUŽ PRI HORNOM POVRCHU
M 1:50

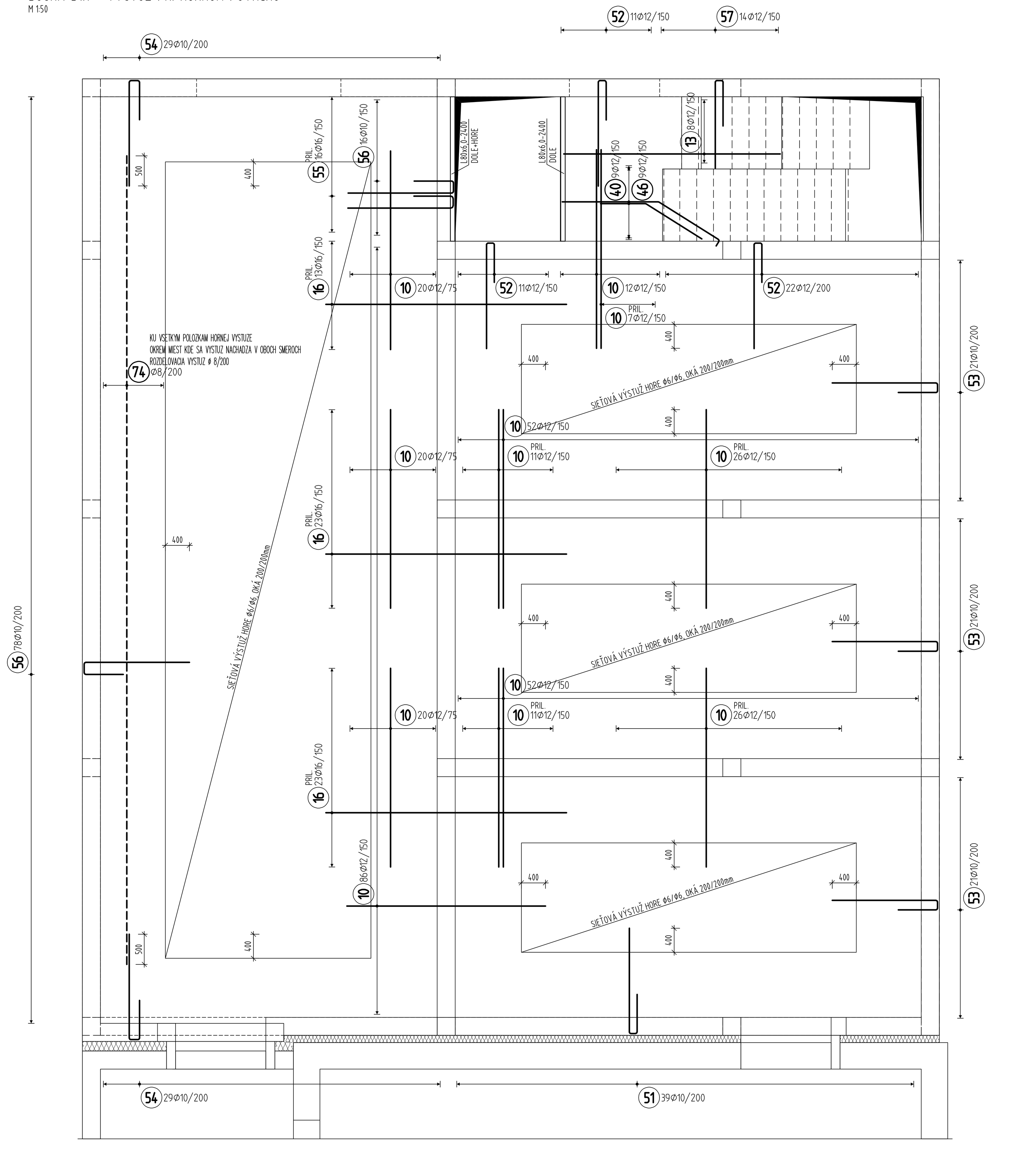

SCHODY Sch1.1 - nástupné rameno
M 1:50

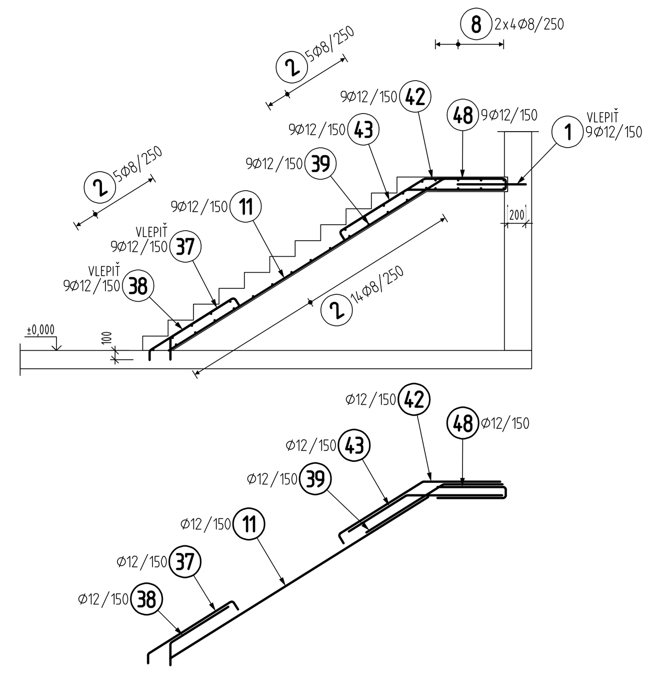

SCHODY Sch1.1 - výstupné rameno
M 1:50

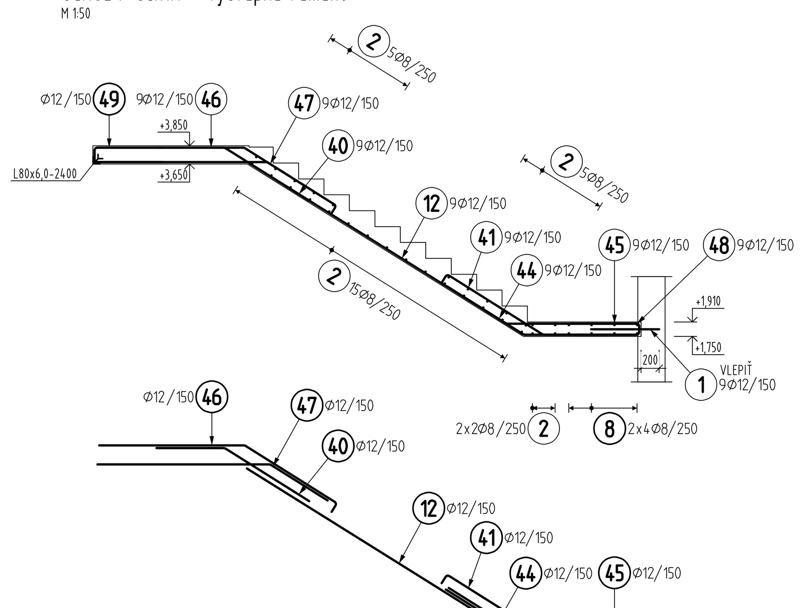

STENA St1.1 - CEL.DĹŽKA 55,35m
M 1:50

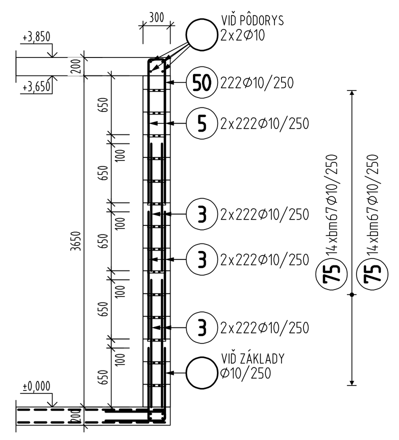

ŠTARTOVACIA VÝSTUŽ STĹPA S2.1 - 7x
M 1:25

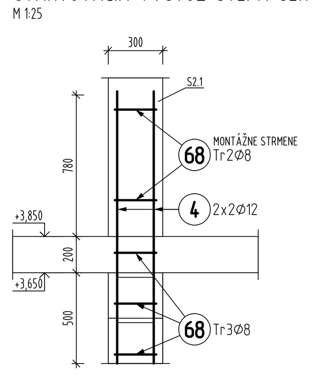

S2.1 - PÔDORYS
M 1:25

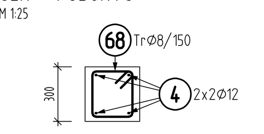

SCHÉMA ULOŽENIA VÝSTUŽE DT STIEN

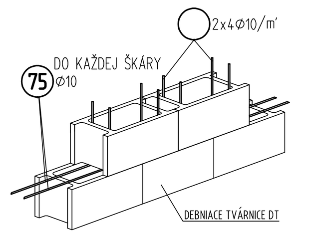

VÝSTUŽ NA PREVIAZANIE ROHOV DT STIEN
M 1:25

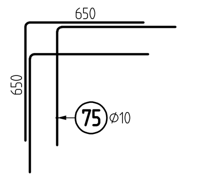

STĹP S1.1 - 6x
M 1:50

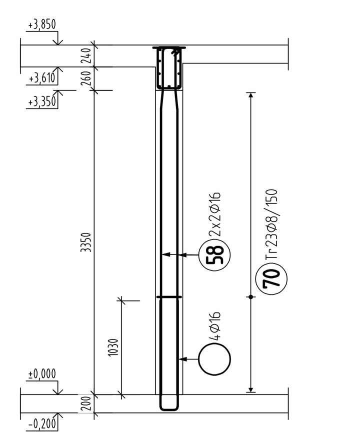

STĹP S1.2 - 2x
M 1:50

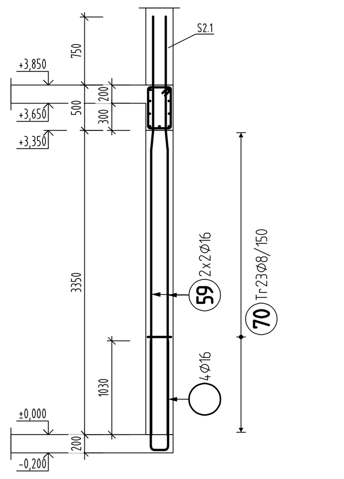

S1.1 - PÔDORYS
M 1:25

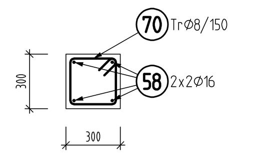

S1.2 - PÔDORYS
M 1:25

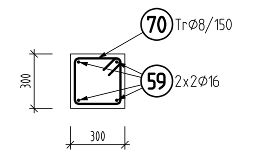

PREKLAD P1.1 - DĹŽKA 8,35m - 3x
M 1:25

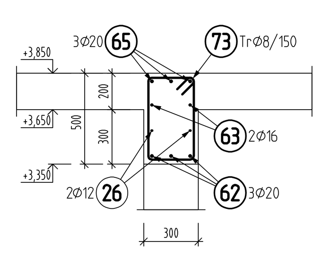

PREKLAD P1.2 - DĹŽKA 15,90m
M 1:25

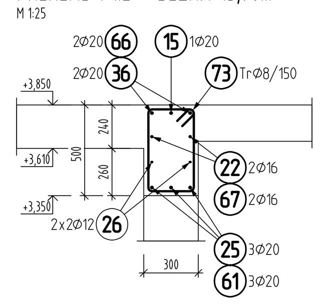

PREKLAD P1.3 - DĹŽKA 2,10m - 2x
M 1:25

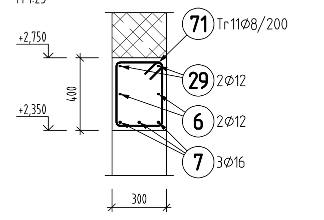

PREKLAD P1.4 - DĹŽKA 6,85m
M 1:25

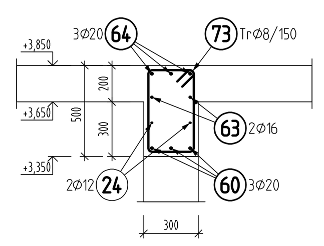

VENIEC V2.2 - CEL.DĹŽKA 15,90m
M 1:25

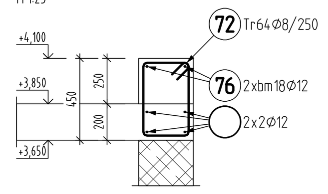

DETAIL A - 4x
PREVIAZANIE VENCOV V DOSKE TVARU L
M 1:25

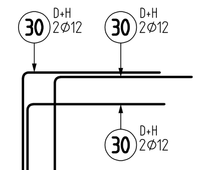

DETAIL B - 5x
PREVIAZANIE VENCOV V DOSKE TVARU T
M 1:25

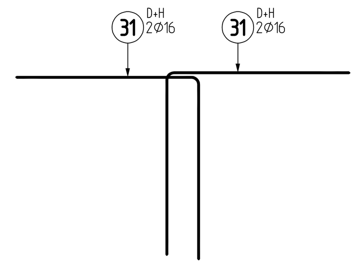

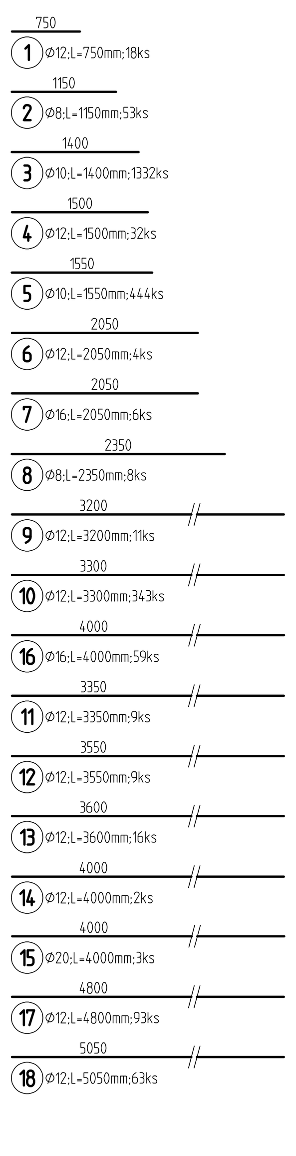

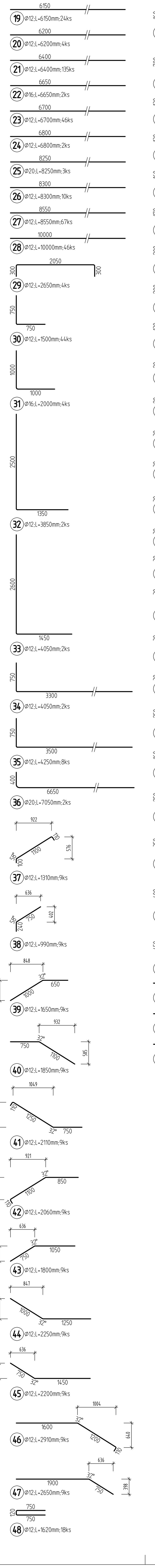

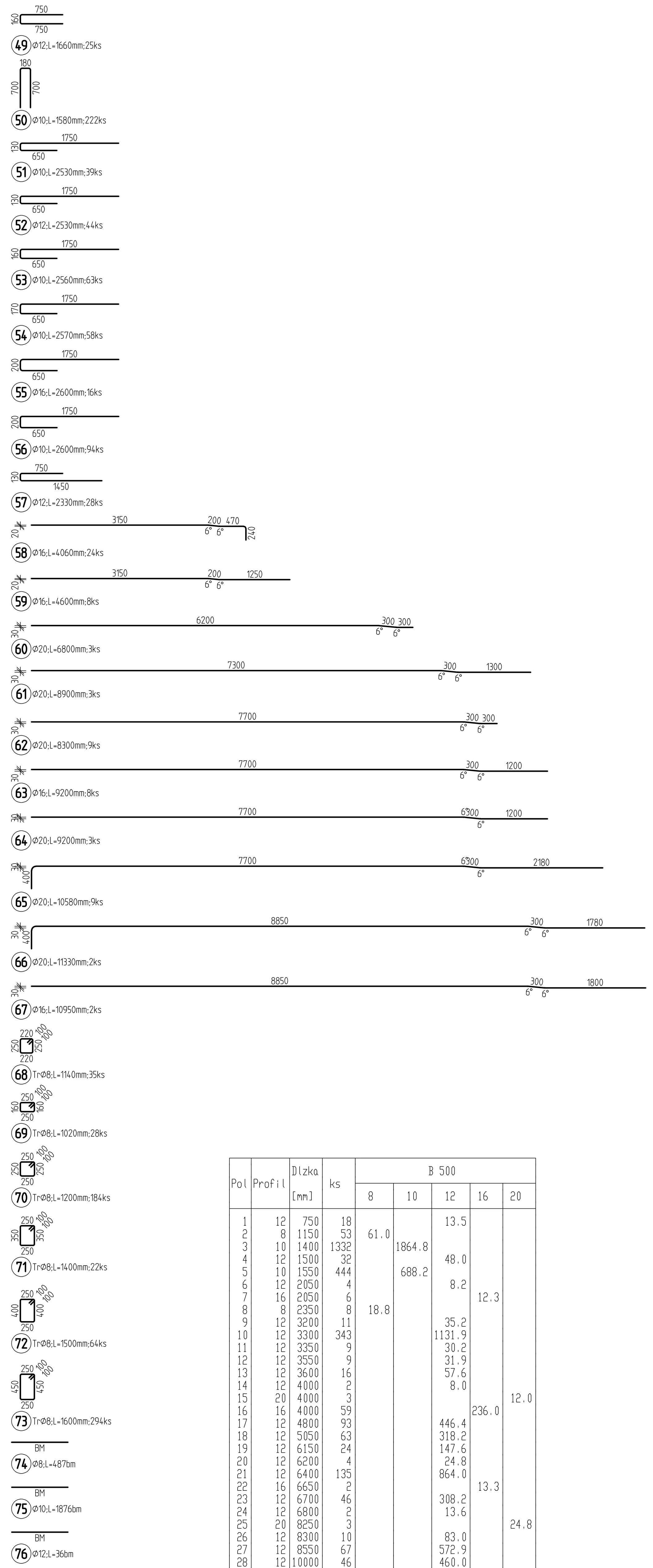

Pol	Profil	Dlzka [mm]	ks	B 500				
				8	10	12	16	20
1	12	750	18			13.5		
2	8	1150	53	61.0				
3	10	1400	1332		1864.8			
4	12	1500	32			48.0		
5	10	1550	444		688.2			
6	12	2050	4			8.2		
7	16	2050	6				12.3	
8	8	2350	8	18.8				
9	12	3200	11			35.2		
10	12	3300	343			1131.9		
11	12	3350	9			30.2		
12	12	3550	9			31.9		
13	12	3600	16			57.6		
14	12	4000	2			8.0		
15	20	4000	3					12.0
16	16	4000	59				236.0	
17	12	4800	93			446.4		
18	12	5050	63			318.2		
19	12	6150	24			147.6		
20	12	6200	4			24.8		
21	12	6400	135			864.0		
22	16	6650	2				13.3	
23	12	6700	46			308.2		
24	12	6800	2			13.6		
25	20	8250	3					24.8
26	12	8300	10			83.0		
27	12	8550	67			572.9		
28	12	10000	46			460.0		
29	12	2650	4			10.6		
30	12	1500	44			66.0		
31	16	2000	4				8.0	
32	12	3850	2			7.7		
33	12	4050	2			8.1		
34	12	4050	2			8.1		
35	12	4250	8			34.0		
36	20	7050	2					14.1
37	12	1310	9			11.8		
38	12	990	9			8.9		
39	12	1650	9			14.8		
40	12	1850	9			16.6		
41	12	2110	9			19.0		
42	12	2060	9			18.5		
43	12	1800	9			16.2		
44	12	2250	9			20.3		
45	12	2200	9			19.8		
46	12	2910	9			26.2		
47	12	2650	9			23.9		
48	12	1620	18			29.2		
49	12	1660	25			41.5		
50	10	1580	222		350.8			
51	10	2530	39		98.7			
52	12	2530	44			111.3		
53	10	2560	63		161.3			
54	10	2570	58		149.1			
55	16	2600	16				41.6	
56	10	2600	94		244.4			
57	12	2330	28			65.2		
58	16	4060	24				97.4	
59	16	4600	8				36.8	
60	20	6800	3					20.4
61	20	8900	3					26.7
62	20	8300	9					74.7
63	16	9200	8				73.6	
64	20	9200	3					27.6
65	20	10580	9					95.2
66	20	11330	2					22.7
67	16	10950	2				21.9	
68	8	1140	35	39.9				
69	8	1020	28	28.6				
70	8	1200	184	220.8				
71	8	1400	22	30.8				
72	8	1500	64	96.0				
73	8	1600	294	470.4				
74	8	BM	-	487.0				
75	10	BM	-		1876.0			
76	12	BM	-			36.0		
CELKOVA DLZKA [m]				1453.2	5433.2	5216.8	540.9	318.1
HMOTNOST [kg]				573.4	3349.8	4631.6	853.8	784.6
CELKOVA HMOTNOST [kg]				10193.1				

SCHÉMA PRESTRIEDANIA STYKOVANIA VÝSTUŽE

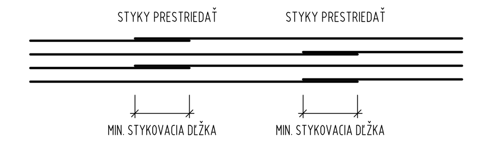

VÝKAZ SIEŤOVEJ VÝSTUŽE V DOSKE D1.1, D1.2

SIEŤOVÁ VÝSTUŽ ø6/ø6, OKÁ 200/200mm (STYKOVANIE S PRESAHOM 2 OKÁ)
CELKOVÁ PLOCHA SIETÍ: 75,56m² + 25% NA STYKOVANIE = 94,45m²
HMOTNOSŤ 94,45m² x 2,22kg/m² = 209,68kg

SCHÉMA UKLADANIA DIŠTANČNÝCH PÁSOV

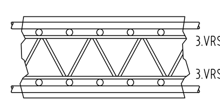

DIŠTANČNÝ PRVOK H=120mm
STROPNÁ DOSKA d=240mm:
DS12 - 0,80kg/ks ... 86ks x 0,80kg/ks - 68,80kg
1ks/m2 - HORNEJ VÝSTUŽE

SCHÉMA UKLADANIA DIŠTANČNÝCH PÁSOV

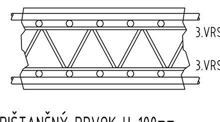

DIŠTANČNÝ PRVOK H=100mm
STROPNÁ DOSKA d=200mm:
DS10 - 0,76kg/ks ... 100ks x 0,76kg/ks - 76,00kg
1ks/m2 - HORNEJ VÝSTUŽE

SCHÉMA UKLADANIA ROZDELOVACEJ VÝSTUŽE PRI HORNOM POVRCHU STROPNEJ DOSKY
M 1:100

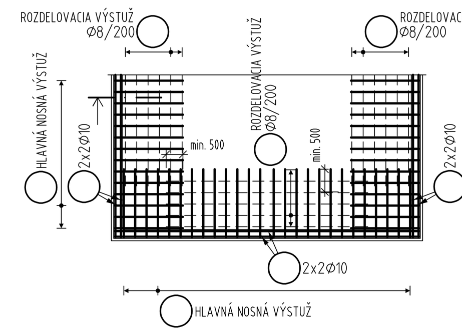

REZ
M 1:25

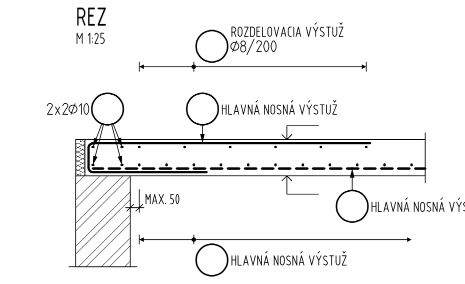

- ROZDELOVACIA VÝSTUŽ PRIEMERU ø8 JE VYKÁZANÁ NA BEŽNÉ METRE
- JE POTREBNÉ NASTRIHAŤ PRESNÉ DĹŽKY PODĽA POTREBY PRIAMO NA STAVBE

POZNÁMKY

*1 - VÝSTUŽ VYSTRIHNÚŤ   D - VÝSTUŽ PRI DOLNOM POVRCHU
*2 - VÝSTUŽ PRESUNÚŤ   H - VÝSTUŽ PRI HORNOM POVRCHU

SCHÉMA UKLADANIA VÝSTUŽE V DOSKE D1.1

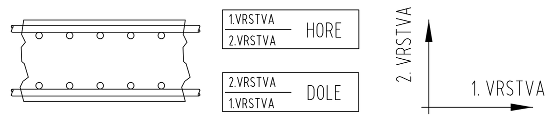

POZNÁMKY

- NA STAVBE JE POTREBNÉ OVERIŤ OKÓTOVANÉ ROZMERY A ODCHÝLKY NAHLÁSIŤ STAVEBNÉMU DOZORU.
- NEJASNOSTI MEDZI STAVEBNOU ČASŤOU, STATIKOU A OSTATNÝMI PROFESIAMI NAHLÁSIŤ STAVEBNÉMU DOZORU
- PRESTUPY V NOSNÝCH KONŠTRUKCIÁCH KOORDINOVAŤ PODĽA PROJEKTOV PROFESIÍ EL, ZT, Uk A VZT A STAVEBNEJ ČASTI. PRED MONTÁŽOU A BETÓNOVANÍM OZNAČIŤ A ZEBEZPEČIŤ PRESTUPY VEDENÍ PODĽA PROJEKTOV PROFESIÍ.
- VÝSTUŽ JE KÓTOVANÁ VONKAJŠÍMI ROZMERMI.
- TVAR A DĹŽKU POLOŽIEK VÝSTUŽE SCHODISKA PRISPÔSOBIŤ TVARU DEBNENIA.
- POZDĹŽNU VÝSTUŽ VYKÁZANÚ NA METRE BEŽNÉ STYKOVAŤ PODĽA KONŠTRUKČNÝCH ZÁSAD S PRESAHOM MIN. 490 mm PRE ø8mm A 610mm PRE ø10mm. A STYKY NEREALIZOVAŤ NAD OTVORMI.
- POČAS REALIZÁCIE JE POTREBNÉ DODRŽIAVAŤ VŠETKY PLATNÉ NORMY A TECHNOLOGICKÉ PREDPISY SÚVISIACE SO STAVEBNÝMI PRÁCAMI VYPLÝVAJÚCIMI Z PROJEKTOVEJ DOKUMENTÁCIE.
- ROZDIELY MEDZI VÝKRESOM VÝSTUŽE A VÝKRESOM TVARU HLÁSIŤ PROJEKTANTOVI STATIKY.
- NA ODLIŠNOSTI PROJEKTU STATIKY OPROTI SKUTOČNOSTI JE POTREBNÉ UPOVEDOMIŤ PROJEKTANTA STATIKY.

VERZIA 25.08.2022

KRYTIE VÝSTUŽE:	DOSKY 20mm, OSTATNÉ 25mm
BETÓN:	STN EN 206-C25/30-XC1(SK)-Cl 0,4-Dmax16-S3
VIAZANÁ VÝSTUŽ:	B500B
SIEŤOVÁ VÝSTUŽ:	B500A

Č. PARÉ:

HLAVNÝ SPRACOVATEĽ:	ING. MILOŠ KAROL, POD KAŠTIEĽOM 245/32, 919 51 ŠPAČINCE
ZODP. PROJEKTANT:	ING. SLAVOMÍR ŠMIHULA, AUT. Č. 4802-Z-I3, STATIPRO, S.R.O., ODBORÁRSKE NÁM. 3, 811 07 BRATISLAVA
VYPRACOVAL:	ING. ATTILA BOROS
STAVEBNÍK:	VČELCO S.R.O., TOVÁRENSKÁ 10A, 919 04 SMOLENICE

STATIPRO
ODBORÁRSKE NÁM. 3
811 07 BRATISLAVA
IČO: 44078200
+421 905 337208
STATIPRO@STATIPRO.SK
WWW.STATIPRO.SK

NÁZOV STAVBY:	PRÍSTAVBA A MODERNIZÁCIA PREVÁDZKY VČELCO, S.R.O.	PROFESIA:	STATIKA
		STUPEŇ:	REALIZAČNÝ PROJEKT
		DÁTUM:	08.2022
MIESTO STAVBY:	SMOLENICE, OKR. TRNAVA, PARC.Č. 620/140,620/101,620/104,617/1,620/106,620/107, K.Ú. SMOLENICE	FORMÁT:	18xA4
		ARCHÍVNE ČÍSLO:	S-55/12/21
OBSAH VÝKRESU:	VÝSTUŽ 1.NP	MIERKA: 1:50	Č. VÝKRESU: ST-03, INDEX: B