Armovanie pätky F7 (1ks)

M 1:25

Rez A-A

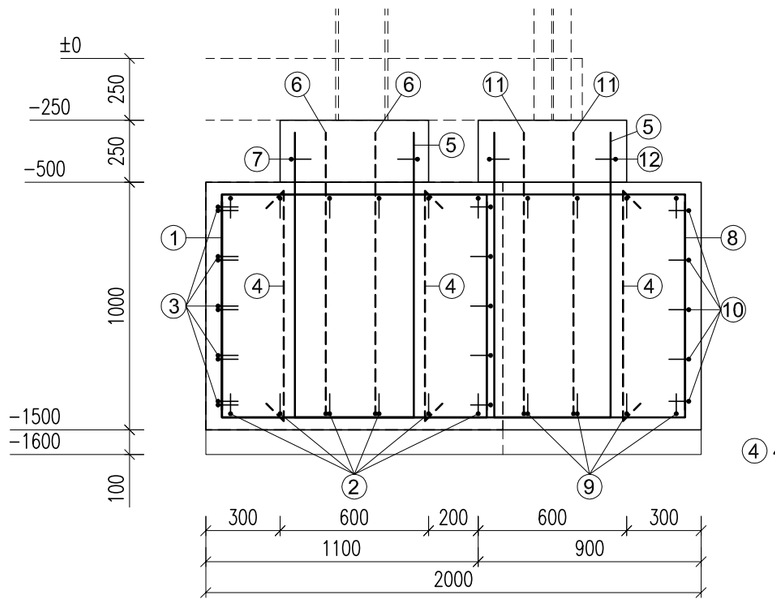

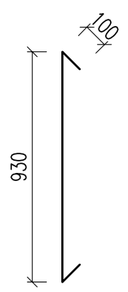

④ 4ØR12, l=1130mm, 5ks

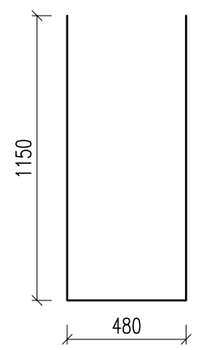

⑤ ØR12, á=200, l=2780mm, 5ks

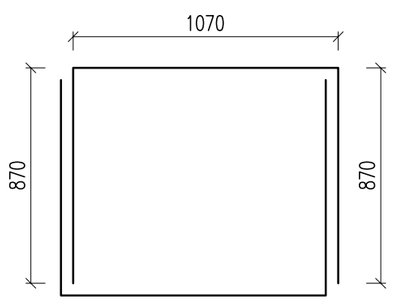

① 5ØR12/m, á=200, l=2810mm, 2x5ks

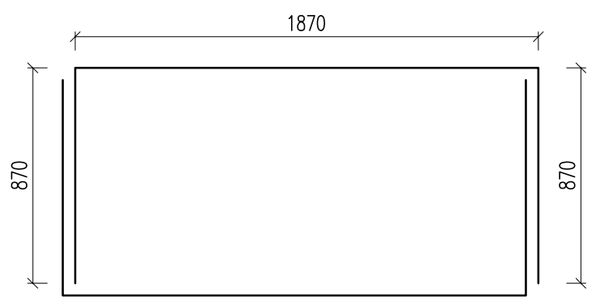

⑧ 5ØR12/m, á=200, l=3610mm, 2x3ks

Rez B-B

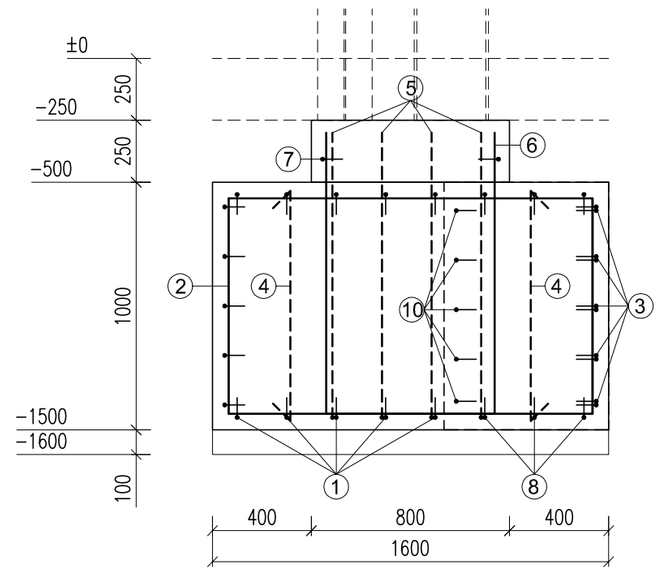

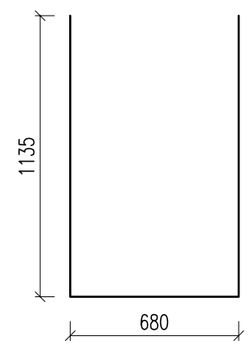

⑥ ØR12, á=200, l=2950mm, 2ks

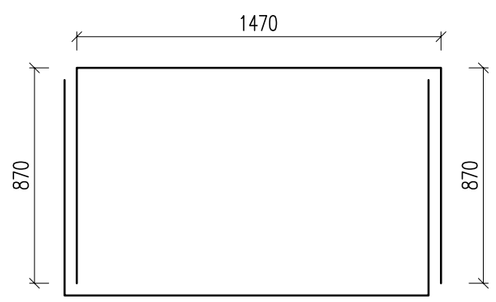

② 5ØR12/m, á=200, l=3210mm, 2x6ks

Rez C-C

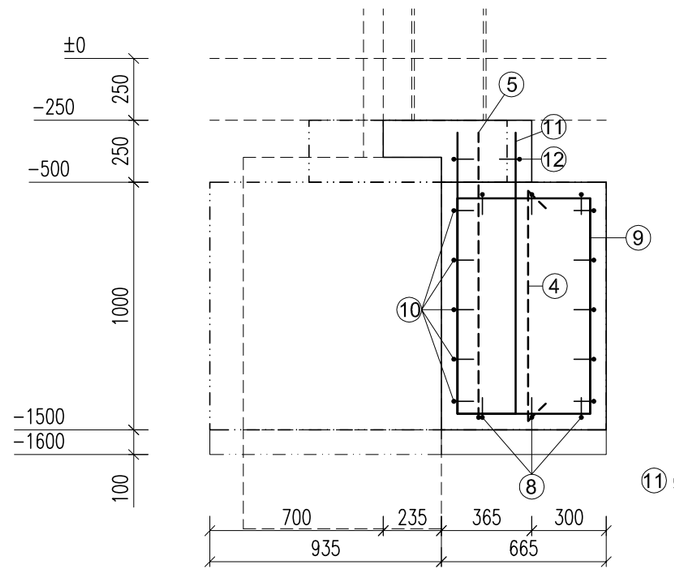

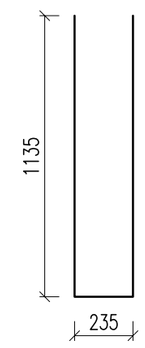

⑪ ØR12, á=200, l=2505mm, 2ks

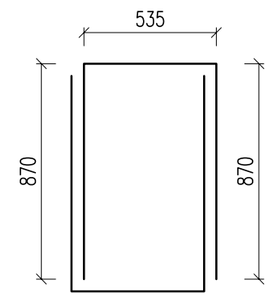

⑨ 5ØR12/m, á=200, l=2275mm, 2x4ks

HS partner, s.r.o.

Sielnica 68, 962 31 Sielnica, okres Zvolen, Slovakia

Tel. Fax: 00421 45 5333 898, Web: http://www.drevstav.sk

Novostavba výrobnej haly SO-101

Pod Drahami, 960 01 Zvolen, p.č. 491/12, 65, 409, 479, 480, 219, 525, 526, 343

Investor: Mäspoma spol. s r.o, T.G.Masaryka 8, 960 01 Zvolen

Pôdorys

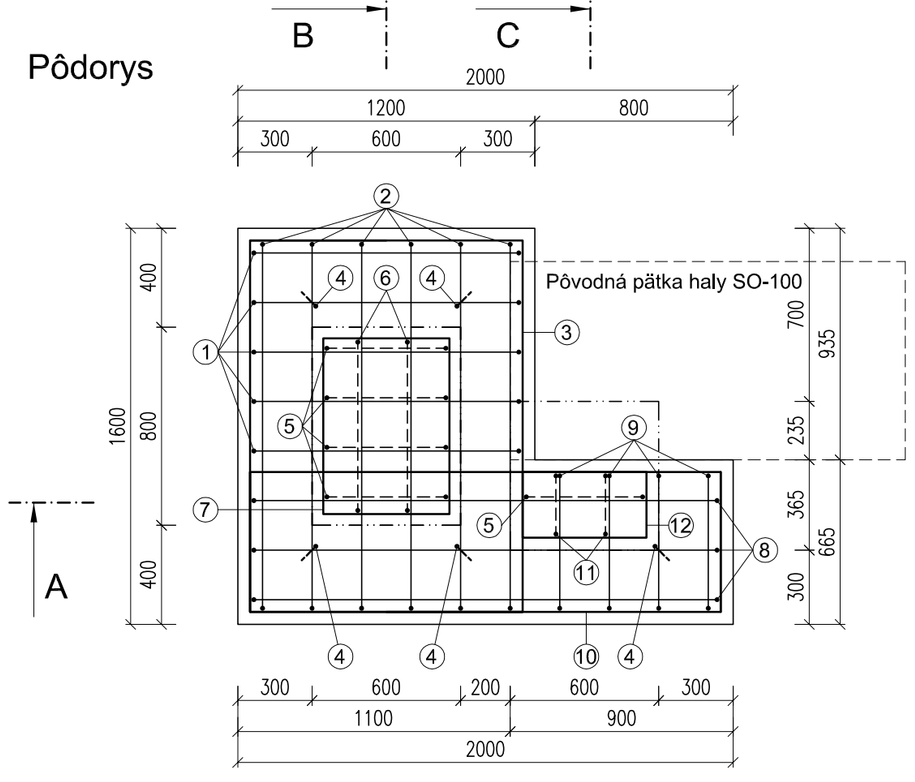

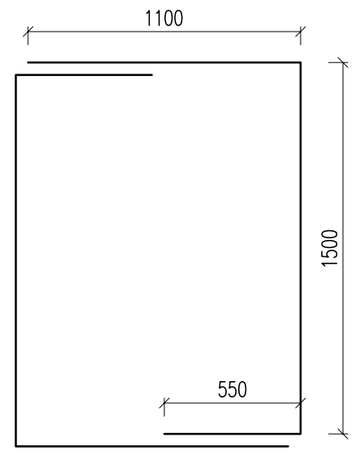

③ 5ØR12/m, á=200, l=3150mm, 2x5ks

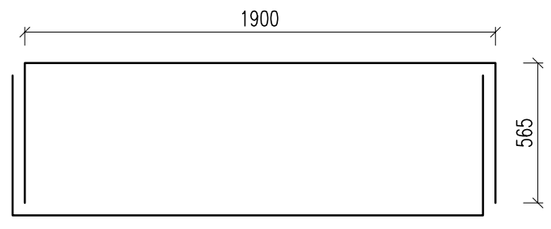

⑩ 5ØR12/m, á=200, l=3030mm, 2x5ks

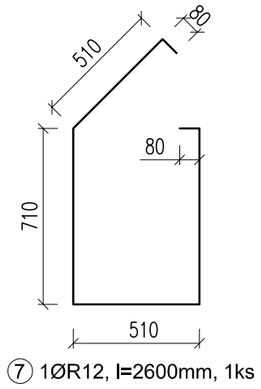

⑦ 1ØR12, l=2600mm, 1ks

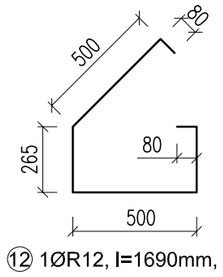

⑫ 1ØR12, l=1690mm, 1ks

Poznámky:

- hlavná a rozdeľovacia výstuž oceľ B500 B (10505(R)B)
- betón STN EN 206-1-C20/25-XC2(SK)-Cl0,4-Dmax16-S3
- kotevná dĺžka min. 50xØ
- krycia vrstva betónu 45mm

Výkaz výstuže:

Označenie konštrukcie	Číslo prvku	Ø	Dĺžka m	Počet ks	Celková dĺžka B500 B R12	B500 B R10	B500 B R8
	1	R12	2,81	10	28,1		
	2	R12	3,21	12	38,52		
	3	R12	3,15	10	31,5		
	4	R12	1,13	5	5,65		
	5	R12	2,78	5	13,9		
	6	R12	2,95	2	5,9		
	7	R12	2,6	1	2,6		
	8	R12	3,61	6	21,66		
	9	R12	2,275	8	18,2		
	10	R12	3,03	10	30,3		
	11	R12	2,505	2	5,01		
	12	R12	1,69	1	1,69		
		Dĺžka spolu:			203,03	0	0
		Ø/kg m'			0,89	0,62	0,39
		Hmotnosť spolu/kg			180,6967	0	0
		Oceľ B500 B, Betón C20/25-XC2					

±0,000=291,25m n.m.

Dok. overil.:	Ing. arch. Peter Mravec
Zodp. projekt.:	Ing. Štefan Hurňanský
Vypracoval:	Ing. Štefan Hurňanský, Ing. Marek Klátlk
Zmena:	

Názov vykresu:			Číslo vykresu:
Základy - armovanie pätky F7			D11.5
Mierka	Dátum	Stupeň	Formát
1:25	06/2021	PSP	A2

Duševný majetok fy HS partner, s.r.o., autorské práva vyhradené.