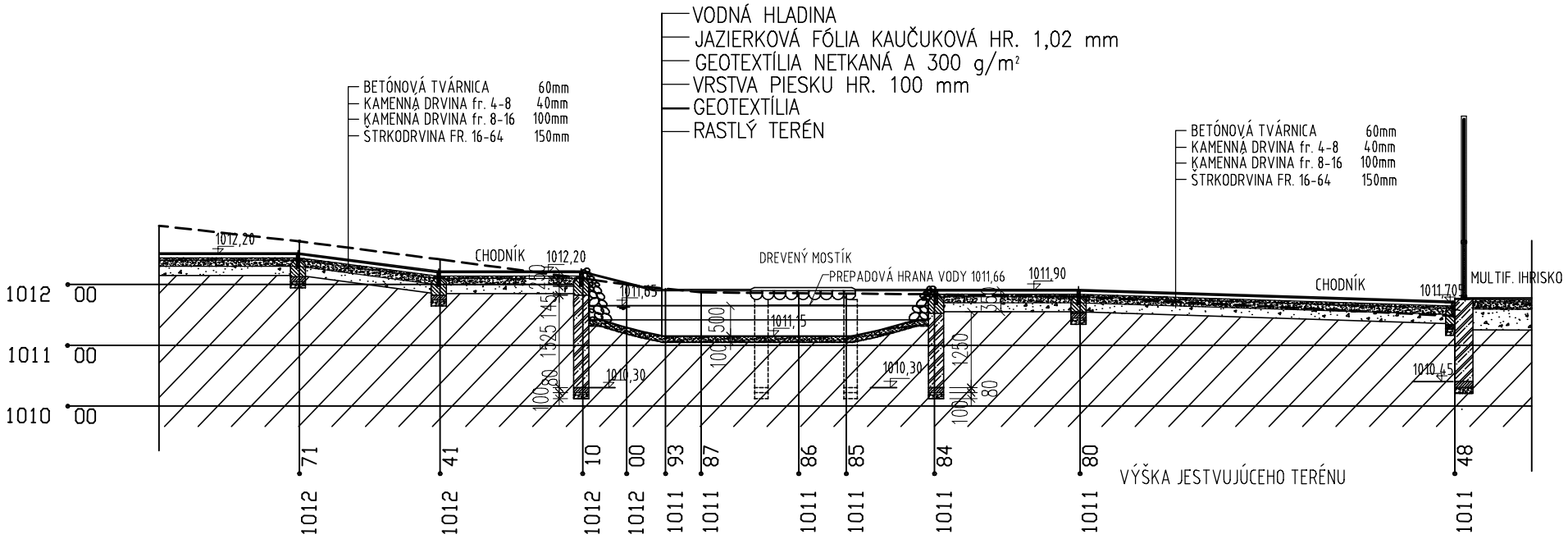

REZ 1-1

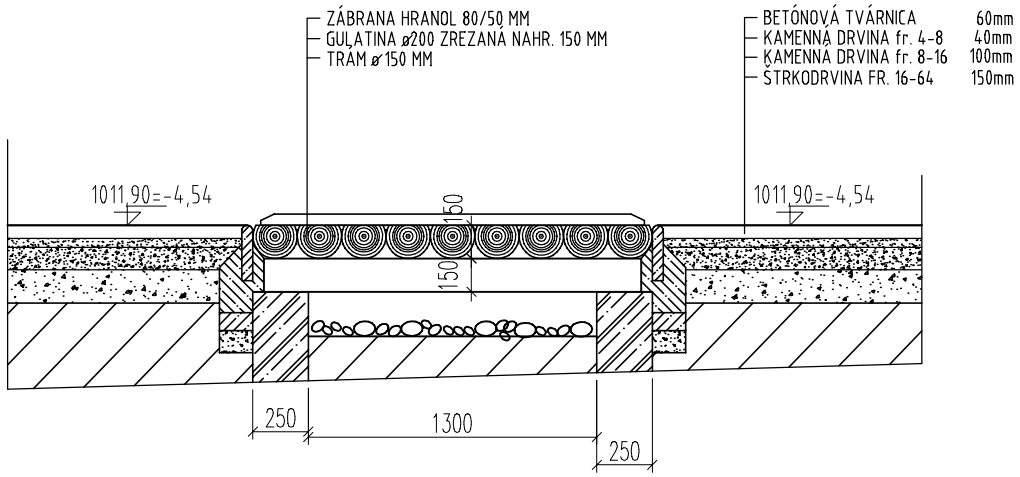

REZ 3-3

LEGENDA:

- ŽELEZOBETÓNOVÁ KONŠTRUKCIA
- PROSTÝ BETÓN
- DRVENÝ KAMEŇ FRAKCIE 0 - 4 mm
- DRVENÝ KAMEŇ FRAKCIE 8 - 16 mm
- DRVENÝ KAMEŇ FRAKCIE 32 - 64 mm
- ZÁSYP, NÁSYP Z JESTVUJÚCICH VÝKOPOV
- PÔVODNÝ TERÉN

P O Z N Á M K A :

- JEDNOTLIVÉ ŠTRKOVÉ VRSTVY CHODNÍKA AJ IHRISKA SA MUSIA ZHUTNIŤ NA Edef-30 MPa

±0,00=1016,44

ÚPRAVA AREÁLU VO VÚZ BYSTRINA		SO 01 AREÁL UZ NBS BYSTRINA	FUTURA-A spol. s r.o. Radlinského 11, 821 09 Bratislava Tel.: 0905 342 349 mail: futura@futura.sk
INVESTOR	NÁRODNÁ BANKA SLOVENSKA		
HLAVNÝ PROJEKTANT	ING.ARCH. DIÁNA KLČOVÁ, ING.ARCH. EDUARD KLČO ING. TIBOR HAVLÍK	STUPEŇ	REALIZAČNÝ PROJEKT
ZODPOVEDNÝ PROJEKTANT	ING.ARCH. EDUARD KLČO	DÁTUM	02/2018
ČASŤ	ARCHITEKTÚRA	MIERKA	1:75
VÝKRES	JAZIERKO - REZY 1-1, 3-3	Č.VÝKR.	16