KATASTRY	Starý Smokovec				
DRUH POVRCHU	Zeleň				
VZDIALENOSTI OBJEKTOV	2.7	6.80	7.40	33.10	8.30
OZNAČ. VRCHOLOVÝCH BODOV	VŠ	L1	L2	L3	L4 L5

MIERKA 1:500/100

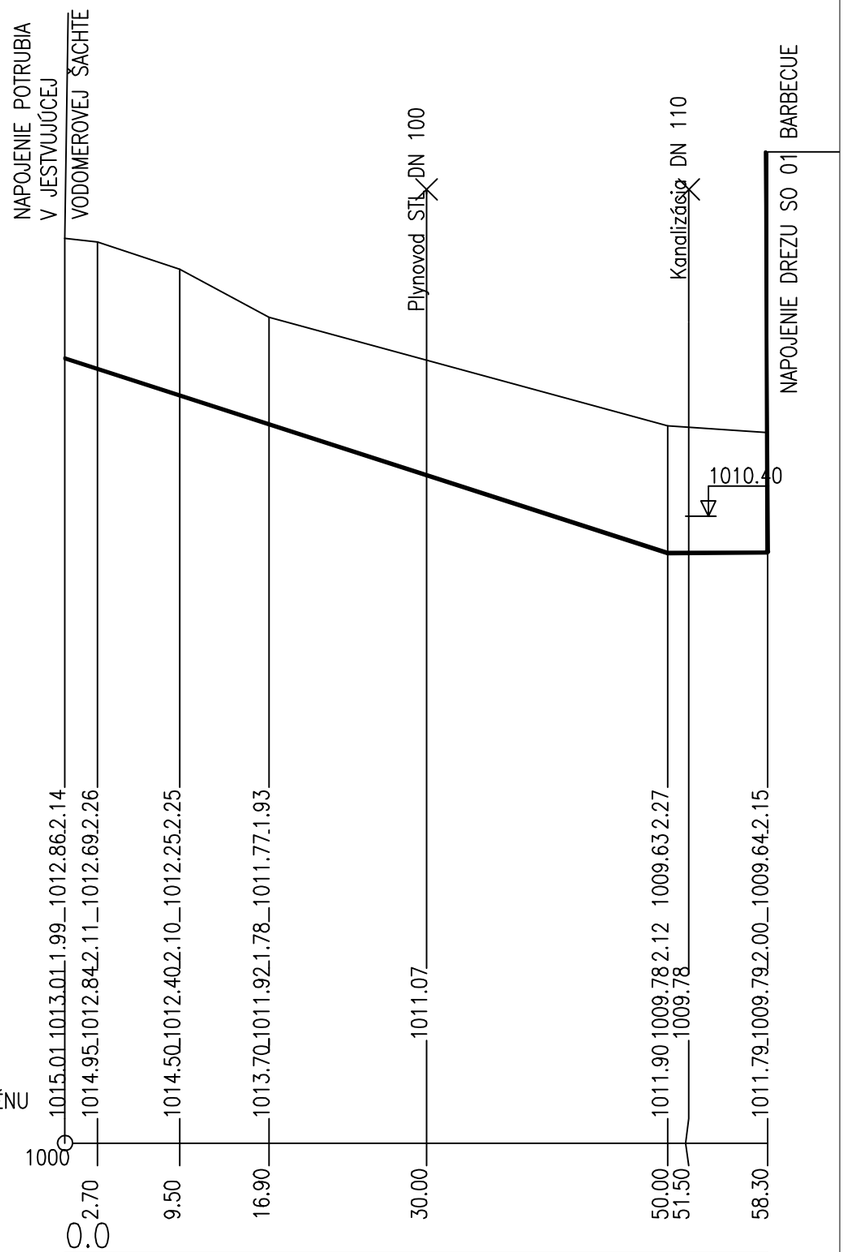

STANIČENIE [km/m]	DN20–Pipe Life PE 100–58.30	
DN[mm]–MATERIÁL–DĽŽKA[m]	–64.6–50.00	1.0–8.30
SKLON[?]–DĽŽKA[m]		
ULOŽENIE	Pieskové lôžko 15cm, obsyp pieskom 20 cm	

VZOROVÉ ULOŽENIE VODODVODNÉHO POTRUBIA

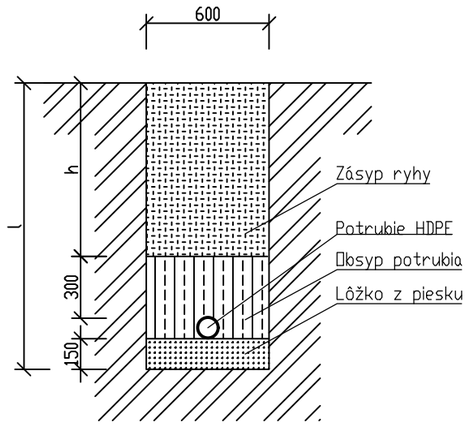

ÚPRAVA AREÁLU VO VÚZ BYSTRINA		SO 01 PRÍSTREŠOK BARBECUE	
INVESTOR	NÁRODNÁ BANKA SLOVENSKA	ING. RENÁTA MRÁZOVÁ 0908 039 096 mrazova24@gmail.com	
HLAVNÝ PROJEKTANT	ING.ARCH. DIANA KLČOVÁ, ING.ARCH. EDUARD KLČO ING. TIBOR HAVLÍK	STUPEŇ	REALIZAČNÝ PROJEKT
ZODPOVEDNÝ PROJEKTANT	ING. RENÁTA MRÁZOVÁ	DÁTUM	02/2018
ČASŤ	ZDRAVOTECHNIKA	MIERKA	1:500/100
VÝKRES	POZDĽŽNY PROFIL PITNÉHO VODOVODU ULOŽENIE POTRUBIA	Č.VÝKR.	02

VÝKRES NESMIE BYŤ BEZ PÍSOMNÉHO SÚHLASU PROJEKTANTA ROZMNOŽOVANÝ A SMIE BYŤ POUŽITÝ LEN NA ÚČELY UVEDENÉ V PROJEKTE