VÝPIS OKIEN 1. NP a 2. NP

STAVBA: REKONŠTRUKCIA MEŠTIACKEHO DOMU, TROJIČNÉ NÁM. č. 11, TT	ZODP. PROJEKTANT: ING. LADISLAV LUKAČOVIČ	STR. 1/2
INVESTOR: MESTO TRNAVA, HLAVNÁ č.1, 917 71 TRNAVA	VYPRACOVAL: ING. LADISLAV LUKAČOVIČ	

POLOŽKA ROZMER	SCHÉMATICKÝ OBRÁZOK	POPIS KONŠTRUKCIE	POČET/KS
01 1200/2700	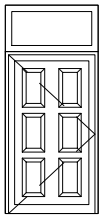 **Dvere sa vyrobia identické s existujúcimi dverami!!!**	Vstupné celodrevené otv. dvere s pevným nadsvetlíkom do otvoru 1200/2700 mm eurohranoll s kazetami celoobvodové kovanie + bezpečnostný zámok izolačné trojsklo Uw = maximálne 1,0 W.m-1.K-1 Elektromagnetický zámok	-1-
02 1200/1800	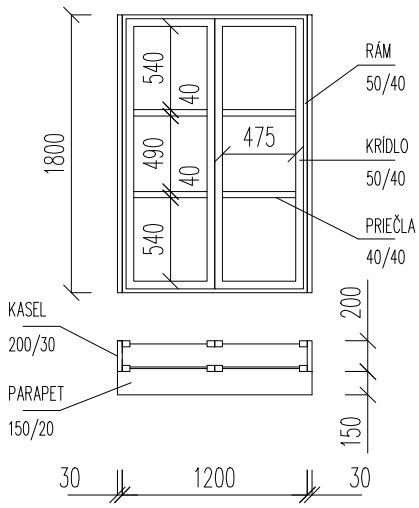 	Existujúce drevené dvojité okná v drevenom kastli s jednoduchým zasklením v otvore 1200/1800 mm. Kasel, rám, krídla, kovanie, parapet - zachovať. Zasklenie exteriérového krídla zachovať - požiadavka KPÚ. Uvolnené časti gytu odstrániť, doplniť nový gyt. Zasklenie interiérového krídla zdemontovať. Vyfrézovať drážku pre izolačné 2-sklo (4-10-4 mm) Ug = maximálne 1,0 W.m-1.K-1 2-sklo upevniť pomocou gytu. Vyfrézovať drážku pre silikónové tesnenie v interiérovom aj exteriérovom krídle Krídla, rámy, kasel, interiér. parapet š. 150 mm obrúsiť, natrieť základným impregnačným náterom a 2x vrchnou lazúrou. Zrepasovať kovanie.	-11-
03 600/1800	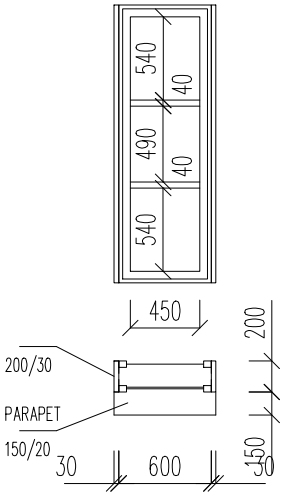 	Existujúce drevené dvojité okná v drevenom kastli s jednoduchým zasklením v otvore 600/1800 mm. Kasel, rám, krídla, kovanie, parapet - zachovať. Zasklenie exteriérového krídla zachovať - požiadavka KPÚ. Uvolnené časti gytu odstrániť, doplniť nový gyt. Zasklenie interiérového krídla zdemontovať. Vyfrézovať drážku pre izolačné 2-sklo (4-10-4 mm) Ug = maximálne 1,0 W.m-1.K-1 2-sklo upevniť pomocou gytu. Vyfrézovať drážku pre silikónové tesnenie v interiérovom aj exteriérovom krídle Krídla, rámy, kasel, interiér. parapet š. 150 mm obrúsiť, natrieť základným impregnačným náterom a 2x vrchnou lazúrou. Zrepasovať kovanie.	-2-
04 3600/1150	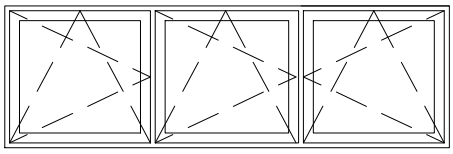	Trojdielne okno s otv.-sklopným krídlami do otv. 3600/1150 mm drevenný eurohranol farba z interiéru: viď pôvodné okno farba z exteriéru: viď pôvodné okno celoobvodové kovanie s mikroventiláciou izolačné trojsklo Uw = maximálne 1,0 W.m-1.K-1 Montáž previesť na systémové pásky Interiérový drevený parapet š. 200 mm Exteriérový Cu parapet š. 200 mm	-1-

PRED VÝROBOU A MONTÁŽOU OKIEN JE POTREBNÉ ZAMERAŤ SKUTOČNÉ ROZMERY NA STAVBE!!!