SCHÉMA ZAPOJENIA KOTLA A VYKUROVACÍCH TELIES – 2. N.P.

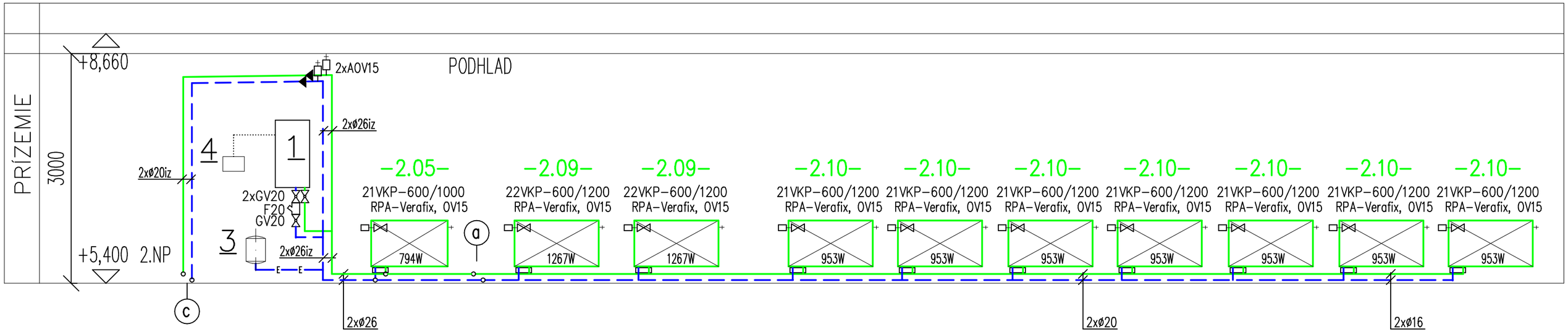

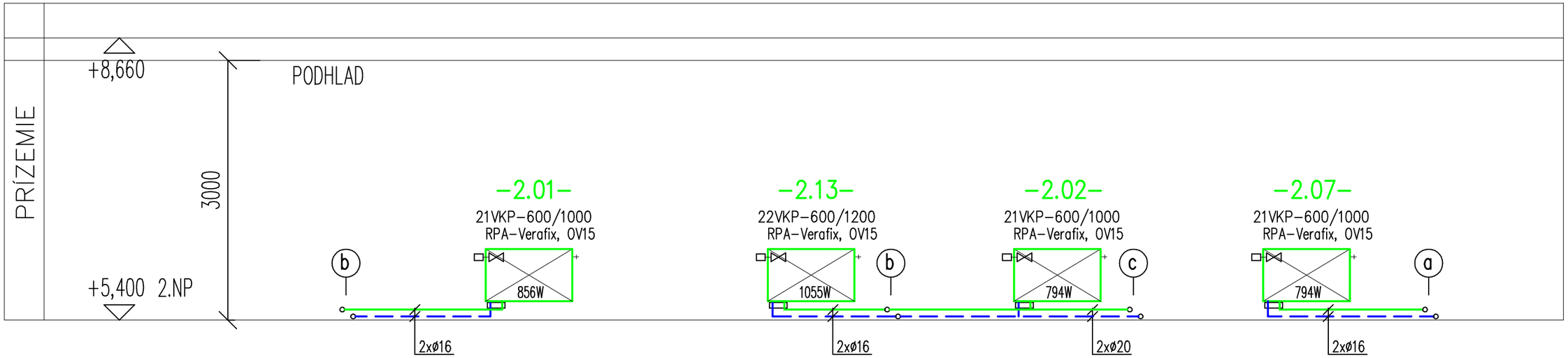

LEGENDA

1 — ZÁVESNÝ ELEKTROKOTOL (výkon 12kW)

3 — TLAKOVÁ EXPANZNÁ NÁDOBA S OBJEMOM 12 LITROV

4 — KOMUNIKAČNÝ REGULÁTOR TEPLOTY

22VKP–600/1200 (1055W) – PANELOVÝ OCELOVÝ RADIÁTOR – VENTIL KOMPAKT
S PRAVÝM SPODNÝM PRIPOJENÍM

typ 22 výška 600mm/dlžka 1200mm (výkon pri tep. spáde 60/50/20°C)

GV20 – GULOVÝ VENTIL PRIAMY 3/4"

F20 – VENTIL DO POTRUBIA 3/4"

OV – OVZDUŠŇOVACÍ VENTIL

RPA – ROHOVÁ PRIPOJOVACIA ARMATÚRA PRE RADIÁTORY TYPU VENTIL KOMPAKT

PRÍVODNÉ POTRUBIE VYKUROVACEJ VODY

VRATNÉ POTRUBIE VYKUROVACEJ VODY

Hl. inž. projektu: ING. L. LUKAČOVIČ	Zodp. projektant: ING. IGOR ŠESTÁK	Vypracoval: ING. IGOR ŠESTÁK	**Ing. Igor Šesták - TZB projekt** Sereďská 64 Trnava 5
Investor: MESTO TRNAVA, HLAVNÁ č. 1, 917 71 TRNAVA			Zákazka č.: 75/19
Profesia: ÚSTREDNÉ VYKUROVANIE			Dátum: 07/2019
Názov a miesto stavby: REKONŠTRUKCIA MEŠTIACKEHO DOMU TRNAVA, TROJIČNÉ NÁMESTIE č. 11			Mierka: 1:50 / Stupeň: PPSP / Formát: 2xA4 / č.paré
Obsah výkresu: **Ústredné vykurovanie – schéma zapojenia**			Výkres č.: UK–2