DETAIL PREVZDUŠŇOVACIEHO POTRUBIA

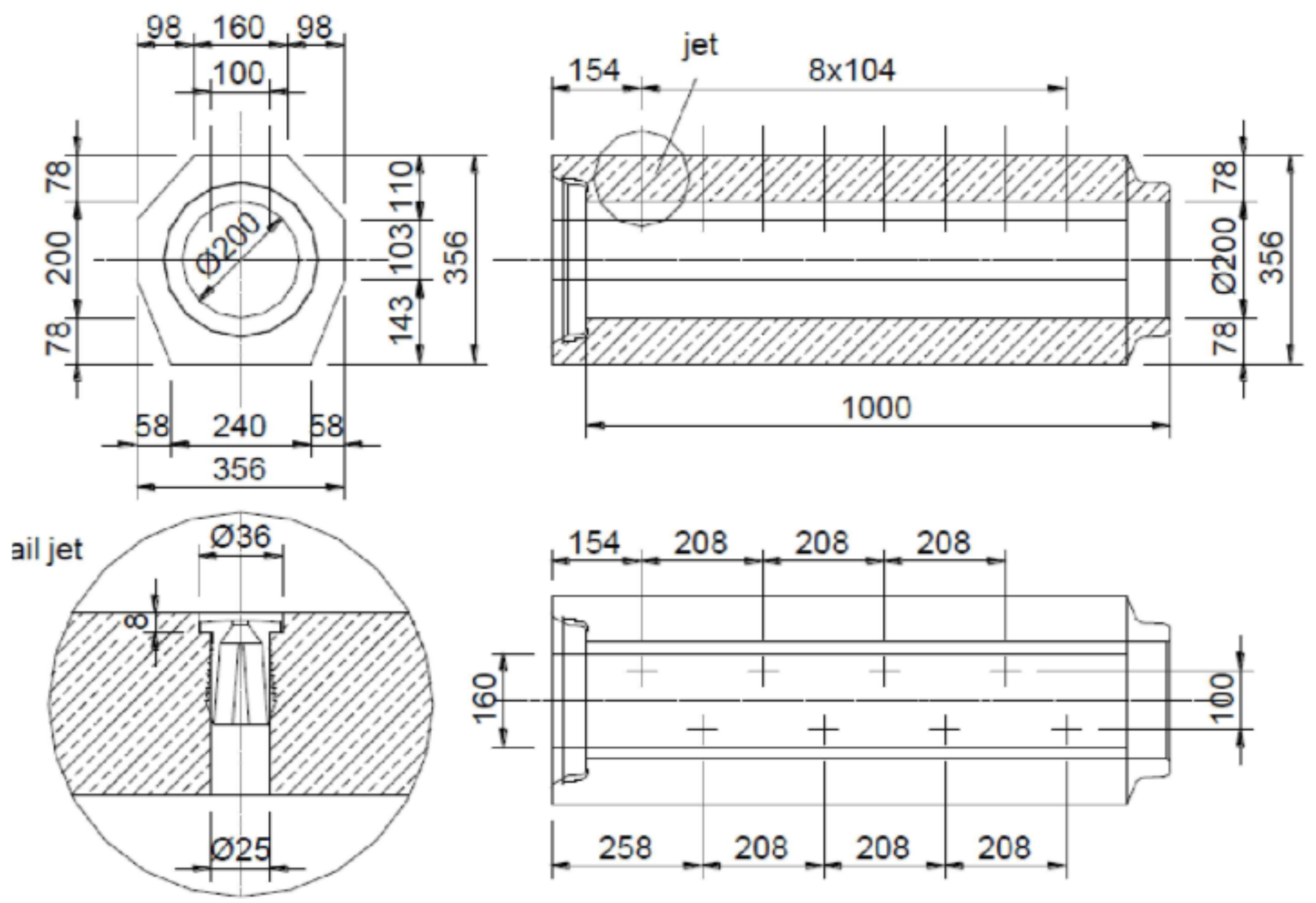

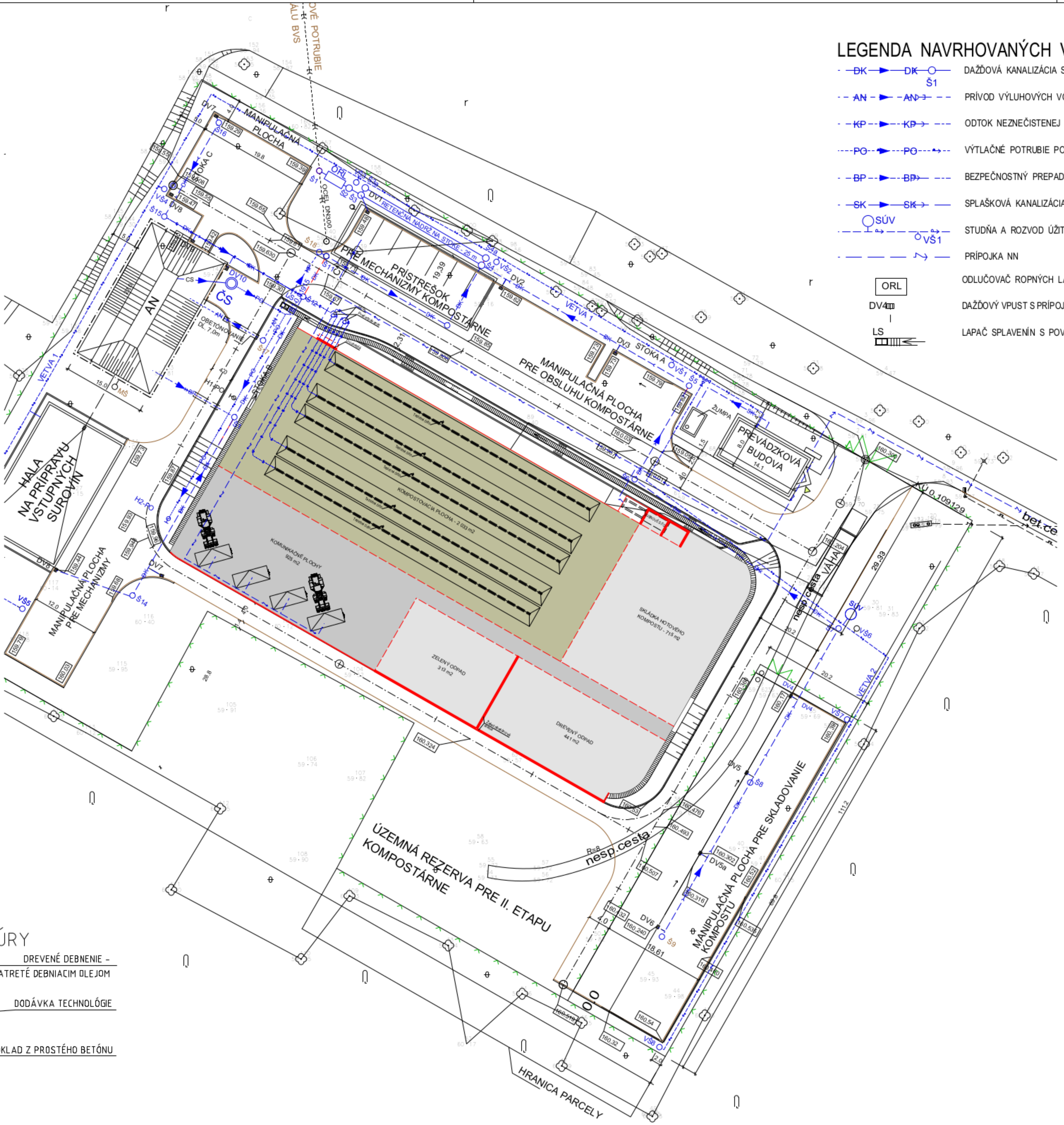

LEGENDA NAVRHOVANÝCH VEDENÍ

DK — DK — Š1	DAŽĎOVÁ KANALIZÁCIA S KANALIZAČNOU ŠACHTOU
AN — AN	PRÍVOD VÝLUHOVÝCH VÔD DO AKUMULAČNEJ NÁDRŽE
KP — KP	ODTOK NEZNEČISTENEJ VODY Z KOMPOSTOVACEJ PLOCHY
PO — PO	VÝTLAČNÉ POTRUBIE POSTREKU
BP — BP	BEZPEČNOSTNÝ PREPAD Z AKUMULAČNEJ NÁRŽE
SK — SK	SPLAŠKOVÁ KANALIZÁCIA
SÚV — VŠ1	STUDŇA A ROZVOD ÚŽITKOVEJ VODY S VENTILOVÝMI ŠACHTAMI
	PRÍPOJKA NN
ORL	ODLUČOVAČ ROPNÝCH LÁTOK
DV4	DAŽĎOVÝ VPUST S PRÍPOJKOU
LS	LAPAČ SPLAVENÍN S POVRCHOVÝM ZĽABOM

LEGENDA GRAFICKÝCH, TEXTOVÝCH ZNAČIEK

- ASFALTOVÉ KOMUNIKÁCIE
- ASFALTOVÉ SKLADOVACIE PLOCHY
- ASFALTOVÁ KOMPOSTOVACIA PLOCHA

JESTVUJÚCE SIETE

NADZEMNÉ VEDENIE VN
OZNAMOVACIE KÁBLE ORANGE
ODPADOVÉ POTRUBIE Z BÝVALÉHO AREÁLU BVS
NN PLYNOVOD
STL PLYNOVOD
VTL PLYNOVOD
VODOVOD

NOVONAVRHOVANÉ OBJEKTY

SO 101 KOMPOSTOVACIA PLOCHA
SO 102 BUBNOVÉ SITO
SO 103 DELIACE STENY

SO 201 KOMUNIKÁCIE, SPEVNENÉ PLOCHY
PS 001 TECHNOLÓGIA KOMPOSTOVANIA

SCHÉMATICKÉ UMIESTNENIE DÚCHADLA
M 1:50

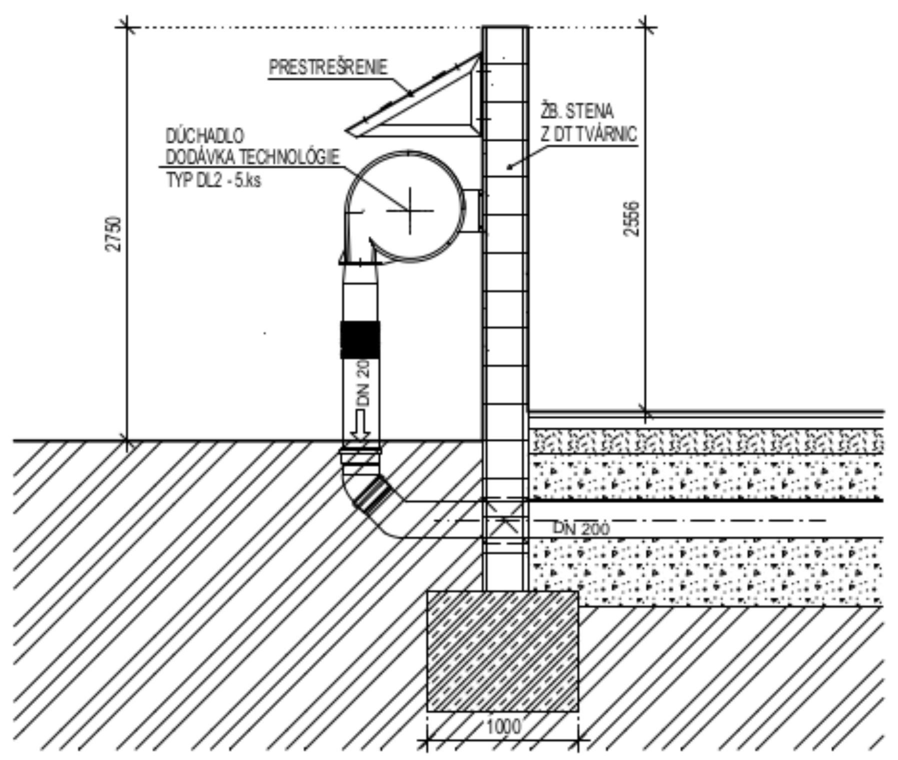

DETAIL ULOŽENIA
PREVZDUŠŇOVACEJ RÚRY

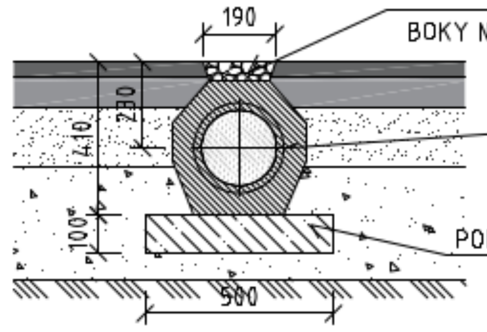

SÚRADNÍCOVÝ SYSTÉM = S JTSK
+0,000 = 160,400

ČÍSLO REV.	DÁTUM	OPIS REVÍZIE	REVÍZIU VYVOLAL	VYPRACOVAL

NÁZOV STAVBY	Kompostáreň Malacky			
MIESTO STAVBY	MALACKY, p. č. 5389/3, 5389/4 , 5389/5 KATASTRÁLNE ÚZEMIE MALACKY			
STAVEBNÍK	**Mesto Malacky** Bernoláková 5188/1A 901 01 Malacky	TEL.: +421 (0) 34 7966 100	E-MAIL: msu@malacky.sk WEB: www.malacky.sk	
GENERÁLNY PROJEKTANT	**HESCON s.r.o.** NÁM. SV. ANNY 20C/7269 911 01 Trenčín	TEL.: +421 (0) 32 6513 700 FAX.: +421 (0) 32 6513 701	E-MAIL: hescon@hescon.sk WEB: www.hescon.sk	
OBJEDNÁVATEĽ DOKUMENTÁCIE	**Mesto Malacky** Bernoláková 5188/1A 901 01 Malacky	TEL.: +421 (0) 34 7966 100	E-MAIL: msu@malacky.sk WEB: www.malacky.sk	
GENERÁLNY DODÁVATEĽ				

PROJEKTOVÝ MANAŽÉR	ING. TOMÁŠ TATARKO	PODPIS:	AUTOR PROJEKTU: **HESCON s. r. o.** NÁM. SV. ANNY 20C/7269 911 01 TRENČÍN	
HL. INŽINIER PROJEKTU	ING. TOMÁŠ TATARKO	PODPIS:		
AUTOR PROJEKTU	ING. TOMÁŠ TATARKO	PODPIS:		
VYPRACOVAL	ING. TOMÁŠ TATARKO	PODPIS:	PROJEKTANT ČASTI: **HESCON s. r. o.** NÁM. SV. ANNY 20C/7269 911 01 TRENČÍN	ČÍSLO PARÉ
KONTROLOVAL	ING. TOMÁŠ TATARKO	PODPIS:		
ZODP. PROJEKTANT	ING. ERIK HRNČIAR	PODPIS:		

STUPEŇ	**DOKUMENTÁCIA PRE STAVEBNÉ POVOLENIE**	AUTORIZAČNÁ PEČIATKA
ČASŤ PD	**C.SITUAČNÉ VÝKRESY**	
OBJEKT		
PROFESIA		
NÁZOV	**C.2 KOORDINAČNÁ SITUÁCIA**	MIERKA 1:500 / FORMÁT 8xA4 / DÁTUM 12/2019

ČÍSLO PROJEKTU	STAVBA	STUPEŇ	ČASŤ PD	OBJEKT	PROFESIA	ČÍSLO VÝKRESU	REVÍZIA
2 0 1 9 0 2 6	Z O H	- P S P	C 2	- - - - -	- - -	0 1 0 2	0 0

V/Š = 420 / 840 (0.35m2)

Allplan 2020