RÚROVÝ PRIEPUST Č.9 - KM 1.508 24
Z RÚRY HEL-COR 63 x 13 - KRUHOVEJ, DN 600 mm, DĹ. 10.48 m, α = 90°

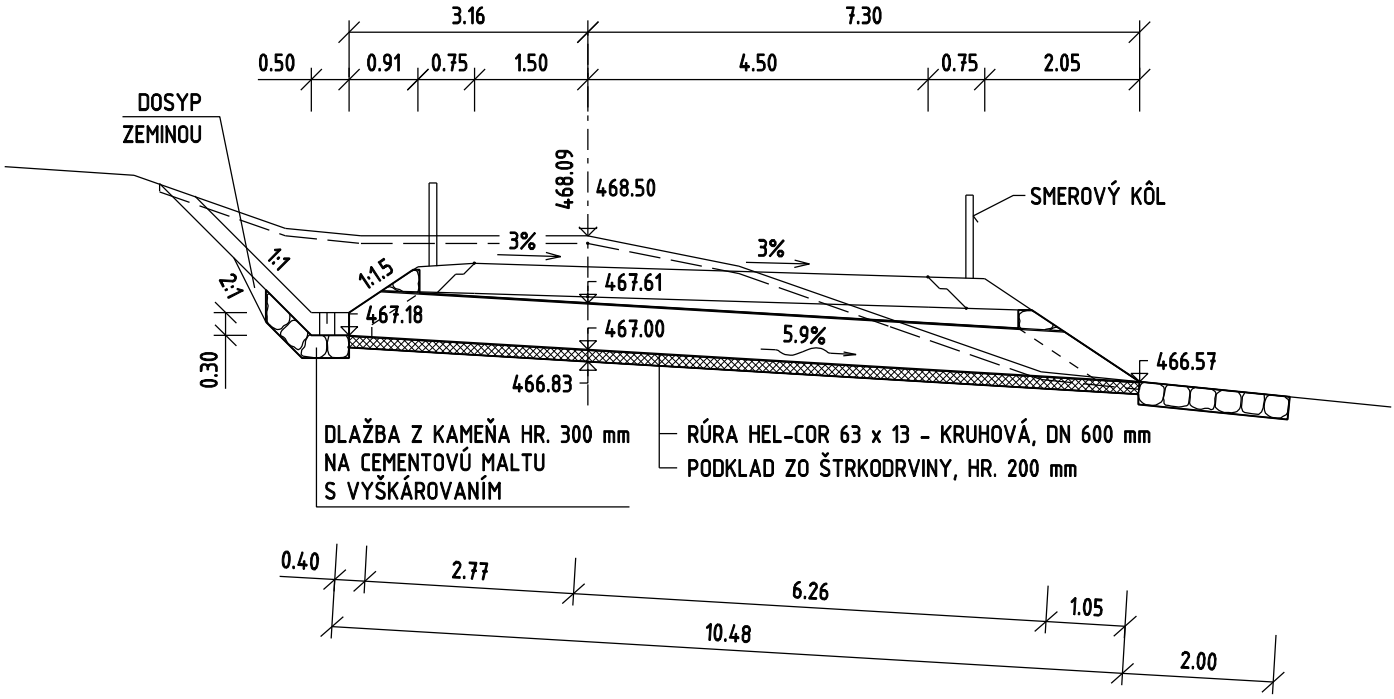

POZNÁMKY: POTRUBIE SA NAVRHUJE Z 2 KUSOV RÚR DĹ. 6.0 m a DĹ. 4.48 m,
SPOJENÝCH SPOJOVACÍM PRSTENCOM, KRATŠIA RÚRA SA ZARADÍ NA VTOKOVÚ STRANU
DĹŽKA SPEVNENIA PRIEKOPY NA VTOKU - 2.5 m

RÚROVÝ PRIEPUST Č.10 - KM 1.644 12
Z RÚRY HEL-COR 63 x 13 - KRUHOVEJ, DN 600 mm, DĹ. 7.00 m, α = 90°

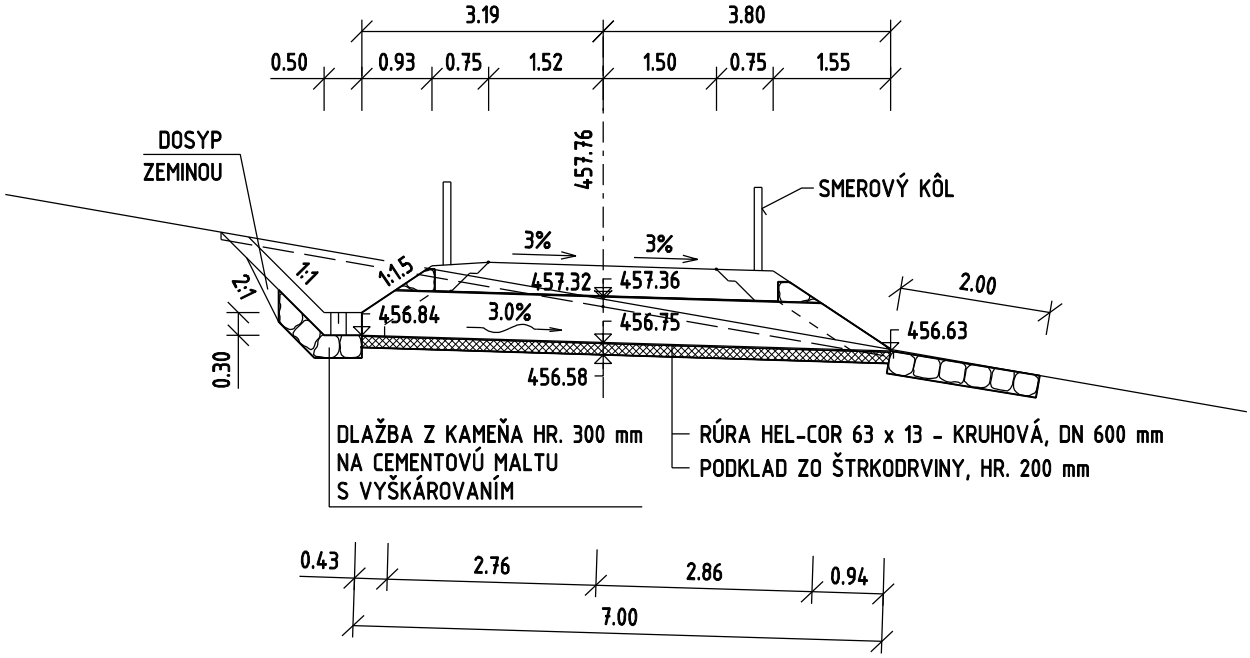

POZNÁMKA: DĹŽKA SPEVNENIA PRIEKOPY NA VTOKU - 2.5 m