T1 DASZEK PRZESZKLONY

RYSUNEK SCHEMATYCZNY	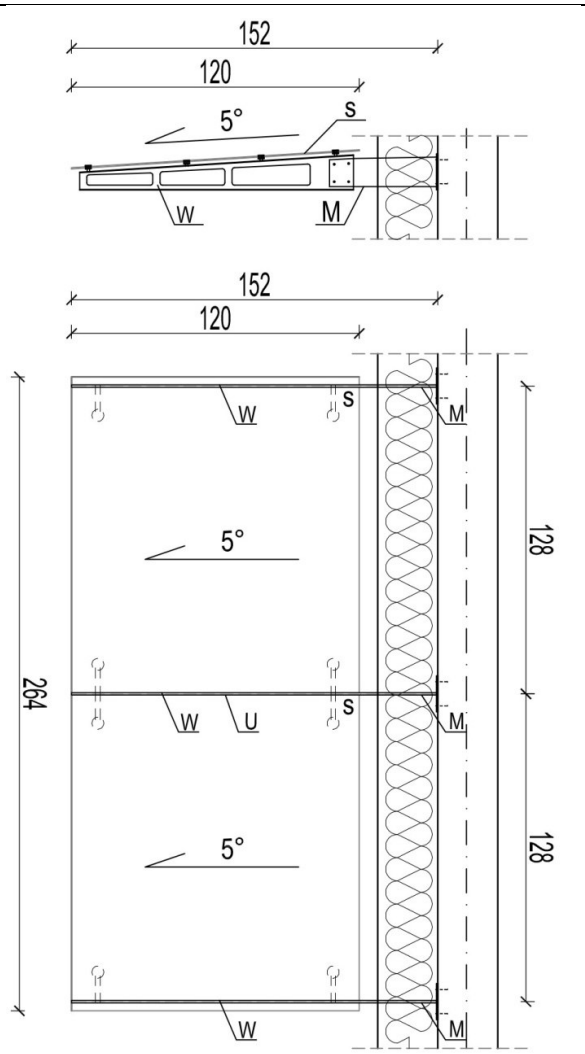	
WYMIAR DASZKA	SZEROKOŚĆ	264
	WYSIĘG	152
SPADEK DASZKA	5%	
ILOŚĆ	**3**	
OZNACZENIA	W – WSPORNIK STALOWY PERFOROWANY – 3 SZT. M – MARKA STALOWA – 3 SZT. S – SZKŁO BEZPIECZNE LAMINOWANE – POW. 3,2 M2 U – USZCZELNIENIE SYSTEMOWE DŁ. OK. 120 CM – 1 SZT.	
OPIS	- SYSTEMOWY DASZEK NA PODKONSTRUKCJI STALOWEJ Z MOCOWANIEM GÓRNYM SZKŁA NA ROTULACH. - WSZYSTKIE ELEMENTY STALOWE MALOWANE PROSZKOWO NA KOLOR JASNO-SZARY RAL 7036. - KAŻDA MARKA MOCOWANA DO ŚCIANY ZA POMOCĄ 4 KOTEW. - KAŻDY WSPORNIK 'W' MOCOWANY DO MARKI 'M' ZA POMOCĄ 4 ŚRUB.	
UWAGI	ILOŚĆ POTRZEBNYCH MOCOWAŃ SZKŁA DO WSPORNIKÓW USTALA PRODUCENT DASZKA.	

T2	DASZEK PRZESZKLONY

RYSUNEK SCHEMATYCZNY

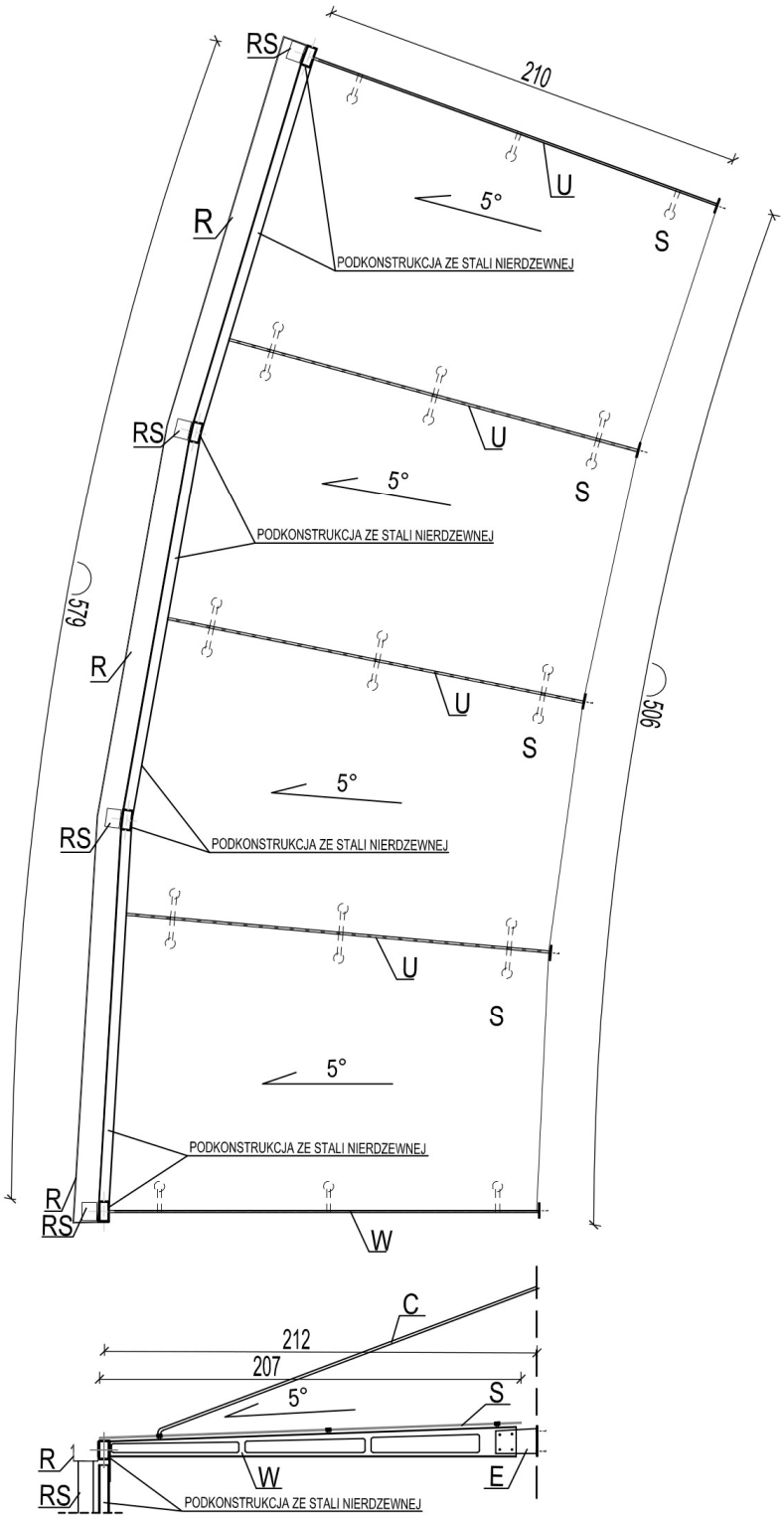

SZCZEGÓŁ

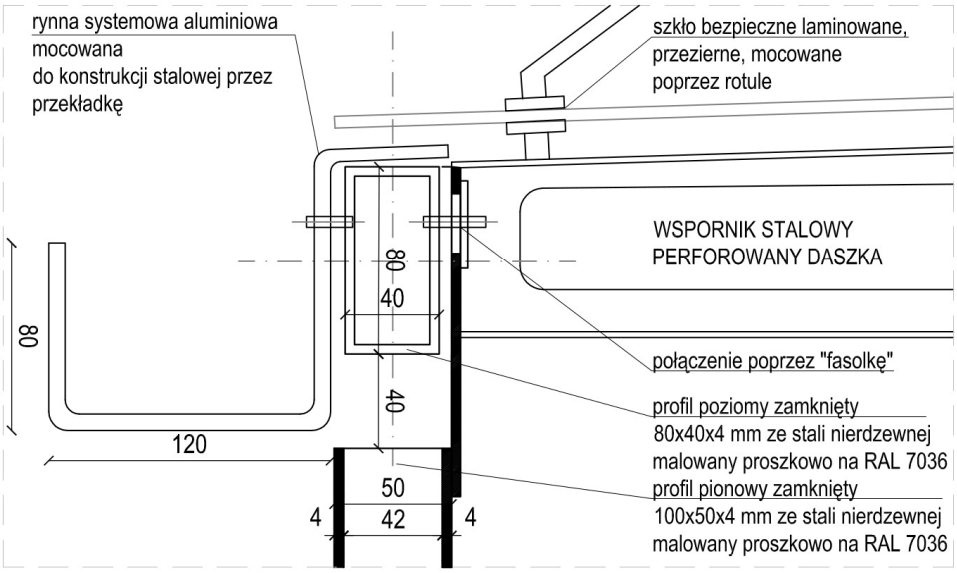

WYMIAR DASZKA	SZEROKOŚĆ	506 - 579
	WYSIĘG	212
SPADEK DASZKA	5%	
ILOŚĆ	**5**	
OZNACZENIA	W – WSPORNIK STALOWY PERFOROWANY – 5 SZT. E – ELEMENT STALOWY MOCOWANY SYSTEMOWO DO FASADY – 5 SZT. S – SZKŁO BEZPIECZNE LAMINOWANE – POW. 11,8 M2 U – USZCZELNIENIE SYSTEMOWE DŁ. OK. 207 CM – 3 SZT. C- CIĘGNA MOCOWANE SYSTEMOWO DO FASADY- 5 SZT. R – RYNNA ALUMINIOWA MOCOWANA DO STALI PRZEZ PRZEKLADKĘ Z POLIETYLENU RS- RYNNY SPUSTOWE ALUMINIOWE MOCOWANE DO STALI PRZEZ PRZEKŁADKI Z POLIETYLENU	
OPIS	- SYSTEMOWY DASZEK NA PODKONSTRUKCJI STALOWEJ Z MOCOWANIEM GÓRNYM SZKŁA NA ROTULACH. - WSZYSTKIE ELEMENTY STALOWE MALOWANE PROSZKOWO NA KOLOR SZARY DOPASOWANY DO KOLORYSTYKI FASADY SZKLANEJ - KAŻDY ELEMENT STALOWY MOCOWANY DO PROFILU ALUMINIOWEJ FASADY ZA POMOCĄ KOTEW SYSTEMOWYCH - KAŻDY WSPORNIK 'W' MOCOWANY DO ELEMENTU 'E' ZA POMOCĄ 4 ŚRUB.	
UWAGI	ILOŚĆ POTRZEBNYCH MOCOWAŃ SZKŁA DO WSPORNIKÓW USTALA PRODUCENT DASZKA. PODKONSTRUKCJA ZE STALI NIERDZEWNEJ WYKAZANA W ODZIELNIEJ KARCIE WYKAZÓW NR 18 KONSTRUKCJA ZE STALI NIERDZEWNEJ DLA DASZKÓW I ODWODNIENIA TARASÓW	