ciężar zbrojenia 25kg/mb
ciężar prefabrykatu 940,5kg

SF-01.1

Prefabrykat L=0,99m; szt.6

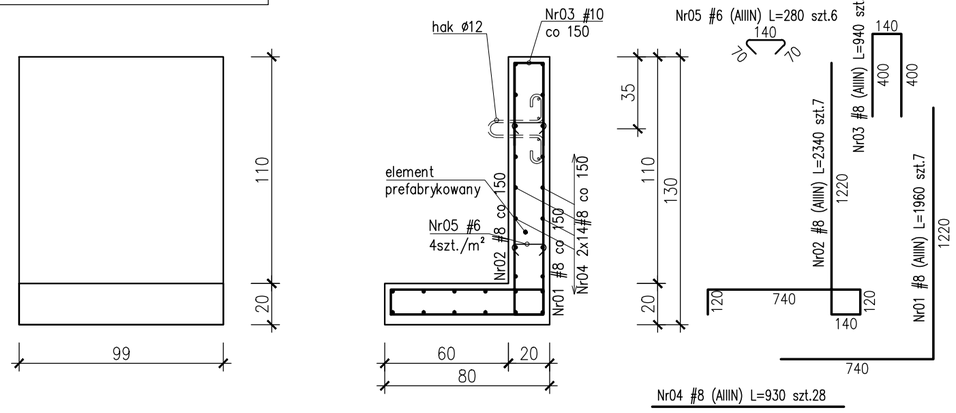

ciężar zbrojenia 50kg/mb
ciężar prefabrykatu 1166kg

SF-01.2

Prefabrykat L=0,99/0,70m; szt.1

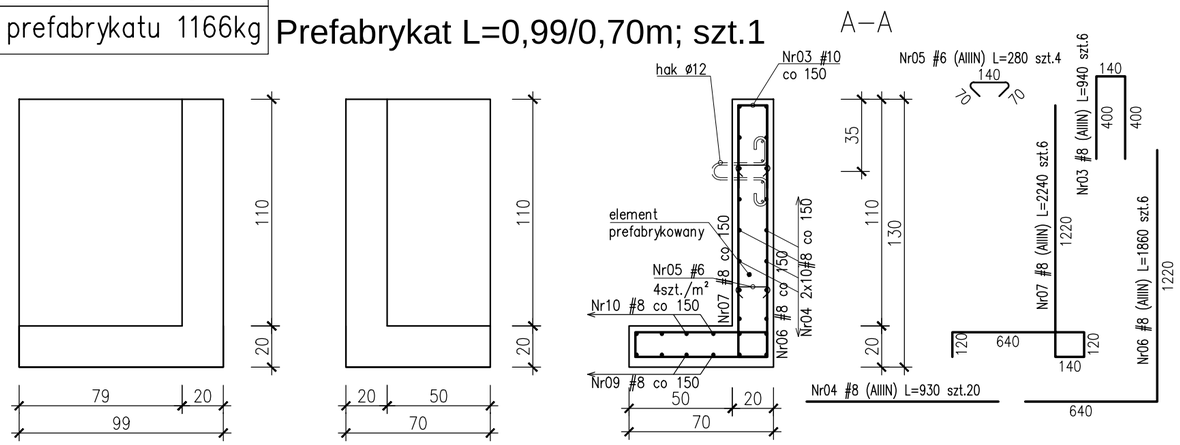

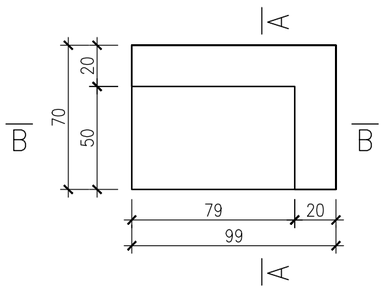

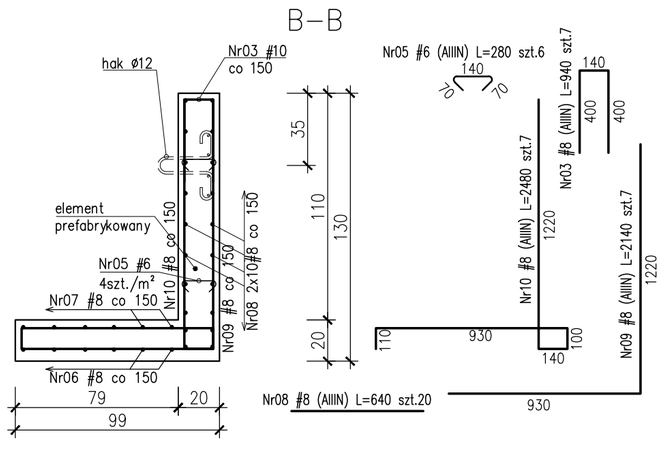

Haki do prętów stabilizacyjnych szt.16, skala 1:10

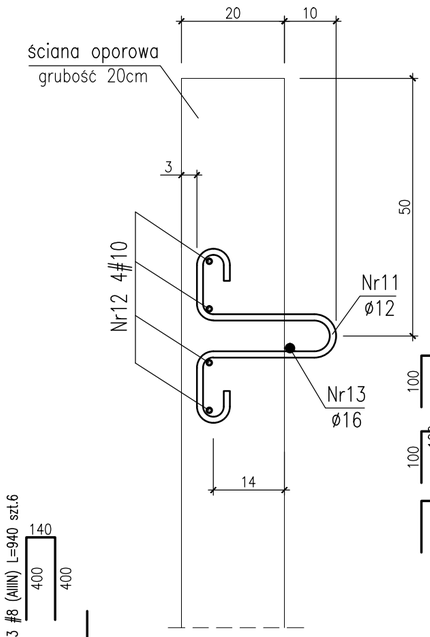

Nr11 ø12 (AI) L=1000 szt.16

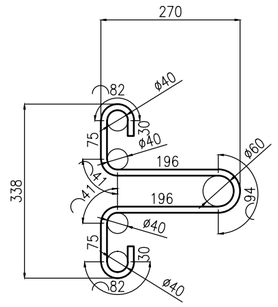

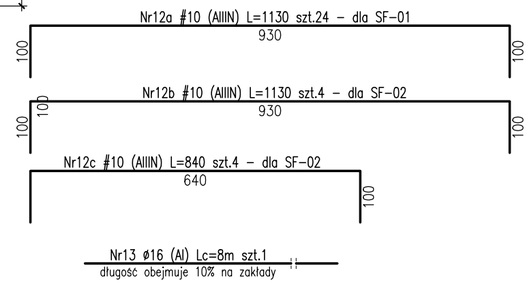

Dozbrojenie naroża skala 1:25

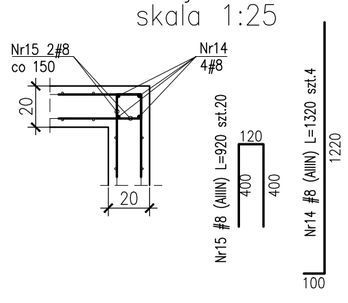

Fazowanie krawędzi skala 1:10

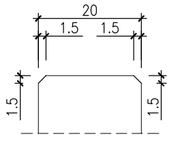

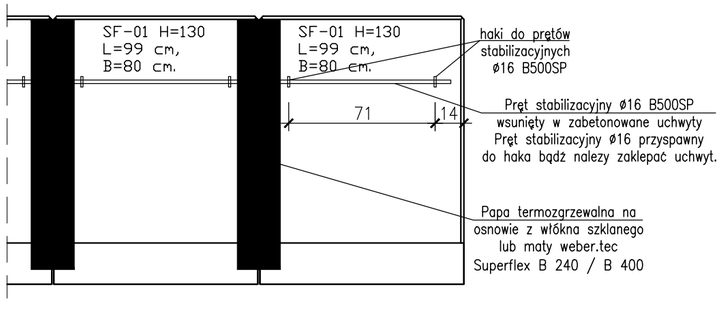

Uwaga:
ROZPATRYWAĆ ŁĄCZNIE Z RYS. K-01-R2

BETON C30/37 (B37) szczelny w-8
STAL ZBROJENIOWA:
B500SP EPSTAL (zamiennie B500B),
OTULINA ZBROJENIA: Cnom=5.0cm – spód fundam.
Cnom=3.0cm – pozostałe
Klasa ekspozycji: XC4, XF1
Impregnacja powierzchniowa betonu preparatami na bazie związków krzemianowych

Zestawienie stali zbrojeniowej ZSZ-113-0

BUDOWA ZAKŁADU REHABILITACJI "KLINIKI BUDZIK DLA DOROSŁYCH"
PRZY UL.KONDRATOWICZA 8 NA TERENIE MAZOWIECKIEGO SZPITALA BRÓDNOWSKIEGO W WARSZAWIE

PROJEKT WYKONAWCZY

KONSTRUKCJI BUDYNKU ZAKŁADU REHABILITACJI „KLINIKA BUDZIK"

BRANŻA KONSTRUKCYJNA

Inwestor:

FUNDACJA EWY BŁASZCZYK "AKOGO?" - ORGANIZACJA POŻYTKU PUBLICZNEGO
ul. Podleśna 4, 01-673 Warszawa
tel. 22 8321913
e-mail: fundacja@akogo.pl; www.akogo.pl

Jednostka projektowa:

AUTORSKA PRACOWNIA ARCHITEKTURY CAD SP. Z O.O.
ul. Zamieniecka 46, 04-158 Warszawa
tel. 740 11 45, 740 11 50, fax. 879 84 20,
e-mail: apacad@pro.onet.pl; www.apacad.pl

Projektanci:

mgr inż. Zenon Leoniewski
nr upr. proj. 135/Sz/90
w specjalności konstrukcyjno-budowlanej

Opracowanie:

mgr inż. Wojciech Murawicz

Rysunek:

Numer rysunku: **K-113-0**

Nazwa rysunku: Ściana oporowa SF-01. Elementy SF-01.1 i SF-01.2 - rysunek szalunkowo-zbrojeniowy

Skala: 1:25

Data: 08.05.2020r