6.3
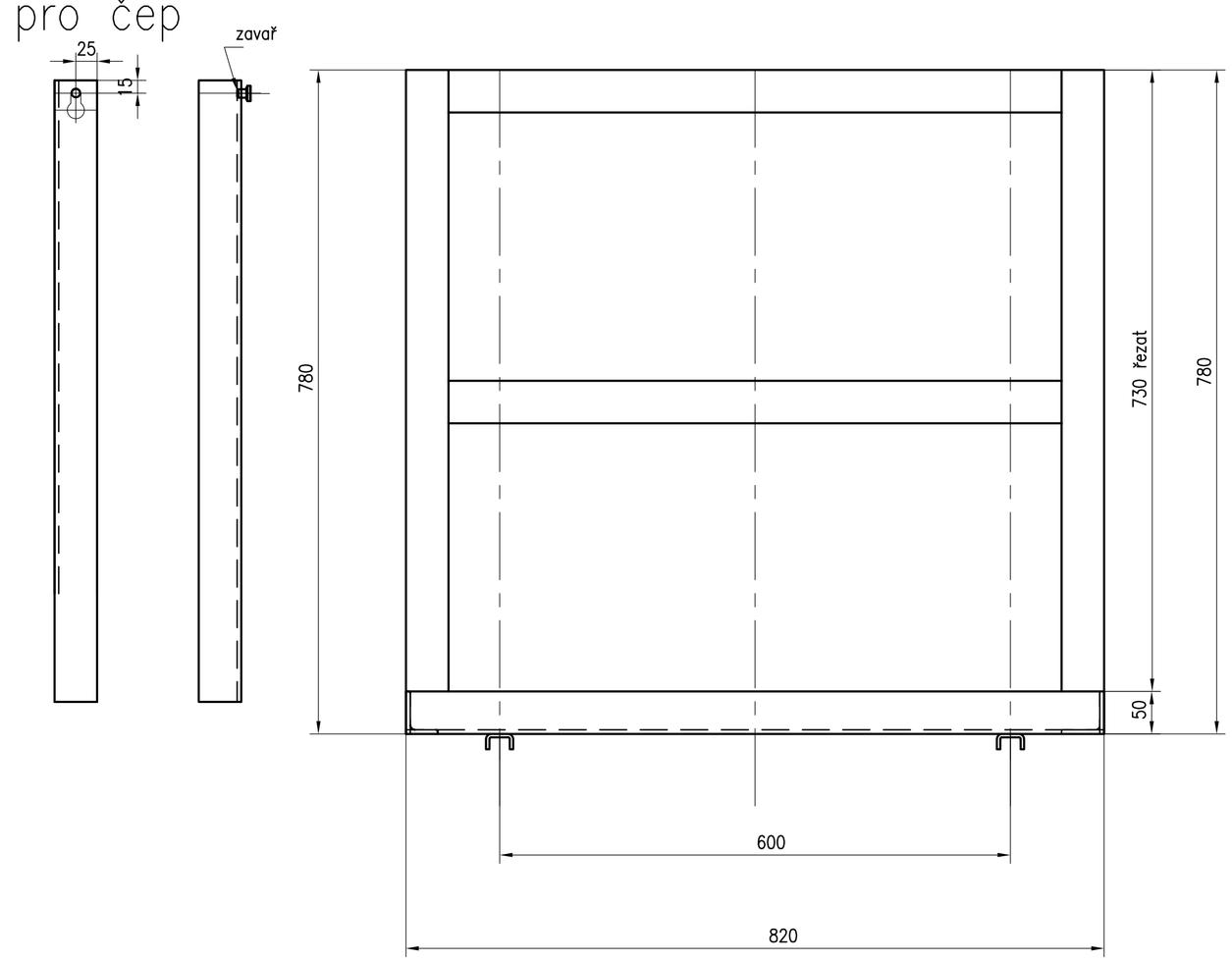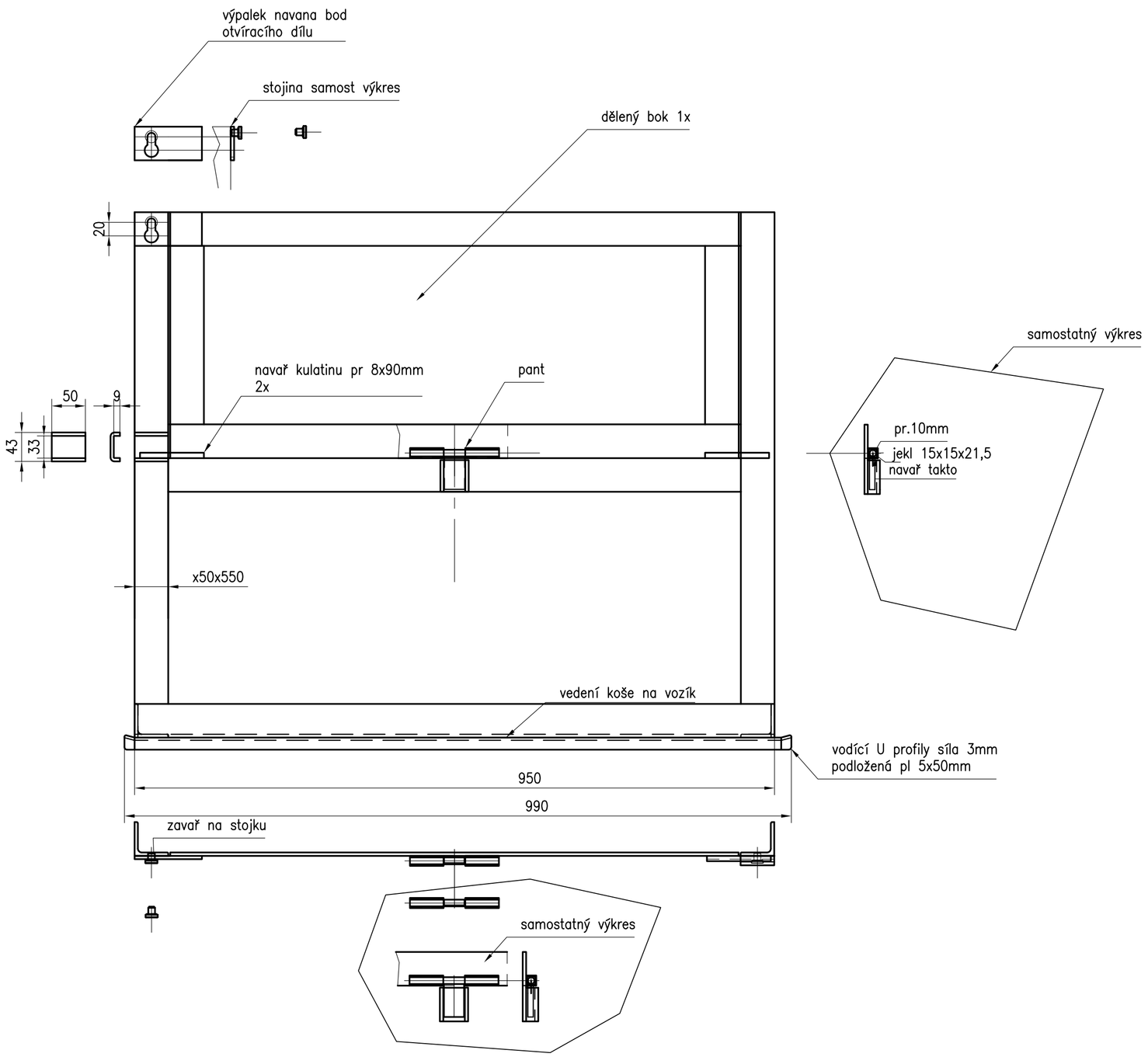
stojka 2ks vrtat
pro čep