VZOROVÝ PRIEČNY REZ CHODNÍKOM V MIESTE AUTOBUSOVEJ ZASTÁVKY M 1:50

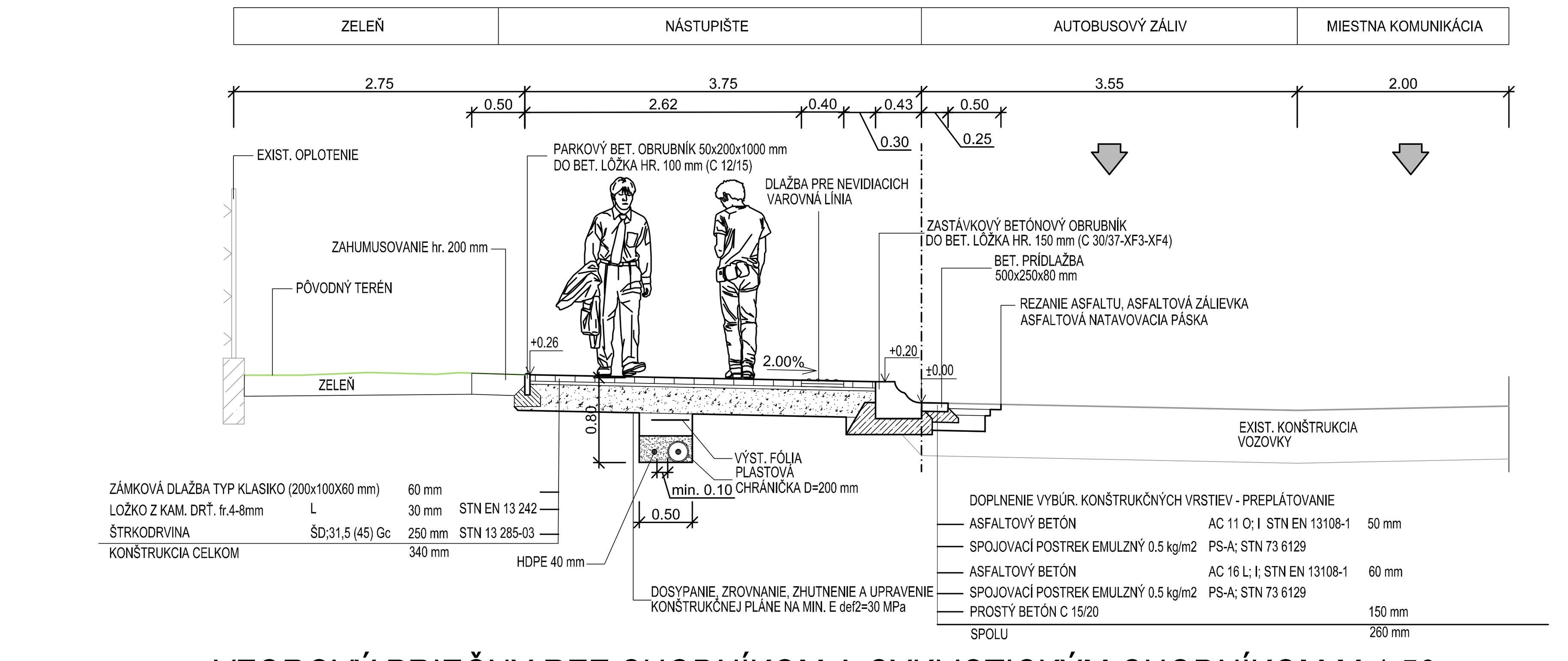

VZOROVÝ PRIEČNY REZ CHODNÍKOM A CYKLISTICKÝM CHODNÍKOM M 1:50

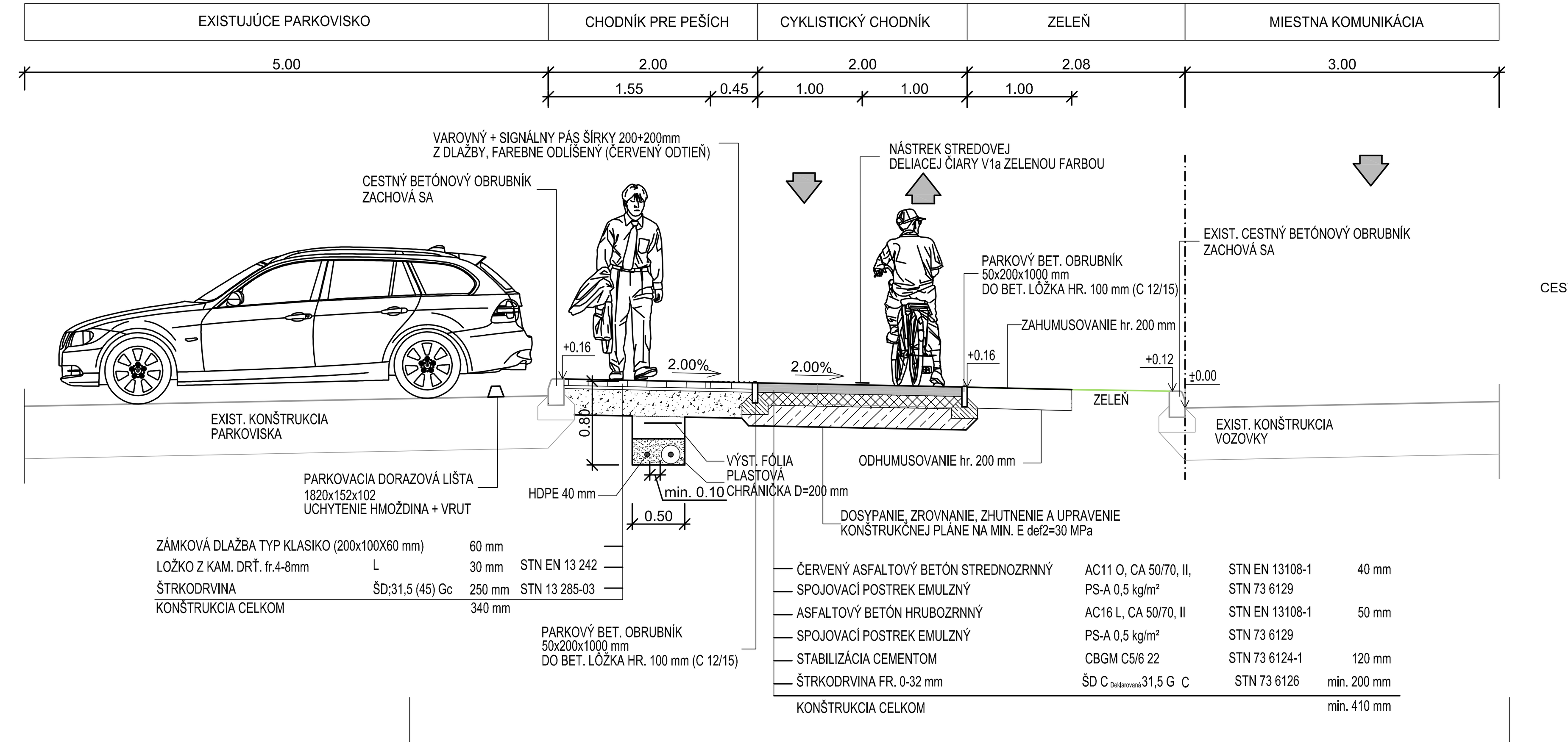

DETAIL BEZBARIÉROVÉHO ODDELENIA CHODCOV OD CYKLISTOV M 1:50

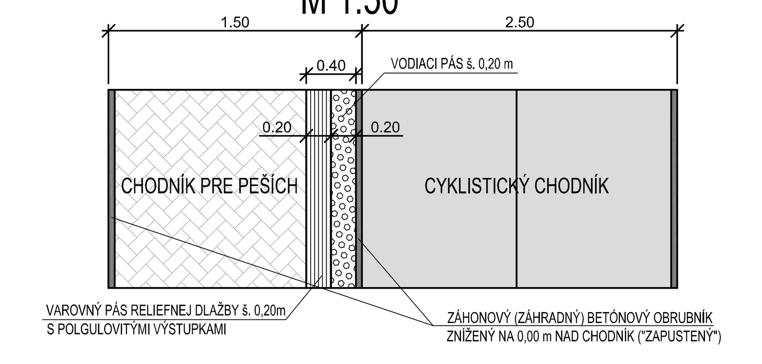

BEZBARIÉROVÁ NÁSTUPNÁ HRANA AUTOBUSOVEJ ZASTÁVKY SCHÉMA DISPOZIČNÉHO RIEŠENIA V AXONOMETRII

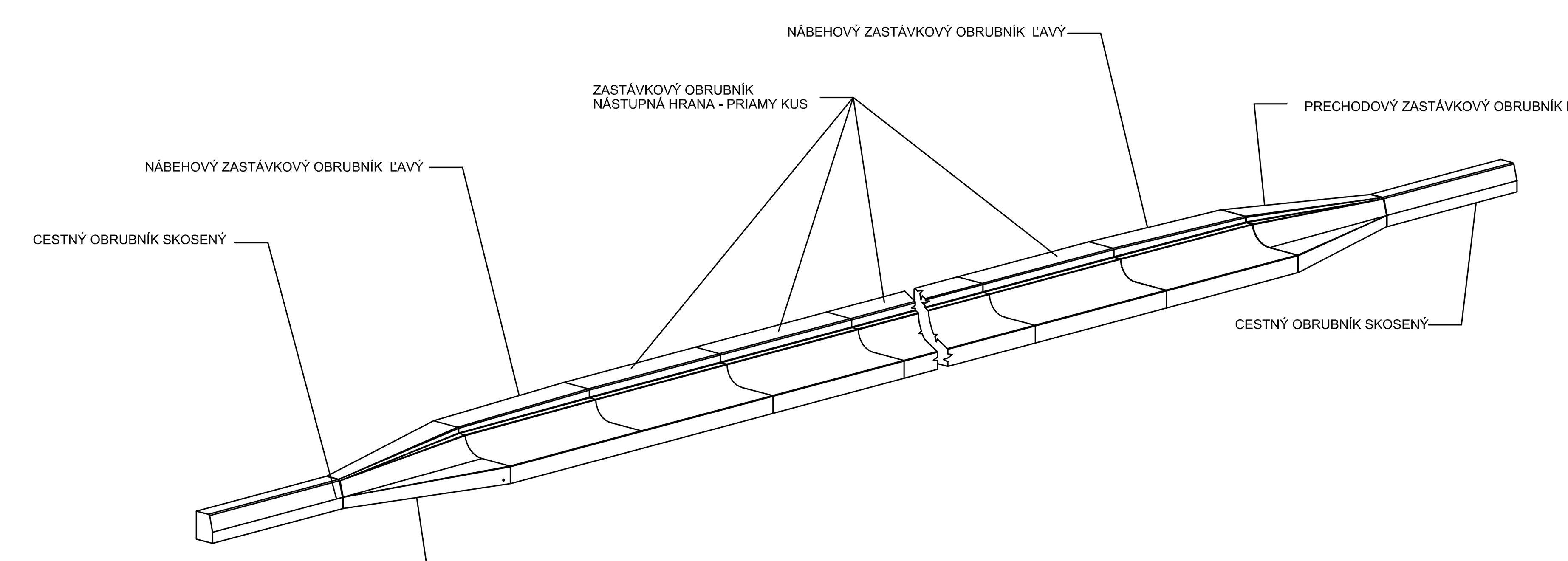

POZNÁMKA:
PRECHODOVÝ KUS STÚPA OD ÚROVNE + 120mm V SKLONE 6% NA + 180mm
NÁBEHOVÝ KUS STÚPA Z + 180mm V SKLONE 2% NA +200mm
MATERIÁL:
BEZBARIÉROVÝ BETÓNOVÝ OBRUBNÍK 330/600/1000 Z POLYMERBETÓNU C 45/55, XF4

DETAIL ULOŽENIE PARKOVÉHO OBRUBNÍKA M 1:20

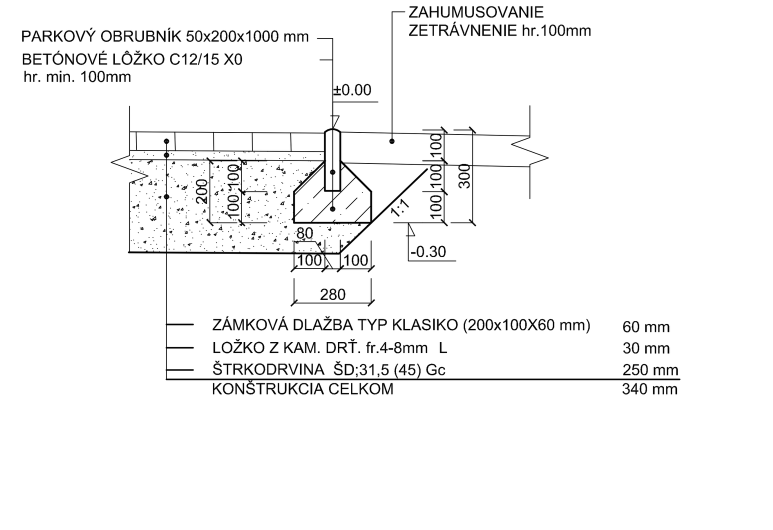

DETAIL ULOŽENIA CESTNÉHO OBRUBNÍKA BEZ SKOSENIA "ZAPUSTENÉHO" M 1:20

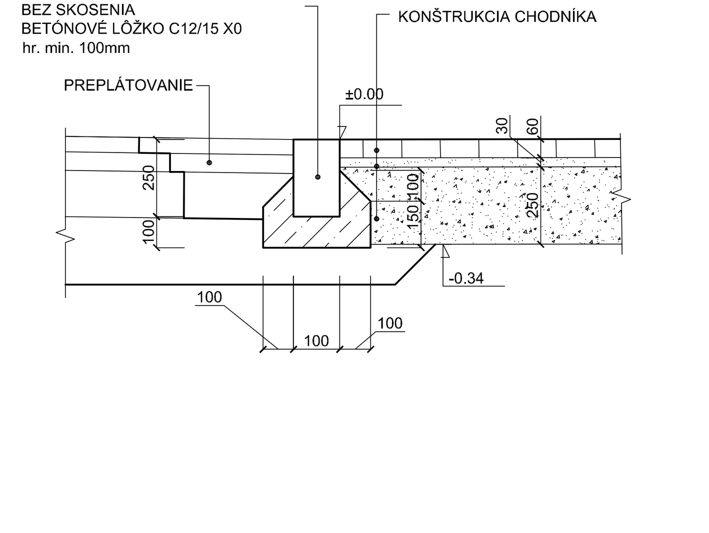

DETAIL ULOŽENIA ZASTÁVKOVÉHO OBRUBNÍKA M 1:20

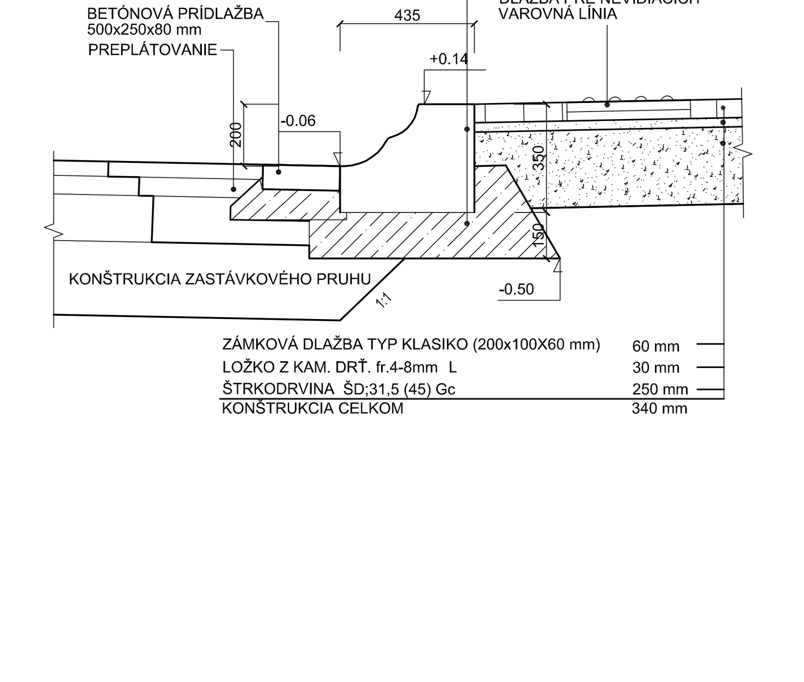

DETAIL ULOŽENIA CESTNÉHO OBRUBNÍKA M 1:20

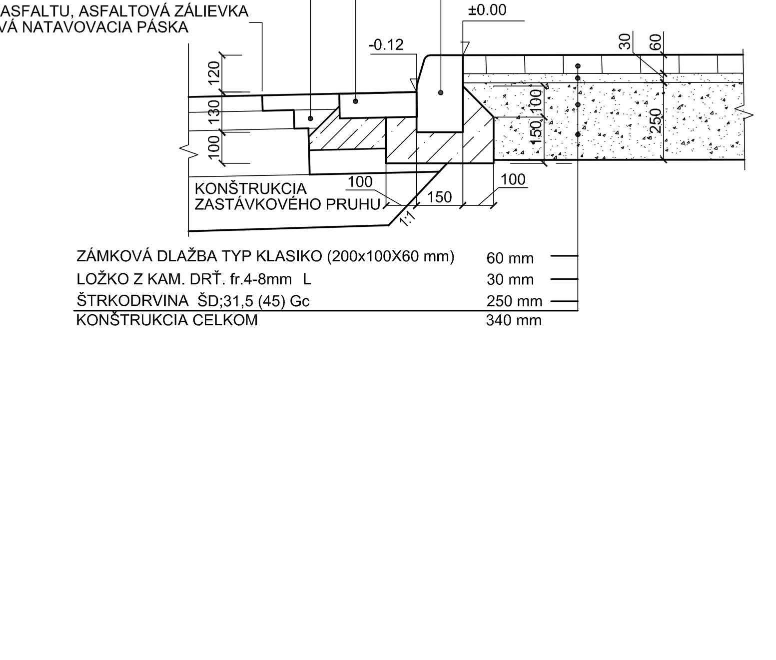

ZNÍŽENIE OBRUBNÍKA V MIESTE PRIECHODU M 1:20

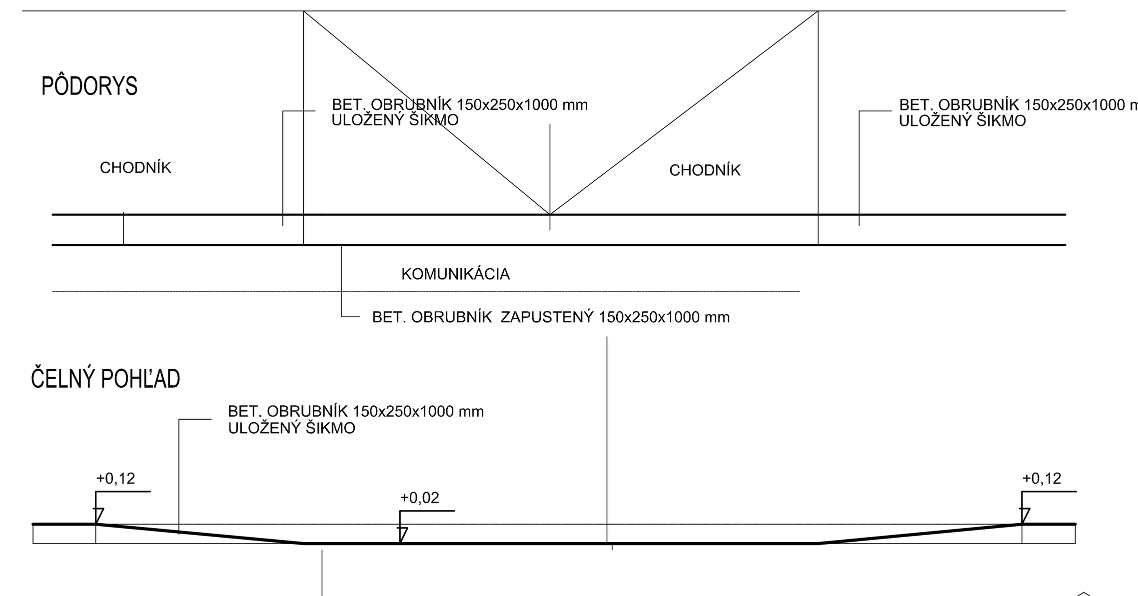

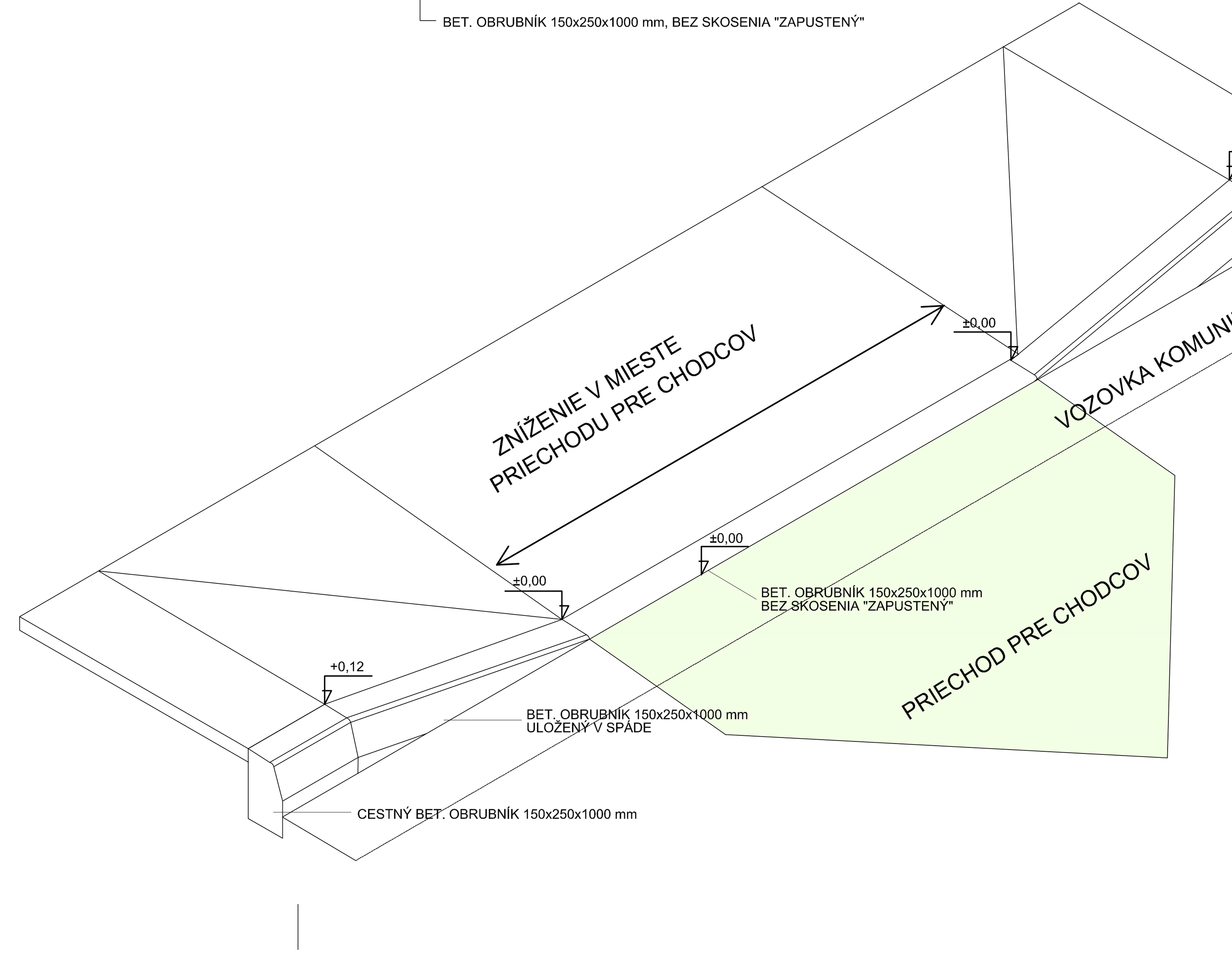

AUTOBUSOVA ZASTAVKA 2M-1CLJ atyp

šírka 2000 mm, podchodová výška 2500

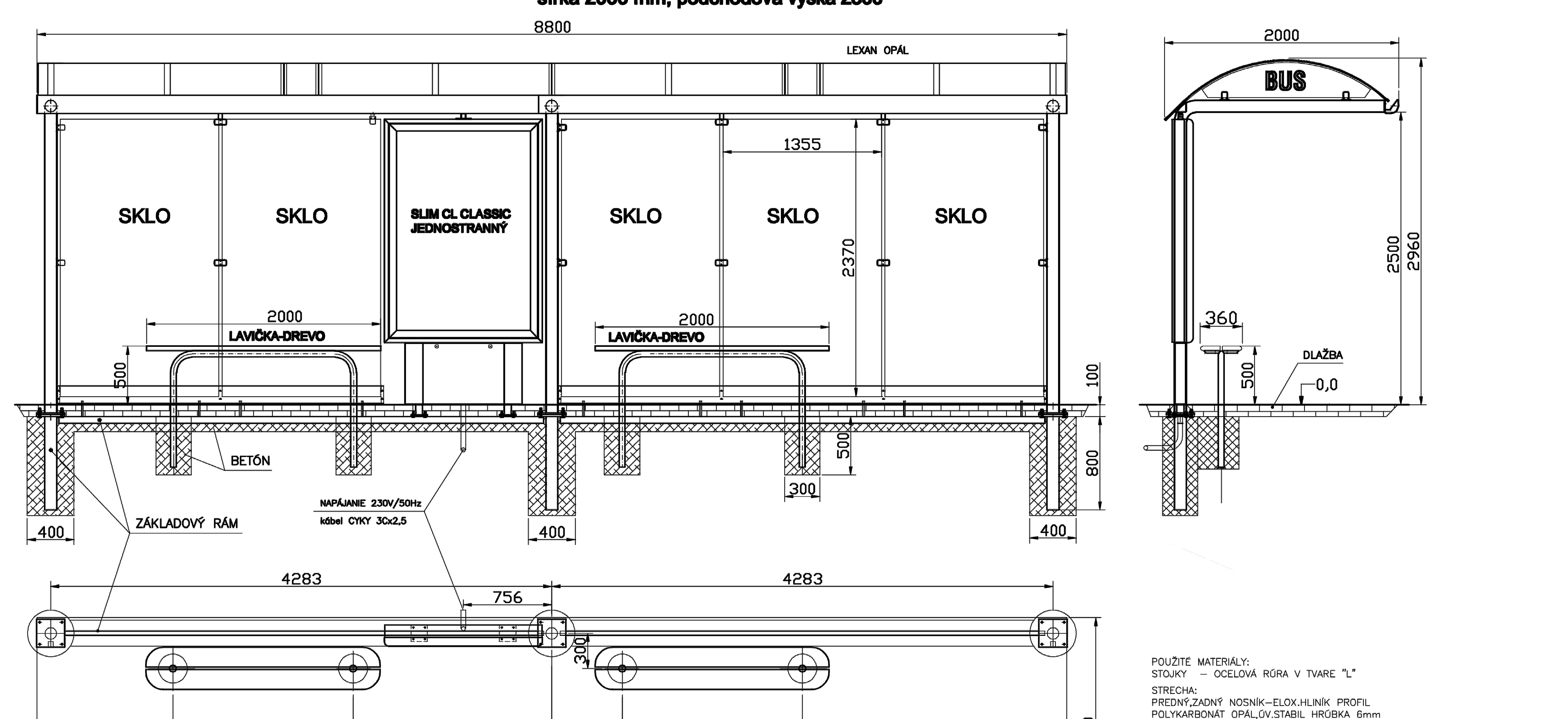

POUŽITÉ MATERIÁLY:
STOJKY – OCEĽOVÁ RÚRA V TVARE "L"
STRECHA:
PREDNÝ,ZADNÝ NOSNÍK–ELOX.HLINÍK PROFIL
POLYKARBONÁT OPÁL,UV.STABIL HRÚBKA 6mm
ZADNÁ STENA:
KALENÉ BEZPEČNOSTNÉ SKLO ESG 10
LAVIČKY
–TVRDÉ DREVO OPATRENÉ LAKOM
–OCEĽOVÝ RÁM
REKLAMNÝ PANEL SLIM CL CLASSIC
–ELOXOVANÝ HLINÍKOVÝ PROFIL
–KALENÉ SKLO ESG4
POVRCHOVÁ ÚPRAVA OCEĽOVÝCH ČASTÍ:
PIESKOVANIE+
PRÁŠKOVÁ FARBA Zn PRIMER+RAL 9006

Základový rám betónovať 100 mm pod konečnú úroveň terénu.

DETAIL CYKLISTICKÉHO TROJUHOLNÍKA M 1:20

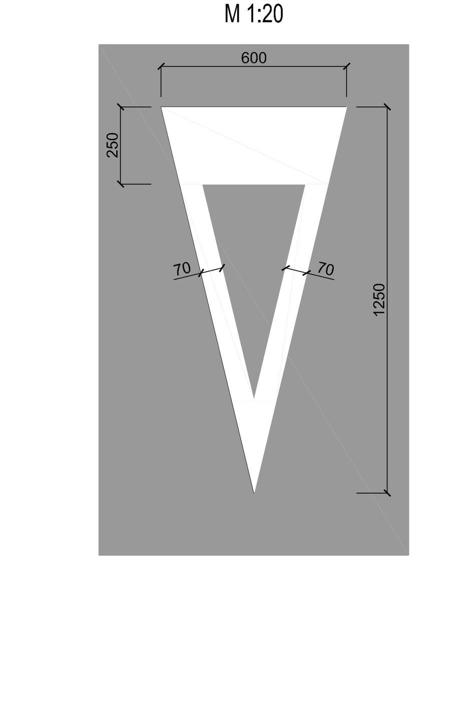

DETAIL PIKTOGRAMU SO SMEROVOU ŠÍPKOU M 1:20

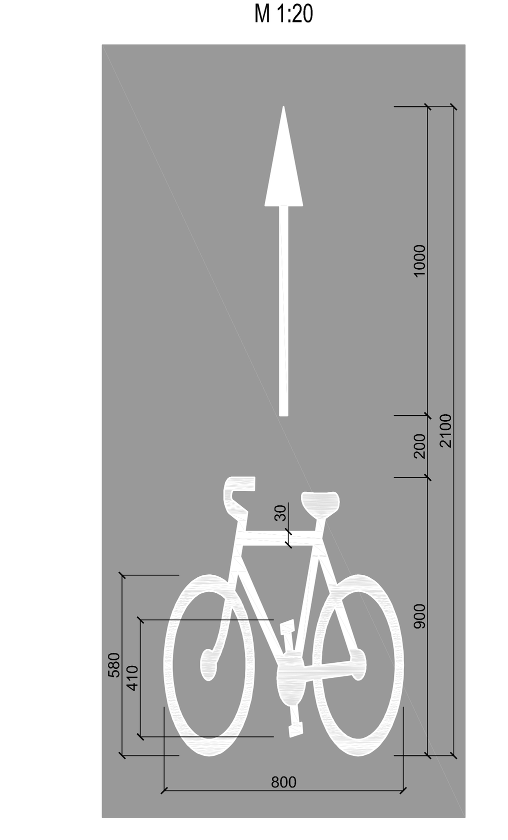

ZÁKAZKA:			
CHODNÍK A CYKLOCHODNÍK NA ULICI VETERNÁ - PD		DAQE Slovakia s.r.o. Univerzitná 25, 010 08 Žilina +421 908 047 197 pitonak@daqe.sk	
ČASŤ: SPEVNENÉ PLOCHY			
PRÍLOHA: VZOROVÉ PRIEČNE REZY + DETAILY		ČÍSLO ZÁKAZKY:	17-45
		DÁTUM:	11/2018
INVESTOR: Mesto Trnava, Hlavná 1, 917 71 Trnava		STUPEŇ:	RP/ZMENA 1
KRAJ: TRNAVSKÝ	OKRES: TRNAVA K.Ú.: TRNAVA	MIERKA:	1:50, 20
MANAŽÉR PROJEKTU: ING. JÚLIUS HLAVÁČ	ZODPOVEDNÝ PROJEKTANT: ING. LUKÁŠ ROLKO	FORMÁT:	9xA4
NAVRHOL - VYPRACOVAL: ING. JÚLIUS HLAVÁČ	KONTROLOVAL: ING. LUKÁŠ ROLKO	ČÍSLO PRÍLOHY: 05	SÚPRAVA: