VZOROVÝ PRIEČNY REZ LESNÁ CESTA 1L 4,0/30 - VARIANT "A"

TRASA NOVONAVRHOVANEJ CESTY

km 1,436 61-3,610 09

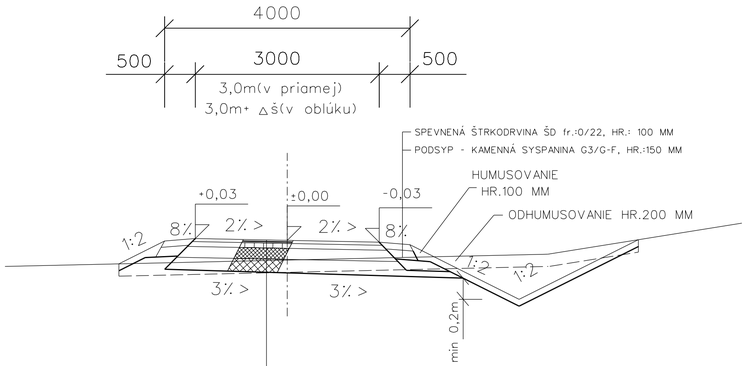

ASFALTOVÝ BETÓN AC11 O, PMB 45/80-75, I,	50 MM STN EN 13 108-1
SPOJOVACÍ POSTREK PSA,CBP 0,5kg/m2	STN 73 6129
ASFALTOVÝ BETÓN AC22P, CA 35/50, I,	90 MM STN EN 13 108 -1
INFILTRAČNÝ POSTREK CBP 1,0kg/m2	STN 73 6129
MECHANICKY SPEVNENÉ KAMENIVO MSK 31,5 GB,	180 MM STN EN 13285 /STN736126/
ŠTRKODRVINA ŠD, 31,5(45)Gc	200 MM STN EN 13285 /STN736126/
SPOLU	520 MM

KONŠTRUKČNÁ PLÁŇ - NAJMENŠIA ÚNOSNOSŤ PLÁNE VYJADRENÁ HODNOTOU MODULU PRETVÁRNOSTI Edef2=60 MPa, Edef2/Edef1=max. 2,5

VZOROVÝ PRIEČNY REZ LESNÁ CESTA 1L 4,0/30 VARIANT "A"

TRASA NOVONAVRHOVANEJ CESTY

km 2,320 00-2,460 00

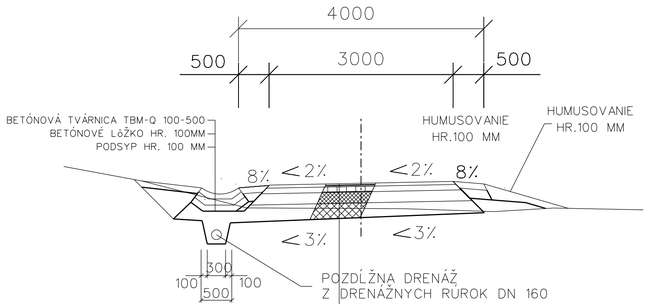

VARIANT "B"

POZNÁMKA:

ÚPRAVA PODKLADU PRE REALIZÁCIU VARIANTU "A" V PRIPADE, ŽE BOL VARIANT "B" REALIZOVANÝ SKÔR A INVESTOR SA ROZHODNE REALIZOVAŤ VOZOVKU Z ASFALTOBETÓNOVÝCH VRSTIEV

- EXISTUJÚCA VRSTVA ZO ŠTRKODRVINY HRÚBKY cca 200mm
  - STABILIZÁCIA TEJTO VRSTVY RECYKLAČNOU FRÉZOU S POUŽITÍM HYDRAULICKÉHO SPOJIVA, NÁSLEDNE PO TECHNOLOGICKEJ PRESTÁVKE POKLÁDKA ASFALTOVÝCH VRSTIEV V ZMYSLE NÁVRHU VO VARIANTE "A"
- PRI BUDOVANÍ ČIEL PRIEPUSTOV JE POTREBNÉ POČÍTAŤ S NAVÝŠENÍM VÝSKY VOZOVKY O VRSTVY ASFALTOBETÓNU

VZOROVÝ PRIEČNY REZ LESNÁ CESTA 1L 4,0/30 - VARIANT "B"

TRASA NOVONAVRHOVANEJ CESTY

km 1,436 61-3,610 09

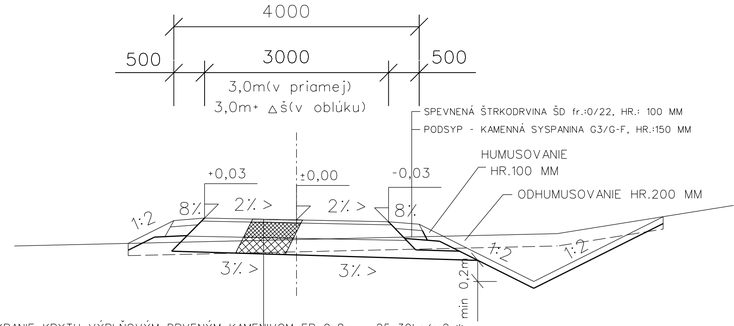

PRESYPANIE KRYTU VÝPLŇOVÝM DRVENÝM KAMENIVOM FR 0-8mm, 25-30kg/m2 *	
ŠTRKODRVINA ŠD, 31,5(45) Gc	250 MM STN EN 13285 /STN736126/
ŠTRKODRVINA ŠD, 63 Gb	250 MM STN EN 13285 /STN736126/
SPOLU	500 MM

KONŠTRUKČNÁ PLÁŇ - NAJMENŠIA ÚNOSNOSŤ PLÁNE VYJADRENÁ HODNOTOU MODULU PRETVÁRNOSTI Edef2=60 MPa, Edef2/Edef1=max. 2,5

* POZNÁMKA:

HRÚBKA VRSTVY: PRESYPANIE KRYTU VÝPLŇOVÝM DRVENÝM KAMENIVOM FR 0-8mm, 25-30kg/m2, je potrebné určiť na stavbe na krátkom testovacom úseku

VÝŠKOVÝ SYSTÉM : Bpv, SÚRADNICOVÝ SYSTÉM S-JTSK		
GENER. PROJ.:		ZINGER spol. s.r.o. Kalinčiakova 602713 974 05 Banská Bystrica
ZODP.PROJ.:	Ing. Kordík	
VYPRACOVAL:	Ing. Kordík	
STAVEBNÍK: Banskobystrický samosprávny kraj, Námestie SNP 23, 974 01 B. Bystrica		
AKCIA: PREPOJENIE CIEST III. TRIEDY	Projekt pre stavebné povolenie a realizáciu stavby	
	ZÁKAZKA č.: 03/19	MIERKA: 1:50
	DÁTUM: 02/2019	POČET A4: 4.
OBSAH: SO-01 LESNÁ CESTA 1L 4,0/30 VZOROVÝ PRIEČNY REZ "B" (Variant A, Variant B)	ČÍSLO PRÍLOHY 14.	ČÍSLO KÓPIE