Dodatok č. 1
k Zmluve o dielo č. 22014/2021

uzatvorenej v zmysle § 536 a nasl. zák. č. 513/1991 Zb. Obchodného zákonníka v znení neskorších predpisov (ďalej len „**Obchodný zákonník**“)
a podľa § 18 ods. 3 písm. a) zákona č. 343/2015 Z. z. o verejnom obstarávaní a o zmene a doplnení niektorých zákonov v znení neskorších predpisov (ďalej len „**zákon o verejnom obstarávaní**“)
na uskutočnenie stavebných prác na stavbe s názvom:

„Rekonštrukcia SOŠ služieb a lesníctva Banská Štiavnica – moderná vzdelávacia infraštruktúra pre lesníctvo 21. storočia“

(ďalej iba „**Dodatok**“)

medzi zmluvnými stranami:

Objednávateľ:

Názov:	**Stredná odborná škola služieb a lesníctva**
Sídlo:	Kolpašská 1586/9, 969 56 Banská Štiavnica
Právna forma:	rozpočtová organizácia
Štatutárny orgán:	PhDr. Viera Gregáňová, riaditeľka Strednej odbornej školy služieb a lesníctva v Banskej Štiavnici
IČO:	42317673
DIČ:	2024134453
Bankové spojenie:	Štátna pokladnica Bratislava
Číslo účtu:	7000661812/8180
IBAN:	SK57 8180 0000 0070 0066 1812
Osoby oprávnené rokovať vo veciach Zmluvy:	PhDr. Viera Gregáňová, riaditeľka Strednej odbornej školy služieb a lesníctva v Banskej Štiavnici
Osoby oprávnené rokovať v technických (realizačných) veciach:	Mgr. Ladislav Lupták, hlavný majster Strednej odbornej školy služieb a lesníctva v Banskej Štiavnici
Telefón/fax:	0911240901
Email:	sekretar@sosbs.sk

(ďalej ako „**objednávateľ**“ v príslušnom gramatickom tvare)

a

Zhotoviteľ:	**Šaliga s.r.o.**
Sídlo:	A. Sládkoviča 820/25, 966 81 Žarnovica
Zapísaný v:	OR OS Banská Bystrica, oddiel Sro Vložka 28096/S
Štatutárny orgán:	Andrej Šaliga, konateľ
IČO:	48 163 279
DIČ:	2120072493
IČ DPH:	SK2120072493
Bankové spojenie:	Všeobecná úverová banka, a.s.
Číslo účtu:	SK44 0200 0000 0035 0773 5659
Osoby oprávnené rokovať vo veciach	
- zmluvných:	Ing. Elena Kováčová
- technických:	Ing. Peter Ciglan
E mail:	saliga@saliga.sk

(ďalej len „**zhotoviteľ**“ v príslušnom gramatickom tvare a na strane druhej a spolu s objednávateľom ďalej len „**zmluvné strany**“)

I.
ÚVODNÉ USTANOVENIA

1. Zmluvné strany uzatvorili Zmluvu o dielo zo dňa 17.10.2022 (ďalej len „**Zmluva**“) na základe ktorej sa zhotoviteľ zaviazal pre objednávateľa zhotoviť dielo „**Rekonštrukcia SOŠ služieb a lesníctva Banská Štiavnica – moderná vzdelávacia infraštruktúra pre lesníctvo 21. storočia**“, a to v súlade s podmienkami stanovenými Zmluvou, príslušnými právnymi predpismi a technickými predpismi.

2. V súlade s ustanovením čl. IX. a čl. XVI. bod 2. Zmluvy sa zmluvné strany dohodli na uzavretí tohto Dodatku, a to z dôvodu potreby zmeny rozsahu prác na diele, nakoľko pri realizácii prác na diele bola zistená potreba uskutočnenia naviac prác z dôvodov uvedených v ods. 3 tejto preambuly.

3. Zmena Zmluvy formou tohto Dodatku je nevyhnutná z dôvodu, že v priebehu vykonávania stavebných prác bola zistená potreba vykonania naviac prác, tak ako tieto vyplývajú zo skutočností, špecifikovaných v Prílohe č. 2 tohto Dodatku. Zmena rozsahu prác na diele spôsobuje rozšírenie zmluvne dohodnutého rozsahu diela o realizáciu nových prác nevyhnutných pre riadne a správne zrealizovanie diela a s tým súvisiacu zmenu celkovej ceny za dielo. Zhotoviteľ vyhlasuje, že v súvislosti s realizáciou naviac prác podľa tohto Dodatku nevie o žiadnych ďalších skutočnostiach, ktoré by mohli ovplyvniť priebeh výstavby a vyvolať prípadné ďalšie náklady na práce alebo iné výkony v zmysle Zmluvy.

4. K zmene Zmluvy dochádza z dôvodu podľa § 18 ods. 3 písm. a) zákona č. 343/2015 Z. z. o verejnom obstarávaní a o zmene a doplnení niektorých zákonov v znení neskorších predpisov (ďalej ako „ZVO“), nakoľko hodnota všetkých zmien je nižšia ako finančný limit podľa § 5 ods. 2 a zároveň je nižšia ako 15 % hodnoty pôvodnej zmluvy alebo rámcovej dohody, keďže ide o zákazku na uskutočnenie stavebných prác.

II.
PREDMET DODATKU

1. Predmetom tohto Dodatku je, s účinnosťou odo dňa, v ktorom tento Dodatok nadobudne účinnosť, dohoda zmluvných strán na nasledovných zmenách Zmluvy :

1.1 v časti **Zmluvné strany** uvedený údaj o čísle bankového účtu a formáte IBAN objednávateľa sa v celom rozsahu ruší a nahrádza nasledovným znením :

„Číslo účtu: 7000680976/8180
IBAN: SK27 8180 0000 0070 0068 0976“

1.2 čl. V ods. 3 sa v celom rozsahu ruší a nahrádza nasledovným znením :

„3. Celková cena diela predstavuje:
Cena bez DPH: 800 235,88 Eur
DPH vo výške 20%: 160 047,18 Eur
Cena s DPH: 960 283,06 Eur
(slovom: deväťstošesťdesiattisícdvestoosemdesiatri eur a šesť centov s DPH)“

2. Týmto Dodatkom sa mení Príloha č. 1 Zmluvy – „Rozpočet/Ocenený Výkaz výmer zhotoviteľa“ tak, že jej pôvodné znenie sa dopĺňa o dokument**: Príloha č. 1A: Rozpočet prác naviac,** ktorý tvorí zároveň neoddeliteľnú súčasť tohto Dodatku ako jeho Príloha č. 1.

III.
ZÁVEREČNÉ USTANOVENIA

1. Týmto Dodatkom sa menia a dopĺňajú iba ustanovenia Zmluvy výslovne uvedené v tomto Dodatku. Ostatné ustanovenia Zmluvy nedotknuté týmto Dodatkom zostávajú v platnosti a účinnosti v ich pôvodnom znení bez zmeny. Dodatok tvorí neoddeliteľnú súčasť Zmluvy.
2. Tento Dodatok nadobúda platnosť dňom jeho podpisu oprávnenými zástupcami zmluvných strán a účinnosť dňom nasledujúcim po dni zverejnenia Dodatku v Centrálnom registri zmlúv /www.crz.gov.sk/ v súlade s § 47a ods. 1 zákona č. 40/1964 Zb. Občiansky zákonník v znení neskorších predpisov v spojení s § 5a zákona č. 211/2000 Z. z. o slobodnom prístupe k informáciám a o zmene a doplnení niektorých zákonov (zákon o slobode informácií) v znení neskorších predpisov.
3. Tento Dodatok je vyhotovený v šiestich (6) rovnopisoch s platnosťou originálu, pričom štyri (4) jeho rovnopisy sú určené pre objednávateľa, dva (2) jeho rovnopisy sú určené pre zhotoviteľa.
4. Akékoľvek ustanovenie tohto Dodatku, ktoré je neplatné, nezákonné alebo nevynútiteľné podľa platného práva, bude neúčinné len v rozsahu, v akom túto neplatnosť, nezákonnosť alebo nedostatok či stratu vynútiteľnosti postihuje právo, bez akéhokoľvek vplyvu na zostávajúce ustanovenia Dodatku Zmluvné strany sa zaväzujú nahradiť takéto ustanovenie novým ustanovením, ktoré bude platné a účinné a bude čo najlepšie zodpovedať jeho pôvodne zamýšľanému účelu.
5. Zmluvné strany vyhlasujú, že ich zmluvná voľnosť nie je obmedzená, že Dodatok uzavreli na základe ich slobodnej a vážnej vôle, že si Dodatok prečítali a jeho ustanovenia sú pre zmluvné strany určité a zrozumiteľné. Zmluvné strany ďalej vyhlasujú, že Dodatok nebol uzavretý v tiesni ani za nápadne nevýhodných podmienok, v dôsledku čoho ho na znak súhlasu vlastnoručne podpísali.
6. Neoddeliteľnými prílohami tohto dodatku sú:

   Príloha č. 1 – Rozpočet prác naviac
   Príloha č. 2 – Špecifikácia dôvodov naviac prác

V Banskej Štiavnici, dňa:

V Žarnovici, dňa:

Za objednávateľa:

Za zhotoviteľa:

.....
PhDr. Viera Gregáňová, riaditeľka školy

.....
Andrej Šaliga, konateľ spoločnosti

Dodatok č. 1

k Zmluve o dielo č. 22014/2021

Príloha č. 1 – Rozpočet prác naviac

REKAPITULÁCIA CENY DIELA K DODATKU č.1

Stavba: **SOŠ služieb a lesníctva, Banská Štiavnica zlepšenie vzdelávacej a odbornej infraštruktúry**

Objednávateľ: SOŠ služieb a lesníctva, Banská Štiavnica

Zhotoviteľ: Šaliga, s.r.o.

P.Č.	Popis	cena bez DPH	DPH	Cena s DPH
1	2	3	4	5
	ZMLUVA O DIELO			
1	Objekt A Škola	529 440,550	105 888,110	635 328,660
2	SO 01 - Multifunkčné ihrisko	49 195,680	9 839,140	59 034,820
3	Objekt spojovacia chodba	60 536,090	12 107,220	72 643,310
4	SO 01 Telocvičňa s vybavením	99 820,000	19 964,000	119 784,000
	Cena ZOD celkom	**738 992,320**	**147 798,470**	**886 790,790**
	DODATOK č.1			
1	Objekt A Škola	529 440,550	105 888,110	635 328,660
2	SO 01 - Multifunkčné ihrisko	49 195,680	9 839,140	59 034,820
3	Objekt spojovacia chodba	60 536,090	12 107,220	72 643,310
4	SO 01 Telocvičňa s vybavením	99 820,000	19 964,000	119 784,000
	Realizácia športového povrchu REGUPOL	-5 176,710	-1 035,340	-6 212,050
	Cena ZOD celkom	**733 815,610**	**146 763,130**	**880 578,740**
	NAVIAC PRÁCE			
1	Výmena parapetov	10 726,77 €	2 145,354	12 872,124
2	Rebrík	530,00 €	106,000	636,000
3	Zábradlie na oknách	8 933,79 €	1 786,758	10 720,548
4	Vyhrievanie vpustí	2 158,20 €	431,640	2 589,840
5	Dodávka a montáž okna	1 776,85 €	355,370	2 132,220
6	Telocvična - vyliatie cem. poteru	31 990,08 €	6 398,016	38 388,096
7	Mulifunkčné ihrisko - odvoz zeminy, doplnenie debniacich tvarnic	5 362,78 €	1 072,556	6 435,336
8	Doplňujúce práce na spodnej stavbe spojovacej chodby	1 941,80 €	388,360	2 330,160
9	Projekt - vyregulovanie vykurovacej sústavy	3 000,00 €	600,000	3 600,000
	NAVIAC PRÁCE SPOLU	**66 420,27 €**	**13 284,054**	**79 704,324**
4	Realizácia športového povrchu REGUPOL - odpočet	-5 176,71 €	-1 035,342	-6 212,052
	DODATOK č.1 SPOLU	**61 243,56 €**	**12 248,712**	**73 492,272**
	CELKOVÁ CENA DIELA VRÁTANE DODATKU č.1	**800 235,88 €**	**160 047,18 €**	**960 283,06 €**

REKAPITULÁCIA STAVBY

Kód: 18

Stavba: **SOŠ služieb a lesníctva, Banská Štiavnica - SO 01 Objekt A, zlepšenie vzdelávacej a odbornej infraštruktúry**

JKSO:
KS:

Miesto: Kolpašská 1586/9, Banská Štiavnica
Dátum: 10. 3. 2023

Objednávateľ:
SOŠ služieb a lesníctva, Banská Štiavnica
IČO:
IČ DPH:

Zhotoviteľ:
ŠALIGA s.r.o.
IČO: 48163279
IČ DPH: SK2120072493

Projektant:
Orbita Motors, a.s.
IČO:
IČ DPH:

Spracovateľ:
IČO:
IČ DPH:

Poznámka:

Cena bez DPH			**66 420,27**
	Sadzba dane	Základ dane	Výška dane
DPH	20,00%	**66 420,27**	**13 284,05**
Cena s DPH	**v**	**EUR**	**79 704,32**

Projektant		**Spracovateľ**	
Dátum a podpis:	Pečiatka	Dátum a podpis:	Pečiatka

Objednávateľ		**Zhotoviteľ**	
Dátum a podpis:	Pečiatka	Dátum a podpis:	Pečiatka

REKAPITULÁCIA OBJEKTOV STAVBY

Kód:	18		
Stavba:	**SOŠ služieb a lesníctva, Banská Štiavnica - SO 01 Objekt A, zlepšenie vzdelávacej a odbornej infraštruktúry**		
Miesto:	**Kolpašská 1586/9, Banská Štiavnica**	Dátum:	10. 3. 2023
Objednávateľ:	SOŠ služieb a lesníctva, Banská Štiavnica	Projektant:	Orbita Motors, a.s.
Zhotoviteľ:	ŠALIGA s.r.o.	Spracovateľ:	

Kód	Popis	Cena bez DPH [EUR]	Cena s DPH [EUR]
Náklady z rozpočtov		**66 420,27**	**79 704,32**
01	**Výmena parapetov**	10 726,77	12 872,12
02	**Rebrík**	530,00	636,00
03	**Zábradlie na oknách**	8 933,79	10 720,55
04	**Vyhrievanie vpustí**	2 158,20	2 589,84
05	**Dodávka a montáž okna**	1 776,85	2 132,22
11	**Telocvična - vyliatie cem. poteru**	31 990,08	38 388,10
15	**Multifunkčné ihrisko - odvoz zeminy, doplnenie debniacich tvárnic**	5 362,78	6 435,34
16	**Prekládka podzemného vedenia**	1 941,80	2 330,16
17	**Projekt vyregulovania**	3 000,00	3 600,00

KRYCÍ LIST ROZPOČTU

Stavba:
SOŠ služieb a lesníctva, Banská Štiavnica - SO 01 Objekt A, zlepšenie vzdelávacej a odbornej infraštruktúry

Objekt:
01 - Výmena parapetov

JKSO:		KS:	
Miesto:	Kolpašská 1586/9, Banská Štiavnica	Dátum:	10. 3. 2023
Objednávateľ:		IČO:	
	SOŠ služieb a lesníctva, Banská Štiavnica	IČ DPH:	
Zhotoviteľ:		IČO:	48163279
	ŠALIGA s.r.o.	IČ DPH:	SK2120072493
Projektant:		IČO:	
	Orbita Motors, a.s.	IČ DPH:	
Spracovateľ:		IČO:	
		IČ DPH:	

Poznámka:

Cena bez DPH **10 726,77**

	Základ dane	Sadzba dane	Výška dane
DPH	10 726,77	20,00%	2 145,35

Cena s DPH	**v**	**EUR**	**12 872,12**

Projektant		**Spracovateľ**	
Dátum a podpis:	Pečiatka	Dátum a podpis:	Pečiatka

Objednávateľ		**Zhotoviteľ**	
Dátum a podpis:	Pečiatka	Dátum a podpis:	Pečiatka

ROZPOČET

Stavba:
SOŠ služieb a lesníctva, Banská Štiavnica - SO 01 Objekt A, zlepšenie vzdelávacej a odbornej infraštruktúry

Objekt:
01 - Výmena parapetov

Miesto:	Kolpašská 1586/9, Banská Štiavnica	Dátum:	10. 3. 2023
Objednávateľ:	SOŠ služieb a lesníctva, Banská Štiavnica	Projektant:	Orbita Motors, a.s.
Zhotoviteľ:	ŠALIGA s.r.o.	Spracovateľ:	

PČ	Typ	Kód	Popis	MJ	Množstvo	J.cena [EUR]	Cena celkom [EUR]
Náklady z rozpočtu							**10 726,77**
	D	9	Ostatné konštrukcie a práce-búranie				115,13
4	K	979011111	Zvislá doprava sutiny a vybúraných hmôt za prvé podlažie nad alebo pod základným podlažím	t	0,67	6,000	4,02
5	K	979011121	Zvislá doprava sutiny a vybúraných hmôt za každé ďalšie podlažie	t	2,68	4,000	10,72
6	K	979081111	Odvoz sutiny a vybúraných hmôt na skládku do 1 km	t	0,67	11,210	7,51
7	K	979081121	Odvoz sutiny a vybúraných hmôt na skládku za každý ďalší 1 km	t	6,70	0,400	2,68
8	K	979082111	Vnútrostavenisková doprava sutiny a vybúraných hmôt do 10 m	t	0,67	10,000	6,70
9	K	979082121	Vnútrostavenisková doprava sutiny a vybúraných hmôt za každých ďalších 5 m	t	3,35	1,000	3,35
10	K	979089012	Poplatok za skladovanie - betón, tehly, dlaždice (17 01), ostatné	t	0,67	45,000	30,15
11	K	979089712	Prenájom kontajneru 5 m3	ks	1,00	50,000	50,00
	D	764	Konštrukcie klampiarske				10 611,64
1	K	764410450.S	Oplechovanie parapetov z pozinkovaného farbeného PZf plechu, vrátane rohov rš. 450mm	m	496,13	19,490	9 669,57
2	K	764410850.S	Demontáž oplechovania parapetov rš od 100 do 330 mm, -0,00135t	m	496,13	1,500	744,20
3	K	998764202.S	Presun hmôt pre konštrukcie klampiarske v objektoch výšky nad 6 do 12 m	%	104,14	1,900	197,87

KRYCÍ LIST ROZPOČTU

Stavba:
SOŠ služieb a lesníctva, Banská Štiavnica - SO 01 Objekt A, zlepšenie vzdelávacej a odbornej infraštruktúry
Objekt:
02 - Rebrík

JKSO:		KS:	
Miesto:	Kolpašská 1586/9, Banská Štiavnica	Dátum:	10. 3. 2023
Objednávateľ:		IČO:	
	SOŠ služieb a lesníctva, Banská Štiavnica	IČ DPH:	
Zhotoviteľ:		IČO:	48163279
	ŠALIGA s.r.o.	IČ DPH:	SK2120072493
Projektant:		IČO:	
	Orbita Motors, a.s.	IČ DPH:	
Spracovateľ:		IČO:	
		IČ DPH:	

Poznámka:

Cena bez DPH **530,00**

	Základ dane	Sadzba dane	Výška dane
DPH			
	530,00	20,00%	106,00

Cena s DPH	**v**	**EUR**	**636,00**

Projektant		**Spracovateľ**	
Dátum a podpis:	Pečiatka	Dátum a podpis:	Pečiatka

Objednávateľ		**Zhotoviteľ**	
Dátum a podpis:	Pečiatka	Dátum a podpis:	Pečiatka

ROZPOČET

Stavba:
SOŠ služieb a lesníctva, Banská Štiavnica - SO 01 Objekt A, zlepšenie vzdelávacej a odbornej infraštruktúry

Objekt:
02 - Rebrík

Miesto:	Kolpašská 1586/9, Banská Štiavnica	Dátum:	10. 3. 2023
Objednávateľ:	SOŠ služieb a lesníctva, Banská Štiavnica	Projektant:	Orbita Motors, a.s.
Zhotoviteľ:	ŠALIGA s.r.o.	Spracovateľ:	

PČ	Typ	Kód	Popis	MJ	Množstvo	J.cena [EUR]	Cena celkom [EUR]
Náklady z rozpočtu							**530,00**
	D	767	Konštrukcie doplnkové kovové				200,00
1	K	767833100.S	Demontáž a spätná montáž rebríka na fasáde s predĺžením kotvenia	sub	1,00	200,000	200,00
	D	PSV	Práce a dodávky PSV				330,00
	D	783	Nátery				330,00
2	K	783101812.S	Odstránenie starých náterov z oceľových konštrukcií ťažkých A oceľovou kefou	sub	1,00	80,000	80,00
3	K	783261002.S	Nátery kov.stav.doplnk.konštr. celulózové 2x emailovaním.- 70µm	sub	1,00	250,000	250,00

KRYCÍ LIST ROZPOČTU

Stavba:
SOŠ služieb a lesníctva, Banská Štiavnica - SO 01 Objekt A, zlepšenie vzdelávacej a odbornej infraštruktúry

Objekt:
03 - Zábradlie na oknách

JKSO:		KS:	
Miesto:	Kolpašská 1586/9, Banská Štiavnica	Dátum:	10. 3. 2023
Objednávateľ:		IČO:	
	SOŠ služieb a lesníctva, Banská Štiavnica	IČ DPH:	
Zhotoviteľ:		IČO:	48163279
	ŠALIGA s.r.o.	IČ DPH:	SK2120072493
Projektant:		IČO:	
	Orbita Motors, a.s.	IČ DPH:	
Spracovateľ:		IČO:	
		IČ DPH:	

Poznámka:

Cena bez DPH **8 933,79**

	Základ dane	Sadzba dane	Výška dane
DPH			
	8 933,79	20,00%	1 786,76

Cena s DPH	**v**	**EUR**	**10 720,55**

Projektant		**Spracovateľ**	
Dátum a podpis:	Pečiatka	Dátum a podpis:	Pečiatka

Objednávateľ		**Zhotoviteľ**	
Dátum a podpis:	Pečiatka	Dátum a podpis:	Pečiatka

ROZPOČET

Stavba:
SOŠ služieb a lesníctva, Banská Štiavnica - SO 01 Objekt A, zlepšenie vzdelávacej a odbornej infraštruktúry

Objekt:
03 - Zábradlie na oknách

Miesto:	Kolpašská 1586/9, Banská Štiavnica	Dátum:	10. 3. 2023
Objednávateľ:	SOŠ služieb a lesníctva, Banská Štiavnica	Projektant:	Orbita Motors, a.s.
Zhotoviteľ:	ŠALIGA s.r.o.	Spracovateľ:	

PČ	Typ	Kód	Popis	MJ	Množstvo	J.cena [EUR]	Cena celkom [EUR]
Náklady z rozpočtu							**8 933,79**
	D	9	Ostatné konštrukcie a práce-búranie				2 000,92
25	K	949942101.S	Hydraulická zdvíhacia plošina vrátane obsluhy inštalovaná na automobilovom podvozku výšky zdvihu do 27 m	hod	10,00	87,010	870,10
21	K	959941011.S	Chemická kotva s kotevným svorníkom tesnená polyesterovou živicou do muriva z plných tehál, s vyvŕtaním otvoru M10/30/130 mm	ks	80,00	12,740	1 019,20
5	K	979011111	Zvislá doprava sutiny a vybúraných hmôt za prvé podlažie nad alebo pod základným podlažím	t	0,63	6,000	3,78
6	K	979011121	Zvislá doprava sutiny a vybúraných hmôt za každé ďalšie podlažie	t	2,28	4,000	9,12
7	K	979081111	Odvoz sutiny a vybúraných hmôt na skládku do 1 km	t	0,57	11,210	6,39
8	K	979081121	Odvoz sutiny a vybúraných hmôt na skládku za každý ďalší 1 km	t	5,70	0,400	2,28
9	K	979082111	Vnútrostavenisková doprava sutiny a vybúraných hmôt do 10 m	t	0,57	10,000	5,70
10	K	979082121	Vnútrostavenisková doprava sutiny a vybúraných hmôt za každých ďalších 5 m	t	2,85	1,000	2,85
11	K	979089012	Poplatok za skladovanie - betón, tehly, dlaždice (17 01), ostatné	t	0,70	45,000	31,50
12	K	979089712	Prenájom kontajneru 5 m3	ks	1,00	50,000	50,00
	D	767	Konštrukcie doplnkové kovové				4 603,42
13	K	767995215.S	Výroba atypického zábradlia rovného z rúrok	kg	772,00	3,440	2 655,68
16	*M*	*145540000200.S*	*Profil oceľový*	*t*	*0,77*	*1 477,480*	*1 137,66*
17	K	767996802.S	Demontáž ostatných doplnkov stavieb s hmotnosťou jednotlivých dielov konštr. nad 50 do 100 kg, -0,00100t	kg	633,33	1,200	760,00
22	K	998767202.S	Presun hmôt pre kovové stavebné doplnkové konštrukcie v objektoch výšky nad 6 do 12 m	%	45,53	1,100	50,08
	D	PSV	Práce a dodávky PSV				1 879,45
	D	783	Nátery				1 879,45
23	K	783271002.S	Nátery kov.stav.doplnk.konštr. polyuretánové farby šedej jednonásobné 3x s emailovaním.- 140µm	m2	62,11	30,260	1 879,45
	D	VRN	Investičné náklady neobsiahnuté v cenách				450,00
24	K	000400021.S	Náklady natechnický návrh a zameranie	eur	1,00	450,000	450,00

KRYCÍ LIST ROZPOČTU

Stavba:
SOŠ služieb a lesníctva, Banská Štiavnica - SO 01 Objekt A, zlepšenie vzdelávacej a odbornej infraštruktúry
Objekt:
04 - Vyhrievanie vpustí

JKSO:		KS:	
Miesto:	Kolpašská 1586/9, Banská Štiavnica	Dátum:	10. 3. 2023
Objednávateľ:		IČO:	
	SOŠ služieb a lesníctva, Banská Štiavnica	IČ DPH:	
Zhotoviteľ:		IČO:	48163279
	ŠALIGA s.r.o.	IČ DPH:	SK2120072493
Projektant:		IČO:	
	Orbita Motors, a.s.	IČ DPH:	
Spracovateľ:		IČO:	
		IČ DPH:	

Poznámka:

Cena bez DPH **2 158,20**

	Základ dane	Sadzba dane	Výška dane
DPH			
	2 158,20	20,00%	431,64

Cena s DPH	**v**	**EUR**	**2 589,84**

Projektant		**Spracovateľ**	
Dátum a podpis:	Pečiatka	Dátum a podpis:	Pečiatka

Objednávateľ		**Zhotoviteľ**	
Dátum a podpis:	Pečiatka	Dátum a podpis:	Pečiatka

ROZPOČET

Stavba:
SOŠ služieb a lesníctva, Banská Štiavnica - SO 01 Objekt A, zlepšenie vzdelávacej a odbornej infraštruktúry

Objekt:
04 - Vyhrievanie vpustí

Miesto:	Kolpašská 1586/9, Banská Štiavnica	Dátum:	10. 3. 2023
Objednávateľ:	SOŠ služieb a lesníctva, Banská Štiavnica	Projektant:	Orbita Motors, a.s.
Zhotoviteľ:	ŠALIGA s.r.o.	Spracovateľ:	

PČ	Typ	Kód	Popis	MJ	Množstvo	J.cena [EUR]	Cena celkom [EUR]
Náklady z rozpočtu							**2 158,20**
	D	M	Práce a dodávky M				2 158,20
	D	21-M	Elektromontáže				2 158,20
1	K	210800002.S	Montáž samoohrevného kábla s termostatom	ks	11,00	68,000	748,00
2	*M*	*286630052900.S*	*Vyhrievacia sada - samoohrevný kábel, samolepiaca tepelná fólia, izolačný materiál, s termostatom, pre balkonové a terasové vpusty*	*ks*	*11,00*	*118,000*	*1 298,00*
3	K	998921201.S	Presun hmôt pre montáž silnoprúdových rozvodov a zariadení v stavbe (objekte) výšky do 7 m	%	7,48	15,000	112,20

KRYCÍ LIST ROZPOČTU

Stavba:
SOŠ služieb a lesníctva, Banská Štiavnica - SO 01 Objekt A, zlepšenie vzdelávacej a odbornej infraštruktúry

Objekt:
05 - Dodávka a montáž okna

JKSO:		KS:	
Miesto:	Kolpašská 1586/9, Banská Štiavnica	Dátum:	10. 3. 2023
Objednávateľ:		IČO:	
	SOŠ služieb a lesníctva, Banská Štiavnica	IČ DPH:	
Zhotoviteľ:		IČO:	48163279
	ŠALIGA s.r.o.	IČ DPH:	SK2120072493
Projektant:		IČO:	
	Orbita Motors, a.s.	IČ DPH:	
Spracovateľ:		IČO:	
		IČ DPH:	

Poznámka:

Cena bez DPH **1 776,85**

	Základ dane	Sadzba dane	Výška dane
DPH	1 776,85	20,00%	355,37

Cena s DPH **v** **EUR** **2 132,22**

Projektant		**Spracovateľ**	
Dátum a podpis:	Pečiatka	Dátum a podpis:	Pečiatka

Objednávateľ		**Zhotoviteľ**	
Dátum a podpis:	Pečiatka	Dátum a podpis:	Pečiatka

ROZPOČET

Stavba:
SOŠ služieb a lesníctva, Banská Štiavnica - SO 01 Objekt A, zlepšenie vzdelávacej a odbornej infraštruktúry

Objekt:
05 - Dodávka a montáž okna

Miesto:	Kolpašská 1586/9, Banská Štiavnica	Dátum:	10. 3. 2023
Objednávateľ:	SOŠ služieb a lesníctva, Banská Štiavnica	Projektant:	Orbita Motors, a.s.
Zhotoviteľ:	ŠALIGA s.r.o.	Spracovateľ:	

PČ	Typ	Kód	Popis	MJ	Množstvo	J.cena [EUR]	Cena celkom [EUR]
Náklady z rozpočtu							**1 776,85**
	D	9	Ostatné konštrukcie a práce-búranie				80,00
1	K	968061115.S	Demontáž okien	ks	1,00	80,000	80,00
	D	764	Konštrukcie klampiarske				134,01
2	K	764410450.S	Oplechovanie parapetov z pozinkovaného farbeného PZf plechu, vrátane rohov rš. 450mm	m	5,00	24,800	124,00
3	K	764410850.S	Demontáž oplechovania parapetov rš od 100 do 330 mm, -0,00135t	m	5,00	1,500	7,50
4	K	998764202.S	Presun hmôt pre konštrukcie klampiarske v objektoch výšky nad 6 do 12 m	%	1,32	1,900	2,51
	D	766	Konštrukcie stolárske				1 562,84
5	K	766621401.S	Montáž okien plastových	m	13,57	12,000	162,84
6	*M*	*611410000100.S*	*Plastové okno, vxš 985x2400 mm*	*ks*	*2,00*	*700,000*	*1 400,00*

KRYCÍ LIST ROZPOČTU

Stavba:
SOŠ služieb a lesníctva, Banská Štiavnica - SO 01 Objekt A, zlepšenie vzdelávacej a odbornej infraštruktúry

Objekt:
11 - Telocvična - vyliatie cem. poteru

JKSO:		KS:	
Miesto:	Kolpašská 1586/9, Banská Štiavnica	Dátum:	10. 3. 2023
Objednávateľ:		IČO:	
	SOŠ služieb a lesníctva, Banská Štiavnica	IČ DPH:	
Zhotoviteľ:		IČO:	48163279
	ŠALIGA s.r.o.	IČ DPH:	SK2120072493
Projektant:		IČO:	
	Orbita Motors, a.s.	IČ DPH:	
Spracovateľ:		IČO:	
		IČ DPH:	

Poznámka:

Cena bez DPH **31 990,08**

DPH	Základ dane	Sadzba dane	Výška dane
	31 990,08	20,00%	6 398,02

Cena s DPH	**v**	**EUR**	**38 388,10**

Projektant		**Spracovateľ**	
Dátum a podpis:	Pečiatka	Dátum a podpis:	Pečiatka

Objednávateľ		**Zhotoviteľ**	
Dátum a podpis:	Pečiatka	Dátum a podpis:	Pečiatka

ROZPOČET

Stavba:
SOŠ služieb a lesníctva, Banská Štiavnica - SO 01 Objekt A, zlepšenie vzdelávacej a odbornej infraštruktúry

Objekt:
11 - Telocvična - vyliatie cem. poteru

Miesto:	Kolpašská 1586/9, Banská Štiavnica	Dátum:	
Objednávateľ:	SOŠ služieb a lesníctva, Banská Štiavnica	Projektant:	
Zhotoviteľ:	ŠALIGA s.r.o.	Spracovateľ:	

PČ	Typ	Kód	Popis	MJ	Množstvo	J.cena [EUR]	Cena celkom [EUR]
Náklady z rozpočtu							**31 990,08**
	D	6	Úpravy povrchov, podlahy, osadenie				29 618,04
1	K	632001011.S	Zhotovenie separačnej fólie v podlahových vrstvách z PE	m2	747,00	0,160	119,52
2	*M*	*283230007500.S*	*Oddeľovacia fólia na potery*	*m2*	*747,00*	*0,500*	*373,50*
3	K	632001021.S	Zhotovenie okrajovej dilatačnej pásky z PE	m	140,00	0,240	33,60
4	*M*	*283320004800.S*	*Okrajová dilatačná páska z PE 100/5 mm bez fólie na oddilatovanie poterov od stenových konštrukcií*	*m*	*140,00*	*0,330*	*46,20*
5	K	632452223.S	Cementový poter, pevnosti v tlaku 20 MPa, hr. 77 mm	m2	747,00	37,260	27 833,22
6	K	634920021.S	Rezanie dilatačných škár v čiastočne zatvrdnutej betónovej mazanine alebo poteru hĺbky nad 20 do 50 mm, šírky do 5 mm	m	300,00	4,040	1 212,00
	D	99	Presun hmôt HSV				2 372,04
7	K	998012021.S	Presun hmôt pre budovy (801, 803, 812), zvislá konštr. monolit. betónová výšky do 6 m	t	107,82	22,000	2 372,04

KRYCÍ LIST ROZPOČTU

Stavba:
SOŠ služieb a lesníctva, Banská Štiavnica - SO 01 Objekt A, zlepšenie vzdelávacej a odbornej infraštruktúry
Objekt:

15 - Multifunkčné ihrisko - odvoz zeminy, doplnenie debniacich tvárnic

JKSO:		KS:	
Miesto:	Kolpašská 1586/9, Banská Štiavnica	Dátum:	
Objednávateľ:		IČO:	
	SOŠ služieb a lesníctva, Banská Štiavnica	IČ DPH:	
Zhotoviteľ:		IČO:	48163279
	ŠALIGA s.r.o.	IČ DPH:	SK2120072493
Projektant:		IČO:	
	Orbita Motors, a.s.	IČ DPH:	
Spracovateľ:		IČO:	
		IČ DPH:	

Poznámka:

Cena bez DPH **5 362,78**

	Základ dane	Sadzba dane	Výška dane
DPH	5 362,78	20,00%	1 072,56

Cena s DPH	**v**	**EUR**	**6 435,34**

Projektant		**Spracovateľ**	
Dátum a podpis:	Pečiatka	Dátum a podpis:	Pečiatka

Objednávateľ		**Zhotoviteľ**	
Dátum a podpis:	Pečiatka	Dátum a podpis:	Pečiatka

ROZPOČET

Stavba:
SOŠ služieb a lesníctva, Banská Štiavnica - SO 01 Objekt A, zlepšenie vzdelávacej a odbornej infraštruktúry

Objekt:

15 - Multifunkčné ihrisko - odvoz zeminy, doplnenie debniacich tvárnic

Miesto:	Kolpašská 1586/9, Banská Štiavnica	Dátum:	
Objednávateľ:	SOŠ služieb a lesníctva, Banská Štiavnica	Projektant:	
Zhotoviteľ:	ŠALIGA s.r.o.	Spracovateľ:	

PČ	Typ	Kód	Popis	MJ	Množstvo	J.cena [EUR]	Cena celkom [EUR]
Náklady z rozpočtu							**5 362,78**
	D	D1	PRÁCE A DODÁVKY HSV				4 548,15
	D	1	ZEMNE PRÁCE				4 548,15
2	K	162201102	Vodorovné premiestnenie výkopu do 50 m horn. tr. 1-4	m3	121,38	1,720	208,77
3	K	162601102	Vodorovné premiestnenie výkopu do 5000 m horn. tr. 1-4	m3	121,38	6,210	753,77
4	K	167101101	Nakladanie výkopku do 100 m3 v horn. tr. 1-4	m3	121,38	4,000	485,52
5	K	171201201	Uloženie sypaniny na skládku	m3	121,38	0,790	95,89
6	K	171201205	Uloženie sypaniny na skládky - poplatok za skládku*	t	200,28	15,000	3 004,20
	D	HSV	Práce a dodávky HSV				814,63
	D	2	Zakladanie				814,63
1	K	274271031.S	Murivo základových pásov (m3) z betónových debniacich tvárnic hrúbky 250 mm bez betónovej zmesy	m3	6,25	130,340	814,63

KRYCÍ LIST ROZPOČTU

Stavba:
SOŠ služieb a lesníctva, Banská Štiavnica - SO 01 Objekt A, zlepšenie vzdelávacej a odbornej infraštruktúry
Objekt:

16 - Prekládka podzemného vedenia

JKSO:		KS:	
Miesto:	Kolpašská 1586/9, Banská Štiavnica	Dátum:	
Objednávateľ:		IČO:	
	SOŠ služieb a lesníctva, Banská Štiavnica	IČ DPH:	
Zhotoviteľ:		IČO:	48163279
	ŠALIGA s.r.o.	IČ DPH:	SK2120072493
Projektant:		IČO:	
	Orbita Motors, a.s.	IČ DPH:	
Spracovateľ:		IČO:	
		IČ DPH:	

Poznámka:

Cena bez DPH **1 941,80**

	Základ dane	Sadzba dane	Výška dane
DPH			
	1 941,80	20,00%	388,36

Cena s DPH	**v**	**EUR**	**2 330,16**

Projektant		**Spracovateľ**	
Dátum a podpis:	Pečiatka	Dátum a podpis:	Pečiatka

Objednávateľ		**Zhotoviteľ**	
Dátum a podpis:	Pečiatka	Dátum a podpis:	Pečiatka

ROZPOČET

Stavba:
SOŠ služieb a lesníctva, Banská Štiavnica - SO 01 Objekt A, zlepšenie vzdelávacej a odbornej infraštruktúry

Objekt:
16 - Prekládka podzemného vedenia

Miesto:	Kolpašská 1586/9, Banská Štiavnica	Dátum:	
Objednávateľ:	SOŠ služieb a lesníctva, Banská Štiavnica	Projektant:	
Zhotoviteľ:	ŠALIGA s.r.o.	Spracovateľ:	

PČ	Typ	Kód	Popis	MJ	Množstvo	J.cena [EUR]	Cena celkom [EUR]
Náklady z rozpočtu							**1 941,80**
	D	D1	PRÁCE A DODÁVKY HSV				1 832,88
	D	1	ZEMNE PRÁCE				1 071,22
3	K	132201101	Hĺbenie rýh šírka do 60 cm v horn. tr. 3 do 100 m3	m3	15,00	15,000	225,00
4	K	132201109	Príplatok za lepivosť horniny tr. 3 v rýhach š. do 60 cm	m3	5,00	1,000	5,00
111	K	132211111.S	Hĺbenie rýh šírky do 600 mm v hornine tr.3 nesúdržných - ručným náradím	m3	7,20	76,020	547,34
112	K	132211119.S	Príplatok za lepivosť pri hĺbení rýh š do 600 mm ručným náradím v hornine tr. 3	m3	2,40	15,200	36,48
8	K	162601102	Vodorovné premiestnenie výkopu do 5000 m horn. tr. 1-4	m3	7,20	6,210	44,71
9	K	167101101	Nakladanie výkopku do 100 m3 v horn. tr. 1-4	m3	7,20	4,000	28,80
10	K	171201201	Uloženie sypaniny na skládku	m3	7,20	0,790	5,69
11	K	171201205	Uloženie sypaniny na skládky - poplatok za skládku*	t	11,88	15,000	178,20
	D	4	VODOROVNÉ KONŠTRUKCIE				761,66
114	K	451572111.S	Lôžko pod potrubie, stoky a drobné objekty, v otvorenom výkope z kameniva drobného ťaženého 0-4 mm	m3	7,20	55,120	396,86
113	K	451595111.S	Lôžko pod potrubie, stoky a drobné objekty, v otvorenom výkope z prehodeného výkopku - zásyp vykopanou zeminou	m3	15,00	24,320	364,80
	D	HSV	Práce a dodávky HSV				108,92
	D	8	Rúrové vedenie				108,92
115	K	871266000.S	Montáž kanalizačného PVC-U potrubia hladkého viacvrstvového DN 100	m	14,00	0,680	9,52
116	*M*	*KGEM110/1SN8*	*Rúra PVC-U hladký kanalizačný systém D 110x3,2, dĺ. 1 m, SN8 coex (napenená), PIPELIFE*	*ks*	*14,00*	*7,100*	*99,40*

KRYCÍ LIST ROZPOČTU

Stavba:
SOŠ služieb a lesníctva, Banská Štiavnica - SO 01 Objekt A, zlepšenie vzdelávacej a odbornej infraštruktúry

Objekt:
17 - Projekt vyregulovania

JKSO:		KS:	
Miesto:	Kolpašská 1586/9, Banská Štiavnica	Dátum:	
Objednávateľ:		IČO:	
	SOŠ služieb a lesníctva, Banská Štiavnica	IČ DPH:	
Zhotoviteľ:		IČO:	48163279
	ŠALIGA s.r.o.	IČ DPH:	SK2120072493
Projektant:		IČO:	
	Orbita Motors, a.s.	IČ DPH:	
Spracovateľ:		IČO:	
		IČ DPH:	

Poznámka:

Cena bez DPH **3 000,00**

DPH	Základ dane	Sadzba dane	Výška dane
	3 000,00	20,00%	600,00

Cena s DPH	**v**	**EUR**	**3 600,00**

Projektant		**Spracovateľ**	
Dátum a podpis:	Pečiatka	Dátum a podpis:	Pečiatka

Objednávateľ		**Zhotoviteľ**	
Dátum a podpis:	Pečiatka	Dátum a podpis:	Pečiatka

ROZPOČET

Stavba:
SOŠ služieb a lesníctva, Banská Štiavnica - SO 01 Objekt A, zlepšenie vzdelávacej a odbornej infraštruktúry

Objekt:
17 - Projekt vyregulovania

Miesto:	Kolpašská 1586/9, Banská Štiavnica	Dátum:	
Objednávateľ:	SOŠ služieb a lesníctva, Banská Štiavnica	Projektant:	Orbita Motors, a.s.
Zhotoviteľ:	ŠALIGA s.r.o.	Spracovateľ:	

PČ	Typ	Kód	Popis	MJ	Množstvo	J.cena [EUR]	Cena celkom [EUR]
Náklady z rozpočtu							**3 000,00**
	D	VRN	Investičné náklady neobsiahnuté v cenách				3 000,00
1	K	000400021.S	Projektové práce -vyregulovanie vykurovacej sústavy	eur	1,00	3 000,000	3 000,00

Výkaz výmer

Stavba: Výmena športového povrchu v telocvični pri SOŠ služieb a lesníctva
Objekt: SO 01 Telocvičňa s vybavením
Časť:
JKSO:

Objednávateľ: Ing. Vladimír Kmeť
Zhotoviteľ:
Dátum: 07/2021

P.Č.		Popis	MJ	Množstvo celkom	Cena jednotková	Cena celkom
1		5	6	7	8	9
		ZÁCHYTNÉ SIETE				
1		Demontáž existujúcich podláh a likvidácia odpadu	m2	747,000	2,310	1 725,570
		Montáž športového povrchu,PU 2mm				
2		**Materiál -** Prefabrikovaná pružná podložka Regupol 6015H, hr. 9mm – celoplošne prilepená k podkladu pomocou adhezívnej hmoty Regugym PU Contact	m2	747,000	39,040	29 162,880
3		**Montáž -** Prefabrikovaná pružná podložka Regupol 6015H, hr. 9mm – celoplošne prilepená k podkladu pomocou adhezívnej hmoty Regugym PU Contact	m2	747,000	6,930	5 176,710
4		**Materiál** - nerealizuje sa	m2	747,000	0,000	0,000
5		**Montáž** - nerealizuje sa	m2	747,000	0,000	0,000
10		Montáž šport.povrchu vrátane výbrusu	m2	747,000	13,860	10 353,420
		Dodávka športového povrchu ako napr.Maro,PU 3mm	m2	747		
6		Rozpis materiálu pre realizáciu diela:				
7		Uzatváracia vrstva pórov (C220 TA +TB-0,7kg/m2) Regugym PU Seal Coat	kg	523,000	10,390	5 433,970
8		Vyrovnávacia vrstva polyuretánu (C227 TA +TB-3,3kg/m2) hr.3mm Regugym PU Wear Coat	kg	2 500,000	9,240	23 100,000
9		Finálna farba (uzatvárací lak)+(C67 TA +TB-0,3kg/m2)-podľa výberu zákazníka a možná aj kombinácia farieb Regugym PU Mat finish	kg	230,000	30,030	6 906,900
11		Farebné značenie (čiarovanie športov):basketbal,volejbal, Regugym PU line paint	bm	1 080,000	8,080	8 726,400
		Montáž sietí a mantinelov:				
12		Lištovanie obvodu PVC lišta	bm	105,000	3,460	363,300
		Presun hmôt				
13		Presuny hmôt	Dielo	1,000	344,960	344,960
14		Doprava materiálu a strojov	dielo	1,000	3349,18	3 349,180
		Celkom				**94 643,290**

ODPOČET K ZOD - realizácia športového povrchu REGUPOL **-5 176,71 €**

Dodatok č. 1

k Zmluve o dielo č. 22014/2021

Príloha č. 2 – Špecifikácia dôvodov naviac prác

Názov stavby:	**Rekonštrukcia SOŠ služieb a lesníctva Banská Štiavnica – moderná vzdelávacia infraštruktúra pre lesníctvo 21. storočia**
Miesto stavby:	Mesto Banská Štiavnica, okres Banská Štiavnica, Kolpašská 9, objekt A škola parcelné čísla: 5385/2, 5390/2, 5390/6, 5390/7 Objekt Spojovacia chodba – novostavba objektu - parc. čísla: 5386/1, 5387 Objekt Telocvičňa: parc. číslo: 5386/6
Objednávateľ:	**Stredná odborná škola služieb a lesníctva** **Sídlo: Kolpašská 1586/9, 969 56 Banská Štiavnica**
Zhotoviteľ stavby:	**Šaliga s.r.o., A. Sládkoviča 820/25, 966 81 Žarnovica**

ZMENY STAVBY, KTORÉ VYPLYNULI POČAS REALIZÁCIE STAVEBNÉHO DIELA

SPRIEVODNÁ SPRÁVA

A. Zmeny stavby, ktoré vyplynuli počas realizácie stavby

Názov stavby: „Rekonštrukcia SOŠ služieb a lesníctva Banská Štiavnica – moderná vzdelávacia infraštruktúra pre lesníctvo 21. storočia“

OBJEKTOVÁ SKLADBA:

a) Objekt A – Škola – opatrenia na zníženie energetickej náročnosti budovy
b) Objekt Spojovacia chodba – novostavba objektu
c) Objekt Telocvičňa - výmena športového povrchu
d) Multifunkčné ihrisko – výstavba

2. VŠEOBECNÝ POPIS OKRUHOV ZMIEN

	2.1. Názov	Cena bez DPH
ZMENA č.1:	Objekt A – Škola **Výmena parapetov**	Zmena rozpočtu 10 726,77 Eur
ZMENA č.2:	Objekt A – Škola **Úprava strešného rebríka**	Zmena rozpočtu 530,00 Eur
ZMENA č.3:	Objekt A – Škola **Výmena poškodeného zábradlia na oknách**	Zmena rozpočtu 8 933,79 Eur
ZMENA č.4:	Objekt A – Škola **Doplnenie vyhrievania vpustí strešných zvodov**	Zmena rozpočtu 2 158,20 Eur
ZMENA č.5:	Objekt A – Škola **Doplnenie chýbajúceho okna**	Zmena rozpočtu 1 776,85 Eur
ZMENA č.6:	Objekt Telocvičňa **a) Realizácia vyrovnávacieho poteru** **b) Realizácia športového povrchu REGUPOL**	Zmena rozpočtu 31 990,08 Eur - 5 176,71 Eur
ZMENA č.7:	Objekt – Multifunkčné ihrisko **Doplnenie debniacich tvárnic, odvoz a uskladnenie vykopanej zeminy**	Zmena rozpočtu 5 362,78 Eur
ZMENA č.8:	Objekt – SPOJOVACIA CHODBA **Doplňujúce práce na spodnej stavbe** **pod spojovacou chodbou (prekládka telekomunikačného vedenia)**	Zmena rozpočtu 1 941,80 Eur
ZMENA č.9:	Objekt A - Škola **PD - vyregulovanie vykurovacej sústavy**	Zmena rozpočtu 3 000,00 Eur
Spolu:		**61 243,56 Eur**

ZMENA č.1:

Objekt A – Škola

Výmena parapetov

Zdôvodnenie

Objekt A – Škola prešiel v predchádzajúcom období čiastočnou rekonštrukciou pri ktorej boli vymenené pôvodné drevené okná za plastové s izolačným trojsklom. Súčasťou tejto výmeny boli aj parapetné plechy. Rozmery parapetov rešpektovali existujúci stav budovy, teda rozvinutá šírka bola prispôsobená pre murivo bez zateplenia.

Súčasným zateplením objektu izolantom z minerálnej vlny hr. 140 mm došlo k zväčšeniu hrúbky muriva a teda pôvodná rozvinutá dĺžka parapetov nevyhovuje stavu po zateplení objektu. V rozpočte, ktorý je súčasťou Zmluvy o dielo č. 22014/2022 pre uvedenú stavbu tieto položky súvisiace s demontážou pôvodných a osadením nových parapetných plechov absentujú.

Na základe uvedeného boli všetky parapety priamo na stavbe opätovne zamerané a bol vypracovaný rozpočet pre práce súvisiace s dodávkou a montážou nových parapetov a demontážou a likvidáciou pôvodných parapetných plechov.

Prílohy:

Fotodokumentácia

Výkaz výmer

Cenové ponuky : Šaliga s.r.o., UNISTAV NB s.r.o., REKOSTAV SS-VP s.r.o., Žarnovica

Výkaz výmer

Stavba:
SOŠ služieb a lesníctva, Banská Štiavnica - SO 01 Objekt A, zlepšenie vzdelávacej a odbornej infraštruktúry

Objekt:
01 - Výmena parapetov

Miesto:	Kolpašská 1586/9, Banská Štiavnica	Dátum:	10. 3. 2023
Objednávateľ:	SOŠ služieb a lesníctva, Banská Štiavnica	Projektant:	Orbita Motors, a.s.
Zhotoviteľ:	ŠALIGA s.r.o.	Spracovateľ:	

PČ	Typ	Kód	Popis	MJ	Množstvo	J.cena [EUR]	Cena celkom [EUR]
Náklady z rozpočtu							**0,00**
	D	9	Ostatné konštrukcie a práce-búranie				0,00
4	K	979011111	Zvislá doprava sutiny a vybúraných hmôt za prvé podlažie nad alebo pod základným podlažím	t	0,67	0,000	0,00
5	K	979011121	Zvislá doprava sutiny a vybúraných hmôt za každé ďalšie podlažie	t	2,68	0,000	0,00
6	K	979081111	Odvoz sutiny a vybúraných hmôt na skládku do 1 km	t	0,67	0,000	0,00
7	K	979081121	Odvoz sutiny a vybúraných hmôt na skládku za každý ďalší 1 km	t	6,70	0,000	0,00
8	K	979082111	Vnútrostavenisková doprava sutiny a vybúraných hmôt do 10 m	t	0,67	0,000	0,00
9	K	979082121	Vnútrostavenisková doprava sutiny a vybúraných hmôt za každých ďalších 5 m	t	3,35	0,000	0,00
10	K	979089012	Poplatok za skladovanie - betón, tehly, dlaždice (17 01), ostatné	t	0,67	0,000	0,00
11	K	979089712	Prenájom kontajneru 5 m3	ks	1,00	0,000	0,00
	D	764	Konštrukcie klampiarske				0,00
1	K	764410450.S	Oplechovanie parapetov z pozinkovaného farbeného PZf plechu, vrátane rohov rš. 450mm	m	496,13	0,000	0,00
2	K	764410850.S	Demontáž oplechovania parapetov rš od 100 do 330 mm, -0,00135t	m	496,13	0,000	0,00
3	K	998764202.S	Presun hmôt pre konštrukcie klampiarske v objektoch výšky nad 6 do 12 m	%	104,14	0,000	0,00

Príloha: **Cenová ponuka - Šaliga s.r.o.**

ROZPOČET

Stavba:
SOŠ služieb a lesníctva, Banská Štiavnica - SO 01 Objekt A, zlepšenie vzdelávacej a odbornej infraštruktúry

Objekt:
01 - Výmena parapetov

Miesto:	Kolpašská 1586/9, Banská Štiavnica	Dátum:	
Objednávateľ:	SOŠ služieb a lesníctva, Banská Štiavnica	Projektant:	Orbita Motors, a.s.
Zhotoviteľ:	ŠALIGA s.r.o.	Spracovateľ:	

PČ	Typ	Kód	Popis	MJ	Množstvo	J.cena [EUR]	Cena celkom [EUR]
Náklady z rozpočtu							**10 726,77**
	D	9	Ostatné konštrukcie a práce-búranie				115,13
4	K	979011111	Zvislá doprava sutiny a vybúraných hmôt za prvé podlažie nad alebo pod základným podlažím	t	0,67	6,000	4,02
5	K	979011121	Zvislá doprava sutiny a vybúraných hmôt za každé ďalšie podlažie	t	2,68	4,000	10,72
6	K	979081111	Odvoz sutiny a vybúraných hmôt na skládku do 1 km	t	0,67	11,210	7,51
7	K	979081121	Odvoz sutiny a vybúraných hmôt na skládku za každý ďalší 1 km	t	6,70	0,400	2,68
8	K	979082111	Vnútrostavenisková doprava sutiny a vybúraných hmôt do 10 m	t	0,67	10,000	6,70
9	K	979082121	Vnútrostavenisková doprava sutiny a vybúraných hmôt za každých ďalších 5 m	t	3,35	1,000	3,35
10	K	979089012	Poplatok za skladovanie - betón, tehly, dlaždice (17 01), ostatné	t	0,67	45,000	30,15
11	K	979089712	Prenájom kontajneru 5 m3	ks	1,00	50,000	50,00
	D	764	Konštrukcie klampiarske				10 611,64
1	K	764410450.S	Oplechovanie parapetov z pozinkovaného farbeného PZf plechu, vrátane rohov rš. 450mm	m	496,13	19,490	9 669,57
2	K	764410850.S	Demontáž oplechovania parapetov rš od 100 do 330 mm, -0,00135t	m	496,13	1,500	744,20
3	K	998764202.S	Presun hmôt pre konštrukcie klampiarske v objektoch výšky nad 6 do 12 m	%	104,14	1,900	197,87

Príloha: Cenová ponuka UNISTAV NB s.r.o. Nová Baňa

UNISTAV NB s. r. o., Hrádza 6, 968 01 Nová Baňa

PČ	Typ	Kód	Popis	MJ	Množstvo	J.cena [EUR]	Cena celkom [EUR]
Náklady z rozpočtu							**11 337,83**
	D	9	Ostatné konštrukcie a práce-búranie				154,67
4	K	979011111	Zvislá doprava sutiny a vybúraných hmôt za prvé podlažie nad alebo pod základným podlažím	t	0,67	8,000	5,36
5	K	979011121	Zvislá doprava sutiny a vybúraných hmôt za každé ďalšie podlažie	t	2,68	5,300	14,20
6	K	979081111	Odvoz sutiny a vybúraných hmôt na skládku do 1 km	t	0,67	12,600	8,44
7	K	979081121	Odvoz sutiny a vybúraných hmôt na skládku za každý ďalší 1 km	t	6,70	0,600	4,02
8	K	979082111	Vnútrostaveniskova doprava sutiny a vybúraných hmôt do 10 m	t	0,67	11,000	7,37
9	K	979082121	Vnútrostaveniskova doprava sutiny a vybúraných hmôt za každých ďalších 5 m	t	3,35	1,500	5,03
10	K	979089012	Poplatok za skladovanie - betón, tehly, dlaždice (17 01), ostatné	t	0,67	75,000	50,25
11	K	979089712	Prenájom kontajneru 5 m3	ks	1,00	60,000	60,00
	D	764	Konštrukcie klampiarske				11 183,16
1	K	764410450.S	Oplechovanie parapetov z pozinkovaného farbeného PZf plechu, vrátane rohov rš. 450mm	m	496,13	20,000	9 922,60
2	K	764410850.S	Demontáž oplechovania parapetov rš od 100 do 330 mm, -0,00135t	m	496,13	2,100	1 041,87
3	K	998764202.S	Presun hmôt pre konštrukcie klampiarske v objektoch výšky nad 6 do 12 m	%	104,14	2,100	218,69

UNISTAV NB s.r.o.
Hrádza 6, 968 01 Nová Baňa
IČO: 36 820 156
IČ DPH: SK2022437659

[redacted]

Príloha: Cenová ponuka REKOSTAV SS-VP s.r.o., Žarnovica

Cenová ponuka

Stavba:
SOŠ služieb a lesníctva, Banská Štiavnica - SO 01 Objekt A, zlepšenie vzdelávacej a odbornej infraštruktúry

Objekt:
01 - Výmena parapetov

Miesto:	Kolpašská 1586/9, Banská Štiavnica	Dátum:	
Objednávateľ:	SOŠ služieb a lesníctva, Banská Štiavnica	Projektant:	
Zhotoviteľ:	REKOSTAV SS-VP, s.r.o.	Spracovateľ:	

PČ	Typ	Kód	Popis	MJ	Množstvo	J.cena [EUR]	Cena celkom [EUR]
Náklady z rozpočtu							**10 758,42**
	D	9	Ostatné konštrukcie a práce-búranie				149,78
4	K	979011111	Zvislá doprava sutiny a vybúraných hmôt za prvé podlažie nad alebo pod základným podlažím	t	0,67	6,500	4,36
5	K	979011121	Zvislá doprava sutiny a vybúraných hmôt za každé ďalšie podlažie	t	2,68	5,600	15,01
6	K	979081111	Odvoz sutiny a vybúraných hmôt na skládku do 1 km	t	0,67	10,900	7,30
7	K	979081121	Odvoz sutiny a vybúraných hmôt na skládku za každý ďalší 1 km	t	6,70	0,340	2,28
8	K	979082111	Vnútrostaveniskova doprava sutiny a vybúraných hmôt do 10 m	t	0,67	9,800	6,57
9	K	979082121	Vnútrostaveniskova doprava sutiny a vybúraných hmôt za každých ďalších 5 m	t	3,35	1,200	4,02
10	K	979089012	Poplatok za skladovanie - betón, tehly, dlaždice (17 01), ostatné	t	0,67	72,000	48,24
11	K	979089712	Prenájom kontajneru 5 m3	ks	1,00	62,000	62,00
	D	764	Konštrukcie klampiarske				10 608,64
1	K	764410450.S	Oplechovanie parapetov z pozinkovaného farbeného PZf plechu, vrátane rohov rš. 450mm	m	496,13	20,000	9 922,60
2	K	764410850.S	Demontáž oplechovania parapetov rš od 100 do 330 mm, -0,00135t	m	496,13	0,900	446,52
3	K	998764202.S	Presun hmôt pre konštrukcie klampiarske v objektoch výšky nad 6 do 12 m	%	104,14	2,300	239,52

REKO
stavebné práce
REKOSTA
P. Jilemnického 1
IČO: 45 390 720
5.3.2023

ZMENA č.2:

Objekt A – Škola

Úprava strešného rebríka

Zdôvodnenie

Objekt strednej odbornej školy pozostáva zo 6 nadzemných podlaží, pričom sa nad posledným podlažím (Galéria) nachádza plochá nepochôdzna strecha. Táto strecha je prístupná z terasy na 6 nadzemnom podlaží pomocou existujúceho oceľového strešného rebríka. Projektová dokumentácia stavby „SO 01 - Objekt A“ neobsahuje túto konštrukciu. Pôvodné konzoly pre uchytenia rebríka majú dĺžku 120mm, čo je pre zhotovenie kontaktného zatepľovacie systému hrúbky 140 mm nerealizovateľné. Z tohto dôvodu bolo **potrebné demontovať oceľovú konštrukciu a prispôsobiť, resp. predĺžiť konzoly pre uchytenie rebríka na požadovanú dĺžku pre zhotovenie zateplenia objektu**. Súčasťou úpravy oceľovej konštrukcie bola jeho obnova pozostávajúca z prebrúsenia konštrukcie a tým odstránenie hrdzavých a opadajúcich častí a následným náterom vo dvoch vrstvách.

Prílohy:

Fotodokumentácia

Cenová ponuka zhotoviteľa

Cenová ponuka Šaliga s.r.o.:

ROZPOČET

Stavba:
SOŠ služieb a lesníctva, Banská Štiavnica - SO 01 Objekt A, zlepšenie vzdelávacej a odbornej infraštruktúry

Objekt:
02 - Rebrík

Miesto:	Kolpašská 1586/9, Banská Štiavnica	Dátum:	10. 3. 2023
Objednávateľ:	SOŠ služieb a lesníctva, Banská Štiavnica	Projektant:	Orbita Motors, a.s.
Zhotoviteľ:	ŠALIGA s.r.o.	Spracovateľ:	

PČ	Typ	Kód	Popis	MJ	Množstvo	J.cena [EUR]	Cena celkom [EUR]
Náklady z rozpočtu							**530,00**
	D	767	Konštrukcie doplnkové kovové				200,00
1	K	767833100.S	Demontáž a spätná montáž rebríka na fasáde s predĺžením kotvenia	sub	1,00	200,000	200,00
	D	PSV	Práce a dodávky PSV				330,00
	D	783	Nátery				330,00
2	K	783101812.S	Odstránenie starých náterov z oceľových konštrukcií ťažkých A oceľovou kefou	sub	1,00	80,000	80,00
3	K	783261002.S	Nátery kov.stav.doplnk.konštr. celulózové 2x emailovaním.- 70µm	sub	1,00	250,000	250,00

ZMENA č.3:

Objekt A – Škola

Výmena poškodeného zábradlia na oknách

Zdôvodnenie

Počas obnovy budovy školy bolo zistené, že súčasťou existujúceho stavu sú aj pôvodné zábradlia na francúzskych oknách v počte 10 kusov. Jedná sa o oceľovú konštrukciu kotvenú do obvodovej steny, ostenia a vonkajšieho parapetu. Výplň konštrukcie tvoria drevené dosky uložené vodorovne. Spôsob kotvenia a umiestnenie zábradlia znemožňuje realizáciu zateplenia objektu, čo je zrejmé aj z priloženej fotodokumentácie. Rovnako je nevyhovujúci pôvodný stav zábradlí ako je chýbajúca a poškodená drevená výplň, napadnutá hnilobou, vodorovné umiestnenie výplne z hľadiska bezpečnosti, tak aj samotná oceľová konštrukcia poškodená poveternostnými vplyvmi. Výmena spočívajúca v demontáži a výmene zábradlia nie je obsiahnutá v rozpočte predmetnej stavby. Pre realizáciu zateplenia budovy je nevyhnutné demontovať konštrukciu a nahradiť ju novou konštrukciou a vhodným spôsobom kotvenia pre zamedzenie zatekania do vrstiev obvodového plášťa. V prílohe predkladáme návrh konštrukčného riešenia zábradlí realizovaného výlučne z ocele opatrenej polyuretánovým nástrekom, čo z dlhodobého hľadiska zaručuje bezúdržbovú prevádzku.

Prílohy:

Fotodokumentácia

Technický návrh a výkaz výmet

Cenové ponuky : Šaliga s.r.o., B-E STAV SLOVAKIA s.r.o. Hliník nad Hronom., REKOSTAV SS-VP s.r.o., Žarnovica

Pôvodné zábradlie – znehodnotené - poškodené

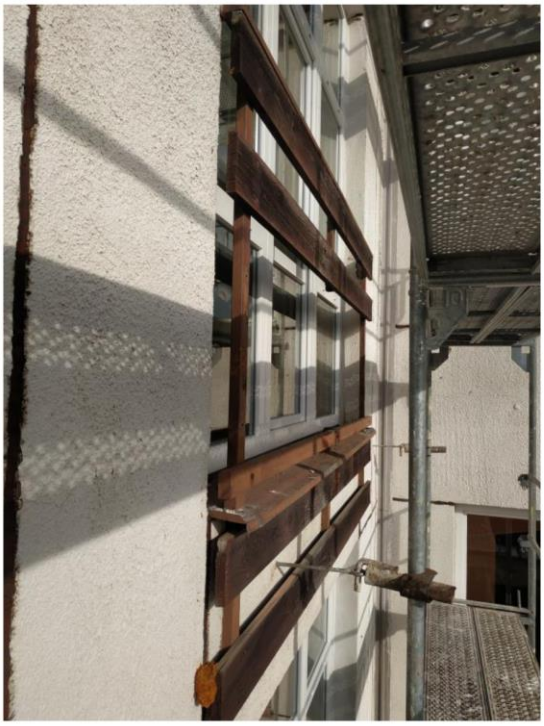

Návrh nového zábradlia

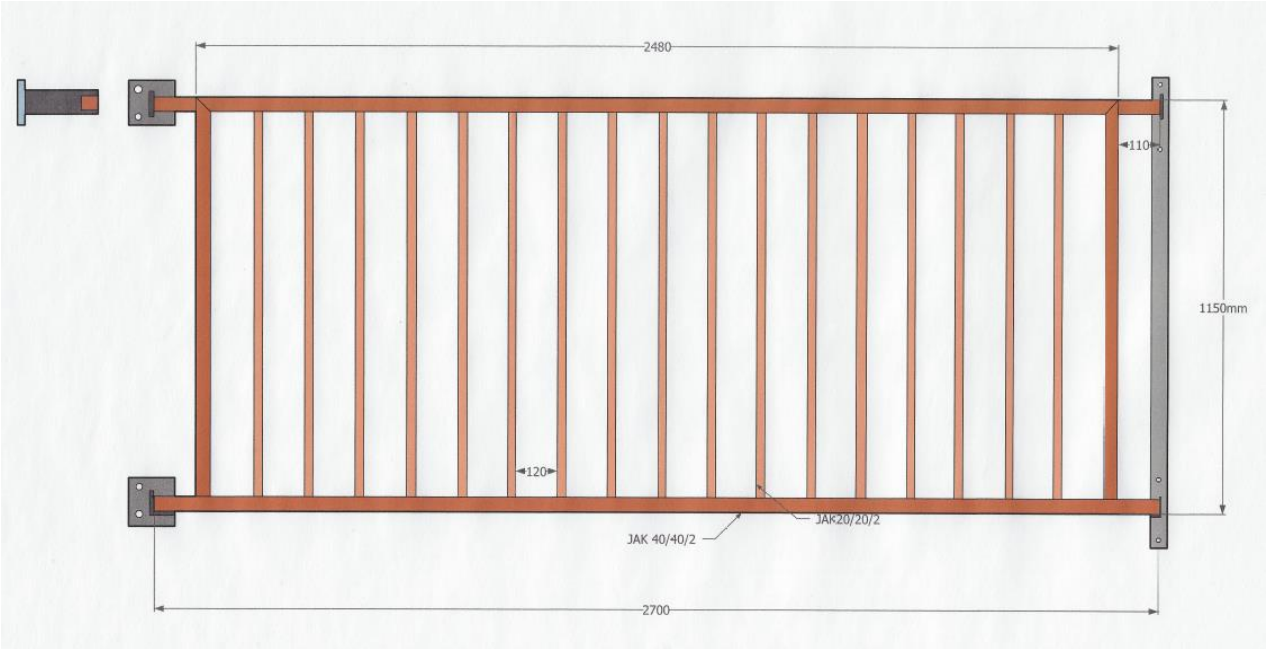

Výkaz výmer

PČ	Typ	Kód	Popis	MJ	Množstvo	J.cena [EUR]	Cena celkom [EUR]
Náklady z rozpočtu							**0,00**
	D	9	Ostatné konštrukcie a práce-búranie				0,00
25	K	949942101.S	Hydraulická zdvihacia plošina vrátane obsluhy inštalovaná na automobilovom podvozku výšky zdvihu do 27 m	hod	10,00	0,000	0,00
21	K	959941011.S	Chemická kotva s kotevným svorníkom tesnená polyesterovou živicou do muriva z plných tehál, s vyvŕtaním otvoru M10/30/130 mm	ks	80,00	0,000	0,00
5	K	979011111	Zvislá doprava sutiny a vybúraných hmôt za prvé podlažie nad alebo pod základným podlažím	t	0,63	0,000	0,00
6	K	979011121	Zvislá doprava sutiny a vybúraných hmôt za každé ďalšie podlažie	t	2,28	0,000	0,00
7	K	979081111	Odvoz sutiny a vybúraných hmôt na skládku do 1 km	t	0,57	0,000	0,00
8	K	979081121	Odvoz sutiny a vybúraných hmôt na skládku za každý ďalší 1 km	t	5,70	0,000	0,00
9	K	979082111	Vnútrostavenisková doprava sutiny a vybúraných hmôt do 10 m	t	0,57	0,000	0,00
10	K	979082121	Vnútrostavenisková doprava sutiny a vybúraných hmôt za každých ďalších 5 m	t	2,85	0,000	0,00
11	K	979089012	Poplatok za skladovanie - betón, tehly, dlaždice (17 01), ostatné	t	0,70	0,000	0,00
12	K	979089712	Prenájom kontajneru 5 m3	ks	1,00	0,000	0,00
	D	767	Konštrukcie doplnkové kovové				0,00
13	K	767995215.S	Výroba atypického zábradlia rovného z rúrok	kg	772,00	0,000	0,00
16	*M*	*145540000200.S*	*Profil oceľový*	*t*	*0,77*	*0,000*	*0,00*
17	K	767996802.S	Demontáž ostatných doplnkov stavieb s hmotnosťou jednotlivých dielov konštr. nad 50 do 100 kg, - 0,00100t	kg	633,33	0,000	0,00
22	K	998767202.S	Presun hmôt pre kovové stavebné doplnkové konštrukcie v objektoch výšky nad 6 do 12 m	%	45,53	0,000	0,00
	D	PSV	Práce a dodávky PSV				0,00
	D	783	Nátery				0,00
23	K	783271002.S	Nátery kov.stav.doplnk.konštr. polyuretánové farby šedej jednonásobné 3x s emailovaním.- 140µm	m2	62,11	0,000	0,00
	D	VRN	Investičné náklady neobsiahnuté v cenách				0,00
24	K	000400021.S	Náklady natechnický návrh a zameranie	eur	1,00	0,000	0,00

ROZPOČET

Stavba:
SOŠ služieb a lesníctva, Banská Štiavnica - SO 01 Objekt A, zlepšenie vzdelávacej a odbornej infraštruktúry

Objekt:
03 - Zábradlie na oknách

Miesto:	Kolpašská 1586/9, Banská Štiavnica	Dátum:	10. 3. 2023
Objednávateľ:	SOŠ služieb a lesníctva, Banská Štiavnica	Projektant:	Orbita Motors, a.s.
Zhotoviteľ:	ŠALIGA s.r.o.	Spracovateľ:	

PČ	Typ	Kód	Popis	MJ	Množstvo	J.cena [EUR]	Cena celkom [EUR]
Náklady z rozpočtu							**8 933,79**
	D	9	Ostatné konštrukcie a práce-búranie				2 000,92
25	K	949942101.S	Hydraulická zdvíhacia plošina vrátane obsluhy inštalovaná na automobilovom podvozku výšky zdvihu do 27 m	hod	10,00	87,010	870,10
21	K	959941011.S	Chemická kotva s kotevným svorníkom tesnená polyesterovou živicou do muriva z plných tehál, s vyvŕtaním otvoru M10/30/130 mm	ks	80,00	12,740	1 019,20
5	K	979011111	Zvislá doprava sutiny a vybúraných hmôt za prvé podlažie nad alebo pod základným podlažím	t	0,63	6,000	3,78
6	K	979011121	Zvislá doprava sutiny a vybúraných hmôt za každé ďalšie podlažie	t	2,28	4,000	9,12
7	K	979081111	Odvoz sutiny a vybúraných hmôt na skládku do 1 km	t	0,57	11,210	6,39
8	K	979081121	Odvoz sutiny a vybúraných hmôt na skládku za každý ďalší 1 km	t	5,70	0,400	2,28
9	K	979082111	Vnútrostavenisková doprava sutiny a vybúraných hmôt do 10 m	t	0,57	10,000	5,70
10	K	979082121	Vnútrostavenisková doprava sutiny a vybúraných hmôt za každých ďalších 5 m	t	2,85	1,000	2,85
11	K	979089012	Poplatok za skladovanie - betón, tehly, dlaždice (17 01), ostatné	t	0,70	45,000	31,50
12	K	979089712	Prenájom kontajneru 5 m3	ks	1,00	50,000	50,00
	D	767	Konštrukcie doplnkové kovové				4 603,42
13	K	767995215.S	Výroba atypického zábradlia rovného z rúrok	kg	772,00	3,440	2 655,68
16	*M*	*145540000200.S*	*Profil oceľový*	*t*	*0,77*	*1 477,480*	*1 137,66*
17	K	767996802.S	Demontáž ostatných doplnkov stavieb s hmotnosťou jednotlivých dielov konštr. nad 50 do 100 kg, -0,00100t	kg	633,33	1,200	760,00
22	K	998767202.S	Presun hmôt pre kovové stavebné doplnkové konštrukcie v objektoch výšky nad 6 do 12 m	%	45,53	1,100	50,08
	D	PSV	Práce a dodávky PSV				1 879,45
	D	783	Nátery				1 879,45
23	K	783271002.S	Nátery kov.stav.doplnk.konštr. polyuretánové farby šedej jednonásobné 3x s emailovaním.- 140µm	m2	62,11	30,260	1 879,45
	D	VRN	Investičné náklady neobsiahnuté v cenách				450,00
24	K	000400021.S	Náklady natechnický návrh a zameranie	eur	1,00	450,000	450,00

Cenová ponuka : B-E STAV SLOVAKIA s.r.o. Hliník nad Hronom

B-E STAV SLOVAKIA s. r. o., Pionierov 544, 966 01
Hliník nad Hronom

CENOVÁ PONUKA č.4

Zábradlie - 9ks Banská Štiavnica

Objednávateľ: Šaliga
Cenová ponuka platí:

Ostatné konštrukcie a práce-búranie				**2 308,94**
Hydraulická zdvihacia plošina vrátane obsluhy inštalovaná na automobilovom podvozku výšky zdvihu do 27 m	hod	10,00	95,000	950,00
Chemická kotva s kotevným svorníkom tesnená polyesterovou živicou do muriva z plných tehál, s vyvŕtaním otvoru M10/30/130 mm	ks	80,00	15,600	1 248,00
Zvislá doprava sutiny a vybúraných hmôt za prvé podlažie nad alebo pod základným podlažím	t	0,63	4,800	3,02
Zvislá doprava sutiny a vybúraných hmôt za každé ďalšie podlažie	t	2,28	2,900	6,61
Odvoz sutiny a vybúraných hmôt na skládku do 1 km	t	0,57	9,800	5,59
Odvoz sutiny a vybúraných hmôt na skládku za každý ďalší 1 km	t	5,70	0,420	2,39
Vnútrostaveniskova doprava sutiny a vybúraných hmôt do 10 m	t	0,57	9,800	5,59
Vnútrostaveniskova doprava sutiny a vybúraných hmôt za každých ďalších 5 m	t	2,85	1,100	3,14
Poplatok za skladovanie - betón, tehly, dlaždice (17 01), ostatné	t	0,70	78,000	54,60
Prenájom kontajneru 5 m3	ks	1,00	30,000	30,00
Konštrukcie doplnkové kovové				**5 720,56**
Výroba atypického zábradlia rovného z rúrok	kg	772,00	4,800	3 705,60
Profil oceľový	*t*	*0,77*	*1 500,000*	*1 155,00*
Demontáž ostatných doplnkov stavieb s hmotnosťou jednotlivých dielov konštr. nad 50 do 100 kg, -0,00100t	kg	633,33	1,250	791,66
Presun hmôt pre kovové stavebné doplnkové konštrukcie v objektoch výšky nad 6 do 12 m	%	45,53	1,500	68,30
Práce a dodávky PSV				**1 937,83**
Nátery				**1 937,83**
Nátery kov.stav.doplnk.konštr. polyuretánové farby šedej jednonásobné 3x s emailovaním.- 140µm	m2	62,11	31,200	1 937,83
			spolu bez DPH	9 967,33

Vypracoval: Jozef Brieška
E-mail: jozef.brieska@bestav.eu
Tel. číslo: 421 907 646 085

Dátum vypracovania: 23.3.2023.

B-MONT Slovakia s.r.o.
Pionierov 544
966 [redacted]
[redacted]

Cenová ponuka : REKOSTAV ss-vp ŽARNOVICA

REKOSTAV ss-vp

Cenová ponuka: SOŠ služieb a lesníctva, zábradlie, 03/2023

Objednávateľ:
Šaliga s.r.o., A. Sládkoviča, 820/25, 966 81 Žarnovica, IČO 48 163 279

Uchádzač:

OBCHODNÉ MENO	Rekostav ss – vp s.r.o.
Sídlo	Ul. Jilemnického 1087/1
Miesto podnikania	966 81 Žarnovica
IČO	45 390 720
DIČ	2022958740
IČ DPH	SK2022958740

Vec: Predloženie cenovej ponuky na realizáciu zábradlí „SOŠ služieb a lesníctva"

Vážený obchodný partner,
v prílohe Vám predkladáme cenovú ponuku na realizáciu zábradlia pre SOŠ služieb a lesníctva v Banskej Štiavnici, ktorú sme vypracovali na základe predloženého výkazu výmer (v prílohe)

PONUKOVÁ CENA:

Položka	Cena € bez DPH
1. Oceľové zábradlie s oceľovou výplňou (9ks) – zvislo podľa nákresu	5 234,65 €
2. Ochranný náter	1 757,71 €
3. Demontáž + Montáž + doprava + zdvíhacie zariadenia	2 170,38 €
Spolu	**9 162,74 €**

Žarnovica, 06.03.2023

S pozdravom,
Ing. Milan Maslen

REKOST stavebné práce REKOSTAV P. Jilemnického 1 IČO 45 390 7 [redacted]

CENOVÁ PONUKA

Stavba:
SOŠ služieb a lesníctva, Banská Štiavnica - SO 01 Objekt A, zlepšenie vzdelávacej a odbornej infraštruktúry

Objekt:
03 - Zábradlie na oknách

Miesto:	Kolpašská 1586/9, Banská Štiavnica	Dátum:	06.03.2023
Objednávateľ:	Šaliga s.r.o.	Projektant:	
Zhotoviteľ:	REKOSTAV SS-VP, S.R.O.	Spracovateľ:	

PČ	Typ	Kód	Popis	MJ	Množstvo	J.cena [EUR]	Cena celkom [EUR]
Náklady z rozpočtu							**9 162,74**
	D	9	Ostatné konštrukcie a práce-búranie				2 170,38
25	K	949942101.S	Hydraulická zdvíhacia plošina vrátane obsluhy inštalovaná na automobilovom podvozku výšky zdvihu do 27 m	hod	10,00	90,000	900,00
21	K	959941011.S	Chemická kotva s kotevným svorníkom tesnená polyesterovou živicou do muriva z plných tehál, s vyvŕtaním otvoru M10/30/130 mm	ks	80,00	14,100	1 128,00
5	K	979011111	Zvislá doprava sutiny a vybúraných hmôt za prvé podlažie nad alebo pod základným podlažím	t	0,63	5,600	3,53
6	K	979011121	Zvislá doprava sutiny a vybúraných hmôt za každé ďalšie podlažie	t	2,28	3,800	8,66
7	K	979081111	Odvoz sutiny a vybúraných hmôt na skládku do 1 km	t	0,57	10,900	6,21
8	K	979081121	Odvoz sutiny a vybúraných hmôt na skládku za každý ďalší 1 km	t	5,70	0,550	3,14
9	K	979082111	Vnútrostaveniskova doprava sutiny a vybúraných hmôt do 10 m	t	0,57	9,800	5,59
10	K	979082121	Vnútrostaveniskova doprava sutiny a vybúraných hmôt za každých ďalších 5 m	t	2,85	1,000	2,85
11	K	979089012	Poplatok za skladovanie - betón, tehly, dlaždice (17 01), ostatné	t	0,70	72,000	50,40
12	K	979089712	Prenájom kontajneru 5 m3	ks	1,00	62,000	62,00
	D	767	Konštrukcie doplnkové kovové				5 234,65
13	K	767995215.S	Výroba atypického zábradlia rovného z rúrok	kg	772,00	4,210	3 250,12
16	*M*	*145540000200.S*	*Profil oceľový*	*t*	*0,77*	*1 501,600*	*1 156,23*
17	K	767996802.S	Demontáž ostatných doplnkov stavieb s hmotnosťou jednotlivých dielov konštr. nad 50 do 100 kg, - 0,00100t	kg	633,33	1,200	760,00
22	K	998767202.S	Presun hmôt pre kovové stavebné doplnkové konštrukcie v objektoch výšky nad 6 do 12 m	%	45,53	1,500	68,30
	D	PSV	Práce a dodávky PSV				1 757,71
	D	783	Nátery				1 757,71
23	K	783271002.S	Nátery kov.stav.doplnk.konštr. polyuretánové farby šedej jednonásobné 3x s emailovaním.- 140µm	m2	62,11	28,300	1 757,71

REKOST
stavebné práce
REKOSTAV ss
P. Jilemnického 1087/1
IČO: 45 390 720 D

ZMENA č.4:

Objekt A – Škola

Doplnenie vyhrievania vpustí strešných zvodov

Zdôvodnenie

Súčasťou obnovy strešného plášťa je doplnenie strešných vpustí o protimrazovú úpravu. Technická správa daného projektu sa odvoláva na samostatný projekt zdravotechniky, ktorý ale nebol súčasťou kompletnej projektovej dokumentácie, teda nebol pre objekt „SO 01 – Škola“ spracovaný. Rovnako technológia vyhrievania vpustí nebola obsiahnutá ani v rozpočte uvádzaného objektu. V rozpočte, ktorý je súčasťou Zmluvy o dielo v časti „02 Elektroinštalácie – D3 Vyhrievanie strešných vpustí“ sa uvažuje s realizáciou elektrického prívodu pre vyhrievanie vpustí. Pre zabezpečenie vyhrievania vpustí bude použitý vyhrievací kábel - riadený termostatom na základe teploty vonkajšieho vzduchu.

V prílohe predkladáme ocenený výkaz výmer pre dodávku a montáž chýbajúcej technológie pre vyhrievanie strešných vpustov.

Príloha : Cenová ponuka Šaliga s.r.o.

ROZPOČET

Stavba:
SOŠ služieb a lesníctva, Banská Štiavnica - SO 01 Objekt A, zlepšenie vzdelávacej a odbornej infraštruktúry

Objekt:
04 - Vyhrievanie vpustí

Miesto:	Kolpašská 1586/9, Banská Štiavnica	Dátum:	10. 3. 2023
Objednávateľ:	SOŠ služieb a lesníctva, Banská Štiavnica	Projektant:	Orbita Motors, a.s.
Zhotoviteľ:	ŠALIGA s.r.o.	Spracovateľ:	

PČ	Typ	Kód	Popis	MJ	Množstvo	J.cena [EUR]	Cena celkom [EUR]
Náklady z rozpočtu							**2 158,20**
	D	M	Práce a dodávky M				2 158,20
	D	21-M	Elektromontáže				2 158,20
1	K	210800002.S	Montáž samoohrevného kábla s termostatom	ks	11,00	68,000	748,00
2	*M*	*286630052900.S*	*Vyhrievacia sada - samoohrevný kábel, samolepiaca tepelná fólia, izolačný materiál, s termostatom, pre balkonové a terasové vpusty*	*ks*	*11,00*	*118,000*	*1 298,00*
3	K	998921201.S	Presun hmôt pre montáž silnoprúdových rozvodov a zariadení v stavbe (objekte) výšky do 7 m	%	7,48	15,000	112,20

ZMENA č.5:

Objekt A – Škola

Doplnenie chýbajúceho okna

Zdôvodnenie

Pri realizácií stavby bolo zistené, že pôvodné drevené okenné výplne s označením „O1“ v počte 2 kusy v miestnosti č. 1.04 – Sklad na 1. PP neprebehli obnovou, teda neboli vymenené za nové plastové okná s izolačným trojsklom. Pred realizáciou zatepľovacieho systému je nutné pôvodné nevyhovujúce okná demontovať a nahradiť novými s požadovanými tepelno izolačnými vlastnosťami.

Prílohy:

Fotodokumentácia

Návrh – podľa pôvodných okien + výkaz výmer

Cenové ponuky: Šaliga s.r.o., Termoarch Žiar nad Hronom, AB Team Žiar nad Hronom

Pôvodné drevené výplne - okno

Návrh novej výplne podľa zamerania existujúceho stavu

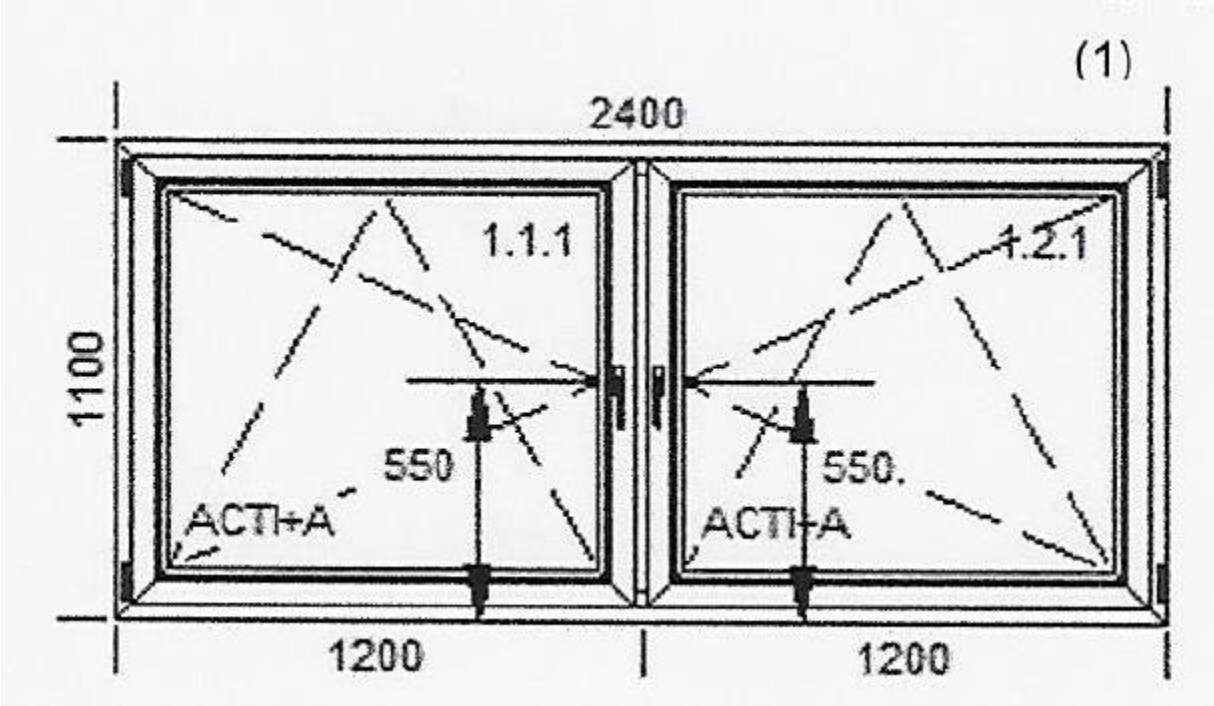

Výkaz výmer:

Objekt:
05 - Dodávka a montáž okna

Miesto:	Kolpašská 1586/9, Banská Štiavnica	Dátum:	10. 3. 2023
Objednávateľ:	SOŠ služieb a lesníctva, Banská Štiavnica	Projektant:	Orbita Motors, a.s.
Zhotoviteľ:	ŠALIGA s.r.o.	Spracovateľ:	

PČ	Typ	Kód	Popis	MJ	Množstvo	J.cena [EUR]	Cena celkom [EUR]
Náklady z rozpočtu							**0,00**
	D	9	Ostatné konštrukcie a práce-búranie				0,00
1	K	968061115.S	Demontáž okien	ks	1,00	0,000	0,00
	D	764	Konštrukcie klampiarske				0,00
2	K	764410450.S	Oplechovanie parapetov z pozinkovaného farbeného PZf plechu, vrátane rohov rš. 450mm	m	5,00	0,000	0,00
3	K	764410850.S	Demontáž oplechovania parapetov rš od 100 do 330 mm, -0,00135t	m	5,00	0,000	0,00
4	K	998764202.S	Presun hmôt pre konštrukcie klampiarske v objektoch výšky nad 6 do 12 m	%	1,32	0,000	0,00
	D	766	Konštrukcie stolárske				0,00
5	K	766621401.S	Montáž okien plastových	m	13,57	0,000	0,00
6	*M*	*611410000100.S*	*Plastové okno, vxš 1100x2400 mm*	*ks*	*2,00*	*0,000*	*0,00*

Cenová ponuka Šaliga s.r.o.

ROZPOČET

Stavba:
SOŠ služieb a lesníctva, Banská Štiavnica - SO 01 Objekt A, zlepšenie vzdelávacej a odbornej infraštruktúry

Objekt:
05 - Dodávka a montáž okna

Miesto:	Kolpašská 1586/9, Banská Štiavnica	Dátum:	10. 3. 2023
Objednávateľ:	SOŠ služieb a lesníctva, Banská Štiavnica	Projektant:	Orbita Motors, a.s.
Zhotoviteľ:	ŠALIGA s.r.o.	Spracovateľ:	

PČ	Typ	Kód	Popis	MJ	Množstvo	J.cena [EUR]	Cena celkom [EUR]
Náklady z rozpočtu							**1 776,85**
	D	9	Ostatné konštrukcie a práce-búranie				80,00
1	K	968061115.S	Demontáž okien	ks	1,00	80,000	80,00
	D	764	Konštrukcie klampiarske				134,01
2	K	764410450.S	Oplechovanie parapetov z pozinkovaného farbeného PZF plechu, vrátane rohov rš. 450mm	m	5,00	24,800	124,00
3	K	764410850.S	Demontáž oplechovania parapetov rš od 100 do 330 mm, -0,00135t	m	5,00	1,500	7,50
4	K	998764202.S	Presun hmôt pre konštrukcie klampiarske v objektoch výšky nad 6 do 12 m	%	1,32	1,900	2,51
	D	766	Konštrukcie stolárske				1 562,84
5	K	766621401.S	Montáž okien plastových	m	13,57	12,000	162,84
6	*M*	*611410000100.S*	*Plastové okno, vxš 1100x2400 mm*	*ks*	*2,00*	*700,000*	*1 400,00*

Cenová ponuka : Termoarch s.r.o. ZH

okná – dvere – fasády

okná - dvere
zateplovanie - fasády
TERMOARCH

TERMOARCH s.r.o.
Kancelária:Priemyselná 815/6 965 01 Žiar nad Hronom

Vypracoval: Hodža Branislav
Mobil: 0903 283 105
termoarch@termoarch.sk
IČO: 46 668 063
DIČ: 20 235 150 32
IČ DPH:SK 20 235 150 32
Č.účtu:4016787336/7500

V.S.:

Cenová ponuka č.: 023 -B - 081

Dátum: 28.2.2023

SALIGA s.r.o.

Ing. Lupták Mário

Objekt: BŠ

na základe informácií, ktoré sme od Vás obdržali,predkladáme ponuku na dodávku a montáž plast. okien a dverí vyrobených podľa špecifikácie:

- profil.systém: Gealan 9000 PASSIV PRO
  hr.83mm 1xstredovým tesnenním a 2x dorazovým tesnením
  farba BIELA obojstranne
- kovanie: Celoobvodové Wink Haus
- zasklenie: 3 sklo 4-14TGI-4-14TGI-4 Ug=0,6

č	Popis	MJ	Množstvo	J.cena [EUR]	Cena celkom [EUR]
D	Dodávka a montáž okien				1 669,98
1	Montáž okien plastových	m	13,57	14,000	189,98
2	*Plastové okno, vxš 985x2400 mm*	*ks*	*2,00*	*740,000*	*1 480,00*

Cenová ponuka obsahuje montážne práce klasickéna nízkorozťažnú mont. penu po celom obvode bez pásky. . Zameranie s technickou prípravou a doprava na miesto realizácie sú zahrnuté vo výslednej cene.

Dodacie podmienky: PLASTY cca. do 6 pracovných týždňov a AL do 9 pracovných týždňov po podpise cenovej ponuky a ZoD.
Výška zálohovej platby podľa dohody . Zvyšnú časť ceny za dielo je objednávateľ povinný uhradiť na základe konečnej faktúry, ktorú zhotoviteľ vystaví v deň odovzdania diela. Faktúra je splatná 42 kalendárnych dní od odovzdania diela. Konečná faktúra bude objednávateľovi odovzdaná spolu s protokolom o odovzdaní diela.

Ak objednávateľ zmení východiskové údaje po zameraní, podpísaní zmluvy o dielo/cenovej ponuky, alebo zaplatení zálohy, **zhotoviteľ si vyhradzuje právo upraviť cenu a termín plnenia.**
POZOR: ochranú pásku z výrobkov je nevyhnutné odstrániť najneskôr do 3 mesiacov po namontovaní výplňových konštrukcií !
Pokuty:
Podpísaním cenovej ponuky zákazník záväzne prehlasuje, že má potrebné finančné krytie a cenu za podpísané dielo/cenovú ponuku v plnej výške a v termíne uvedenom vo faktúre, bez zbytočného odkladu uhradí.

TERMOARCH s.r.o.
[redacted]

Cenová ponuka : AB Team Žiar nad Hronom

AB TEAM ®

výroba okien
projekt blízkeho okolia okna
patentované riešenia
inovácie okenných konštrukcií
výroba hliníkových
ľahkých obvodových plášťov

okná - dvere - fasády
návrh, výroba, montáž, servis
plast - hliník - oceľ - sklo

CENOVÁ PONUKA – dodávka a montáž okien č. 024/2022 P

Objednávateľ: ŠALIGA s.r.o.

Miesto: SOŠ SL Banská Štiavnica

Podklady:
Výkaz výmer - Šaliga s.r.o.

Montáž okien plastových				200,00 €
Plastové okno, vxš 1100x2400 mm	ks	2,00	670,00	1 340,00 €

- GEALAN 8000 , kovanie Siegenia, izolačné 3 sklo

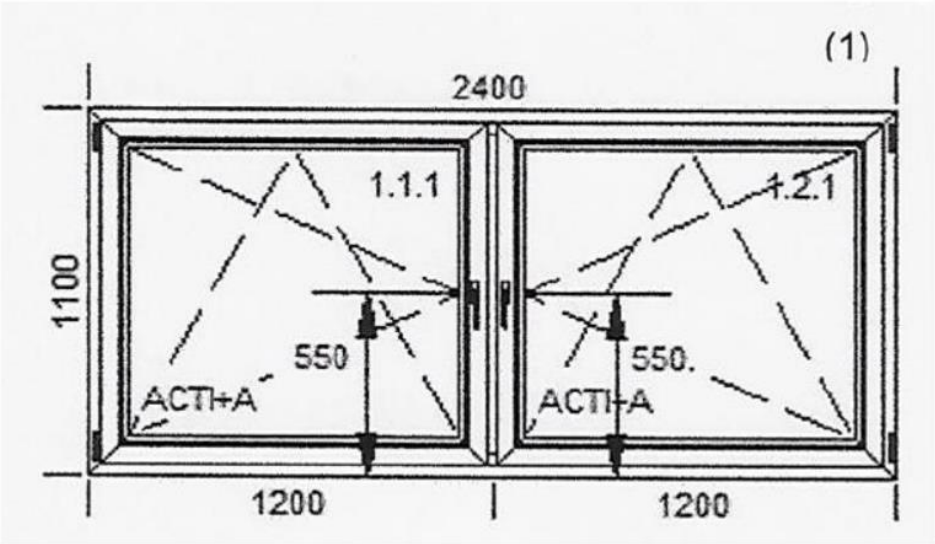

Za spoločnosť AB TEAM, s.r.o., Priemyselná 281 965 01 Ladomerská Vieska

AB TEAM, s.r.o.
ul. Priemyselná 281
965 01 Ladomerská Vieska
OKNÁ - DVERE - FASÁDY
IČO: 36003433 IČ DPH: SK2020480176
tel.: 045/6723720 www.abteam.sk

Ing. Ján Horváth

Ladomerská Vieska 5.3.2023

AB TEAM,s.r.o.
ul. Priemyselná 281
Ladomerská Vieska
965 01
Slowakei

Obch.reg. Os B.Bystrica
Oddiel Sro, Vl.č. 3568/S
IČO: 36003433
DIČ: 2020480176
IČ pre DPH: SK2020480176
Tatra Banka a.s.
č.ú. 2628130539/1100
IBAN SK05
1100 0000 0026 2813 0539
SWIFT: TATRSKBX

AB TEAM
Žiar nad Hronom
tel.: +421 (0) 45 6723720
+421 (0) 45 6738721,2
tel.,fax: +421 (0) 45 6727274
abteam@abteam.sk

ZMENA č.6:

Objekt Telocvičňa – Výmena športového povrchu
a) Telocvičňa - realizácia vyrovnávacieho poteru - Zdôvodnenie

Na stavebnom objekte „Výmena športového povrchu v telocvični SOŠ“ boli vykonané stavebné práce súvisiace s demontážou pôvodnej vrstvy podlahy v zmysle zmluvy o dielo. Po zahájení demontážnych prác bolo zistené, že pod pôvodnou drevenou palubovou podlahou sa nachádzajú aj ďalšie vrstvy podlahového roštu o ktorých sa nepredpokladalo. Celková hrúbka pôvodnej skladby drevenej podlahy dosahuje hrúbku 120 mm, namiesto hrúbky 43 mm → čo je značný rozdiel. (Od výšky pôvodnej podlahy je rozmerovo závislé znovuosadenie existujúceho športového vybavenia telocvične, ako sú lezecké tyče, hrazdy, lezecká stena a podlahové prvky pre stĺpiky na hracie siete, ktoré by bolo nutné výškovo upravovať).

Pri uvažovaní o možnosti výškovo využiť exitujúci rošt sa pri rozoberaní záklopu ukázalo, že v častiach kde zatekalo zo strechy a následne zo stropu boli drevené vrstvy podlahy napadnuté hnilobou a plesňou. Rovnako bolo zistené, že pôvodný rošt je v rozsiahlych častiach napadnutý a znehodnotený drevokazným hmyzom.

Za účelom vyriešenia vzniknutej situácie bolo dohodnuté stretnutie s projektantom a stavebným dozorom. Projektant navrhol kompletné odstránenie poškodeného roštu a navrhol vytvoriť novú konštrukciu, ktorá bude tvoriť pevný a únosný podklad novej športovej podlahy.

Návrh spočíva v realizácii vyrovnávacieho poteru s hrúbkou 77 mm pre odstránenie vzniknutého výškového rozdielu a dosiahnutie výšky pôvodnej podlahy.

(zrealizovanie nového vyrovnávacieho roštu by bolo ekonomicky nerentabilné)

Prílohy:

Fotodokumentácia, Stanovisko projektanta s výkazom výmer

Cenové ponuky: Šaliga s.r.o., JUTOM s.r.o. Lutila, PRORECO s.r.o. Trenčianske Stankovce

Poškodená podkladná vrstva podlahy

Stredná odborná škola
služieb a lesníctva,
Kolpašská 1586/9, 969
56 Banská Štiavnica

Rekonštrukcia SOŠ služieb a lesníctva Banská Štiavnica – moderná vzdelávacia infraštruktúra pre lesníctvo 21. storočia

Stanovisko k zmene v objekte Telocvičňa

Po rozobratí poškodeného roštu existujúcej podlahy **súhlasím** s výmenou dreveného podkladného roštu za betónový poter v hr cca 70 mm
so separačnou fóliou.

Betón je potrebné dilatovať a osadiť na suchý podklad, pod poter je potrebné dať separačnú deliacu fóliu.
Výkaz výmer úpravy v prílohe.

PROJEKČNÁ
9. Mája 14, 974
IČO: 51 093 0

V Banskej Bystrici dňa 10.3.2023

Vypracoval: Ing. Vladimír Kmeť

Autorizovaný stavebný inžinier SKSI

VÝKAZ VÝMER

Stavba:
SOŠ služieb a lesníctva, Banská Štiavnica - SO 01 Objekt A, zlepšenie vzdelávacej a odbornej infraštruktúry

Objekt:
Telocvičňa - vyliatie cementového poteru

Miesto:	Kolpašská 1586/9, Banská Štiavnica	Dátum:	
Objednávateľ:	SOŠ služieb a lesníctva, Banská Štiavnica	Projektant:	10.3.2023
Zhotoviteľ:		Spracovateľ:	VING s.r.o.

PČ	Typ	Kód	Popis	MJ	Množstvo	J.cena [EUR]	Cena celkom [EUR]
							0,00
	D	6	Úpravy povrchov, podlahy, osadenie				0,00
1	K	632001011.S	Zhotovenie separačnej fólie v podlahových vrstvách z PE	m2	747,00	0,000	0,00
2	*M*	*283230007500.S*	*Oddeľovacia fólia na potery*	*m2*	*747,00*	*0,000*	*0,00*
3	K	632001021.S	Zhotovenie okrajovej dilatačnej pásky z PE	m	140,00	0,000	0,00
4	*M*	*283320004800.S*	*Okrajová dilatačná páska z PE 100/5 mm bez fólie na oddilatovanie poterov od stenových konštrukcií*	*m*	*140,00*	*0,000*	*0,00*
5	K	632452223.S	Cementový poter, pevnosti v tlaku 20 MPa, hr. 77 mm	m2	747,00	0,000	0,00
6	K	634920021.S	Rezanie dilatačných škár v čiastočne zatvrdnutej betónovej mazanine alebo poteru hĺbky nad 20 do 50 mm, šírky do 5 mm	m	300,00	0,000	0,00
	D	99	Presun hmôt HSV				0,00
7	K	998012021.S	Presun hmôt pre budovy (801, 803, 812), zvislá konštr. monolit. betónová výšky do 6 m	t	107,82	0,000	0,00

Ing. Vladimír Kmeť

PROJEKČ[redacted]
9. Mája 14, [redacted]
IČO: 51 09[redacted]

Cenová ponuka Šaliga s.r.o.

ROZPOČET

Stavba:
SOŠ služieb a lesníctva, Banská Štiavnica - SO 01 Objekt A, zlepšenie vzdelávacej a odbornej infraštruktúry

Objekt:
11 - Telocvična - vyliatie cem. poteru

Miesto:	Kolpašská 1586/9, Banská Štiavnica	Dátum:	21.03.2023
Objednávateľ:	SOŠ služieb a lesníctva, Banská Štiavnica	Projektant:	VING s.r.o.
Zhotoviteľ:	ŠALIGA s.r.o.	Spracovateľ:	

PČ	Typ	Kód	Popis	MJ	Množstvo	J.cena [EUR]	Cena celkom [EUR]
Náklady z rozpočtu							**31 990,08**
	D	6	Úpravy povrchov, podlahy, osadenie				29 618,04
1	K	632001011.S	Zhotovenie separačnej fólie v podlahových vrstvách z PE	m2	747,00	0,160	119,52
2	*M*	*283230007500.S*	*Oddeľovacia fólia na potery*	*m2*	*747,00*	*0,500*	*373,50*
3	K	632001021.S	Zhotovenie okrajovej dilatačnej pásky z PE	m	140,00	0,240	33,60
4	*M*	*283320004800.S*	*Okrajová dilatačná páska z PE 100/5 mm bez fólie na oddilatovanie poterov od stenových konštrukcií*	*m*	*140,00*	*0,330*	*46,20*
5	K	632452223.S	Cementový poter, pevnosti v tlaku 20 MPa, hr. 77 mm	m2	747,00	37,260	27 833,22
6	K	634920021.S	Rezanie dilatačných škár v čiastočne zatvrdnutej betónovej mazanine alebo poteru hĺbky nad 20 do 50 mm, šírky do 5 mm	m	300,00	4,040	1 212,00
	D	99	Presun hmôt HSV				2 372,04
7	K	998012021.S	Presun hmôt pre budovy (801, 803, 812), zvislá konštr. monolit. betónová výšky do 6 m	t	107,82	22,000	2 372,04

Cenová ponuka JUTOM s.r.o. Lutila

JUTOM s.r.o.
B. Nemcovej 287/7
Lutila 966 22

IČO: 46 518 533
IČ DPH: SK 2023439209

Cenová ponuka - JUTOM s.r.o.

Stavba:
SOS služieb a lesníctva, Banská Stiavnica - SO 01 Objekt A, zlepšenie vzdelávacej a odbornej infraštruktúry

Objekt:
Telocvičňa - vyliatie cementového poteru

Miesto:	Kolpašská 1586/9, Banská Štiavnica	Dátum:	21.03.2023
Objednávateľ:	ŠALIGA s.r.o.	Projektant:	
Zhotoviteľ:	JUTOM s.r.o. Lutila	Spracovateľ:	

PČ	Typ	Kód	Popis	MJ	Množstvo	J.cena [EUR]	Cena celkom [EUR]
Náklady z rozpočtu							**32 910,17**
	D	6	Úpravy povrchov, podlahy, osadenie				30 753,77
1	K	632001011.S	Zhotovenie separačnej fólie v podlahových vrstvách z PE	m2	747,00	0,180	134,46
2	*M*	*283230007500.S*	*Oddeľovacia fólia na potery*	*m2*	*747,00*	*0,450*	*336,15*
3	K	632001021.S	Zhotovenie okrajovej dilatačnej pásky z PE	m	140,00	0,320	44,80
4	*M*	*283320004800.S*	*Okrajová dilatačná páska z PE 100/5 mm bez fólie na oddilatovanie poterov od stenových konštrukcií*	*m*	*140,00*	*0,450*	*63,00*
5	K	632452223.S	Cementový poter, pevnosti v tlaku 20 MPa, hr. 77 mm	m2	747,00	38,548	28 795,36
6	K	634920021.S	Rezanie dilatačných škár v čiastočne zatvrdnutej betónovej mazanine alebo poteru hĺbky nad 20 do 50 mm, šírky do 5 mm	m	300,00	4,600	1 380,00
	D	99	Presun hmôt HSV				2 156,40
7	K	998012021.S	Presun hmôt pre budovy (801, 803, 812), zvislá konštr. monolit. betónová výšky do 6 m	t	107,82	20,000	2 156,40

JUTOM s.r.o.
B. Nemcovej 287/7, Lutila 966 22
IČO: 46518533 IČ DPH: SK2023439209
www.jutom.sk

[redacted]

Bc. Juraj Kubík
konateľ

Cenová ponuka PRORECO s.r.o. Trenčianske Stankovce

PRORECO s.r.o.
Trenčianske Stankovce 3068
913 11 Trenčianske Stankovce
IČO: 36311375 DIČ: 2020177049

ing. Michal Mok
michal.mok@saliga.sk
+421903852013

Šaliga s.r.o.
A. Sládkoviča 820/25
966 81 Žarnovica

Trenčianske Stankovce 22.3.2023

Ponuka č.: **230728**
Teločvičňa
Špecifikácia: **SOŠ služieb a lesníctva Banská Štiavnica**

Rekapitulácia

VÝKAZ VÝMER

Stavba:
SOŠ služieb a lesníctva, Banská Štiavnica - SO 01 Objekt A, zlepšenie vzdelávacej a odbornej infraštruktúry
Objekt:
Telocvičňa - vyliatie cementového poteru

Miesto: Kolpašská 1586/9, Banská Štiavnica
Dátum:
Objednávateľ: SOŠ služieb a lesníctva, Banská Štiavnica
Projektant: 20.3.2023
Zhotoviteľ:
Spracovateľ: VING s.r.o.

I	T	Kód	Popis	M	Množstvo	J.cena [EUR]	Cena celkom [EUR]
							32 606,89
	D	6	Úpravy povrchov, podlahy, osadenie				30 493,62
1	K	632001011.S	Zhotovenie separačnej fólie v podlahových vrstvách z PE	m2	747,00	0,150	112,05
2	*M*	*283230007500.S*	*Oddeľovacia fólia na potery*	*m2*	*747,00*	*0,450*	*336,15*
3	K	632001021.S	Zhotovenie okrajovej dilatačnej pásky z PE	m	140,00	0,200	28,00
4	*M*	*283320004800.S*	*Okrajová dilatačná páska z PE 100/5 mm bez fólie na oddilatovanie poterov od stenových konštrukcií*	*m*	*140,00*	*0,400*	*56,00*
5	K	632452223.S	Cementový poter, pevnosti v tlaku 20 MPa, hr. 77 mm	m2	747,00	37,860	28 281,42
6	K	634920021.S	Rezanie dilatačných škár v čiastočne zatvrdnutej betónovej mazanine alebo poteru hĺbky nad 20 do 50 mm, šírky do 5 mm	m	300,00	5,600	1 680,00
	D	99	Presun hmôt HSV				2 113,27
7	K	998012021.S	Presun hmôt pre budovy (801, 803, 812), zvislá konštr. monolit. betónová výšky do 6 m	t	107,82	19,600	2 113,27

Bc. Martin Blažej
obchodno-technický ma

e-mail: blazej@proreco.sk
mobil: +421 910 848 119

[redacted]

b) Telocvičňa - realizácia športového povrchu REGUPOL - Zdôvodnenie

Projektová dokumentácia s výkazom výmer rieši športový povrch v telocvični, ktorý je navrhovaný s polyuretánovým povrchom a s náterom pre rôzne športy.

Výkaz výmer uvádza v tomto prípade predmet realizácie pod názvom „**športový povrch napr. Maro“** – ako alternatívny názov výrobku - **pre typ športového povrchu na báze polyuretanu (PU)**.

Uvedený športový povrch sa skladá z vrstvy pružnej priepustnej podložky a vyrovnávacej podložky Maro, ktorá je zmesou kameniva, granulátu a PU pojiva (s hrúbkou 30mm) na ktorú sa aplikuje vyrovnávacia vrstva PU (3mm). Podlahové vrstvy sa aplikujú do vnútorných priestorov špeciálnym strojom finišerom, ktorý zmiešava komponenty športového povrchu (kameniva, gumového granulátu a PU pojiva) priamo vo vnútorných priestoroch objektov.

Jediný spôsob, ktorým je možné dostať finišer do priestoru telocvične, sú vstupné dvere so šírkou 2,10 m. (Rozmer finišeru je 2,45 m). Keďže rozmery finišera sú väčšie, ako otvor na vstupných dverách, bolo by nutné pre tieto účely dvere vybúrať, zväčšiť otvor a spätne domurovať a osadiť dvere, čo by navyšovalo náklady.

Po konzultácii s projektantom a investorom boli prejednané ďalšie možnosti realizácie športových povrchov, ktoré by zároveň splnili nároky definované projektovou dokumentáciou, prípadne by vykazovali lepšie parametre. Ako alternatívy boli prejednávané cerifikované športové povrchy s hotových – prefabrikovaných komponentov bez potreby výroby finišerom. (od spoločností STAVREM, RG PARKET a A SPORT PRODUKT SK)

Ako najvhodnejší na aplikáciu v existujúcej situácii - na podkladný betónový poter - bol projektantom navrhnutý športový povrch z **hotových polyuretanových komponentov typu REGUPOL**, pričom aplikácia si nevyžaduje ďalšie úpravy.

Jedná sa o vysokokvalitný – medzinárodne certifikovaný povrch (Licencia certifikačného úradu udelená na základe skúšok akreditovaného laboratória - KIWA ISA Sport B.V. pod č. 25060157 – certifikát v prílohe), ktorý sa používa v renomovaných športových halách a spĺňa všetky parametre športovej podlahy a zároveň je vhodný pre účely tejto telocvične.

Kvalita predmetného povrchu je osvedčená akreditovanou spoločnosťou na rozdiel od športového povrchu vyrábaného na mieste z dovezených komponentov - Maro, ktorý nie je ako celok certifikovaný. Z uvedeného vyplýva, že aplikáciou športového povrchu REGUPOL bude dosiahnutá vyššia a predovšetkým osvedčená kvalita.

Zároveň pre tento typ prefabrikovaného povrchu, aplikovaný na liatu betónovú podlahu nie je technicky potrebná hrúbka 30 mm pružnej priepustnej podložky, ako bolo v prípade výroby komponentov na stavbe (Maro). V prípade väčšej hrúbky prefabrikovanej podložky REGUPOL by totiž neboli dosiahnuté potrebné parametre na odrazivosť pri loptových hrách. (Viď. vyjadrenie výrobcu REGUPOL Germany GmbH)

Skladba športovej podlahy :

- Prefabrikovaná pružná podložka Regupol 6015H, hrúbky 9mm – celoplošne prilepená k podkladu pomocou lepidla Regugym PU Contact
- uzatváracia vrstva pórov Regugym PU Seal Coat
- vyrovnávacia vrstva polyuretánu Regugym PU Wear Coat a finálna farba podľa výberu zákazníka Regugym PU Mat finish

PRÍLOHY:

1. **Vyjadrenie generálneho projektanta – VING s.r.o. – Ing. Vladimír Kmeť**
2. **Testreport KIWA ISA Sport B.V. pod č. 25060157**
3. **Vyjadrenie výrobcu REGUPOL Germany GmbH**
4. **Cenové ponuky STAVREM Senec, RG PARKET Zvolen**

VYJADRENIE PROJEKTANTA K ALTERNATÍVE ŠPORTOVÉHO POVRCHU – TELOCVIČŇA SOŠ služieb a lesníctva Banská Štiavnica

➢ ŠPORTOVÝ POVRCH MARO - SKLADBA PODLAHOVÝCH VRSTIEV

POPIS VRSTIEV:

Podkladná vrstva:
Vytvorenie pružnej podložky z gumoasfaltu (kombinácia čiernych SBR granúl, kameniva a PU pojiva) hrúbky 30 mm a vyrovnávacej vrstvy hrúbky 10 mm

Finálna vrstva:

Uzatváracia vrstva pórov C220 TA +TB
Vyrovnávacia vrstva polyuretánu C220 TA +TB
Finálna farba podľa výberu zákazníka a možná aj kombinácia farieb C67 TA +TB

DEFINOVANIE ROZSAHU REALIZÁCIE VO VÝKAZE VÝMER:

P.Č.	Popis	MJ	Množstvo celkom
1	5	6	7
2	**Materiál-**Pružná priepustná podložka / zmes kameniva,gum. granulátu a PU pojiva / hr.30 mm pozn. **GUMOASFALT**	m2	747,000
3	**Montáž-**Pružná priepustná podložka / zmes kameniva,gum. granulátu a PU pojiva / hr.30 mm pozn. **GUMOASFALT**	m2	747,000
4	**Materiál-**Priepustná vyrovnávacia podložka / zmes kameniva a PU pojiva / hr.10 mm pozn. **VYROVNÁVACIA VRSTVA**	m2	747,000
5	**Montáž-**Priepustná vyrovnávacia podložka / zmes kameniva a PU pojiva / hr.10 mm pozn. **VYROVNÁVACIA VRSTVA**	m2	747,000
7	Uzatváracia vrstva pórov (C220 TA +TB-0,7kg/m2)	kg	523,000
8	Vyrovnávacia vrstva polyuretánu (C227 TA +TB-3,3kg/m2) hr.3mm	kg	2 500,000
9	Finálna farba (uzatvárací lak)+(C67 TA +TB-0,3kg/m2)-podľa výberu zákazníka a možná aj kombinácia farieb	kg	230,000

OBRÁZOK PODLAHOVEJ SKLADBY VÝROBCU:

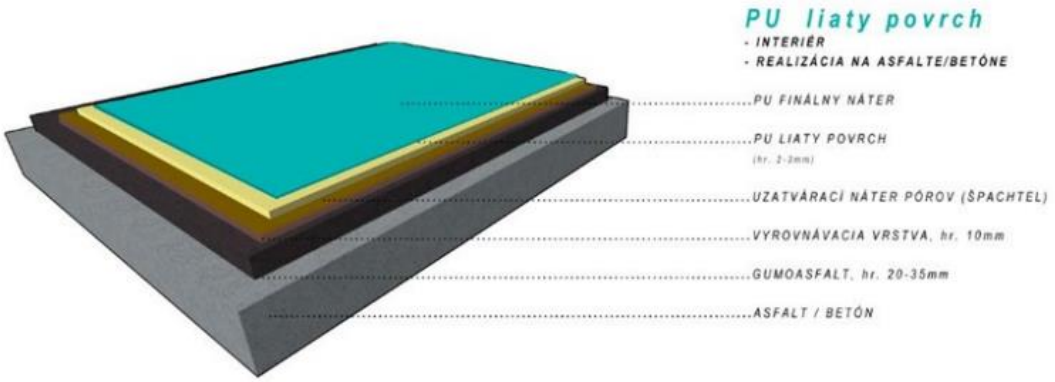

Vytvorenie gumoasfaltu a vyrovnávacej vrstvy nie je certifikovaný proces, výrobca deklaruje vyhlásením že spĺňa podmienky športových podláh.

VYJADRENIE PROJEKTANTA K ALTERNATÍVE ŠPORTOVÉHO POVRCHU – TELOCVIČŇA SOŠ služieb a lesníctva Banská Štiavnica

➢ ***ŠPORTOVÝ POVRCH REGUPOL – ALTERNATÍVA***

Podkladná vrstva:
Vytvorenie pružnej podložky a vyrovnávacej vrstvy je nahradené aplikáciou certifikovaného prefabrikovaného povrchu.
APLIKÁCIA ŠPORTOVÉHO POVRCHU REGUPOL – REGUGYM spočíva v príprave podkladnej vrstvy z betónu (resp. cementového poteru) prebrúsením, nanášaním lepiaceho materiálu Regugym PU Contact A+B comp a celoplošnom priliepaní materiálu Regupol 6015H – 9mm.

Finálna vrstva:
Uzatváracia vrstva pórov Regugym PU Seal Coat
Vyrovnávacia vrstva polyuretánu Regugym PU Wear Coat
Finálna farba podľa výberu zákazníka a možná aj kombinácia farieb Regugym PU Mat finish

OBRÁZOK PODLAHOVEJ SKLADBY VÝROBCU:

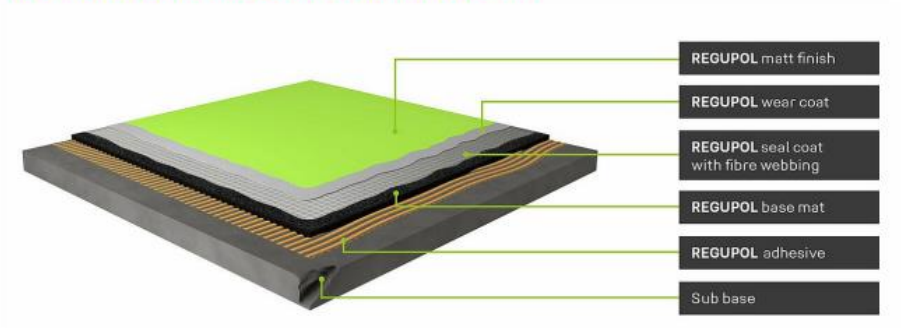

- *Finálny farba PU Regugym Mat finish*
  PU Liaty povrch
- *uzatváracia vrstva pórov Regugym PU Seal Coat*
- *Vyrovnávacia vrstva polyuretánu Regugym PU Wear Coat*
- *Prefabrikovaná pružná podložka Regupol 6015H, hrúbky 9mm – celoplošne prilepená k podkladu pomocou lepidla Regugym PU Contact*
- *Betón, cementový poter*

Dokumenty osvedčujúce kvalitu uvádzam v prílohe:
Potvrdenie výrobcu o vhodnosti REGUPOL Germany GmbH + preklad
TESTREPORT medzinárodnej certifikačnej spoločnosti KIWA + preklad

---

ZHODNOTENIE:

PRI APLIKÁCII ŠPORTOVÉHO POVRCHU REGUPOL SÚ V PLNOM ROZSAHU NAHRADENÉ PRIEPUSTNÉ VRSTVY GUMOASFALTU (30 mm) A PRIEPUSTNEJ VYROVNÁVACEJ VRSTVY (10 mm) KVALITNÝM MEDZINÁRODNE CERTIFIKOVANÝM ŠPORTOVÝM POVRCHOM KLADENÝM NA BETÓNOVÝ PODKLAD Regupol 6015H – 9mm - Celoplošne prilepeným k BETÓNOVÉMU podkladu pomocou lepidla Regugym PU Contact.

POUŽITIE MENŠEJ HRÚBKY MATERIÁLU NEMÁ VPLYV NA KVALITU DIELA, NAKOĽKO KVALITATÍVE PARAMETRE A SPÔSOB APLIKÁCIE SÚ OSVEDČENÉ A POTVRDENÉ CERTIFIKAČNOU AUTORITOU.

CENA PRI APLIKÁCII PODLAHY REGUPOL NEPRESAHUJE CENU DIELA.

ÚPRAVA VÝKAZU VÝMER** SPOČÍVA **V NAHRADENÍ APLIKÁCIE DVOCH VRSTIEV GUMOASFALTU (položky č.2, 3, 4, 5) PREFABRIKOVANÝM CERTIFIKOVANÝM POVRCHOM PREUKÁZATELNE VYŠŠEJ KVALITY – REGUGYM.
V prípade aplikácie finálnych vrstiev (položky č. 7,8,9) sú upravené výrobné názvy alternatívneho systému REGUPOL. Množstvá zostávajú nezmenené.

VYJADRENIE PROJEKTANTA K ALTERNATÍVE ŠPORTOVÉHO POVRCHU – TELOCVIČŇA SOŠ služieb a lesníctva Banská Štiavnica

P.Č.	Popis	MJ	Množstvo celkom
1	5	6	7
2	**Materiál -** Prefabrikovaná pružná podložka Regupol 6015H, hr. 9mm	m2	747,000
3	**Montáž -** Prefabrikovaná pružná podložka Regupol 6015H, hr. 9mm	m2	747,000
4	**Materiál – nebude sa realizovať**	m2	747,000
5	**Montáž – nebude sa realizovať**	m2	747,000
7	Uzatváracia vrstva pórov Regugym PU Seal Coat A+B comp. (15,8 + 4,2kg)	kg	523,000
8	Vyrovnávacia vrstva polyuretánu - Regugym PU Wear Coat A+B comp. (15,8 + 4,2kg)	kg	2 500,000
9	Finálna farba (uzatvárací lak) Regugym PU Mat finish A+B comp. (8+2kg)	kg	230,000

Podľa vyhlášky 532/2002 Z.z, by mal byť výškový rozdiel medzi vstupom a hracou plochou do 20 mm.

Dokumenty osvedčujúce kvalitu uvádzam v prílohe:
1. Potvrdenie výrobcu o vhodnosti REGUPOL Germany GmbH + preklad
2. TESTREPORT medzinárodnej certifikačnej spoločnosti KIWA + preklad

Generány projektant

Ing. Vladimír KMEŤ autorizovaný stavebný inžinier 55 Konštrukc

.....

Ing. Vladimír Kmeť - VING s.r.o.

PRÍLOHA 2. Testreport KIWA ISA Sport B.V. pod č. 25060157
PRÍLOHA 3. Vyjadrenie výrobcu REGUPOL Germany GmbH
Testreport kiwa

ISA Sport

kiwa
Partner for progress

RESEARCH REPORT

indoor surface
"Regugym (9 +2)"

BSW GMBH

April 2014

Partner for progress

RESEARCH REPORT - LABORATORY

PROJECT	:	indoor surface "Regugym (9+2)"
PURPOSE RESEARCH	:	testing the suitability of an indoor surface, according to standard EN 14904 (version May 2006)
PRINCIPAL	:	BSW GmbH contact: Mr. A. Steindecker
EXECUTION	:	Kiwa ISA Sport B.V. contact: Mr. F. van Hattem
EXECUTION PERIOD	:	October 2008
RESEARCH RESULTS	:	Pages 3 - 4
APPENDIX	:	specular reflectance of BSW GmbH charts

CONCLUSION

The research results show that the indoor surface "Regugym (9+2)" meets the requirements for tested characteristics for indoor surfaces according to standard EN 14904.

[redacted]

DESCRIPTION RESEARCH

Kiwa ISA Sport B.V. has executed a laboratory research to test an indoor surface "Regugym (9+2)" according to standard EN 14904. The product is a point-elastic floor.

The indoor surface is tested according to the following requirements and standards:
- vertical deformation, EN 14809;
- shock absorption, EN 14808;
- vertical ball behaviour, EN 12235;
- resistance to rolling load, EN 1569;
- resistance to wear, EN ISO 5470-1;
- specular gloss, EN ISO 2813;
- resistance to indentation, EN 1516;
- friction, EN 13036-4;
- resistance to impact, EN 1517.

The results of the research are shown in this report on the next pages. Some items as included in the standard were not tested by Kiwa ISA Sport B.V. For these items BSW GmbH has delivered written declarations on the conformity to standard EN 14904.

BSW GmbH has delivered test reports on the following aspects:
- fire resistance (EN 13501);
- specular reflectance (EN 13745).

The results of the fire resistance test are included in table 2 on page 4. Table 3 in the appendix includes a summary of the specular reflectance values for the colour charts as received from BSW GmbH.

BSW GmbH has delivered Kiwa ISA Sport B.V. written declarations as required within the EN 14904 standard on the following aspects:
- factory production control that states that the company applies to ISO 9001:2000 and that factory production control according to EN 14904 is in place;
- formaldehyde emission EN 717-1;
- pentachlorophenol, EN 12673.

Written declarations on above aspects will be available on request at BSW GmbH.

SPORTSFUNCTIONAL RESEARCH

Description construction

The composition of the construction "Regugym (9+2)" is summarised in the table below.

Table 1: composition of the construction

Layer	Layer thickness [mm]	Materials	Colour
top layer	2.0	Polyurethane + coating 221/W	green
elastic layer	9.0	bounded SBR	black
total thickness	11.0		-
sub base	-	concrete	

Sports functional characteristics

In table 2 the results of the research are summarised. Following the table the relevant results per characteristic are shown. The results are tested according to standard EN 14904.

Table 2: summary of the laboratory research results

Characteristic	Results	Standard EN 14904
vertical deformation	1.4 mm	≤ 5.0 mm
shock absorption	28%	25% - 75%
vertical ball behavior	98%	≥ 90%
resistance to rolling load	0.18 mm	≥ 1500 N, indentation ≤ 0.5 mm
linear friction (coating 221/W)	98	80 - 110
resistance to wear	150 mg	≤ 1000 mg
reaction to fire	B_f s2[1]	classification (EN 13501-1)
formaldehyde emission	class E1[2]	classification: E1 or E2
content of pentachlorophenol (PCP)	< 0.1%[3]	< 0.1%
specular reflectance	classification from floor colour chart (appendix I)	classification
gloss (coating 221/W)	3%	≤ 30%
resistance to indentation after 5 min after 24 h	 0.35 mm 0.15 mm	 ≤ 0.5 mm
resistance to impact	≥ 800 gram ≤ 0.5 mm, undamaged	≥ 800 gram ≤ 0.5 mm, undamaged

[1] results as derived from a third party report according to EN 13501-1as provided by BSW GmbH

[2] results as derived from standard EN 717-1 , based on written declaration by BSW GmbH, stating that the type of floor does not include formaldehyde

[3] results as derived from standard EN 12673, based on written declaration by BSW GmbH, stating that the type of floor does not include PCP

From the results in table 2 it can be concluded that the indoor surface "Regugym (9+2)" meets the requirements for the tested characteristics according to standard EN 14904.

PREKLAD TESREPORTU

TEST REPORT - LABORATORNÍ ZPRÁVA

PROJEKT	vnitřní povrch Regugym (9+2)
DŮVOD TESTOVÁNÍ (verze květen 2006)	testování udržitelnosti povrchu na základě standardu EN 14904
PRINCIPAL	BSW GmbH, kontakt Pan A. Steindecker
VYKONAVATEL	Kiwa ISA Sport B.V. , kontakt Pan F. van Hattem
TERMÍN	říjen 2008
VÝSLEDKY	stránka 3-4
PŘÍLOHA	tabulka odrážení paprsků

SHRNUTÍ

Výsledky šetření ukazují, že povrch Regugym (9+2) splňuje požadavky pro testované vlastnosti pro vnitřní povrchy podle standardu EN 14904.

3. dubna 2014

Popis zkoumání

Kiwa ISA Sport B.V provedla laboratorní šetření za účelem otestovat povrch Regugym (9+2) na základě standardu EN 14904. Vzorek je bodově elastická podlaha.

Vnitřní podlaha je testována podle těchto požadavků a standardů:

- vertikální deformace, EN 14809
- tlumení nárazu, EN 14808
- odraz míče, EN 12235
- odolnost proti valivému zatížení, EN 1569
- odolnost proti opotřebení, EN ISO 5470-1
- zrcadlový lesk, EN ISO 2813
- odolnost vůči identifikaci, EN 1516
- tření, EN 13036-4
- odolnost proti nárazu, EN 1517

Výsledky zkoumání jsou níže popsány na dalších stránkách této zprávy. Některé vlastnosti nebyly testovány společností KIWA ISA Sport B.V. Pro tyto vlastnosti byla obdržena deklarace BSW GmbH pro shodu se standardem EN 14904.

BSW GmbH doručila zprávu test zprávu o následujících aspektech:

- odolnost proti požáru EN 13501
- zrcadlová odrazivost EN 13745

Výsledky odolnosti vůči požáru jsou obsaženy v tabulce 2 na stránce 4. Tabulka 3 v příloze obsahuje shrnutí hodnot zrcadlové odrazivosti pro barevnou škálu tak, jak byla doručena od BSW GmbH.

BSW GmbH doručila Kiwa ISA Sport B.V. písemnou deklaraci, jak je požadováno v EN 14904 podle následujících aspektů:

- tovární výrobní řízení, která stvrzuje, že společnost uplatňuje ISO 90001:2000, a že je zavedeno řízení výroby podle EN 14904
- formaldehydové emise EN 717-1
- pentachlorophenol, EN 12673

Písemná deklarace těchto výše zmíněných je možná na základě vyžádání u BSW GmbH.

SPORTOVNĚFUNKČNÍ VÝZKUM - PREKLAD

Popis konstrukce

Složení Regugym (9+2) je shrnuto v tabulce níže.

Tabulka 1

Vrstva	Tloušťka (mm)	Materiál	Barva
Vrchní vrstva	2.0	Polyurethane + povlak 221/W	Zelená
Elastická vrstva	9.0	Ohraničená SBR	Černá
Celková tloušťka	11.0		-
Spodní vrstva	-	Beton	

Sportovní funkční charakteristika
V tabulce 2 jsou shrnuty výsledky zkoumání. Následující tabulka ukazuje relevantní výsledky pro dílčí vlastnosti. Výsledky vznikly na základě testování podle standardu EN 14904.

Vlastnosti	Výsledky	Standard EN 14904
Vertikální deformace	1,4 mm	≤ 5,0 mm
Tlumení nárazu	28%	25-75%
odraz míče	98%	≥90%
odolnost proti valivému zatížení	0,18mm	≥1500N, ≤0,5mm
tření	98	80-100
Odolnost proti opotřebení	150mg	≤1000mg
Reakce na oheň	B s2	Klasifikacia (EN 13501-1)
Formaldehydové emise	Class E1	Klasifikacia E1 E2
Obsah pentachlorophenolu	<0,1%	<0,1%
Zrcadlová odrazivost		
Lesk	3%	≤30%
Odolnost vůči identifikaci	po 5 min 0,35mm po 24 hod 0,15mm	- ≤0,5mm
Odolnost proti nárazu	≥800 gram ≤0,5 mm, neporušený	≥ 800 gram ≤0,5, neporušený

Podle výsledků v tabulce 2 může být řečeno, že povrch Regugym (9+2) vyhovuje všem požadavkům na testované vlastnosti podle standardu EN 14904.

PŘÍLOHA
TABULKA BAREV, ODRAZ (EN 13745)

VYJADRENIE VÝROBCU REGUPOL

REGUPOL

REGUPOL Germany GmbH & Co. KG | Am Hilgenacker 24 | 57319 Bad Berleburg | Germany

A Sport Produkt s.r.o.
Mr. David Slanec
Horni Chaloupky 17/6
106 00 Praha 10 - Zabehlice
CZECH REPUBLIC

Your ref.

Our ref. jk
Contact person
Julia Knau
j.knau@regupol.de
phone +49 2751 803-254

Bad Berleburg, 09.11.2023

REGUPOL indoor sports flooring

Dear Mr. Slanec,

This letter is to confirm that our 9 + 2 mm REGUPOL indoor sports flooring is typically installed onto an engineered sub-floor such as concrete/screed.

The installation of a 30 mm in-situ ET layer onto a concrete slab indoors is totally uncommon and not practical at all.

The 9 + 2 mm REGUPOL indoor sports flooring provides a force reduction of > 25 % which complies with EN 14904. An in-situ ET layer is not designed to be the base for such indoor sports flooring at all and would result in way too much softness and far less stability!

Best regards

REGUPOL Germany GmbH & Co. KG

[redacted]
Sales Associate
Sports Division

REGUPOL Germany GmbH & Co. KG Am Hilgenacker 24 • 57319 Bad Berleburg

PREKLAD

Halové sportovní povrchy REGUPOL

Vážený pane Slanče,

tento dopis potvrzuje, že náš REGUPOL 9+2 vnitřní sportovní povrch je běžně pokládán na podklady jako jsou beton nebo jiné podlahové stěrkové povrchy.

Instalace ET vrstvy v tl. 30 mm na vnitřní betonové desky je zcela neobvyklé a vůbec není vhodné.

REGUPOL 9+2 mm vnitřní sportovní povrch poskytuje redukci síly o 25 %, což je zcela v souladu s normou EN 14904. ET vrstva v tl. 30 mm spodní vrstva není jako spodní vrstva pro takovéto typy vnitřních sportovních povrchů vhodná a nakonec způsobí přílišnou měkkost a menší stabilitu.

S pozdravem,

REGUPOL

A SPORT s.r.o.
PRODUKT
UMĚLÉ SPORTOVNÍ POVRCHY

Prohlášení o shodě

A SPORT PRODUKT s.r.o.
Sarajevská 3, 120 00 Praha 2

IČO: 45315868

prohlašuje na svou výlučnou odpovědnost, že výrobky:
zn. REGUPOL na bázi recyklátu pryže a polyuretanu
pro celoplošné krytí vnitřních a venkovních sportovních podlahových ploch
výrobce - Berleburger Schaumstoffwerk GmbH

splňuje základní požadavky podle nařízení vlády č. 163/2002 Sb, a ve znění nařízení vlády č.312/2005 je v souladu s platnými českými hygienickými bezpečnostními předpisy (HEM-3214-18.10.95) a vlastní certifikát č. STO – 2013-0621c/P, stavebně technického osvědčení vydaného podle ustanovení § 10 zákona č. 22/1997 Sb, ve znění zákona č. 71/2000,102/2001 a 205/2002 o technických požadavcích na výrobky a o změně a doplnění některých zákonů a § 2 nařízení vlády , a ve znění vlády č. 163/2002 Sb. vydaného CSI Pražská 16/810 Praha 10. Výrobce Berleburg Schaumstoffwerk GmbH vykazuje DIN EN ISO 9001 (DIN EN ISO 14001).

Dále potvrzujeme, že:

- vlastnosti výrobku splňují základní požadavky podle výše uvedeného nařízení vlády
- výrobek je bezpečný za podmínek obvyklého popř. výrobcem určeného použití
- výrobek splňuje podmínky hořlavosti dle DIN 51960 – Klasse I a dle ČSN 730863 (PAVUS) zkouška provedena na Regupol Everroll
- jsou přijata opatření k zabezpečení shody všech výrobků uváděných na trh s technickou dokumentací a se základními požadavky

Prohlášení o shodě vydáno:

Dne: 12.3.2023 S[redacted]inatel

razítko firmy
A SPORT s.r.o.
PRODUKT
UMĚLÉ SPORTOVNÍ POVRCHY
Sarajevská 3, 120 00 Praha 2
IČ: 45315868, DIČ: CZ45315868

STAVREM®

803023.

František Nemec STAVREM s.r.o.
Adresa: Boldocká 1, 903 01 Senec
Tel.: +421-2-20 200 100
E-mail: podlahy@stavrem.sk
www.stavrem.sk
e-mail: susky@stavrem.sk

Šaliga, s.r.o

A. Sládkoviča 820/25
966 81 Žarnovica

Kontakt: Ing. Mário Lupták
tel.: 0903 / 532 869
e-mail: mario.luptak@saliga.sk

Cenová ponuka 803023 / 2023 - podlaha telocvične - SOŠ Banská Štiavnica - cenová ponuka povrch REGUPOL

Miesto realizácie: **Banská Štiavnica**

Prieskumu trhových cien položiek na realizáciu športového povrchu – REGUPOL celoplošne prilepená k podkladu pomocou lepidla Regugym PU Contact		**BEZ DPH**		**43 326,000**
Materiál - Prefabrikovaná pružná podložka Regupol 6015H, hr. 9mm	m2	747,000	**45,500**	33 988,500
Montáž - Prefabrikovaná pružná podložka Regupol 6015H, hr. 9mm	m2	747,000	**12,500**	9 337,500

Platnosť cenovej ponuky 12/2023

František Nemec
STAVREM s.r.o.
Boldocká 1, Senec 903 01
0367447, IČ DPH: SK2120305363
tel.: 02/20 200 100
mail: podlahy@stavrem.sk

Ing. Juraj Orgler
Obchodný riaditeľ

Mobil: +421 905 372 591
Tel.: +421 2 2020 0117
Fax: +421 2 4592 2173
E-mail: orgler@stavrem.sk
Web: http://www.stavrem.sk

Spoločnosť zapísaná v obchodnom registri: Okresný Súd Bratislava I, Oddiel: Sro, Vložka číslo: 112490/B
Bankové spojenie: ČSOB a.s., Číslo účtu: IBAN SK31 7500 0000 0040 2344 1536,
IČO: 50 367 447, DIČ: 2120305363, IČ DPH: SK2120305363

Položkový rozpočet

S:	**Výmena športového povrchu v telocvični**
O:	**SOŠ služieb a lesníctva v Banskej Štiavnici - Šaliga s.r.o., Žarnovica**
R:	**DS 68 - PRIESKUM TRHOVEJ CENY - Ing. Lupták - Šaliga s.r.o. 10/2023**

P.č.	Název položky	MJ	množstvo	cena / MJ	Celkem bez DPH
Díl:	**Podlahy a podlahové konštrukcie,búranie**				**0,00**
1	Demontáže	m2			
Díl:					**39 889,80**
2	Materiál - Prefabrikovaná pružná podložka Regupol 6015H, hr. 9mm – celoplošne prilepená k podkladu pomocou lepidla Regugym PU Contact	m2	747,00000	40,20	30 029,40
3	Montáž - Prefabrikovaná pružná podložka Regupol 6015H, hr. 9mm - celoplošne prilepená k podkladu pomocou lepidla Regugym PU Contact	m2	747,00000	13,20	9 860,40
4					0,00
5					0,00
6					0,00
7					0,00
8					0,00
Díl:	**Vybavenie športoviska**				**0,00**
9					0,00
Díl:	**Vedľajšie náklady**				**0,00**
10	Dopravné náklady	kpl	0,00000	0,00	0,00
11					
					39 889,80

Gažúr Rastislav

Rastislav GAŽÚR
RG - parket
Lukovská cesta 3104/45, Zvolen
IČO: 37 061 283
SK1020610327

[redacted]

Výkaz výmer a cena ZOD po úprave:

Výkaz výmer

Stavba: Výmena športového povrchu v telocvični pri SOŠ služieb a lesníctva
Objekt: SO 01 Telocvičňa s vybavením
Časť:
JKSO:

Objednávateľ: Ing. Vladimír Kmeť
Zhotoviteľ:
Dátum: 07/2021

P.Č.		Popis	MJ	Množstvo celkom	Cena jednotková	Cena celkom
1		5	6	7	8	9
		ZÁCHYTNÉ SIETE				
1		Demontáž existujúcich podláh a likvidácia odpadu	m2	747,000	2,310	1 725,570
		Montáž športového povrchu,PU 2mm				
2		**Materiál -** Prefabrikovaná pružná podložka Regupol 6015H, hr. 9mm – celoplošne prilepená k podkladu pomocou adhezívnej hmoty Regugym PU Contact	m2	747,000	39,040	29 162,880
3		**Montáž -** Prefabrikovaná pružná podložka Regupol 6015H, hr. 9mm – celoplošne prilepená k podkladu pomocou adhezívnej hmoty Regugym PU Contact	m2	747,000	6,930	5 176,710
4		**Materiál** - nerealizuje sa	m2	747,000	0,000	0,000
5		**Montáž** - nerealizuje sa	m2	747,000	0,000	0,000
10		Montáž šport.povrchu vrátane výbrusu	m2	747,000	13,860	10 353,420
		Dodávka športového povrchu ako napr.Maro,PU 3mm	m2	747		
6		Rozpis materiálu pre realizáciu diela:				
7		Uzatváracia vrstva pórov (C220 TA +TB-0,7kg/m2) Regugym PU Seal Coat	kg	523,000	10,390	5 433,970
8		Vyrovnávacia vrstva polyuretánu (C227 TA +TB-3,3kg/m2) hr.3mm Regugym PU Wear Coat	kg	2 500,000	9,240	23 100,000
9		Finálna farba (uzatvárací lak)+(C67 TA +TB-0,3kg/m2)-podľa výberu zákazníka a možná aj kombinácia farieb Regugym PU Mat finish	kg	230,000	30,030	6 906,900
11		Farebné značenie (čiarovanie športov):basketbal,volejbal, Regugym PU line paint	bm	1 080,000	8,080	8 726,400
		Montáž sietí a mantinelov:				
12		Lištovanie obvodu PVC lišta	bm	105,000	3,460	363,300
		Presun hmôt				
13		Presuny hmôt	Dielo	1,000	344,960	344,960
14		Doprava materiálu a strojov	dielo	1,000	3349,18	3 349,180
		Celkom				**94 643,290**

ZMENA č.7:

Objekt – Multifunkčné ihrisko **Doplnenie debniacich tvárnic a odvoz výkopovej zeminy**

Zdôvodnenie

V zmysle projektovej dokumentácie a existujúcich geologických pomerov je pre spodnú stavbu Multifunkčného ihriska navrhnutý oporný múr v dĺžke 25m s výškou 1m. V rozpočte zmluvy o dielo pre tento stavebný objekt absentujú debniace tvárnica DT hrúbky 250 mm. Z tohto dôvodu je potrebné položku doplniť do rozpočtu v požadovanom množstve 6,25 m3 muriva z debniacich tvárnic DT 250 mm.

Rovnako sa v rozpočte uvádzajú výkopové práce pre realizáciu spodnej stavby Multifunkčného ihriska v celkovej výmere 121,38 m3 zeminy (oporný múr, zemná pláň, ryha pre obrubníky, chráničky pre stĺpiky oplotenia...), pričom v technickej správe projektant uvažuje s možným využitím výkopovej zeminy v areály školy. Nakoľko v areály školy nebolo možné nájsť vhodné miesto pre uloženie potrebného množstva výkopku, bolo nutné tento materiál vyviesť a uložiť na skládku. Z uvedeného dôvodu je potrebné do rozpočtu doplniť položky za odvoz tejto zeminy a poplatok za jej uskladnenie. Odvezené a uložené množstvo výkopovej zeminy bude zdokladované vážnymi lístkami.

Prílohy: **Súhlas objednávateľa s odvozom výkopovej zeminy**
Rozpočet zhotoviteľa

VYJADRENIE OBJEDNÁVATEĽA K ULOŽENIU VÝKOPOVEJ ZEMINY
SOŠ služieb a lesníctva Banská Štiavnica
Kolpašská 1586/9, 969 01 Banská Štiavnica

Šaliga s.r.o.
A.Sládkoviča 820/25
966 81 Žarnovica

Rekonštrukcia SOŠ služieb a lesníctva Banská Štiavnica – moderná vzdelávacia a infraštruktúra pre lesníctvo 21. storočia, „Objekt Multifunkčné ihrisko"

Vec: Stanovisko k uloženiu výkopovej zeminy

Počas realizácie výkopových prác na multifunkčnom ihrisku vzniklo značné množstvo výkopovej zeminy. Zhotoviteľ požiadal vedenie školy o určenie miesta pre uloženie vykopanej zeminy v rámci areálu školy. Nakoľko terénne a priestorové podmienky areálu neumožňujú uloženie vykopaného množstva zeminy z multifunkčného ihriska súhlasíme s odvozom zeminy. Zároveň požadujeme doklad o uložení výkopovej zeminy.

Stredná odborná škola
služieb a lesníctva
Kolpašská 1586/9
96[redacted]
.....
PhDr. Viera Greganová
riaditeľka školy SOŠ služieb a lesníctva
Banská Štiavnica

Rozpočet zhotoviteľa:

ROZPOČET

Stavba:
SOŠ služieb a lesníctva, Banská Štiavnica - SO 01 Objekt A, zlepšenie vzdelávacej a odbornej infraštruktúry

Objekt:

15 - Multifunkčné ihrisko - odvoz zeminy, doplnenie debniacich tvárnic

Miesto:	Kolpašská 1586/9, Banská Štiavnica	Dátum:	
Objednávateľ:	SOŠ služieb a lesníctva, Banská Štiavnica	Projektant:	
Zhotoviteľ:	ŠALIGA s.r.o.	Spracovateľ:	

PČ	Typ	Kód	Popis	MJ	Množstvo	J.cena [EUR]	Cena celkom [EUR]
Náklady z rozpočtu							**5 362,78**
	D	D1	PRÁCE A DODÁVKY HSV				4 548,15
	D	1	ZEMNE PRÁCE				4 548,15
2	K	162201102	Vodorovné premiestnenie výkopu do 50 m horn. tr. 1-4	m3	121,38	1,720	208,77
3	K	162601102	Vodorovné premiestnenie výkopu do 5000 m horn. tr. 1-4	m3	121,38	6,210	753,77
4	K	167101101	Nakladanie výkopku do 100 m3 v horn. tr. 1-4	m3	121,38	4,000	485,52
5	K	171201201	Uloženie sypaniny na skládku	m3	121,38	0,790	95,89
6	K	171201205	Uloženie sypaniny na skládky - poplatok za skládku*	t	200,28	15,000	3 004,20
	D	HSV	Práce a dodávky HSV				814,63
	D	2	Zakladanie				814,63
1	K	274271031.S	Murivo základových pásov (m3) z betónových debniacich tvárnic hrúbky 250 mm bez betónovej zmesy	m3	6,25	130,340	814,63

ZMENA č.8:

Objekt – SPOJOVACIA CHODBA

Doplňujúce práce na spodnej stavbe pod spojovacou chodbou

Zdôvodnenie

Po vytýčení podzemných inžinierskych sietí v časti spojovacia chodba medzi objektom školy a telocvičňou bolo zistené existujúce pôvodné podzemné telekomunikačné vedenie s PVC chráničkou, ktoré nebolo zaznamenané v podkladných situačných výkresoch. Po prizvaní zástupcu spoločnosti Telekom a.s., ako vlastníka podzemných sietí bola navrhnutá prekládka týchto zariadení v novej trase. Existujúce telekomunikačné vedenie bolo obnažené ručným výkopom v trase cca. 22 m a pre novú trasu bolo potrebné vykopať novú ryhu v rovnakej dĺžke. Podľa požiadavky Slovak Telekom boli spolu s telekomunikačným káblom uložené PVC chráničky DN 110 v počte 2 kusy dĺžky 2x7m. Tieto zariadenia boli uložené pod základovou ryhou novej spojovacej chodby v štrkovom obsype a zasypané zeminou.

Prílohy: **Vyznačenie trasy v PD skutočného vyhotovenia**

Rozpočet zhotoviteľa

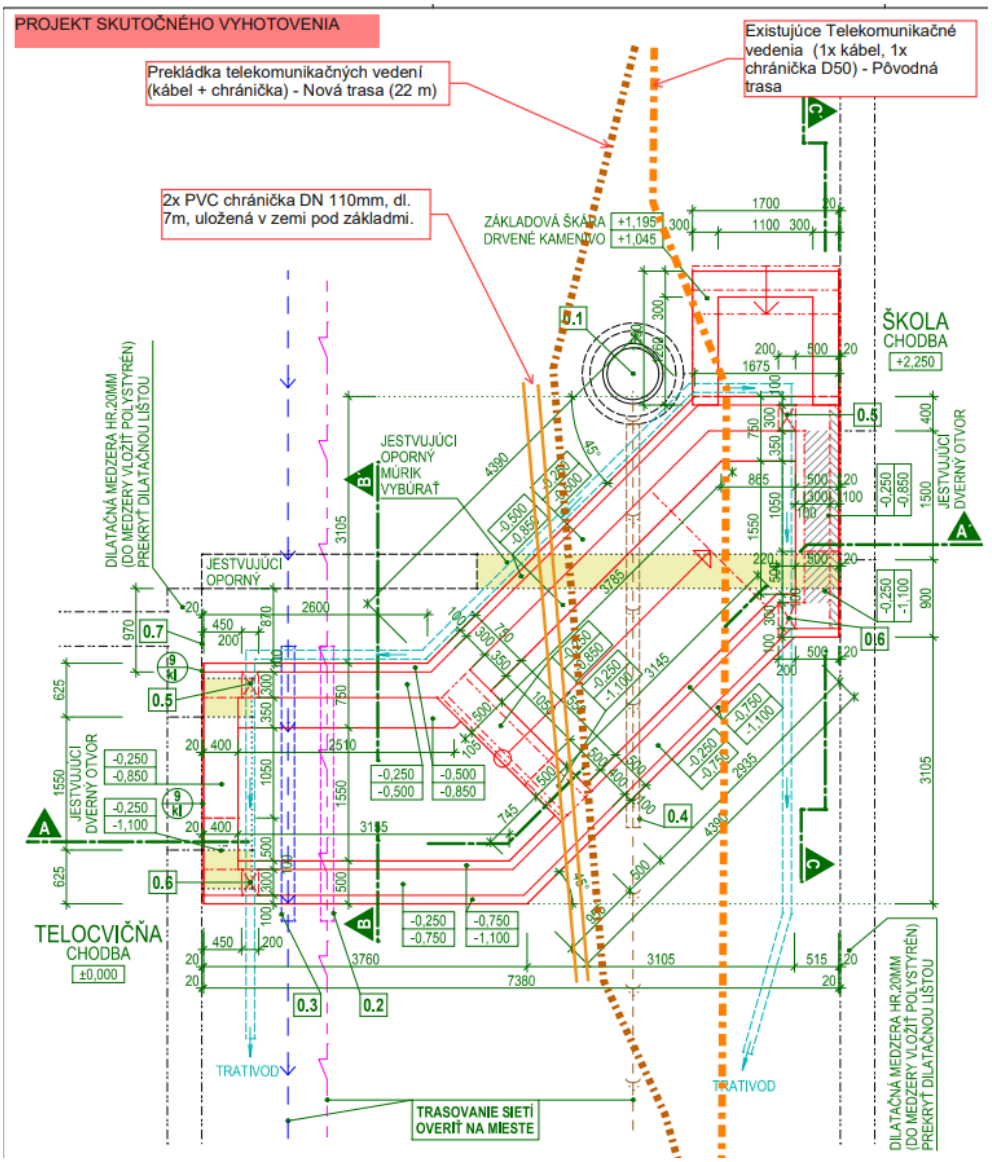

ROZPOČET

Stavba:
SOŠ služieb a lesníctva, Banská Štiavnica - SO 01 Objekt A, zlepšenie vzdelávacej a odbornej infraštruktúry

Objekt:
16 - Doplňujúce práce - Prekládka podzemného vedenia

Miesto:	Kolpašská 1586/9, Banská Štiavnica	Dátum:	
Objednávateľ:	SOŠ služieb a lesníctva, Banská Štiavnica	Projektant:	
Zhotoviteľ:	ŠALIGA s.r.o.	Spracovateľ:	

PČ	T	Kód	Popis	MJ	Množstvo	J.cena [EUR]	Cena celkom [EUR]
Náklady z rozpočtu							**1 941,80**
	D	D1	PRÁCE A DODÁVKY HSV				1 832,88
	D	1	ZEMNE PRÁCE				1 071,22
3	K	132201101	Hĺbenie rýh šírka do 60 cm v horn. tr. 3 do 100 m3	m3	15,00	15,000	225,00
4	K	132201109	Príplatok za lepivosť horniny tr. 3 v rýhach š. do 60 cm	m3	5,00	1,000	5,00
111	K	132211111.S	Hĺbenie rýh šírky do 600 mm v hornine tr.3 nesúdržných - ručným náradím	m3	7,20	76,020	547,34
112	K	132211119.S	Príplatok za lepivosť pri hĺbení rýh š do 600 mm ručným náradím v hornine tr. 3	m3	2,40	15,200	36,48
8	K	162601102	Vodorovné premiestnenie výkopu do 5000 m horn. tr. 1-4	m3	7,20	6,210	44,71
9	K	167101101	Nakladanie výkopku do 100 m3 v horn. tr. 1-4	m3	7,20	4,000	28,80
10	K	171201201	Uloženie sypaniny na skládku	m3	7,20	0,790	5,69
11	K	171201205	Uloženie sypaniny na skládky - poplatok za skládku*	t	11,88	15,000	178,20
	D	4	VODOROVNÉ KONŠTRUKCIE				761,66
114	K	451572111.S	Lôžko pod potrubie, stoky a drobné objekty, v otvorenom výkope z kameniva drobného ťaženého 0-4 mm	m3	7,20	55,120	396,86
113	K	451595111.S	Lôžko pod potrubie, stoky a drobné objekty, v otvorenom výkope z prehodeného výkopku - zásyp vykopanou zeminou	m3	15,00	24,320	364,80
	D	HSV	Práce a dodávky HSV				108,92
	D	8	Rúrové vedenie				108,92
115	K	871266000.S	Montáž kanalizačného PVC-U potrubia hladkého viacvrstvového DN 100	m	14,00	0,680	9,52
116	*M*	*KGEM110/1SN8*	*Rúra PVC-U hladký kanalizačný systém D 110x3,2, dĺ. 1 m, SN8 coex (napenená), PIPELIFE*	*ks*	*14,00*	*7,100*	*99,40*

ZMENA č.9:

Objekt A – Škola

PD – Vyregulovanie vykurovacej sústavy

Zdôvodnenie

Výkaz výmer zmluvy o dielo v časti Vykurovanie Objektu A - Škola obsahuje položku vyregulovanie vykurovacej sústavy. Projektová dokumentácia na vyregulovanie vykurovania nebola spracovaná.

Objednávateľ požiadal od zhotoviteľa zabezpečiť vypracovanie projektovej dokumentácie vo vlastnej réžii.

Zhotoviteľ vypracuje PD vyregulovania vykurovacej sústavy celého objektu školy v cene **3000 €** bez DPH.

ZÁVER K PREROKOVANIU SPRIEVODNEJ SPRÁVY

V rámci realizácie stavebného diela vznikli vyššie uvádzané nezrovnalosti, ktoré vyvolali čiastočné úpravy stavebno-technického riešenia diela.

ZMENA č.1: Objekt A – Škola - Výmena parapetov
ZMENA č.2: Objekt A – Škola - Úprava strešného rebríka
ZMENA č.3: Objekt A – Škola - Výmena poškodeného zábradlia na oknách
ZMENA č.4: Objekt A – Škola - Doplnenie vyhrievania vpustí strešných zvodov
ZMENA č.5: Objekt A – Škola - Doplnenie chýbajúceho okna
ZMENA č.6: Objekt Telocvičňa a) realizácia vyrovnávacieho poteru
b) realizácia športového povrchu REGUPOL
ZMENA č.7 Objekt – Multifunkčné ihrisko – odvoz zeminy, doplnenie debniacich tvárnic
ZMENA č.8 Objekt – SPOJOVACIA CHODBA – Prekládka exitujúceho vedenia
ZMENA č.9 Objekt A – Škola - PD – Vyregulovanie vykurovacej sústavy

S navrhnutými zmenami uvedenými v predloženej sprievodnej správe vrátane všetkých príloh osvedčených generálnym projektantom SÚHLASÍME a vyzývame zhotoviteľa stavby na predloženie návrhu Dodatku k zmluve o dielo s nasledovnou cenou : *61 243,56 Eur bez DPH*

Podpisy:

Objednávateľ:

.....
PhDr. Viera Gregáňová,
Riaditeľka SOŠ služieb a lesníctva

Stavebný dozor:

.....
Ivan Cavar

Zhotoviteľ stavby:

.....
Andrej Šaliga, konateľ