ULOŽENIE KÁBLA REZ VÝKOPOM

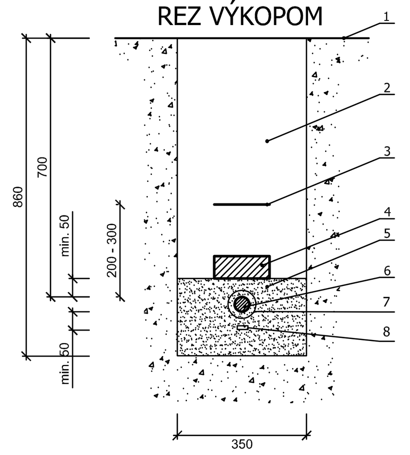

Hĺbka uloženia káblov:
v teréne 0,7m
pod chodníkom 0,35m
pod cestou 1,0m

1. TERÉN
2. ZÁSYP
3. FÓLIA
4. TEHLA/DOSKA
5. VRSTVA PIESKU
6. NN KÁBEL
7. OCHRANNÁ RÚRA
8. PÁSOVÁ OCEĽ FeZn 4x30MM

OSADENIE STOŽIARA

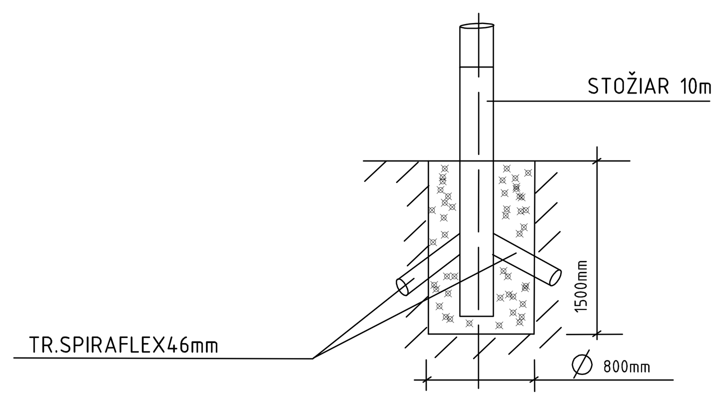

LEGENDA:

LED1 S1 V1 — Navrhované svietidlo (LED1) 13350lm; SITECO 5XC3A31B08MB Streetlight 11 midi LED; 138,6W; 3000K
Navrhovaný stožiar (S1) kužeľový, žiarovo zinkovaný s uzemňovacou svorkou, h=10m, stožiarový základ; navrhovaný výložník 1,0m jednoramenný

LED1 S1 V2 — Navrhované svietidlo (LED1) 13350lm; SITECO 5XC3A31B08MB Streetlight 11 midi LED; 138,6W; 3000K
Navrhovaný stožiar (S1) kužeľový, žiarovo zinkovaný s uzemňovacou svorkou, h=10m, stožiarový základ; navrhovaný výložník 2,0m jednoramenný

LED2 S1 V3 LED3 — Navrhované svietidlo (LED2) 7420lm; SITECO 5XC3A31C08LB Streetlight 11 mini LED; 71,3W; 3000K
Navrhovaný stožiar (S1) kužeľový, žiarovo zinkovaný s uzemňovacou svorkou, h=10m, stožiarový základ;
Navrhovaný výložník (V3) 0,5m dvojramenný 180°
Navrhované svietidlo (LED3) 2770lm; SITECO 5XC2B31C08GB Streetlight 11 mini LED; 28,6W; 3000K

LED2 V3 LED3 — Existujúce svietidlá, pri výmene výložníkov môžu byť vymenené za (LED2) 7420lm; SITECO 5XC3A31C08LB Streetlight 11 mini LED; 71,3W; 3000K
Existujúci stožiar h=8m; navrhovaný výložník (V3) 1m dvojramenný 180°
Navrhované svietidlo (LED3) 2770lm; SITECO 5XC2B31C08GB Streetlight 11 mini LED; 28,6W; 3000K

LED4 S2 V4 — Navrhované svietidlo (LED4) na osvetlenie priechodu pre chodcov 14320lm; SITECO 5XC3F41B08MB Streetlight 11 midi LED; 141,2W; 4000K
Navrhovaný stožiar (S2) osvetlenia priechodu pre chodcov h=6m s uzemňovacou svorkou; stožiarový základ; Navrhovaný výložník (V4) 3m jednoramenný

Kábel CYKY-J 4x10 - vedený v ryhe v zemi v PVC chráničke Ø63; v mieste vjazdov a pod cestou v PVC chráničke Ø100 + pospájanie FeZn 4x30

S1/x — x - poradové číslo stožiara

LEDx/y — x - typ svietidla y - poradové číslo svietidla

CHRÁNIČKA — Chránička PVC Ø100

RVO — RVO - rozvádzač verejného osvetlenia

LEGENDA DEMONTÁŽE:

3ks ✕ — Existujúce svietidlá a stožiare budú zaistené odpojené a demontované, stožiarové základy budú zdemontované a zlikvidované

Poznámka:
Existujúce stožiare s výložníkmi budú odpojené, zdemontované a zlikvidované, vrátane základov.
Nové stožiare budú osadené podľa výkresu. Svietidlá budú osadené na stožiare pomocou jednoramenných výložníkov dĺžky 1m a 2m a dvojramenných výložníkov 2x 0,5m. Pre nové stožiare budú vybudované nové základy Ø800x1500mm.
Stožiare budú osadené 0,5m (osovo) od obrubníka chodníka v zelenom páse, resp. 0,9m (osovo) od krajnice cesty.
Pod vjazdmi a pod cestou realizovať položenie kábla pretláčaním v hĺbke 1m. Na výkrese je poloha vyznačená chráničkou Ø100.

Poznámka:
Svietidlá navrhnuté v tomto projekte boli navrhnuté z dôvodu svetelno-technického výpočtu.
Pre verejné osvetlenie je možné použiť aj iný typ svietidla.
Použitie iného typu svietidla viď technická správa.

Schéma zapojenia VO:

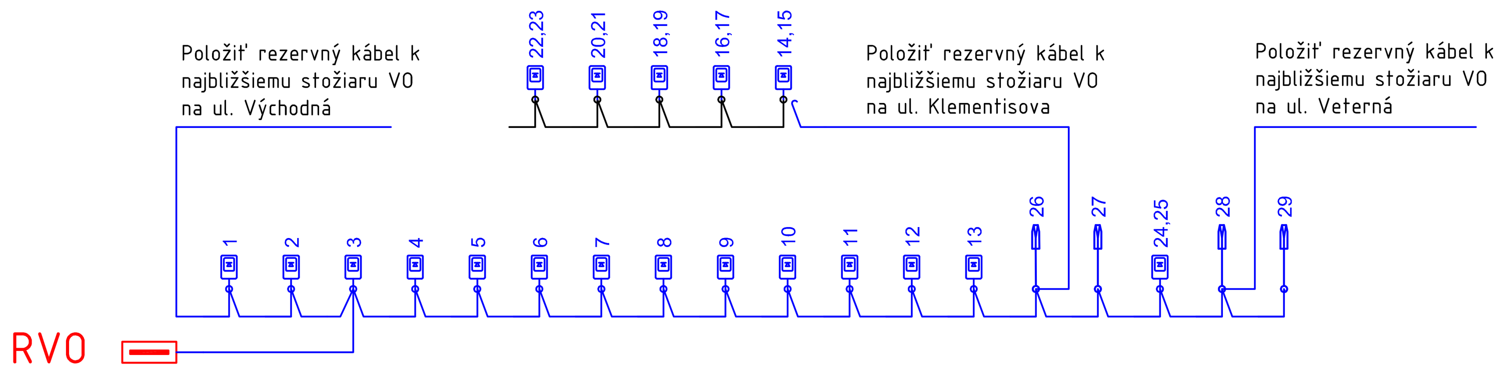

Názov priestoru	Druh priestoru podľa NZA.1.6 STN 33 2000-5-51	Zoznam vonkajších vplyvov podľa STN 33 2000-5-51
EXTERIER	VI	AA8, AB8, AC1, AD: z dažďa, AE4, AF2, AG1, AH1, AK1, AL1, AM-1, AN3, AP1, AQ2, AR-, AS2, AT2, AU3, BA1, BB2, BC2, BD1, BE1, CA1, CB1

V zmysle vyhlášky MPSVR č. 147/2013 Zb. pred začatím výkopových prác treba požiadať správcov podzemných inžinierskych sietí o presné vytýčenie jestvujúcich rozvodov v záujmovom území, aby nedošlo k ich prípadnému poškodeniu. Pri súbehu, alebo križovaní kábla NN s inými podzemnými rozvodmi treba dodržať príslušné odstupové vzdialenosti podľa STN 73 6005 a zákona 656/2004 Z.z.

Minimálne vzdialenosti STN 736005 (mm)		1kV	22kV	ŠT	Voda	Teplovod	Kanalizácia	Plynovod NTL	Plynovod STL	Plynovod VTL
kábel do 1kV	súbeh	50	200	300 (100)	400	300	500	400	600	1000
	križovanie	50	200	300 (100)	400 (200)	300	300	400 (100)	1000	
kábel 22kV	súbeh	200	200	800 (300)	400	1000	500	400	600	1500
	križovanie	200	200	800 (100)	400 (200)	500	300	400 (200)	1500	

Napäťová sústava:
3PEN/NPE; AC;50Hz; 400/230V; TN-C-S
1NPE; AC;50Hz; 230V; TN-S

ZAISTENIE BEZPEČNOSTI V SÚLADE S STN EN 61140:
Ochranné opatrenie:
Ochrana pred zásahom el. prúdom podľa STN 33 2000-4-41:2007
kap. 411: Samočinné odpojenie napájania:
411.2: ZÁKLADNÁ OCHRANA:
A.1. Základná izolácia živých častí.
A.2. Zábrany alebo kryty.
411.3: OCHRANA PRI PORUCHE:
411.3.1: Ochranné uzemnenie a ochranné pospájanie.

NEODDELITELNOU SÚČASŤOU PROJEKTOVEJ DOKUMENTÁCIE JE TECHNICKÁ SPRÁVA.
PROJEKTANT NENESIE ŽIADNU ZODPOVEDNOSŤ ZA ZMENY USKUTOČNENÉ BEZ JEHO PÍSOMNÉHO SÚHLASU !

HL. ARCHITEKT:	Ing. Boris Aresta
ZODP. PROJ.:	Ing. Milan Chorvatovič
PROJEKTANT:	Ing. Milan Chorvatovič
KRESLIL:	Ľuboš Jamrich
KONTROLOVAL:	
INVESTOR:	Mesto Trnava, Trhová 3, 917 71 Trnava
NÁZOV STAVBY:	CESTIČKA PRE CYKLISTOV A CHODNÍK
MIESTO STAVBY:	Piešťanská ulica, Trnava
NÁZOV VÝKRESU:	VEREJNÉ OSVETLENIE SITUÁCIA

Edecon, s.r.o.
Technické, technologické a energetické vybavenie stavieb + elektrické a elektronické systémy +
Ulica 9.mája 11, Trnava, edecon@edecon.sk, 0908 582890

DRUH PROJEKTU:	ELEKTO - SILNOPRÚD		
STUPEŇ PD:	DSP+RP	DÁTUM:	10/2019
MIERKA:	1:500	FORMÁT:	12A4
ČÍS. ZAK.:	191384SEMx		
ARCHÍVNE ČÍSLO:	S1384-E01	INDEX	POR. Č. 1
POČET LISTOV:	1		