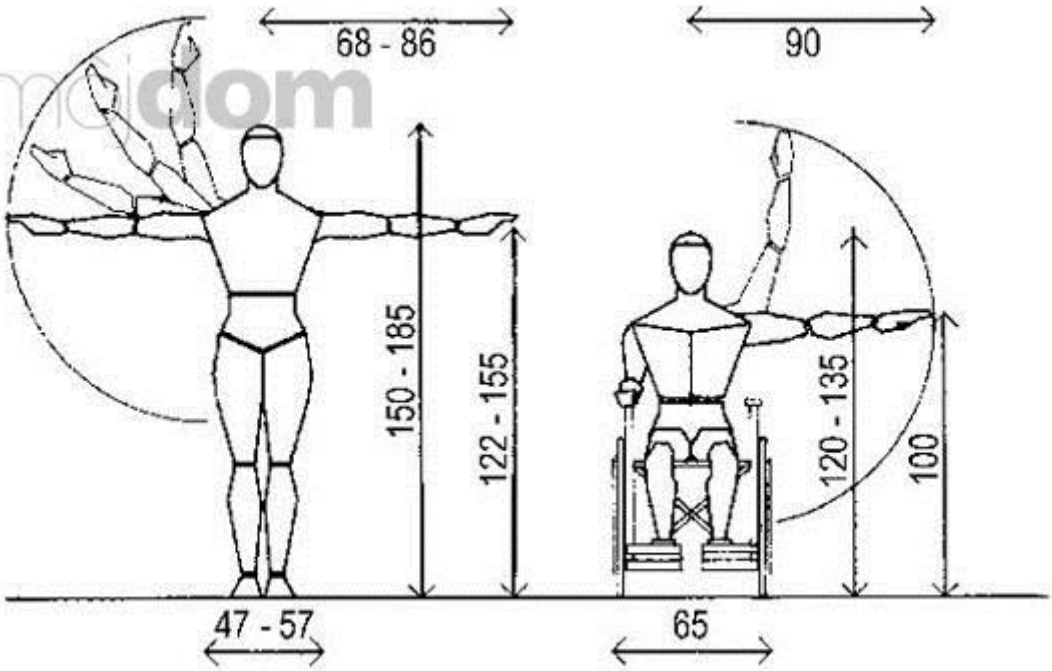
68 - 86
90
150 - 185
122 - 155
120 - 135
100
47 - 57
65

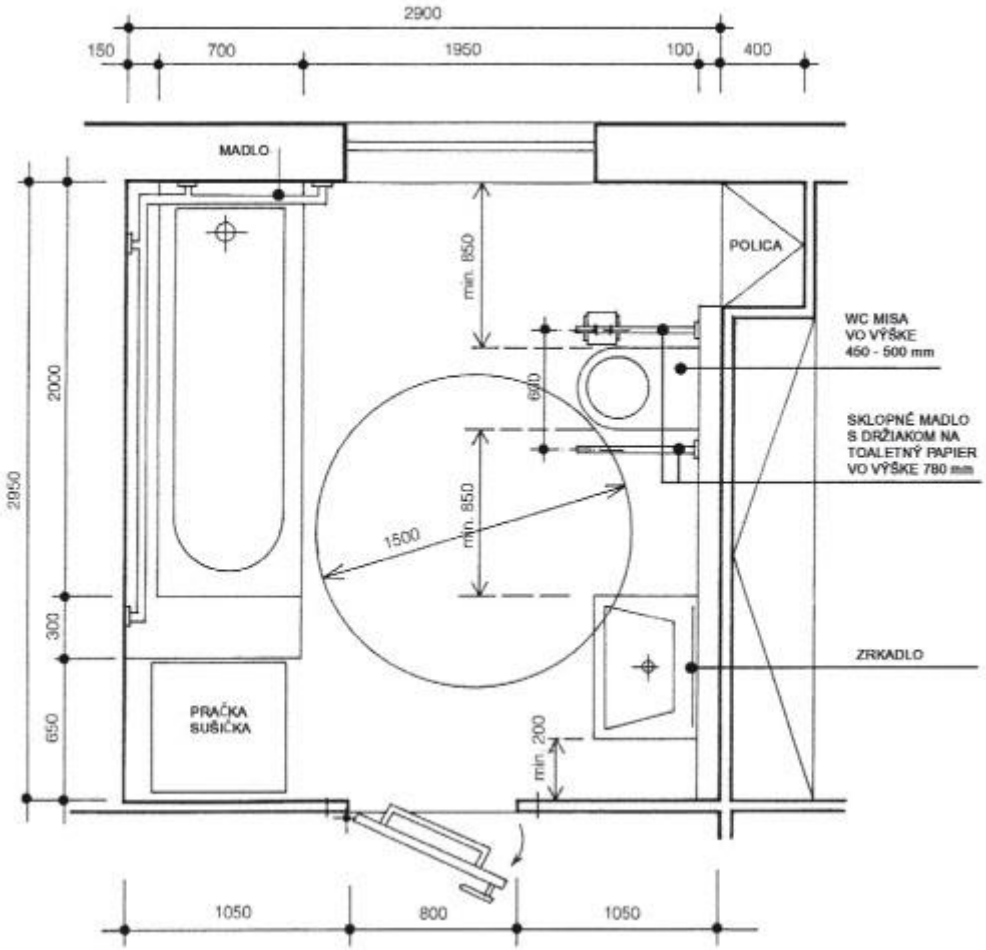
2900
150
700
1950
100
400
MADLO
POLICA
min. 850
WC MISA
VO VÝŠKE
450 - 500 mm
600
SKLOPNÉ MADLO
S DRŽIAKOM NA
TOALETNÝ PAPIER
VO VÝŠKE 780 mm
2000
2950
1500
min. 850
300
ZRKADLO
PRAČKA
SUŠIČKA
650
min. 200
1050
800
1050