ODVODNENIE MOSTA

ROZMIESTNENIE ODVODŇOVAČOV (PRAVÝ MOST – ev.č. 517 001)
M 1:100

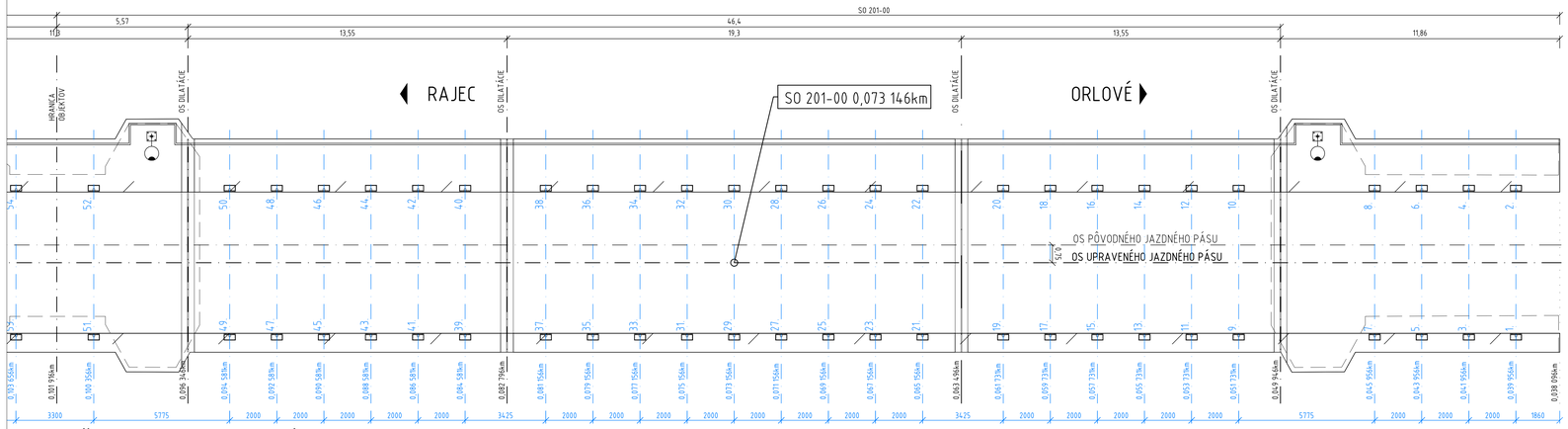

ODVODŇOVACIE ZVODY (PRAVÝ MOST – ev.č. 517 001)
M 1:100

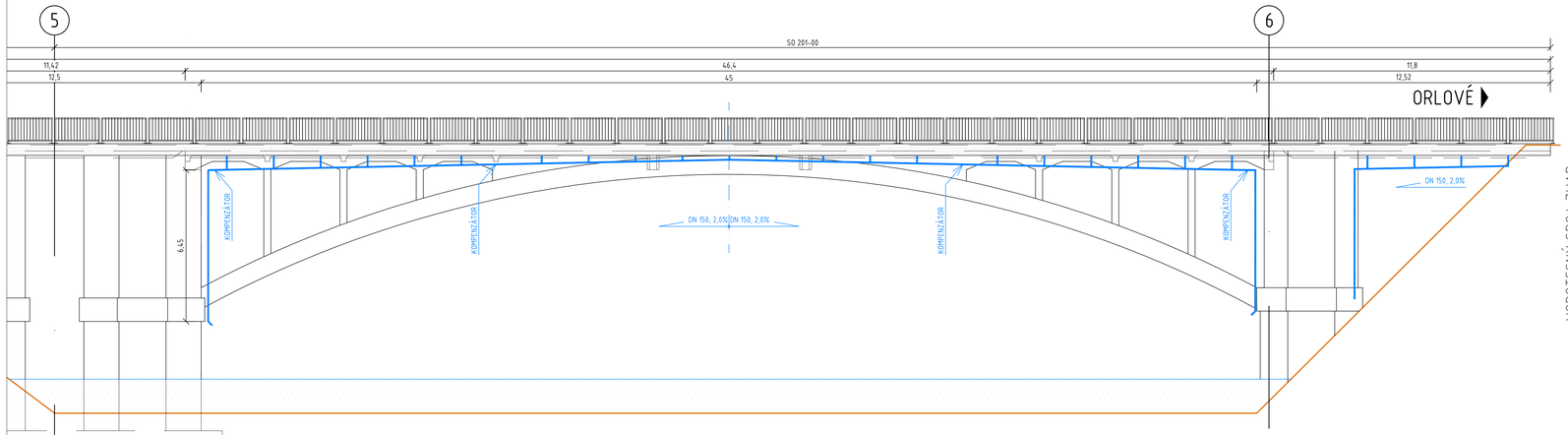

REZ LIATINOVÝM ODVODŇOVAČOM
M= 1:10

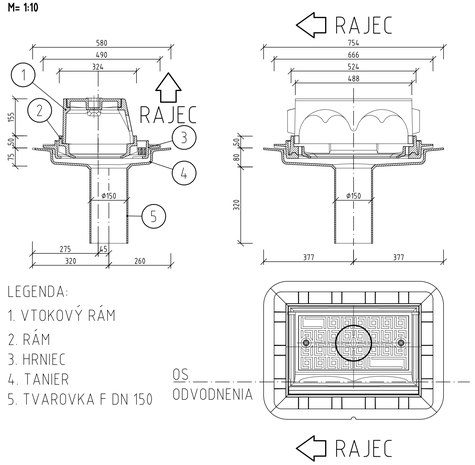

LEGENDA:
1. VTOKOVÝ RÁM
2. RÁM
3. HRNIEC
4. TANIER
5. TVAROVKA F DN 150

DISPOZÍCIA OSADENIA ODVODŇOVAČA
M= 1:10

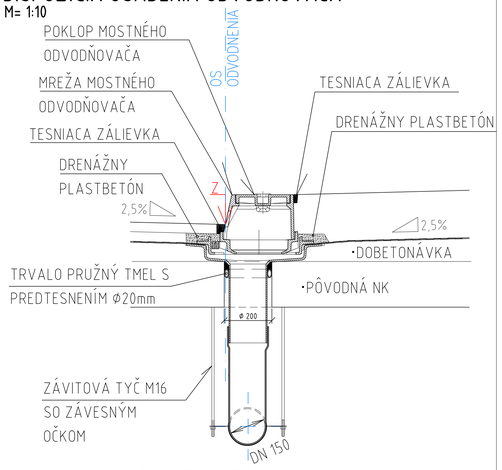

REZ LIATINOVÝM ATYPICKÝM ODVODŇOVAČOM
M= 1:10

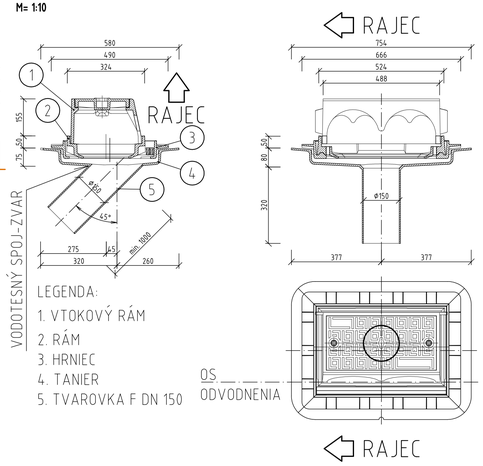

LEGENDA:
1. VTOKOVÝ RÁM
2. RÁM
3. HRNIEC
4. TANIER
5. TVAROVKA F DN 150

DETAIL ZVODU
MIERKA M=1: 20

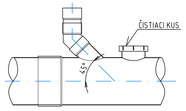

REZ: A–A
ZABEZPEČENIE TVAROVEJ STABILITY KOMPENZÁTORA

M= 1:10

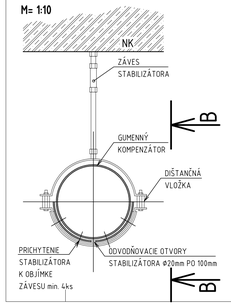

POHĽAD: B–B
ZABEZPEČENIE TVAROVEJ STABILITY KOMPENZÁTORA

M= 1:10

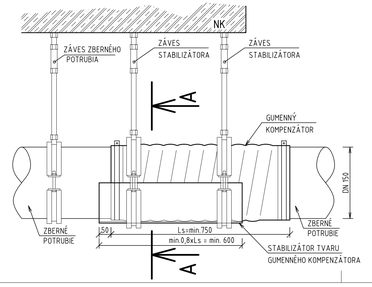

POZNÁMKA:
- SÚRADNICOVÝ SYSTÉM JTSK, VÝŠKOVÝ SYSTÉM B.P.V.
- ODVODNENIE MOSTA BUDE TVORIŤ TOVÁRENSKY VYRÁBANÝ SYSTÉM ODVODNENIA
- NÁTER ODVODŇOVAČA - LAK ASFALTOVÝ DVOJNÁSOBNÝ
- DĹŽKA MEDZI ODVODŇOVAČMI JE UVEDENÁ V OSI ODVODNENIA
- NA ODVODNENIE MOSTNÉHO OBJEKTU SO 201-00 (V. POLE) SÚ POUŽITÉ ODVODŇOVAČE V POČTE 52ks
  TVAROVKY SO ZVISLÝM CENTRICKÝM ODTOKOM 47ks
  ATYPICKÉ TVAROVKY SO ŠIKMÝM ODTOKOM (2,4,6,8,52) 5ks
- NA ZBERNOM POTRUBÍ JE OSADENÝCH 2x4ks KOMPENZÁTORA DN 150 S POHYBOM ±80mm 8ks
- NA ZBERNOM POTRUBÍ SÚ OSADENÉ ČISTIACE KUSY A ZÁVESNÉ KONŠTRUKCIE
- ZBERNÉ POTRUBIE JE BUĎ Z HDPE, ALEBO SKLOLAMINÁTU DN 150 A KONŠTANTNÉHO SKLONU min.1,0% V SMERE OD STREDU V. POLA KU OPORÁM
- CELKOVÁ DĹŽKA ZBERNÉHO POTRUBIA DN 150
  DN 150 2x74,4m=148,8m
- NA ODVODNENIE POVRCHU IZOLÁCIE NEBUDÚ POUŽITÉ ODVODŇOVACIE TVAROVKY
- DETAILY STYKU ODVODŇOVAČA S NOSNOU KONŠTRUKCIU A OBRUSNOU VRSTVOU VOZOVKY SÚ RIEŠENÉ V SÚLADE SO VZOROVÝMI LISTAMI VL4
- ZÁVITOVÉ TYČE SÚ NAVRHNUTÉ V ZMYSLE TP 063
- SPRÁVCA KOMUNIKÁCIE MUSÍ ZABEZPEČIŤ, ŽE ODVODŇOVAČE NEBUDÚ UPCHATÉ NEČISTOTAMI A BUDE ICH ČASTEJŠIE ČISTIŤ

VÝŠKY A SÚRADNICE MOSTNÝCH ODVODŇOVAČOV

	Y (m)	X (m)	Z (m)	POZNÁMKA
1	466 009,092	1 181 232,713	290,583	
2	466 014,990	1 181 231,609	290,583	ATYP
3	466 009,460	1 181 234,678	290,583	
4	466 015,358	1 181 233,575	290,583	ATYP
5	466 009,828	1 181 236,644	290,583	
6	466 015,726	1 181 235,541	290,583	ATYP
7	466 010,196	1 181 238,610	290,583	
8	466 016,093	1 181 237,507	290,583	ATYP
9	466 011,258	1 181 244,287	290,583	
10	466 017,156	1 181 243,183	290,583	
11	466 011,626	1 181 246,253	290,583	
12	466 017,524	1 181 245,149	290,583	
13	466 011,994	1 181 248,218	290,583	
14	466 017,891	1 181 247,115	290,583	
15	466 012,362	1 181 250,184	290,583	
16	466 018,259	1 181 249,081	290,583	
17	466 012,730	1 181 252,150	290,583	
18	466 018,627	1 181 251,047	290,583	
19	466 013,097	1 181 254,116	290,583	
20	466 018,995	1 181 253,013	290,583	
21	466 013,727	1 181 257,483	290,583	
22	466 019,625	1 181 256,379	290,583	
23	466 014,095	1 181 259,449	290,583	
24	466 019,993	1 181 258,345	290,583	
25	466 014,463	1 181 261,414	290,583	
26	466 020,361	1 181 260,311	290,583	

	Y (m)	X (m)	Z (m)	POZNÁMKA
27	466 014,831	1 181 263,380	290,583	
28	466 020,729	1 181 262,277	290,583	
29	466 015,199	1 181 265,346	290,583	
30	466 021,096	1 181 264,243	290,583	
31	466 015,567	1 181 267,312	290,583	
32	466 021,464	1 181 266,208	290,583	
33	466 015,935	1 181 269,278	290,583	
34	466 021,832	1 181 268,174	290,583	
35	466 016,302	1 181 271,244	290,583	
36	466 022,200	1 181 270,140	290,583	
37	466 016,670	1 181 273,210	290,583	
38	466 022,568	1 181 272,106	290,583	
39	466 017,300	1 181 276,576	290,583	
40	466 023,198	1 181 275,473	290,583	
41	466 017,668	1 181 278,542	290,583	
42	466 023,566	1 181 277,439	290,583	
43	466 018,036	1 181 280,508	290,583	
44	466 023,934	1 181 279,404	290,583	
45	466 018,404	1 181 282,474	290,583	
46	466 024,301	1 181 281,370	290,583	
47	466 018,772	1 181 284,440	290,583	
48	466 024,669	1 181 283,336	290,583	
49	466 019,140	1 181 286,406	290,583	
50	466 025,037	1 181 285,302	290,583	
51	466 020,202	1 181 292,082	290,583	
52	466 026,099	1 181 290,979	290,583	ATYP

DETAIL TESNENIA ŠKÁRY POZDĽŽ OBRUBNÍKA A DRENÁŽNEHO KANÁLIKA
M 1:5

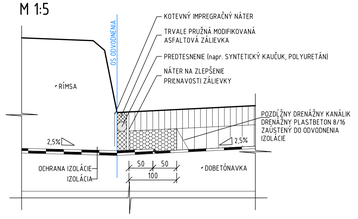

201-00 D

VYPRACOVAL: Ing. ĽUBOMÍR KOŽLEJ	HL. INŽ. PROJEKTU: Ing. MICHAL MATUŠKA	ZHOTOVITEĽ: AMBERG ENGINEERING Somolického 1/B, 811 06 Bratislava I. Tel/Fax: +421 2 5930 8261 E-mail: info@amberg.sk	
ZOD. PROJEKTANT: Ing. ĽUBOMÍR KOŽLEJ	TECH. KONTROLA: Ing. KONŠTANTÍN KUNDRÁT, CSc.		
OBJEDNÁVATEĽ: Trenčiansky samosprávny kraj, K dolnej stanici 7282/20A, 911 01 Trenčín			
KRAJ: Trenčiansky samosprávny kraj	OKRES: POVAŽSKÁ BYSTRICA		
STAVBA: PROJEKT REKONŠTRUKCIA CESTY Č. II/517 POVAŽSKÁ BYSTRICA (MOST ORLOVÉ) – DOMANIŽA		ČÍSLO ZÁKAZKY:	AP-2016/180/01
		STUPEŇ:	DSP (DRS)
		DÁTUM:	11/2016
ČASŤ STAVBY: REKONŠTRUKCIA MOSTA EV. Č. 517-001		FORMÁT:	12xA4
		MIERKA:	1:100, 10, 5
PRÍLOHA: ODVODNENIE MOSTA		ČÍSLO PRÍLOHY: 05	SÚPRAVA: