Komplexná rekonštrukcia ZOS, Coburgova v Trnave

Coburgova ulica, Trnava, k.u. Trnava

Investor – Mesto Trnava, Hlavná 1, Trnava 917 71

Zdravotechnika

TECHNICKÁ SPRÁVA

1.0 ÚVOD

Projekt zdravotechniky rieši zásobovanie pitnou vodou z existujúceho areálového rozvodu vody a odvedenie splaškových vôd do existujúcej areálovej splaškovej kanalizácie pred objektom na Coburgovej ulici v Trnave, pre ktorý je navrhnutá komplexná rekonštrukcia. Podkladom pre vypracovanie projektu zdravotechniky pre rekonštruovaný objekt boli stavebné výkresy a požiadavky investora. Predmetom riešenia projektu je vybudovanie prívodu vody a odvedenie splaškovej kanalizácie pre riešený rekonštruovaný objekt.

2.1 AREÁLOVÝ ROZVOD VODY

Projekt rieši zásobovanie vody pre rekonštruovaný objekt na Coburgovej ulici v Trnave, ktorého sa dotýka komplexná rekonštrukcia. Pre rekonštruovaný objekt je v súčasnosti využívaná existujúca vodovodná prípojka HDPE DN65, PN10, ktorá je napojená na verejný vodovod vedený v Coburgovej ulici pred hranicou pozemku. Táto prípojka je privedená na dotknutú parcelu do existujúcej vodomernej šachty (vnútorných rozmerov 1,2x0,9x1,9m s poklopom 0,6x0,6m), kde je existujúci hlavný uzáver vody a vodomerná zostava. Za touto zostavou pokračuje existujúci prívod vody pre susedný objekt 8661/3. Z tohto prívodu je vysadená odbočka pre vetvu rekonštruovaného objektu. Za odbočkou je vedené potrubie HDPE DN40, PN10. Toto potrubie je navrhnuté plne zachovať. Potrubie je privedené v zemi s dodržaním krytia potrubia (1,2m pod úrovňou terénu) do rekonštruovaného objektu ZOS, do miestnosti 0.03. Tu je osadený uzáver vody pre objekt a podružný vodomer DN32. Za vodomerom je navrhnuté pôvodné potrubie demontovať a nahradiť novým rozvodom, ktorý zabezpečí rozvod vody v objekte.

Bilancia potreby vody:

podľa vyhlášky MŽP SR č.684/2006 zo 14.11.2006

ZOS TRNAVA	*zamestnanci (l/os/deň)*	*lôžko (l/os/deň)*	***Qp***	***Qmax***	***Qhod***	***Qs***
	60	*200*	*l/deň*	*l/deň*	*l/hod*	*l/sek.*
Lôžka		76	15 200	22 800	1 995,00	0,55
Zamestnanci	12		720	1 080	94,50	0,03
Spolu :			**15 920**	**23 880**	**2 089,50**	**0,58**
Potreba TÚV –ZOS Trnava:			**6 368**	**9 552**	**835,80**	**0,23**
Potreba TÚV – MAX.MAX – ZOS Trnava:					**3 184,00**	**0,88**

Ročná potreba vody: 5772,64m^3 /rok

2.3 VNÚTORNÝ VODOVOD

Existujúce vodovodné potrubie je privedené do rekonštruovaného objektu do miestnosti 0.03, kde je osadený hlavný uzáver vody pre objekt a podružný vodomer. Za vodomerom je navrhnuté pôvodný rozvod vody demontovať a nahradiť novým, navrhovaným potrubím. Potrubie bude vedené pod stropom v hlavnej chodbe do priestorov kotolne a ku jednotlivým stúpacím potrubiam v objekte.

Potreba teplej vody bude zabezpečená navrhovanými zásobníkovým ohrievačom vody Viessmann Vitocel-100V (1000l) – dodávka UK. Na prívode studenej vody do zásobníka budú armatúry: poistný, guľový ventil, spätná klapka, filter a vypúšťací ventil príslušnej dimenzie. Na cirkulačnom potrubí bude osadené cirkulačné čerpadlo Grundfos Alpha 2 25-40N – dodávka UK. Z ohrievača bude ďalej studená voda vedená spolu s teplou vodou a cirkuláciou pod stropom ku jednotlivým odberným miestam a ku navrhnutým stúpacím potrubiam.

V objekte bola požiadavka na podružné merania – samostatne pre útulok, samostatne pre 1.PP a samostatne pre 1.NP+2.NP. Z tohto dôvodu sú navrhnuté na jednotlivých stupačkách osadiť uzávery a podružné vodomery. Za vodomermi na cirkulačnom potrubí je navrhnuté osadiť regulačný ventil. (vodomer na cirkulačnom potrubí je pomerový vodomer). Potrubie pre 1.NP+2.NP je navrhnuté viesť pod stropom jednotlivých podlaží v chodbe. Z tejto hlavnej vetvy sa vždy pri jednotlivých izbách pod stropom odpojí potrubie pre napojenie zariaďovacích predmetov v kúpeľniach. Na týchto vetvách je navrhnuté osadiť uzatváracie ventily pre každú kúpeľňu.

Materiál potrubia je navrhnutý z plasthliníkového viacvrstvového potrubia.

3.1 AREÁLOVÁ KNALIZÁCIA

Projekt rieši odkanalizovanie splaškových vôd rekonštruovaného objektu na Coburgovej ulici v Trnave. Pre rekonštruovaný objekt je v súčasnosti využívaná existujúca kanalizačná prípojka PVC-U DN150-1%, ktorá je napojená na verejnú splaškovú kanalizáciu v Coburgovej ulici pred hranicou pozemku. Táto prípojka je privedená na dotknutú parcelu do existujúcej revíznej kanalizačnej šachty priemeru 1000mm s poklopom priemeru 600mm. Do tejto existujúcej revíznej kanalizačnej šachty je zaústené areálové splaškové potrubie DN150, ktoré je vedené v zemi pred riešeným objektom v spáde 2% s dodržaním minimálneho krytia potrubia 900mm pod úrovňou terénu. Toto potrubie je vedené v trase pred rekonštruovanou časťou objektu v trase, ktorá umožňuje napojenie nových vetiev splaškovej kanalizácie z rekonštruovaného objektu. Tieto vetvy sú navrhnuté DN125-2% s dodržaním minimálneho krytia pred objektom 900mm pod úrovňou terénu.

Množstvo splaškových vôd v kanalizačnej prípojke vychádza z dennej potreby vody:

Qrok= 5772,64m3/rok.

Pred samotnou realizáciou rekonštrukcie objektu je potrebné preveriť skutočnú polohu, dimenziu a hĺbku areálového rozvodu splaškovej kanalizácie a prípadné zmeny konzultovať s projektantom. Prípadným zisteným zmenám je nutné prispôsobiť vyústenia ako aj hĺbku navrhnutých vetiev z riešeného rekonštruovaného objektu.

Bilancia množstva dažďových odpadných vôd:

Rekonštrukcia ZOS Trnava

	plocha (m2)			*Qmax (l/s)*				*Qroč*
	strechy	*zelená strecha*	*spevnené plochy*	*strechy*	*zeleň*	*spevnená plocha*	*prietok spolu*	*m3/rok*
strecha	0	430		3,05			3,05	270,90
Spolu:	0,00	430,00	0,00	3,05	0,00	0,00	**3,05**	**270,90**

Dažďové vody zo strechy objektu budú zbierané vonkajšími dažďovými zvodmi, cez lapač strešných splavenín na teréne budú zaústené do areálovej dažďovej kanalizácie, ktorá bude vyspádovaná v spáde 1% do navrhnutej retenčnej nádrže Klartec KLRN10 10m3(5500x2800x1400mm). Pred retenčnou nádržou bude osadená filtračná šachta. Voda z retenčnej nádrže bude využívaná na polievanie areálu objektu. Bezpečnostný prepad z nádrže je navrhnuté zaústiť do vsakovacej studne. Pred realizáciou navrhovaného systému a po zistení presných hydrogeologických pomerov a koeficientu vsakovania je potrebné postup prác a návrh hĺbky studne prekonzultovať a prípadné zmeny zapracovať.

3.3 VNÚTORNÁ KANALIZÁCIA

Navrhované splaškové potrubie pred objektom bude vedené v zemi v predpísanom spáde 2% a s dodržaním minimálneho krytia potrubia. Na toto potrubie sa bude napájať navrhované splaškové potrubie z objektu.

Kanalizačné potrubia v objekte sú navrhnuté viesť drážkou v stene alebo v navrhovaných predstenách v predpísaných dimenziách a predpísaných spádoch podľa PD. Vybrané hlavné potrubia je navrhnuté vyviesť nad strechu a ukončiť ventilačnými hlavicami. V prípade, že to podmienky neumožnia je nutné odvetrať potrubie použitím privzdušňovacími ventilmi HL900N. Na zvislom potrubí sú navrhnuté osadiť čistiace tvarovky podľa pd tak, aby ku nim bol zabezpečený prístup cez revízne dvierka.

Nakoľko zariaďovacie predmety na 1.PP sú výškovo pod gravitačnou vetvou splaškovej areálovej kanalizácie, sú pre zabezpečenie odvodu splaškov navrhnuté kompaktné prečerpávacie zariadenia Grundfos Sololift2 (2xSololift2 C-3; Sololift2 WC-3) , ktorých výtlačné potrubia je navrhnuté zaústiť pod stropom 1.PP do navrhovanej gravitačnej splaškovej vetvy.

Vnútorná kanalizácia bude celá vybudovaná z rúr **GEBERIT PE**.

V Bratislave 02/2017 Vypracoval: Ing. Marta Straková

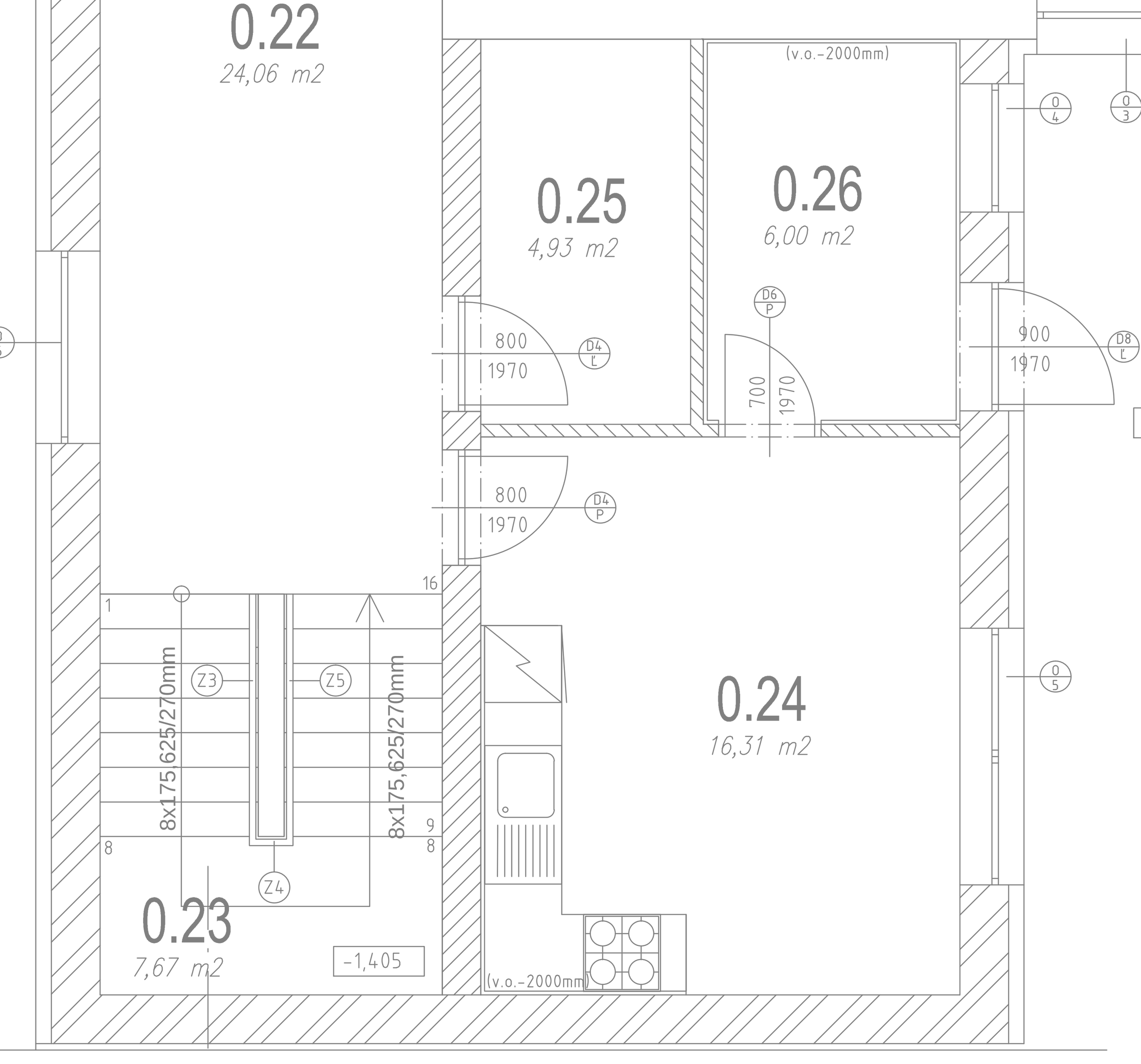

LEGENDA POTRUBIA:

- NAVRHOVANÝ ROZVOD NTL PLYNU
- EXISTUJÚCI ROZVOD NTL PLYNU
- ODVETRÁVACIE POTRUBIE

LEGENDA:

1. TEPLOMER SKLENÝ STONKOVÝ -20 - +80 °C
2. TLAKOMER ⌀160, 0-16 kPa+TLAKOMEROVÝ KOHÚT, PN 16
3. AKUMULAČNÉ POTRUBIE DN 100-L=1,5m
4. GULOVÝ KOHÚT PLYNOVÝ, DN 25, PN 16
5. ODBER VZORIEK, K800-DN10 + K858-DN10

LEGENDA SPOTREBIČOV:

K	KOTOL TEPLOVODNÝ PLYNOVÝ KONDENZAČNÝ VIESSMANN VITODENS-200 W MENOVITÝ TEPELNÝ VÝKON 49 kW, HODINOVÁ SPOTR. ZEMNÉHO PLYNU 9,98m3/h

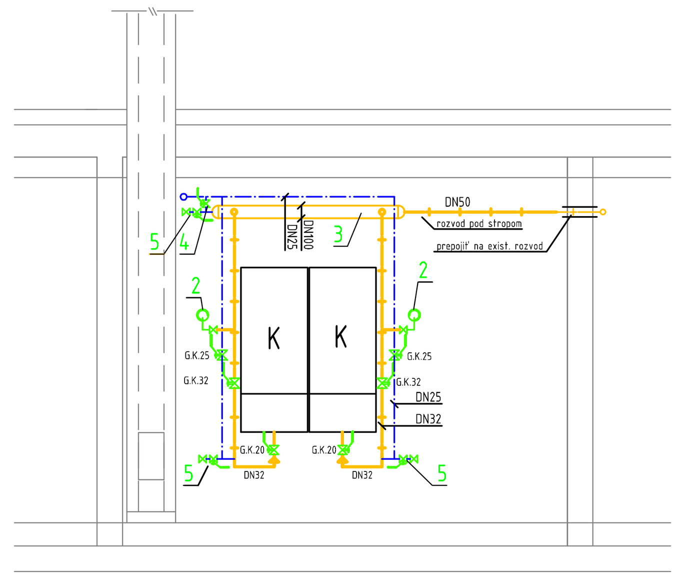

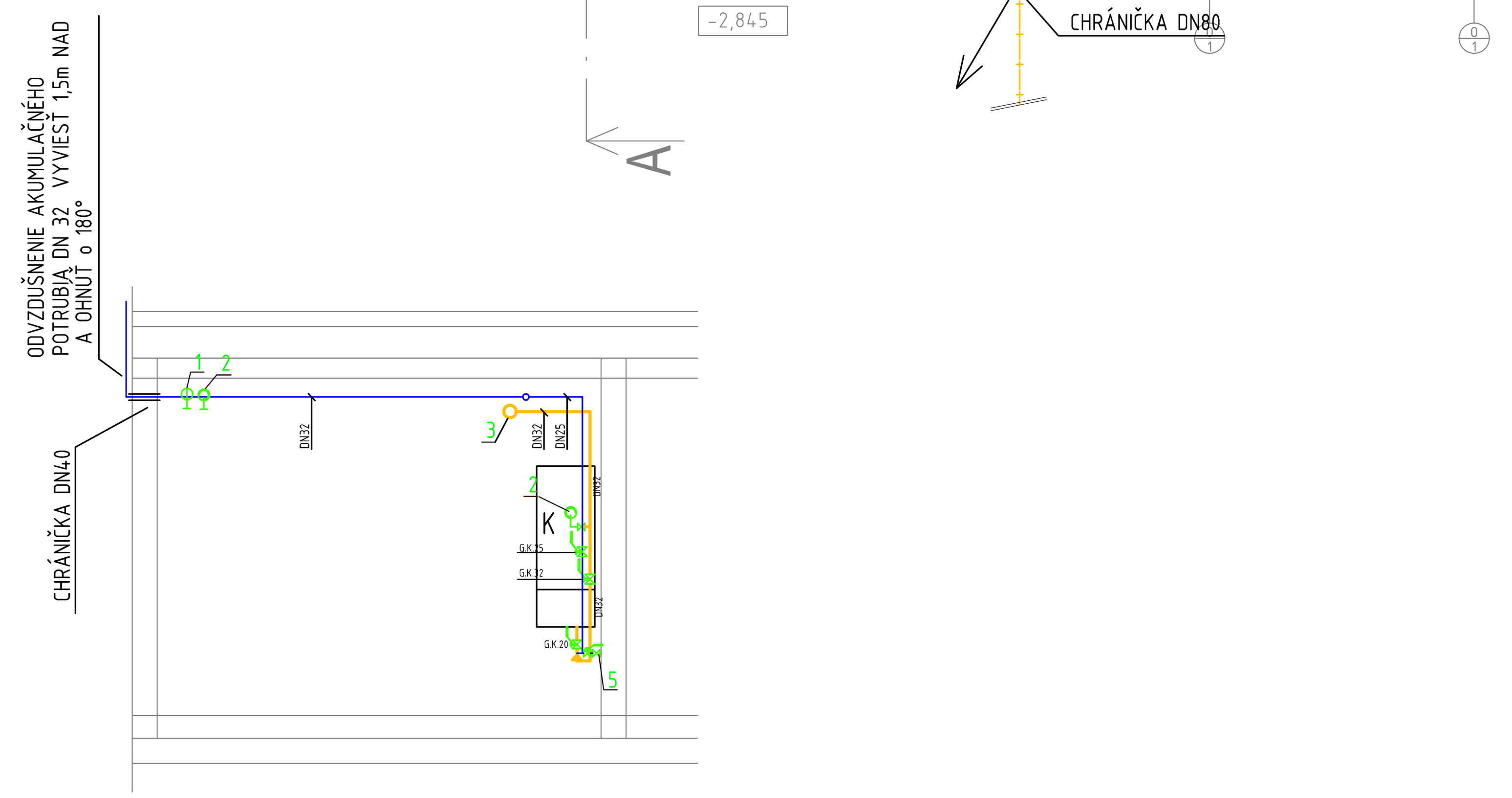

LEGENDA MIESTNOSTÍ 1.PP

ČÍSLO MIESTN.	NÁZOV MIESTNOSTI
Nocaháreň – muži	
0.01	výťah
0.02	Chodba
0.03	Miestnosť pre soc. prac.
0.04	Záchod
0.05	Kúpeľňa
0.06	Schodisko
0.07	Kuchynka
0.08	Izba
0.09	Sklad
0.10	Izba
0.11	Izba
0.12	Schodisko
0.13	Chodba
0.14	Miestnosť pre SBS
0.15	Záchod pre zamestnancov
0.16	Sklad pre náradie
0.17	Kúpeľňa
0.18	Miest. na dočasné uloženie mrtvých
0.19	Spoločenská miestnosť
0.20	Kotolňa
Útulok	
0.21	zádverie
0.22	Chodba
0.23	Schodisko
0.24	Spoločenská miestnosť
0.25	Sklad
0.26	Práčovňa

LEGENDA :

- 370 PÔVODNÉ NOSNÉ TEHLOVÉ MURIVO, hr.370mm
- 200 PÔVODNÉ NOSNÉ TEHLOVÉ MURIVO, hr.200mm
- 100 PÔVODNÉ NENOSNÉ TEHLOVÉ MURIVO, hr.100mm
- 380 NOSNÉ MURIVO YTONG P2-400 PDK, hr.380mm
- 300 NOSNÉ MURIVO YTONG, hr. 300 mm
- 100 NENOSNÉ MURIVO YTONG P2-500 , hr. 100 mm
- 120 TEPELNÁ IZOLÁCIA POLYSTYRÉN, hr. 120 mm

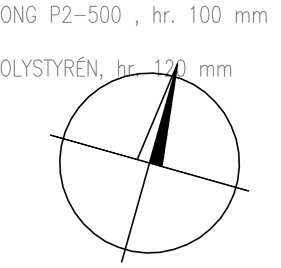

Tento výkres je originál, jeho kopírovanie je trestné podľa §21, odst. d.; zákona č. 383/1997 Z.z.!

±0,000= 147,41 m.n.m.

Autor projektu stavby	Vypracoval	Zodpovedný projektant		
Ing.arch. G.FUKATSCHOVÁ	Ing.Marta Straková	Ing.Peter Jurík		
Investor	Mesto Trnava, Hlavná 1, 917 71 Trnava			
Názov a miesto stavby	Komplexná rekonštrukcia ZOS, Coburgova v Trnave - PD, Coburgova ulica, Trnava, k.u. Trnava		Stupeň	RP
			Zákaz.č.	2017
Objekt S.0.01			Dátum	02/2017
Časť	PLYNOFIKÁCIA		Formát	10xA4
Výkres	Pôdorys 1.PP - Nový stav		Mierka 1:50	Č.V. PL02

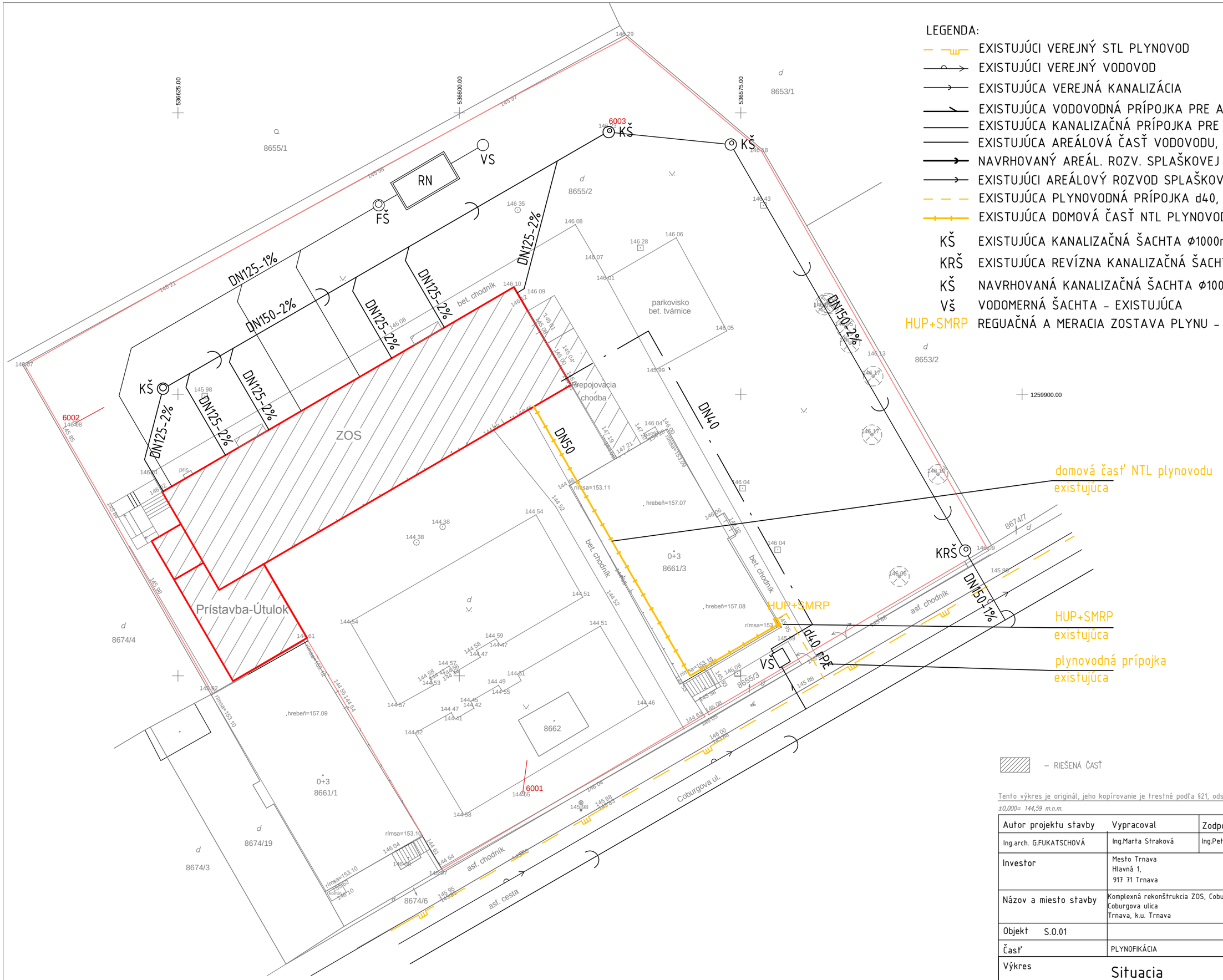

LEGENDA:

- EXISTUJÚCI VEREJNÝ STL PLYNOVOD
- EXISTUJÚCI VEREJNÝ VODOVOD
- EXISTUJÚCA VEREJNÁ KANALIZÁCIA
- EXISTUJÚCA VODOVODNÁ PRÍPOJKA PRE AREÁL, HDPE DN65, PN10
- EXISTUJÚCA KANALIZAČNÁ PRÍPOJKA PRE AREÁL
- EXISTUJÚCA AREÁLOVÁ ČASŤ VODOVODU, HDPE DN40, PN10
- NAVRHOVANÝ AREÁL. ROZV. SPLAŠKOVEJ KANALIZÁCIE, PVC-U DN125-2%
- EXISTUJÚCI AREÁLOVÝ ROZVOD SPLAŠKOVEJ KANALIZÁCIE
- EXISTUJÚCA PLYNOVODNÁ PRÍPOJKA d40, rPE
- EXISTUJÚCA DOMOVÁ ČASŤ NTL PLYNOVODU DN50

KŠ EXISTUJÚCA KANALIZAČNÁ ŠACHTA Ø1000mm

KRŠ EXISTUJÚCA REVÍZNA KANALIZAČNÁ ŠACHTA Ø1000mm

KŠ NAVRHOVANÁ KANALIZAČNÁ ŠACHTA Ø1000mm

Vš VODOMERNÁ ŠACHTA - EXISTUJÚCA

HUP+SMRP REGUAČNÁ A MERACIA ZOSTAVA PLYNU - EXISTUJÚCA

– RIEŠENÁ ČASŤ

Tento výkres je originál, jeho kopírovanie je trestné podľa §21, odst. d.; zákona č. 383/1997 Z.z.!

±0,000= 144,59 m.n.m.

Autor projektu stavby	Vypracoval	Zodpovedný projektant		
Ing.arch. G.FUKATSCHOVÁ	Ing.Marta Straková	Ing.Peter Jurík		
Investor	Mesto Trnava Hlavná 1, 917 71 Trnava			
Názov a miesto stavby	Komplexná rekonštrukcia ZOS, Coburgova v Trnave - PD Coburgova ulica Trnava, k.u. Trnava		Stupeň	RP
			Zákaz.č.	2017
Objekt S.O.01			Dátum	02/2017
Časť	PLYNOFIKÁCIA		Formát	2xA4
Výkres	Situacia		Mierka 1:300	Č.V. PL01

Komplexná rekonštrukcia ZOS, Coburgova v Trnave

Coburgova ulica, Trnava, k.u. Trnava

Investor – Mesto Trnava, Hlavná 1, Trnava 917 71

Plynofikácia

TECHNICKÁ SPRÁVA

1.0 ÚVOD

Podkladom pre vypracovanie projektu boli stavebné výkresy, požiadavky investora a zameranie na stavbe. Predmetom riešenia projektu je vnútorný rozvod plynu v rekonštruovanom objekte. Existujúca prípojka plynu ako aj existujúci areálový rozvod plynu sa plne zachováva. Rekonštrukcia sa dotýka len prepojenia nových rozvodov v kotolni na existujúci prívod do rekonštruovaného objektu ZOS Coburgova Trnava.

2.1 PLYNOVODNÁ PRÍPOJKA, AREÁLOVÝ PLYNOVOD A VNÚTORNÝ PLYNOVOD

Existujúci rekonštruovaný objekt je napojený na verejný STL plynovod v Coburgovej ulici pred objektom existujúcou plynovodnou prípojkou. Táto existujúca stl prípojka d40, rPE slúži na privedenie plynu na parcelu 8661/3 pre obidva objekty na parcele. Na fasáde susedného neriešeného objektu je osadená plynová skrinka s regulátorom tlaku plynu a s hlavným uzáverom plynu. Ďalej je existujúce potrubie DN50 vedené ku existujúcim podružným plynomerom, ktoré zabezpečia meranie pre jednotlivé objekty. Za podružným plynomerom je potrubie DN50 privedené v zemi s dodržaním minimálneho krytia 0,9m pod úrovňou terénu do rekonštruovaného objektu do miestnosti 0.08. Nakoľko sa nezvyšuje potreba plynu pre objekt, existujúca prípojka ako aj areálový rozvod plynu a vstup do riešeného objektu je navrhnuté plne zachovať.

Za vstupom do objektu cez chráničku v miestnosti 0.08 je hlavný uzáver plynu. Za týmto uzáverom je existujúce potrubie plynu vedené v chodbe do kotolne. Toto potrubie je navrhnuté rovnako plne zachovať. V priestoroch kotolne je navrhnuté existujúce potrubie za vstupom do kotolne demontovať a nové navrhované potrubie podľa PD prepojiť s existujúcim prívodom do kotolne.

Za vstupom plynovodu do kotolne bude potrubie vedené pod strop kotolne ku akumulačnému potrubiu DN100 dl.1,5m . Z akumulačného potrubia DN100 sa budú napájať prípojky ku kotlom – DN20. Na každej prípojke sa osadí uzáver kotla, tlakomer a plynový kohút na odber vzoriek K858-10. Koniec akumulačného potrubia DN100 bude opatrený odvzdušňovacím potrubím DN 25 a DN32, do ktorého budú napojené odvzdušňovacie potrubie DN25. Odvzdušňovacie potrubie DN32 bude vyvedené 1,5m nad strechu a ohnuté o 180°. Odvzdušňovacie potrubie bude uzemnené v súlade s platnými STN normami.

Vnútorné rozvody plynu sa zhotovia z rúr oceľových závitových čiernych akosť materiálu 11 353.0 dimenzie DN 25 - DN50, pred plynovými kotlami sa osadí guľový uzáver K 232.G20.

Pre zabezpečenie teplej vody a tepla sú navrhnuté dva teplovodné plynové kondenzačné kotle Viessmann Vitodens-200W výkonom 49kW, ktorú budú umiestnené v kotolni na 1.PP. Menovitý výkon kotolne je 98kW. Podľa STN 07 0703 – Plynové kotolne je navrhovaná kotolňa zaradená do III. kategórie (kotolne s menovitým tepelným výkonom kotlov nad 50kW do 0,50 MW) a preto musí spĺňať všetky platné predpisy týkajúce sa kotolní III. kategórie. V kotolni budú osadené 2 z teplovodné plynové kondenzačné kotle Viessmann Vitodens-200W, každý o tepelnom výkone 49kW = 98 kW. (max. hodinová spotreba plynu = 9,90 m3/hod).

Bilancia potreby plynu – kotolňa

Maximálna hodinová spotreba

Vph = 9,90 m3/h

Ročná spotreba plynu

Vr = 18 652 m3/h

Vetranie kotolne a spaľovací vzduch

Ako už bolo uvedené kotolňa je umiestnená v samostatnej miestnosti. V kotolni bude spaľovaný zemný plyn. V zmysle TPP 704 01 sa jedná o kotolňu so spotrebičmi nad 50 kW s prívodom vzduchu z priestoru kotolne. S prihliadnutím na požiadavku vyhlášky 25/1984 v znení vyhlášky č. 75/1996, paragraf 3, ods. 2 bude v kotolni zabezpečené vetranie s trojnásobnou výmenou vzduchu.

Prívod vzduchu do kotolne bude riešený vetracím otvorom umiestneným na vonkajšej fasáde miestnosti kotolne, s nasledovnými parametrami::

- vetrací otvor má rozmery 0,50 x 0,20 m
- vetrací vzduch je privedený nad podlahu kotolne
- spodná hrana otvoru je vo výške +0,10 m nad podlahou kotolne
- vetrací otvor bude krytý mriežkou na vnútornej strane a protidážďovou žalúziou na vonkajšej strane

Odvod vzduchu z kotolne bude riešený vetracím otvorom pod stropom kotolne a vyvedený do vonkajšieho priestoru VZT potrubím prechádzajúcim priľahlo chodbou do vonkajšieho priestoru:

- výstupný otvor vzduchu a rozmer VZT potrubia má rozmery 0,50 x 0,20 m
- vetrací vzduch je odvedený pod stropom kotolne
- spodná hrana otvoru je vo výške +2,10 m nad podlahou kotolne
- vetrací otvor bude krytý mriežkou na vnútornej strane a protidážďovou žalúziou na vonkajšej strane

Materiál

Všetky vnútorné rozvody plynu v kotolniach budú prevedené z rúr oceľových čiernych, spájaných zváraním akosť materiálu 11 353.1, dimenzie DN 15 - DN 100. Všetky rozoberateľné spoje musia byť vodivo prepojené vejárovými podložkami. Potrubie vedené vo vonkajšom priestore bude opatrené ochranným náterom „Chesterton“.

Montáž, uvedenie do prevádzky, obsluha a údržba

Montáž plynového zariadenia sa môže vykonať len na základe odsúhlasenej dokumentácie príslušnou plynárenskou organizáciou. Plynové zariadenia môže inštalovať iba organizácia oprávnená, ktorej pracovníci majú osvedčenie zváračov v zmysle STN 05 0710. Montáž musí byť prevedená v zmysle STN EN 12007-1, STN EN 12007-2, STN EN 12327, TPP 70201:2012, ako aj STN 07 0703. Plynovod uvedie do prevádzky dodávateľská organizácia. Po úspešnej skúške tesnosti sa rozvodné potrubie opatrí základným náterom proti korózii a vrchná vrstva náterom žltej farby. Kotolňa bude prevádzkovaná bez stálej obsluhy len s občasnou kontrolou jej činnosti poverenou zaškolenou osobou. Zariadenie kotolne je rozmiestnené tak, aby bol zabezpečený prístup k zariadeniam vyžadujúcim obsluhu a údržbu. Povrch všetkých zariadení v kotolni, ktorých teplota presahuje 60°C (okrem uzatváracích armatúr), je opatrený tepelnou izoláciou.

Uvedenie do prevádzky:

pred uvedením plynového zariadenia do prevádzky musí byť kotolňa schválená podľa predpisu "O stavebnom konaní". Overovanie a komplexné skúšky plynového zariadenia musia viesť odborní a oprávnení pracovníci dodávateľa zariadenia. Plynové zariadenia kotolne je možné uviesť do trvalej prevádzky iba po komplexnom preskúšaní všetkých armatúr, nevyhnutných pre bezpečnú a hospodárnu prevádzku kotlov. Súčasne sa musí vyhotoviť východisková revízna správa o elektroinštalácii a plynovom zariadení.

Pred uvedením kotla do prevádzky sa preskúša správna funkcia odťahu spalín a príslušných armatúr. Priechodnosť a spôsobilosť komína sa preskúša podľa Vyhl. č. 401/2007. Výrobca alebo dodávateľ plynového odberného zariadenia kotolne je povinný dodať prevádzkovateľovi potrebnú technickú dokumentáciu, vrátane prevádzkových a bezpečnostných predpisov podľa STN 38 6405.

Skúšky plynového zariadenia kotlov:

príprava a skúška plynového zariadenia kotla sa riadi ustanoveniami príslušných predpisov - podľa STN EN 15001-1./ NTL rozvody pretlakom 5kPa/. Zariadenie sa skúša na pevnosť a tesnosť za ustáleného pretlaku v potrubí. Manometre musia mať stupnice najmenej 160 mm, triedu presnosti aspoň 1 a merací rozsah musí byť minimálne 1,5 násobok skúšobného pretlaku. Skúšobný tlak na vnútorných rozvodoch plynu bude 10 kPa. Po ukončení skúšok pevnosti a tesnosti vypracuje dodávateľ plynovodu zápis o vykonanej skúške.

Návod na obsluhu, prevádzku a údržbu kotolne:

plynové kotolne môžu obsluhovať, alebo nad nimi vykonávať dozor len osoby, ktoré majú skúšky v zmysle Vyhl.č. 25/1984 Z.z. v znení vyhl.č.75/1996 Zbierky a majú platné osvedčenia o úspešnom vykonaní skúšky z obsluhy plynového vykurovania. Obsluha v kotolni bude len občasná, nakoľko prevádzka bude automatická.

CHARAKTERISTIKA ZARIADENIA VRÁTANE ZARADENIA DO SKUPINY

Navrhované plynové teplovodné kotolne o tepelnom výkone 100 kW , sú podľa vyhlášky MPSVaR SR č. 508/2009 Z.z v novelizácii č. 435/2012 Z.z. technické zariadenie plynové skupiny B, bod h). Rozvod plynov s pretlakom do 0,4 MPa je technické zariadenie plynové skupiny B, bod g).

Prehliadky a skúšky technických zariadení plynových kotolní pred uvedením do prevádzky a počas prevádzky skupiny B, bod h) a rozvody skupina B bod g), viď. príloha č. 9 a č.10.

ZÁVER – NORMY, PREDPISY

Všetky práce na plynových zariadeniach musia byť prevedené v súlade s STN 07 0703, STN EN 15001-1, STN EN 1775, TPP 90601, TPP704 01, Vyhl. MPSVaSR č.508/2009 Z.z.v novelizácii č. 435/2012 Z.z , Zákonom 124/2006 Z.z. a ostatnými súvisiacimi platnými predpismi a vyhláškami.

VŠEOBECNE

Otvory do Ø 150 mm do nosných a nenosných konštrukcií sú dodávkou montáže.

Upozornenie:

Pri stavebných a montážnych prácach je nutné dodržiavať zásady ochrany zdravia a bezpečnosti pri práci v súlade s príslušnými právnymi predpismi.

Organizácie poverené realizáciou stavby sú povinné riadiť sa platnými bezpečnostnými smernicami

- vyhláška MPSVaR č. 508/2009 Z.z. v novelizácii č. 435/2012 Z.z
- vyhláška 330/96 BOZP
- vyhláška 374/1990 SÚBP
- vyhláška 201/2001 Z.z.

Zadávacie podklady:

Dodávateľ je povinný zabezpečiť certifikáty vybraných výrobkov a prevádzkový poriadok.

V Bratislave 02/2017 Vypracoval: Ing .Marta Straková

REZ III-III

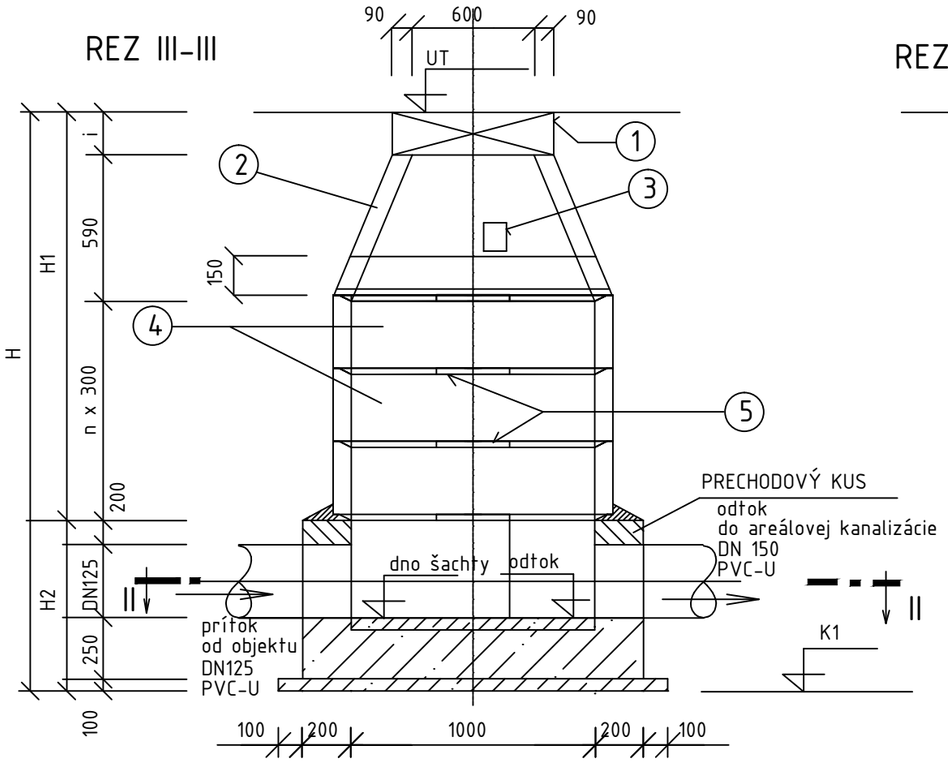

REZ IV-IV

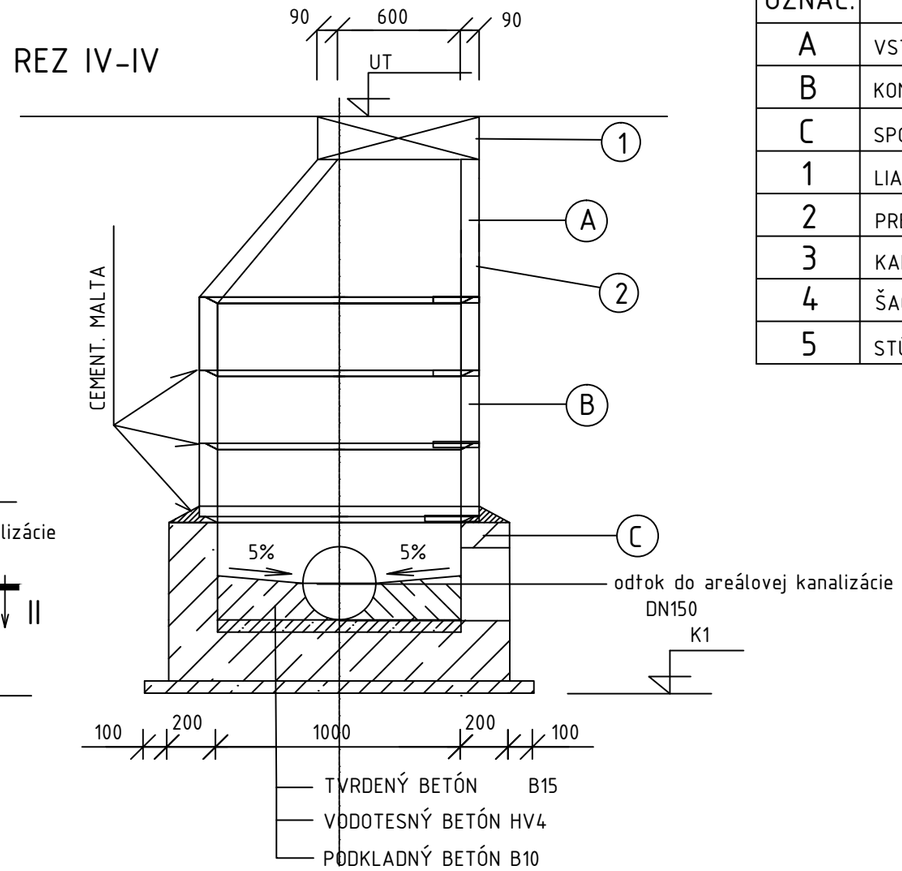

Legenda :

OZNAČ.	POPIS	NORMA
A	VSTUPNÁ ČASŤ ŠACHTY	
B	KOMÍN ŠACHTY	
C	SPODNÁ ČASŤ ŠACHTY	
1	LIATINOVÝ POKLOP ŤAŽKÝ, TYP D, ZABRÚSENÝ	STN 13 6316
2	PRECHODOVÁ SKRUŽ TBS 15 - 100	ON 72 3121
3	KAPSOVÉ STÚPADLO	STN 13 6351
4	ŠACHTOVÉ SKRUŽE TZS 7 - 100	ON 73 3121
5	STÚPACIE ŽELEZO - BETON. OCEL 10 425 / 22 mm	STN 42 5535

REZ II-II

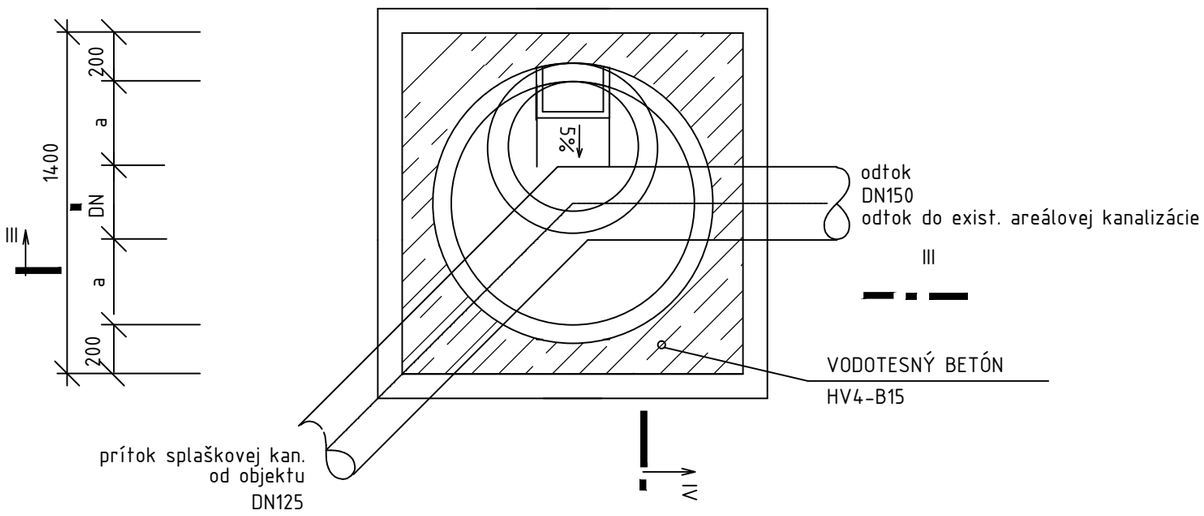

Autor projektu stavby	Vypracoval	Zodpovedný projektant		
Ing.arch. G.FUKATSCHOVÁ	Ing.Marta Straková	Ing.Peter Jurík		
Investor	Mesto Trnava Hlavná 1, 917 71 Trnava			
Názov a miesto stavby	Komplexná rekonštrukcia ZOS, Coburgova v Trnave - PD Coburgova ulica Trnava, k.u. Trnava		Stupeň	RP
			Zákaz.č.	2017
Objekt S.O.01			Dátum	02/2017
Časť	ZDRAVOTECHNIKA		Formát	2xA4
Výkres	Kanalizačná šachta		Mierka 1:100	Č.V. ZT07

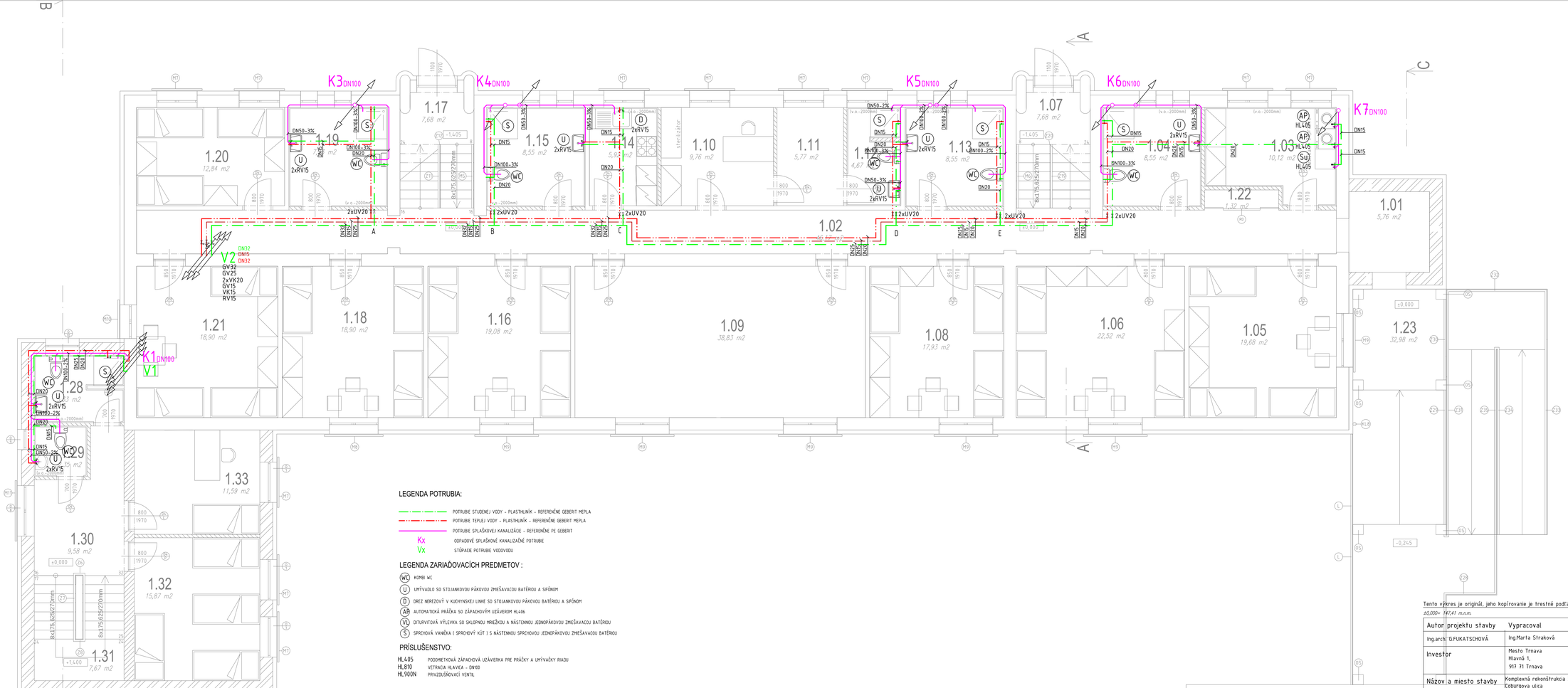

LEGENDA POTRUBIA:

- POTRUBIE STUDENEJ VODY - PLASTHLINÍK - REFERENČNE GEBERIT MEPLA
- POTRUBIE TEPLEJ VODY - PLASTHLINÍK - REFERENČNE GEBERIT MEPLA
- POTRUBIE SPLAŠKOVEJ KANALIZÁCIE - REFERENČNE PE GEBERIT
- Kx ODPADOVÉ SPLAŠKOVÉ KANALIZAČNÉ POTRUBIE
- Vx STÚPACIE POTRUBIE VODOVODU

LEGENDA ZARIAĎOVACÍCH PREDMETOV :

- WC KOMBI WC
- U UMÝVADLO SO STOJANKOVOU PÁKOVOU ZMIEŠAVACOU BATÉRIOU A SIFÓNOM
- D DREZ NEREZOVÝ V KUCHYNSKEJ LINKE SO STOJANKOVOU PÁKOVOU BATÉRIOU A SIFÓNOM
- AP AUTOMATICKÁ PRÁČKA SO ZÁPACHOVÝM UZÁVEROM HL406
- VL DITURVITOVÁ VÝLEVKA SO SKLOPNOU MRIEŽKOU A NÁSTENNOU JEDNOPÁKOVOU ZMIEŠAVACOU BATÉRIOU
- S SPRCHOVÁ VANIČKA I SPRCHOVÝ KÚT I S NÁSTENNOU SPRCHOVOU JEDNOPÁKOVOU ZMIEŠAVACOU BATÉRIOU

PRÍSLUŠENSTVO:

- HL405 PODOMETKOVÁ ZÁPACHOVÁ UZÁVIERKA PRE PRÁČKY A UMÝVAČKY RIADU
- HL810 VÉTRACIA HLAVICA - DN100
- HL900N PROVZDUŠŇOVACÍ VENTIL

LEGENDA MIESTNOSTÍ 1.NP

ČÍSLO MIESTN.	NÁZOV MIESTNOSTI
ZOS – ženy	
1.01	výtah
1.02	Chodba
1.03	Prádovňa
1.04	Kúpeľňa
1.05	Izba
1.06	Izba
1.07	Schodisko
1.08	Izba
1.09	Spoločenská miestnosť
1.10	Hygienická slučka
1.11	Šatňa pre zamestnancov
1.12	Kúpeľňa pre zamestnancov
1.13	Kúpeľňa
1.14	Kuchynka
1.15	Kúpeľňa
1.16	Izba
1.17	Schodisko
1.18	Izba
1.19	Kúpeľňa
1.20	Izba
1.21	Izba
1.22	Sklad na čisté prádlo
1.23	Prepojovacia chodba
Útulok – ženy	
1.28	Kúpeľňa
1.29	Záchod pre zamestnancov
1.30	Chodba
1.31	Schodisko
1.32	Izba
1.33	Miestnosť pre soc. prac.

LEGENDA :

- 370 PÔVODNÉ NOSNÉ TEHLOVÉ MURIVO, hr.370mm
- 200 PÔVODNÉ NOSNÉ TEHLOVÉ MURIVO, hr.200mm
- 100 PÔVODNÉ NENOSNÉ TEHLOVÉ MURIVO, hr.100mm
- 380 NOSNÉ MURIVO YTONG P2–400 PDK, hr.380mm
- 300 NOSNÉ MURIVO YTONG, hr. 300 mm
- 100 NENOSNÉ MURIVO YTONG P2–500 , hr. 100 mm
- 120 TEPELNÁ IZOLÁCIA POLYSTYRÉN, hr. 120 mm

Tento výkres je originál, jeho kopírovanie je trestné podľa §21, odst. d.; zákona Č. 383/1999 Z.z!

±0,000= 147,41 m.n.m.

Autor projektu stavby	Vypracoval	Zodpovedný projektant	
Ing.arch. G.FUKATSCHOVÁ	Ing.Marta Straková	Ing.Peter Jurík	
Investor	Mesto Trnava Hlavná 1, 917 71 Trnava		
Názov a miesto stavby	Komplexná rekonštrukcia ZOS, Coburgova v Trnave - PD Coburgova ulica Trnava, k.u. Trnava	Stupeň	RP
		Zákaz.Č.	2017
Objekt S.O.01		Dátum	02/2017
Časť	ZDRAVOTECHNIKA	Formát	10xA4
Výkres	Pôdorys 1.NP – Nový stav	Mierka 1:50	Č.V. ZT03

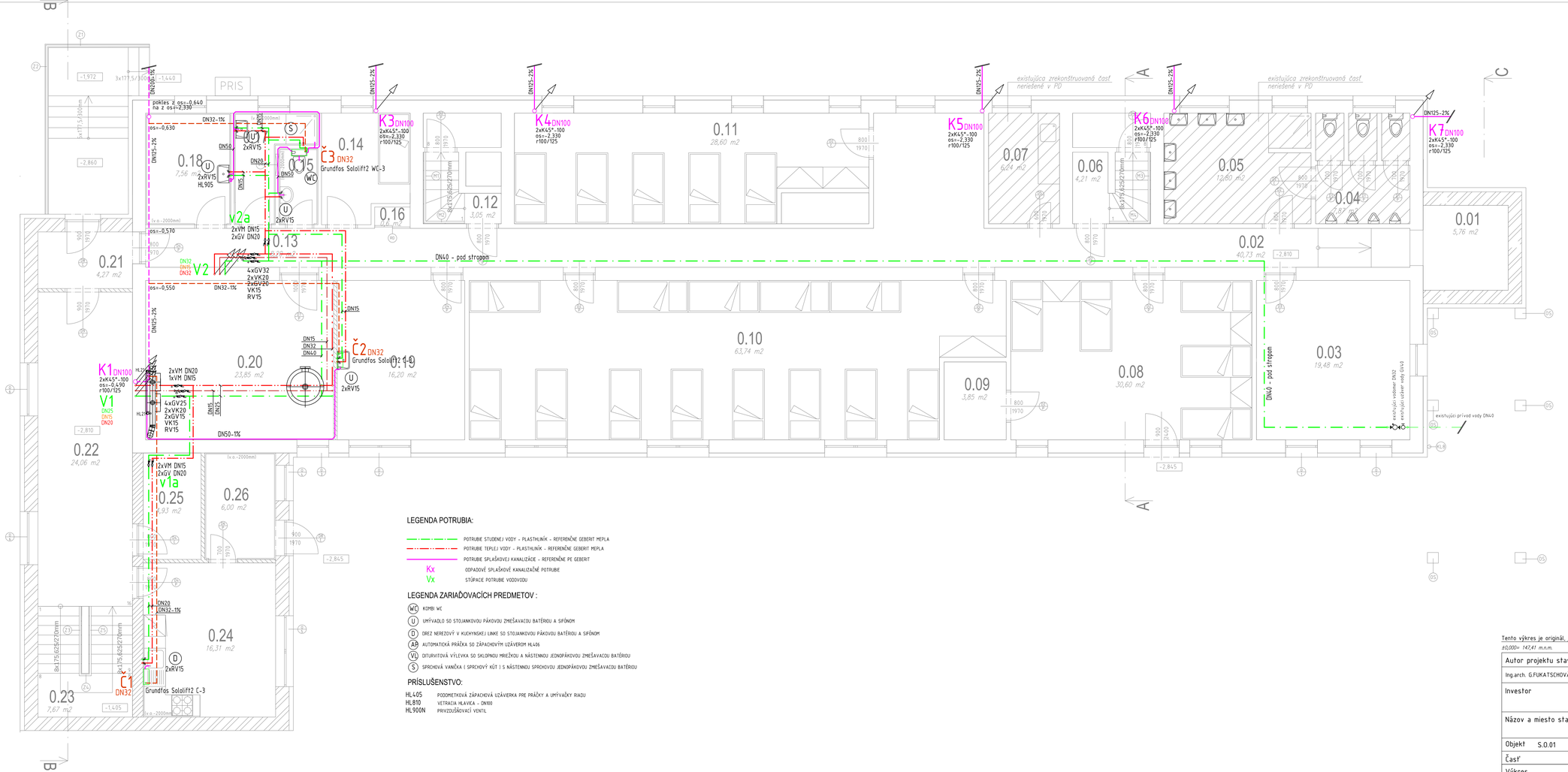

LEGENDA MIESTNOSTÍ 1.PP

ČÍSLO MIESTN.	NÁZOV MIESTNOSTI
Nadzemné podlažie – muži	
0.01	výťah
0.02	Chodba
0.03	Miestnosť pre soc. prac.
0.04	Záchod
0.05	Kúpeľňa
0.06	Schodisko
0.07	Kuchynka
0.08	Izba
0.09	Sklad
0.10	Izba
0.11	Izba
0.12	Schodisko
0.13	Chodba
0.14	Miestnosť pre SBS
0.15	Záchod pre zamestnancov
0.16	Sklad pre náradie
0.17	Kúpeľňa
0.18	Miest. na dočasné uloženie mrtvých
0.19	Spoločenská miestnosť
0.20	Kotolňa
Útulok	
0.21	zádverie
0.22	Chodba
0.23	Schodisko
0.24	Spoločenská miestnosť
0.25	Sklad
0.26	Prádovňa

LEGENDA :

- 370 PÔVODNÉ NOSNÉ TEHLOVÉ MURIVO, hr.370mm
- 200 PÔVODNÉ NOSNÉ TEHLOVÉ MURIVO, hr.200mm
- 100 PÔVODNÉ NENOSNÉ TEHLOVÉ MURIVO, hr.100mm
- 380 NOSNÉ MURIVO YTONG P2-400 PDK, hr.380mm
- 300 NOSNÉ MURIVO YTONG, hr. 300 mm
- 100 NENOSNÉ MURIVO YTONG P2-500 , hr. 100 mm
- 120 TEPELNÁ IZOLÁCIA POLYSTYRÉN, hr. 120 mm

LEGENDA POTRUBIA:

- POTRUBIE STUDENEJ VODY - PLASTHLINÍK - REFERENČNE GEBERIT MEPLA
- POTRUBIE TEPLEJ VODY - PLASTHLINÍK - REFERENČNE GEBERIT MEPLA
- POTRUBIE SPLAŠKOVEJ KANALIZÁCIE - REFERENČNE PE GEBERIT
- Kx ODPADOVÉ SPLAŠKOVÉ KANALIZAČNÉ POTRUBIE
- Vx STÚPACIE POTRUBIE VODOVODU

LEGENDA ZARIAĎOVACÍCH PREDMETOV :

- WC KOMBI WC
- U UMÝVADLO SO STOJANKOVOU PÁKOVOU ZMIEŠAVACOU BATÉRIOU A SIFÓNOM
- D DREZ NEREZOVÝ V KUCHYNSKEJ LINKE SO STOJANKOVOU PÁKOVOU BATÉRIOU A SIFÓNOM
- AP AUTOMATICKÁ PRÁČKA SO ZÁPACHOVÝM UZÁVEROM HL406
- VL DITURVITOVÁ VÝLEVKA SO SKLOPNOU MRIEŽKOU A NÁSTENNOU JEDNOPÁKOVOU ZMIEŠAVACOU BATÉRIOU
- S SPRCHOVÁ VANIČKA I SPRCHOVÝ KÚT I S NÁSTENNOU SPRCHOVOU JEDNOPÁKOVOU ZMIEŠAVACOU BATÉRIOU

PRÍSLUŠENSTVO:

- HL405 PODOMIETKOVÁ ZÁPACHOVÁ UZÁVERKA PRE PRÁČKY A UMÝVAČKY RIADU
- HL810 VETRACIA HLAVICA - DN100
- HL900N PRIVZDUŠNOVACÍ VENTIL

Tento výkres je originál, jeho kopírovanie je trestné podľa §21, odst. d.; zákona č. 383/1997 Z.z!

±0,000= 147,41 m.n.m.

Autor projektu stavby: Ing.arch. G.FUKATSCHOVÁ	Vypracoval: Ing.Marta Straková	Zodpovedný projektant: Ing.Peter Jurík	
Investor	Mesto Trnava Hlavná 1, 917 71 Trnava		
Názov a miesto stavby	Komplexná rekonštrukcia ZOS, Coburgova v Trnave - PD Coburgova ulica Trnava, k.u. Trnava	Stupeň	RP
		Zákaz.Č.	2017
Objekt S.O.01		Dátum	02/2017
Časť	ZDRAVOTECHNIKA	Formát	10xA4
Výkres	Pôdorys 1.PP - Nový stav	Mierka 1:50	Č.V. ZT02

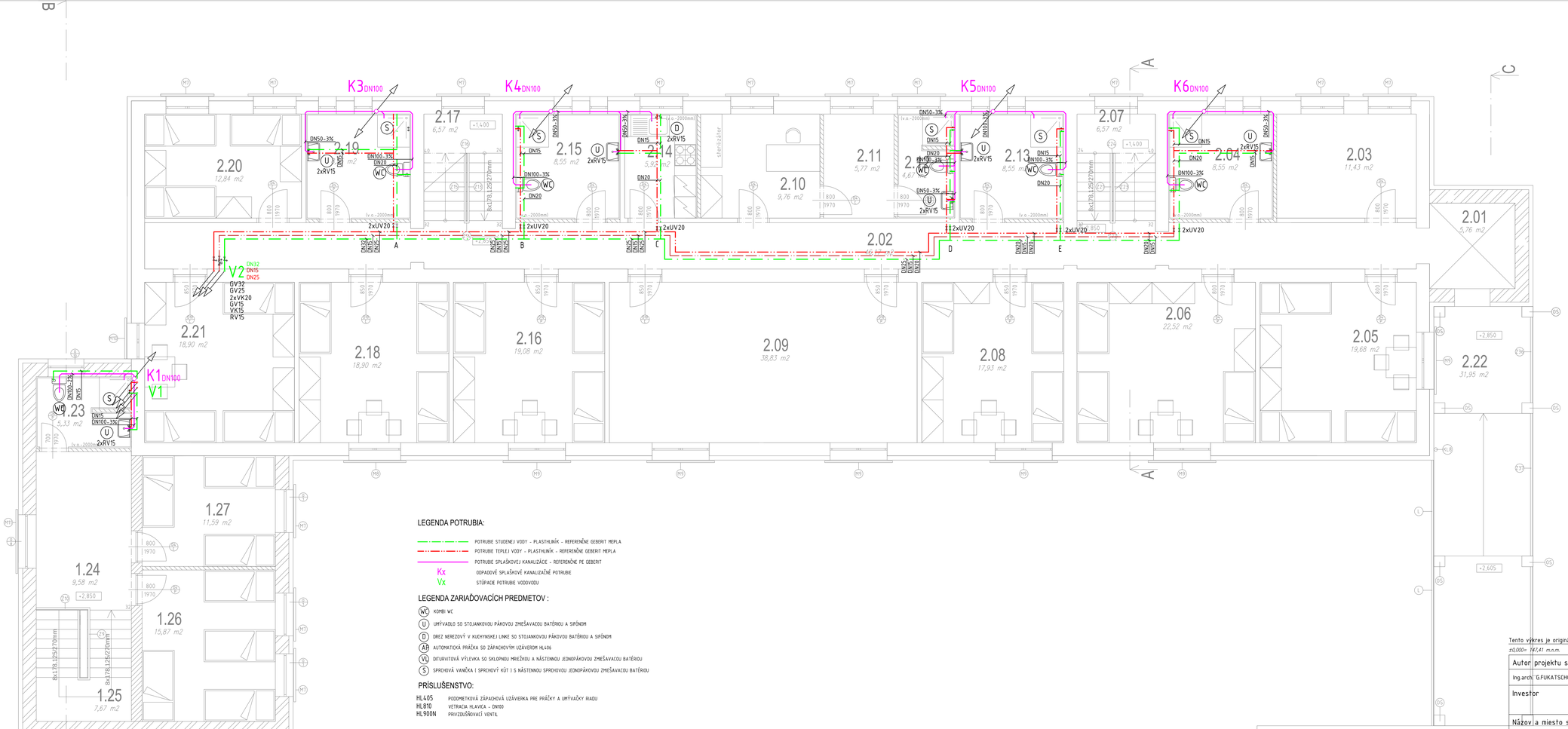

LEGENDA MIESTNOSTÍ 2.NP

ČÍSLO MIESTN.	NÁZOV MIESTNOSTI
ZOS – muži	
2.01	výťah
2.02	Chodba
2.03	Kancelária vedúceho
2.04	Kúpeľňa
2.05	Izba
2.06	Izba
2.07	Schodisko
2.08	Izba
2.09	Spoločenská miestnosť
2.10	Hygienická slúčka
2.11	Šatňa pre zamestnancov
2.12	Kúpeľňa pre zamestnancov
2.13	Kúpeľňa
2.14	Kuchynka
2.15	Kúpeľňa
2.16	Izba
2.17	Schodisko
2.18	Izba
2.19	Kúpeľňa
2.20	Izba
2.21	Izba
2.22	Prepojovacia chodba
Útulok – muži	
2.23	Kúpeľňa
2.24	Chodba
2.25	Schodisko
2.26	Izba
2.27	Izba

LEGENDA :

- PÔVODNÉ NOSNÉ TEHLOVÉ MURIVO, hr.370mm
- PÔVODNÉ NOSNÉ TEHLOVÉ MURIVO, hr.200mm
- PÔVODNÉ NENOSNÉ TEHLOVÉ MURIVO, hr.100mm
- NOSNÉ MURIVO YTONG P2–400 PDK, hr.380mm
- NOSNÉ MURIVO YTONG, hr. 300 mm
- NENOSNÉ MURIVO YTONG P2–500 , hr. 100 mm
- TEPELNÁ IZOLÁCIA POLYSTYRÉN, hr. 120 mm

LEGENDA POTRUBIA:

- POTRUBIE STUDENEJ VODY - PLASTHLINÍK - REFERENČNE GEBERIT MEPLA
- POTRUBIE TEPLEJ VODY - PLASTHLINÍK - REFERENČNE GEBERIT MEPLA
- POTRUBIE SPLAŠKOVEJ KANALIZÁCIE - REFERENČNE PE GEBERIT
- Kx ODPADOVÉ SPLAŠKOVÉ KANALIZAČNÉ POTRUBIE
- Vx STÚPACIE POTRUBIE VODOVODU

LEGENDA ZARIAĎOVACÍCH PREDMETOV :

- WC KOMBI WC
- U UMÝVADLO SO STOJANKOVOU PÁKOVOU ZMIEŠAVACOU BATÉRIOU A SIFÓNOM
- D DREZ NEREZOVÝ V KUCHYNSKEJ LINKE SO STOJANKOVOU PÁKOVOU BATÉRIOU A SIFÓNOM
- AP AUTOMATICKÁ PRÁČKA SO ZÁPACHOVÝM UZÁVEROM HL406
- VU OTURVITOVÁ VÝLEVKA SO SKLOPNOU MRIEŽKOU A NÁSTENNOU JEDNOPÁKOVOU ZMIEŠAVACOU BATÉRIOU
- S SPRCHOVÁ VANIČKA I SPRCHOVÝ KÚT I S NÁSTENNOU SPRCHOVOU JEDNOPÁKOVOU ZMIEŠAVACOU BATÉRIOU

PRÍSLUŠENSTVO:

HL405	PODOMETKOVÁ ZÁPACHOVÁ UZÁVERKA PRE PRÁČKY A UMÝVAČKY RIADU
HL810	VETRACIA HLAVICA – DN100
HL900N	PRIVZDUŠŇOVACÍ VENTIL

Tento výkres je originál, jeho kopírovanie je trestné podľa §21, odst. d.; zákona č. 383/1997 Z.z.!

±0,000= 147,41 m.n.m.

Autor projektu stavby	Vypracoval	Zodpovedný projektant	
Ing.arch. G.FUKATSCHOVÁ	Ing.Marta Straková	Ing.Peter Jurík	
Investor	Mesto Trnava Hlavná 1, 917 71 Trnava		
Názov a miesto stavby	Komplexná rekonštrukcia ZOS, Coburgova v Trnave - PD Coburgova ulica Trnava, k.u. Trnava	Stupeň	RP
		Zákaz.č.	2017
Objekt S.O.01		Dátum	02/2017
Časť	ZDRAVOTECHNIKA	Formát	10xA4
Výkres	Pôdorys 2.NP – Nový stav	Mierka 1:50	Č.V. ZT04

RETENČNÁ NÁDRŽ
KL RN 10
Objem 10 m3

REZ A - A`

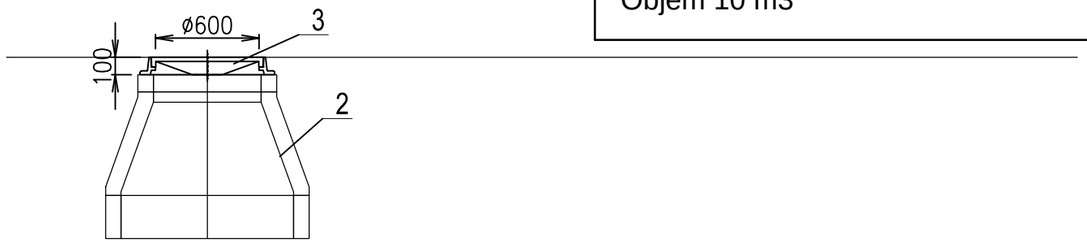

REZ B-B`

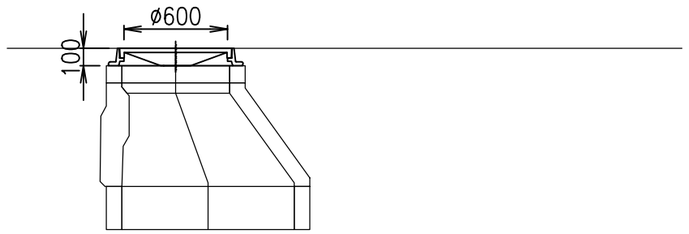

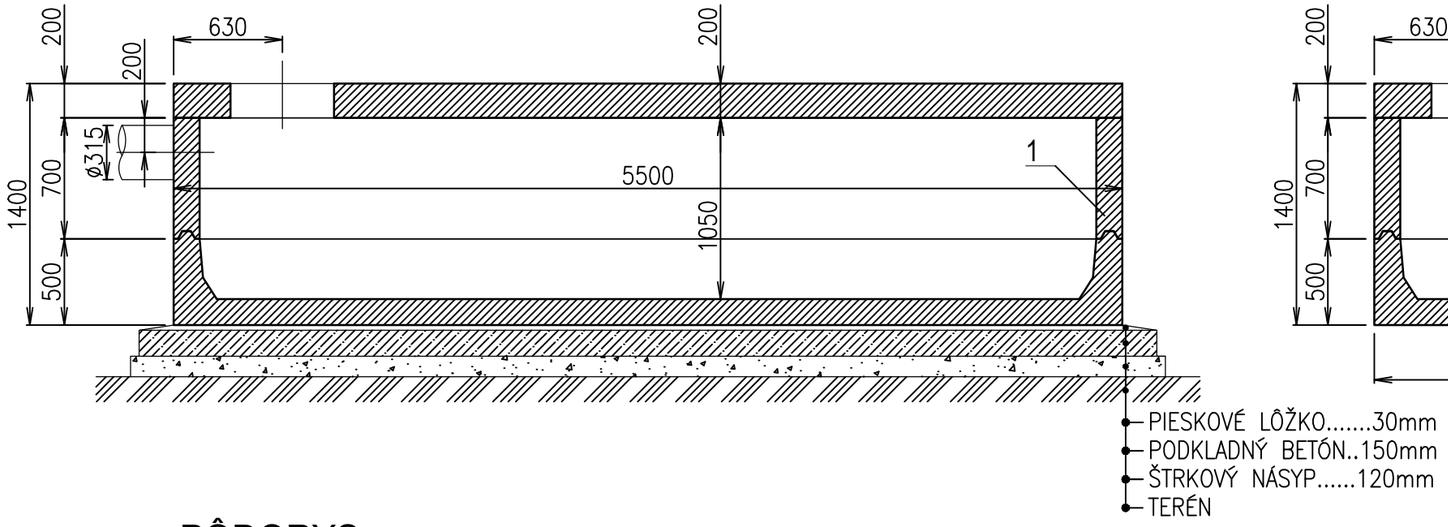

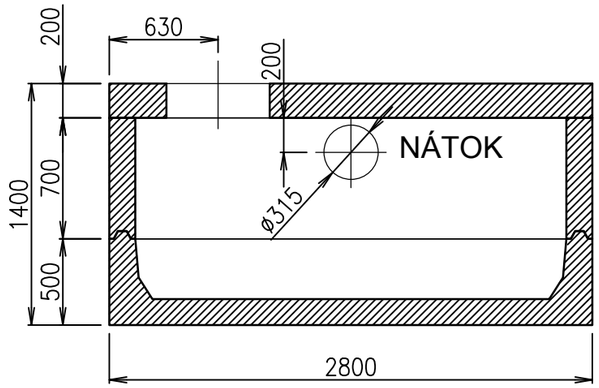

PÔDORYS

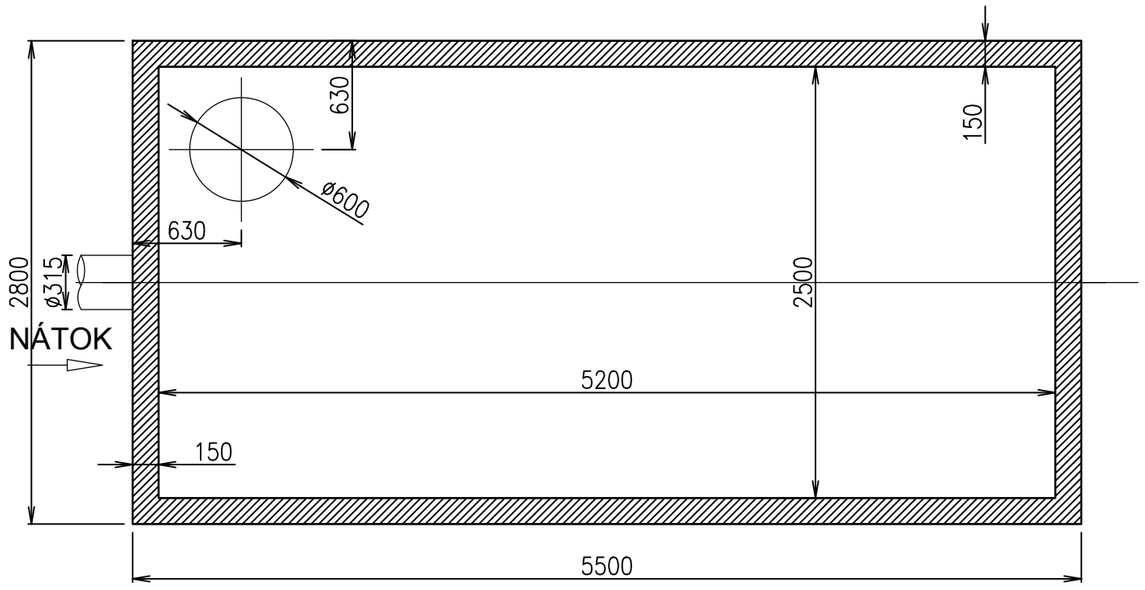

1 BETÓNOVÁ NÁDRŽ 2 BETÓNOVÁ SKRUŽ 3 POKLOP Ø600 * NÁTOK A VÝTOK MOŽNO OSADIŤ PODLA POTREBY, DN POTRUBIA PODLA POTREBY	ZAŤAŽENIE POKLOPU 400kN MAX.VÁHA 8,5t HLBKA OSADENIA H=

Autor projektu stavby	Vypracoval	Zodpovedný projektant	
Ing.arch. G.FUKATSCHOVÁ	Ing.Marta Straková	Ing.Peter Jurík	
Investor	Mesto Trnava Hlavná 1, 917 71 Trnava		
Názov a miesto stavby	Komplexná rekonštrukcia ZOS, Coburgova v Trnave - PD Coburgova ulica Trnava, k.u. Trnava	Stupeň	RP
		Zákaz.č.	2017
Objekt S.O.01		Dátum	02/2017
Časť	ZDRAVOTECHNIKA	Formát	
Výkres Retenčná nádrž		Mierka	Č.V. ZT08

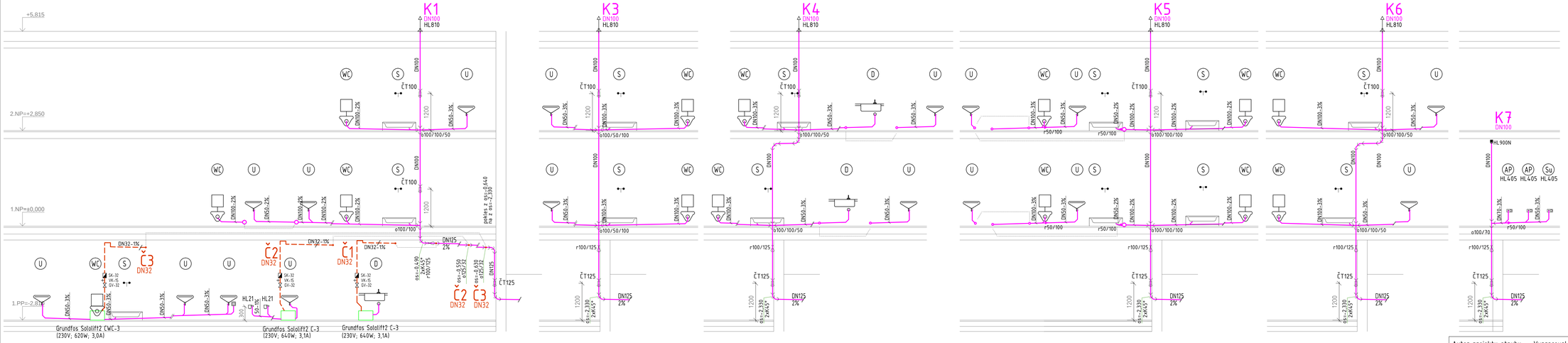

LEGENDA POTRUBIA:

- POTRUBIE STUDENEJ VODY - PLASTHLINÍK - REFERENČNE GEBERIT MEPLA
- POTRUBIE TEPLEJ VODY - PLASTHLINÍK - REFERENČNE GEBERIT MEPLA
- POTRUBIE SPLAŠKOVEJ KANALIZÁCIE - REFERENČNE PE GEBERIT
- Kx ODPADOVÉ SPLAŠKOVÉ KANALIZAČNÉ POTRUBIE
- Vx STÚPACIE POTRUBIE VODOVODU

LEGENDA ZARIADOVACÍCH PREDMETOV :

- WC KOMBI WC
- U UMÝVADLO SO STOJANKOVOU PÁKOVOU ZMIEŠAVACOU BATÉRIOU A SIFÓNOM
- D DREZ NEREZOVÝ V KUCHYNSKEJ LINKE SO STOJANKOVOU PÁKOVOU BATÉRIOU A SIFÓNOM
- AP AUTOMATICKÁ PRÁČKA SO ZÁPACHOVÝM UZÁVEROM HL406
- VÚ DITURVITOVÁ VÝLEVKA SO SKLOPNOU MRIEŽKOU A NÁSTENNOU JEDNOPÁK. ZMIEŠ. BATÉRIOU
- S SPRCHOVÁ VANIČKA I SPRCHOVÝ KÚT I S NÁSTENNOU SPRCHOVOU JEDNOPÁKOVOU ZMIEŠAVACOU BATÉRIOU

PRÍSLUŠENSTVO:

- HL405 PODOMETKOVÁ ZÁPACHOVÁ UZÁVIERKA PRE PRÁČKY A UMÝVAČKY RIADU
- HL810 VETRACIA HLAVICA - DN100
- HL900N PRIVZDUŠŇOVACÍ VENTIL

Autor projektu stavby	Vypracoval	Zodpovedný projektant		
Ing.arch. G.FUKATSCHOVÁ	Ing.Marta Straková	Ing.Peter Jurík		
Investor	Mesto Trnava Hlavná 1, 917 71 Trnava			
Názov a miesto stavby	Komplexná rekonštrukcia ZOS, Coburgova v Trnave - PD Coburgova ulica Trnava, k.u. Trnava		Stupeň	RP
			Zákaz.č.	2017
Objekt S.O.01			Dátum	02/2017
Časť	ZDRAVOTECHNIKA		Formát	5xA4
Výkres	Schéma splaškovej kanalizácie		Mierka 1:50	Č.V. ZT06

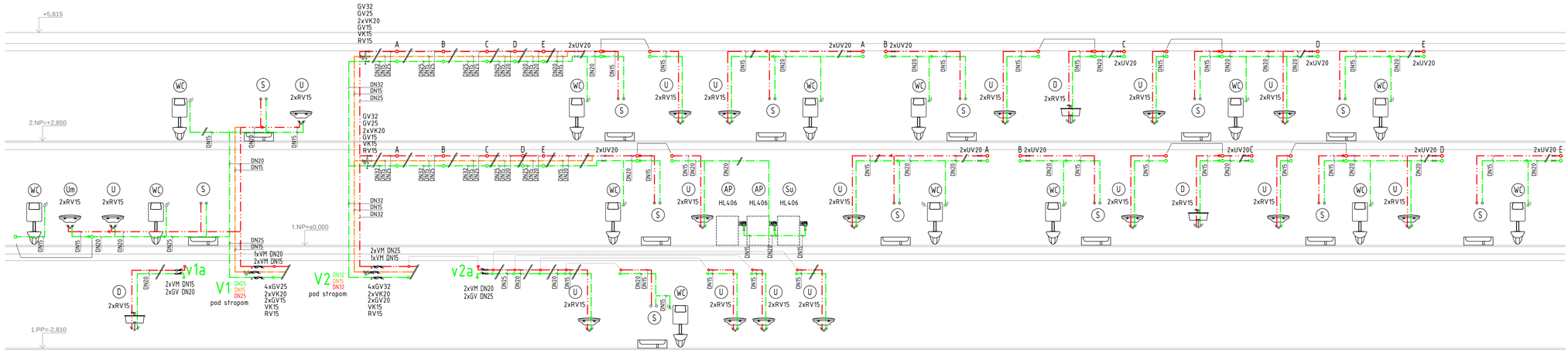

LEGENDA POTRUBIA:

- POTRUBIE STUDENEJ VODY - PLASTHLINÍK - REFERENČNE GEBERIT MEPLA
- POTRUBIE TEPLEJ VODY - PLASTHLINÍK - REFERENČNE GEBERIT MEPLA
- POTRUBIE SPLAŠKOVEJ KANALIZÁCIE - REFERENČNE PE GEBERIT
- Kx ODPADOVÉ SPLAŠKOVÉ KANALIZAČNÉ POTRUBIE
- Vx STÚPACIE POTRUBIE VODOVODU

LEGENDA ZARIAĎOVACÍCH PREDMETOV :

- WC KOMBI WC
- U UMÝVADLO SO STOJANKOVOU PÁKOVOU ZMIEŠAVACOU BATÉRIOU A SIFÓNOM
- D DREZ NEREZOVÝ V KUCHYNSKEJ LINKE SO STOJANKOVOU PÁKOVOU BATÉRIOU A SIFÓNOM
- AP AUTOMATICKÁ PRÁČKA SO ZÁPACHOVÝM UZÁVEROM HL406
- VU DITURVITOVÁ VÝLEVKA SO SKLOPNOU PREČKOU A NÁSTENNOU JEDNOPÁKOVOU ZMIEŠAVACOU BATÉRIOU
- S SPRCHOVÁ VANIČKA (SPRCHOVÝ KÚT) S NÁSTENNOU SPRCHOVOU JEDNOPÁKOVOU ZMIEŠAVACOU BATÉRIOU

PRÍSLUŠENSTVO:

HL405	PODOMETKOVÁ ZÁPACHOVÁ UZÁVIERKA PRE PRÁČKY A UMÝVAČKY RIADU
HL810	VETRACIA HLAVICA - DN100
HL900N	PRIVZDUŠŇOVACÍ VENTIL

Tento výkres je originál, jeho kopírovanie je trestné podľa §21, odst. d.; zákona Č. 383/1997 Z.z.!

±0,000= 147,41 m.n.m.

Autor projektu stavby	Vypracoval	Zodpovedný projektant		
Ing.arch. G.FUKATSCHOVÁ	Ing.Marta Straková	Ing.Peter Jurík		
Investor	Mesto Trnava Hlavná 1, 917 71 Trnava			
Názov a miesto stavby	Komplexná rekonštrukcia ZOS, Coburgova v Trnave - PD Coburgova ulica Trnava, k.u. Trnava		Stupeň	RP
			Zákaz.Č.	2017
Objekt S.O.01			Dátum	02/2017
Časť	ZDRAVOTECHNIKA		Formát	5xA4
Výkres	Schéma vodovodu		Mierka 1:50	Č.V. ZT05

areálový rozvod splaškovej kanalizácie
existujúci

KŠ
existujúca

Retenčná nádrž
navrhovaná

FŠ
navrhovaná

vsakovacia studňa
navrhovaná

areálový rozvod dažďovej kanalizácie
navrhovaný pre rekonštruovaný objekt

areálový rozvod splaškovej kanalizácie
navrhovaný pre rekonštruovaný objekt

KŠ
navrhovaná

RN

VS

FŠ

KŠ

KŠ

KŠ

6003

6002

6001

DN150-2%

DN125-1%

DN125-2%

DN40

DN150-1%

DN65

KRŠ

VŠ

VŠ
existujúca

vodovodná prípojka
existujúca

ZOS

Prístavba-Útulok

parkovisko
bet. tvárnice

bet. chodník

prepojovacia
chodba

asf. chodník

asf. cesta

Coburgova ul.

8653/1

8653/2

8655/1

8655/2

8655/3

8661/1

8661/3

8662

8674/4

8674/7

8674/19

8674/3

8674/6

LEGENDA:

- EXISTUJÚCI VEREJNÝ VODOVOD
- EXISTUJÚCA VEREJNÁ KANALIZÁCIA
- EXISTUJÚCA VODOVODNÁ PRÍPOJKA PRE AREÁL, HDPE DN65, PN10
  predpokladaná poloha
- EXISTUJÚCA KANALIZAČNÁ PRÍPOJKA PRE AREÁL
  predpokladaná poloha, PVC-U DN150-1%
- EXISTUJÚCA AREÁLOVÁ ČASŤ VODOVODU, HDPE DN40, PN10
  predpokaldaná poloha
- NAVRHOVANÝ AREÁL. ROZV. SPLAŠKOVEJ KANALIZÁCIE, PVC-U DN125-2%
  pre rekonštruovaný objekt
- EXISTUJÚCI AREÁLOVÝ ROZVOD SPLAŠKOVEJ KANALIZÁCIE
  predpokladaná poloha, PVC-U DN150-2%

KŠ EXISTUJÚCA KANALIZAČNÁ ŠACHTA Ø1000mm

KRŠ EXISTUJÚCA REVÍZNA KANALIZAČNÁ ŠACHTA Ø1000mm

KŠ NAVRHOVANÁ KANALIZAČNÁ ŠACHTA Ø1000mm

Vš VODOMERNÁ ŠACHTA - EXISTUJÚCA
s existujúcou vodomernou zostavou
monolitická šachta 1200/900/1800
s poklopom 600x600mm

areálový rozvod vodovodu
existujúci

areálový rozvod splaškovej kanalizácie
existujúci

KRŠ
existujúca

kanalizačná prípojka
existujúca

– RIEŠENÁ ČASŤ

Tento výkres je originál, jeho kopírovanie je trestné podľa §21, odst. d.; zákona č. 383/1997 Z.z.!

±0,000= 144,59 m.n.m.

Autor projektu stavby	Vypracoval	Zodpovedný projektant		
Ing.arch. G.FUKATSCHOVÁ	Ing.Marta Straková	Ing.Peter Jurík		
Investor	Mesto Trnava Hlavná 1, 917 71 Trnava			
Názov a miesto stavby	Komplexná rekonštrukcia ZOS, Coburgova v Trnave - PD Coburgova ulica Trnava, k.u. Trnava		Stupeň	RP
			Zákaz.č.	2017
Objekt S.O.01			Dátum	02/2017
Časť	ZDRAVOTECHNIKA		Formát	2xA4
Výkres	Situacia		Mierka 1:300	Č.V. ZT01