MARSY spol. s r.o.

MARSY spol. s r. o.

9. mája 46
974 01 Banská Bystrica
Tel.: +421 48 41 48 041

Objekt : S. O. 01
Stavba : Komplexná rekonštrukcia ZOS, Coburgova v Trnave - PD, Coburgova ulica, Trnav

Zákazkové číslo : 17028

Číslo výkresu : 01

Rozvodné siete : 3/N/PE AC 400/230V, 50Hz, TN-S
1/N/PE AC 230V, 50Hz, TN-S
2 AC 24V, 50Hz, PELV

Rozvádzač : DTK
Rozmery [šxvxh] : 800x1200x300
Krytie pri uzatv. dverách : IP40
Krytie pri otvor. dverách : IP20
Typ : Rozvádzač

Prívod : Zhora
Vývody : Hore

Ochrana pred zásahom el. prúdom pri poruche : Samočinným odpojením napájania hlavné pospájanie

Základná ochrana pred zásahom elektrickým prúdom : Izolovanim živých častí, krytmi, doplnkovou ochranou-prúdovými chráničmi

Ochrana pred zásahom el. prúdom malým napätím : PELV

Príkony : Pi=7,0kW
Pp=2,0kW

Začiatok projektu : 01.03.2017
Zodpovedný projektant : Ing. Holos
Posledná zmena : 02.03.2017
Vypracoval : TOM

Posledná strana : 17
Počet strán : 17

Obsah

TOM

Strana	Názov stránky	Dátum	Sprac.
=DTK/1	Titulka	01.03.2017	TOM
=DTK/2	Obsah	02.03.2017	TOM
=DTK/3	Definícia svorkovníc, relé a poistiek	02.03.2017	TOM
=DTK/4	Pohľad na rozvádzač a legenda	02.03.2017	TOM
=DTK/5	Prívod sieťový	02.03.2017	TOM
=DTK/6	Zdroje	02.03.2017	TOM
=DTK/7	K1, K2, KR - napojenie	02.03.2017	TOM
=DTK/8	K1, K2, KR - ovládanie a blokovanie	02.03.2017	TOM
=DTK/9	Kaskádny radič	01.03.2017	TOM
=DTK/10	Kaskádny radič	02.03.2017	TOM
=DTK/11	M9, M10	02.03.2017	TOM
=DTK/12	M11	02.03.2017	TOM
=DTK/13	M12, M13	02.03.2017	TOM
=DTK/14	DZ1, VD1, Z1, XS1, S1	02.03.2017	TOM
=DTK/15	PVA82.3/24	02.03.2017	TOM
=DTK/16	PVA82.3/24	02.03.2017	TOM
=DTK/17	Únik plynu CH4 a CO	02.03.2017	TOM

Svorkovnice:

X0 = Svorkovnica prívodu 230VAC
X1 = Svorkovnica 230VAC
X11 = Svorkovnica 230VAC cudzie napätie
X12 = Svorkovnica 230VAC ovládanie PRS
X2 = Svorkovnica 24VAC ovládanie MaR
XDI = Svorkovnica DI vstupov
XDO21 = Svorkovnica DO výstupov 24VAC cudzie napätie
XG = Svorkovnica pre detektory úniku plynov GABA

Svorky:

C-AI = Com AI
C-AO = Com AO
C-DI = Com DI
C-24 = Com 24

Relé:

KA = Relé s cievkou na 230VAC (finder 40.52.8.230, pätica 95.05, variclip 095.01)
(finder 46.52.8.230.0040, pätica 97.02, variclip 097.01)

KAN = Relé s cievkou na 24VAC (finder 46.52.8.024.0040, pätica 97.02, variclip 097.01)
(finder 55.34.8.024.0040, pätica 94.04, variclip 094.71)

Poistky:

FU = Poistka pre napätie 230VAC
FUN = Poistka pre napätie 24VAC

Poznámky:

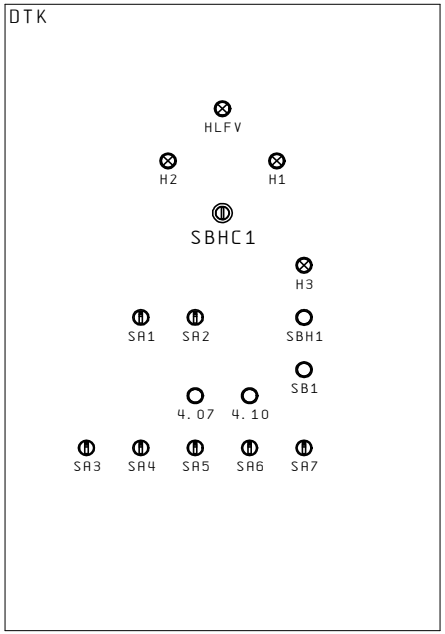

Rozmery (šxvxh): 800x1200x300

Číslo pozície	Označenie prvku	Popis
1	HLFV	Signalizácia poruchy zvodiča prepätia
2	H2	VYP
3	H1	ZAP
4	SBHC1	Hlavný vypínač
5	H3	Kotle sú blokované
6	SA1	Kotol K1
7	SA2	Kotol K2
8	SBH1	Zablokovanie kotlov
9	SB1	Odblokovanie kotlov
10	4.07	Potvrdenie II. stupňa úniku plynu
11	4.10	Potvrdenie poruchy
12	SA3	M9 - Obehové čerpadlo ÚK
13	SA4	M10 - Obehové čerpadlo ÚK
14	SA5	M11 - Obehové čerpadlo ÚK
15	SA6	M12 - Obehové čerpadlo TÚV
16	SA7	M13 - Cirkulačné čerpadlo TÚV

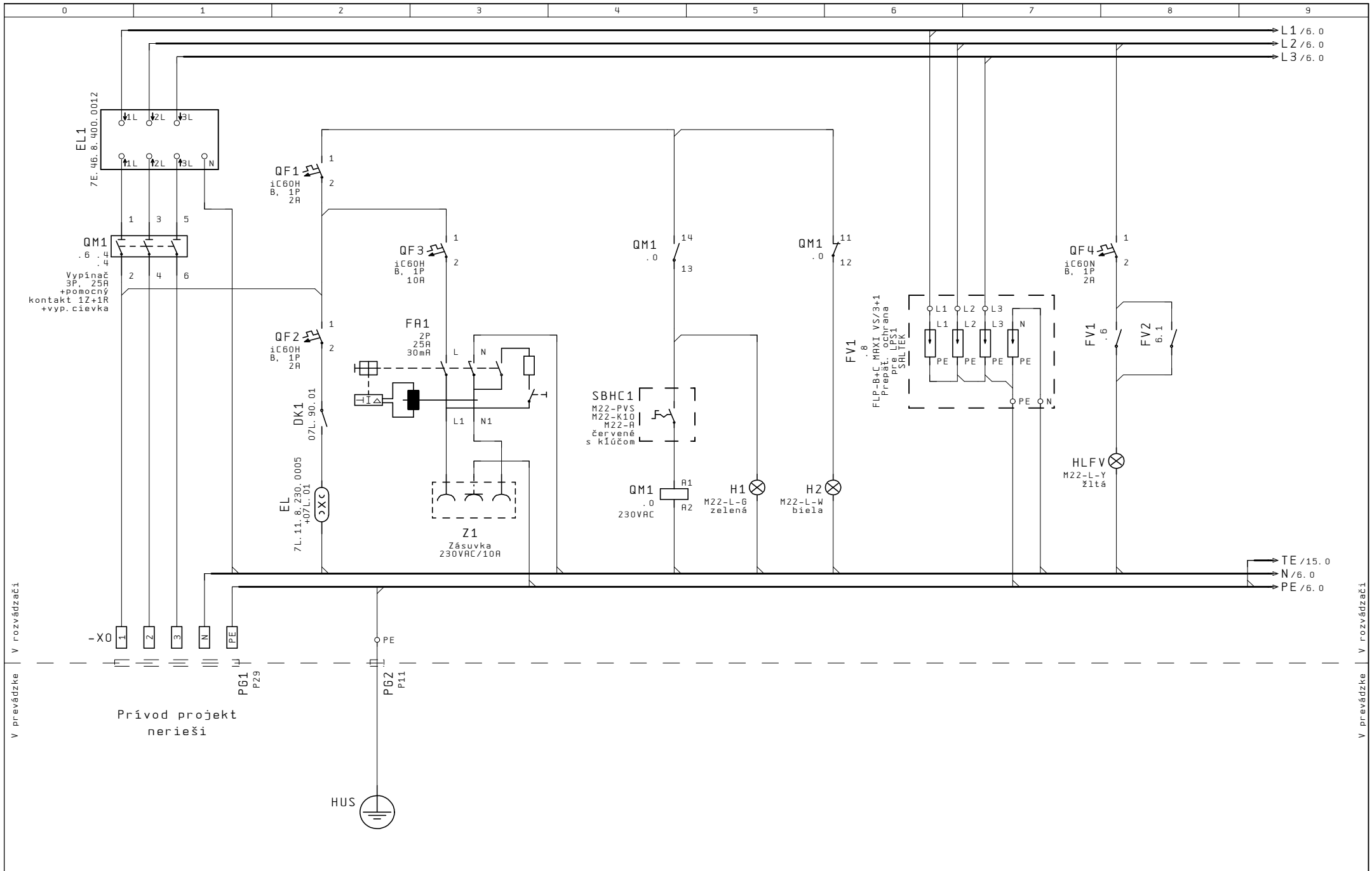

MARSY spol. s r.o.	Názov akcie: Plynová kotolňa ZOS Trnava	Názov strany: Prívod sieťový	Zákaz. číslo: 17028	Rozvádzač: DTK	Dátum: 01.03.2017	Tlačené: 02.03.2017	Strana: 5

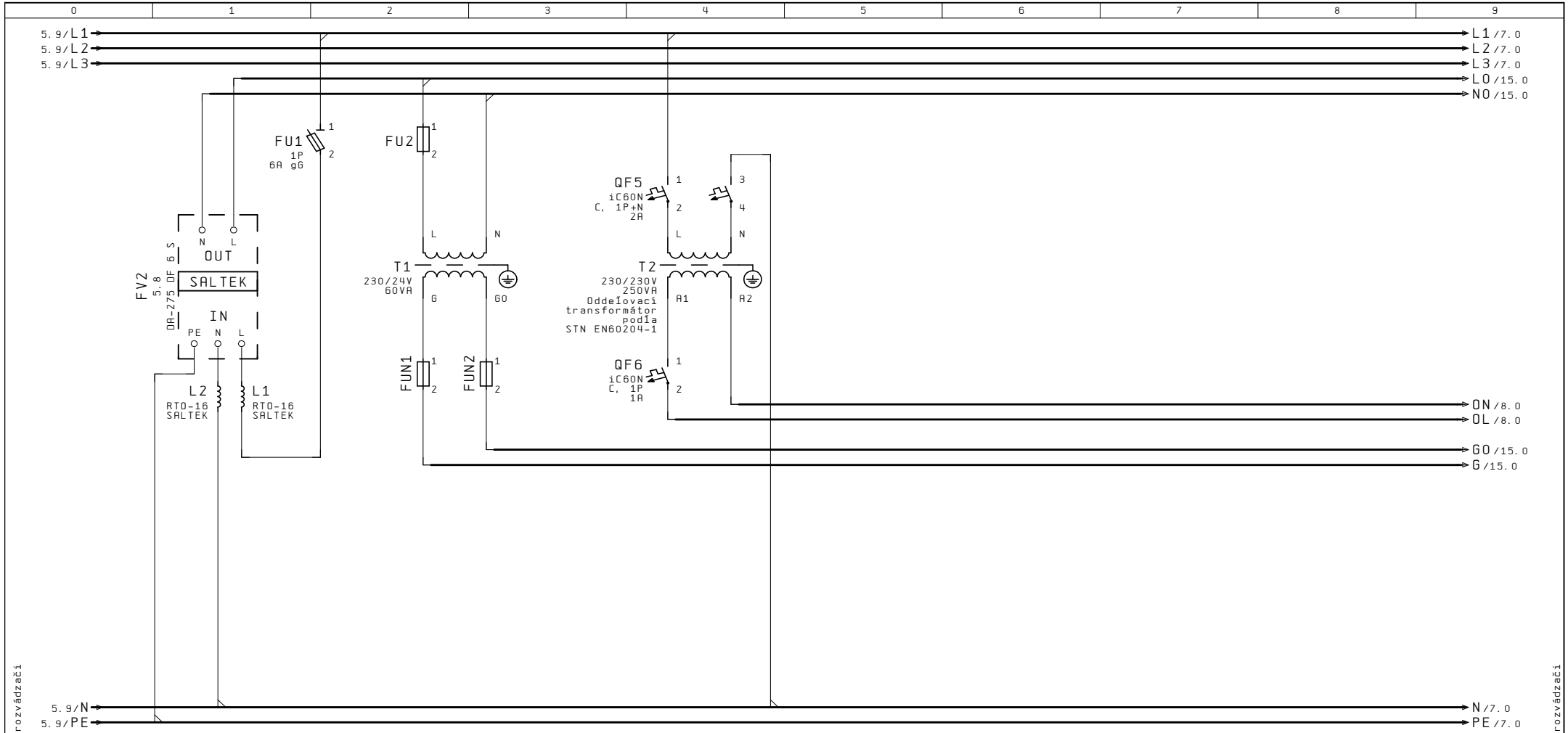

MARSY spol. s r.o.	Názov akcie: Plynová kotolňa ZOS Trnava	Názov strany: Zdroje	Zákaz. číslo: 17028	Rozvádzač: DTK	Dátum: 01.03.2017	Tlačené: 02.03.2017	Strana: 6

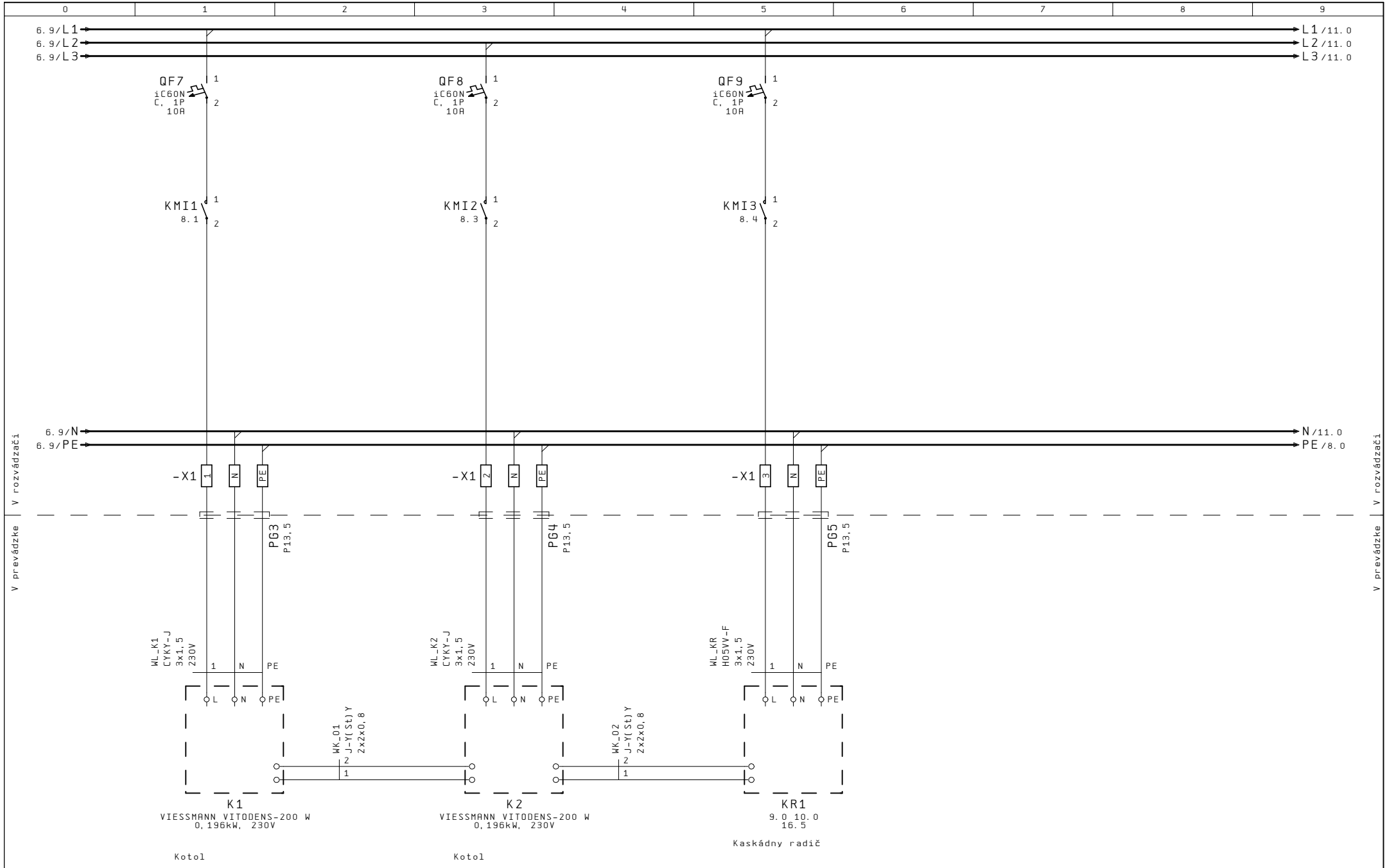

MARSY spol. s r.o.	Názov akcie:	Názov strany:	Zákaz. číslo:	Rozvádzač:	Dátum:	Tlačené:	Strana:
	Plynová kotolňa ZOS Trnava	K1, K2, KR - napojenie	17028	DTK	01.03.2017	02.03.2017	7

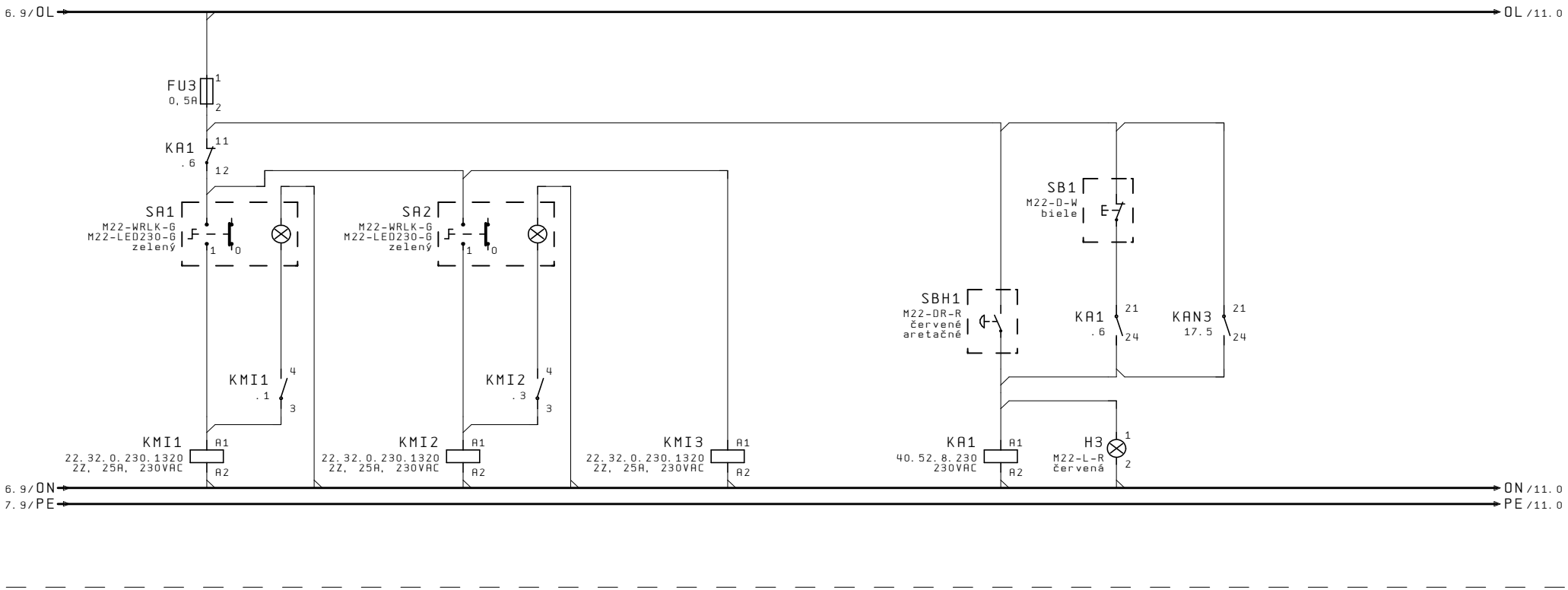

1 — 2 7.1
3 — 4 .1

1 — 2 7.3
3 — 4 .3

1 — 2 7.5

11 — 12 .1
21 — 24 .7

MARSY spol. s r.o.	Názov akcie: Plynová kotolňa ZOS Trnava	Názov strany: K1, K2, KR - ovládanie a blokovanie	Zákaz. číslo: 17028	Rozvádzač: DTK	Dátum: 01.03.2017	Tlačené: 02.03.2017	Strana: 8

0	1	2	3	4	5	6	7	8	9

V rozvádzači

V prevádzke

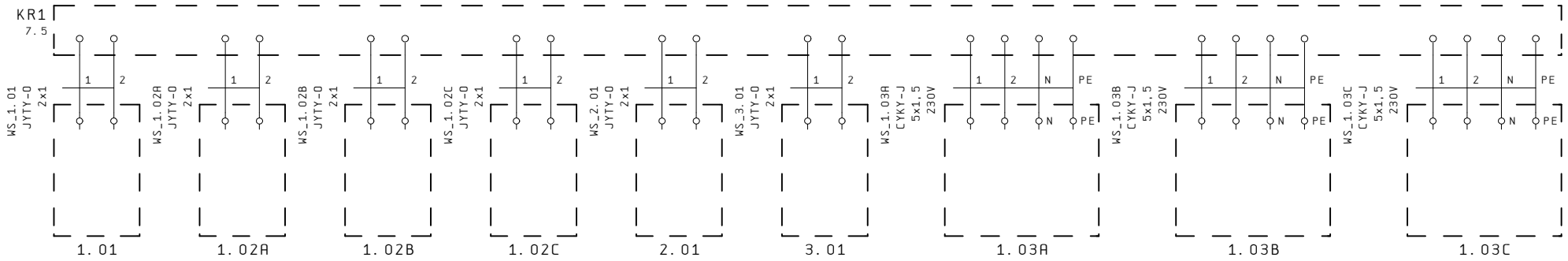

Teplota vonkajšia

Teplota na výstupe ÚK

Teplota na výstupe ÚK

Teplota na výstupe ÚK

Teplota na spoločnom výstupe ÚK

Teplota v zásobnej nádrži

Regulačný ventil ÚK

Regulačný ventil ÚK

Regulačný ventil ÚK

V rozvádzači

V prevádzke

MARSY spol. s r.o.	Názov akcie: Plynová kotolňa ZOS Trnava	Názov strany: Kaskádny radič	Zákaz.číslo: 17028	Rozvádzač: DTK	Dátum: 01.03.2017	Tlačené: 02.03.2017	Strana: 9

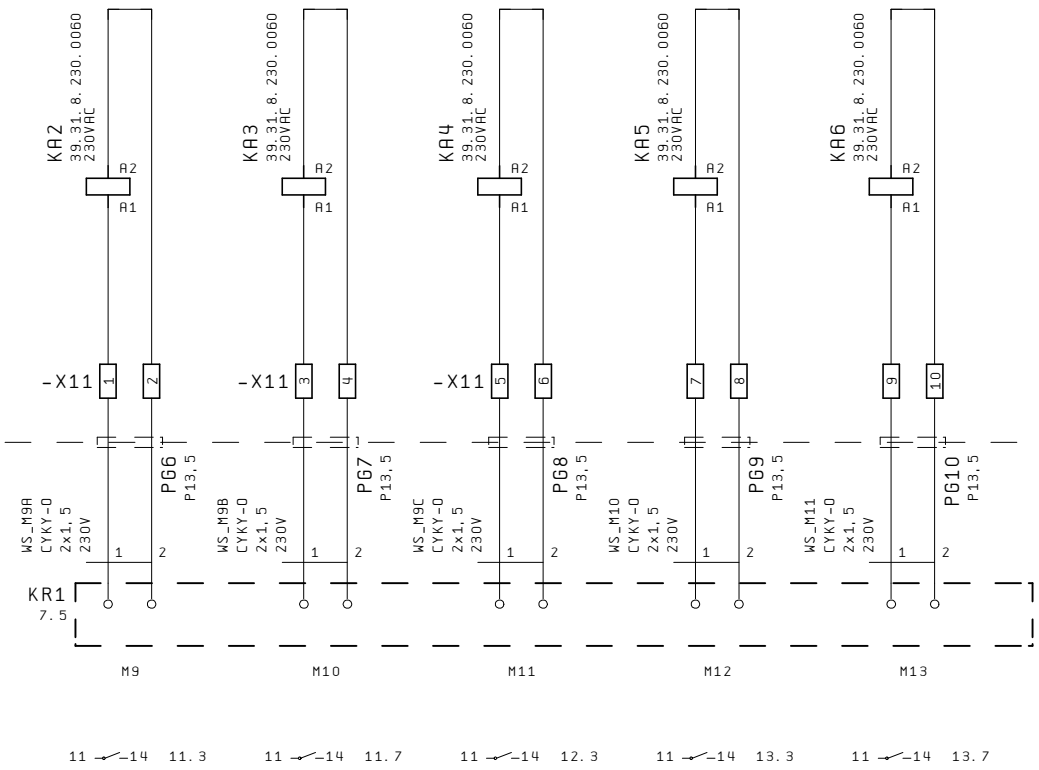

V rozvádzači

V prevádzke

V rozvádzači

V prevádzke

MARSY spol. s r.o.	Názov akcie:	Názov strany:	Zákaz.číslo:	Rozvádzač:	Dátum:	Tlačené:	Strana:
	Plynová kotolňa ZOS Trnava	Kaskádny radič	17028	DTK	01.03.2017	02.03.2017	10

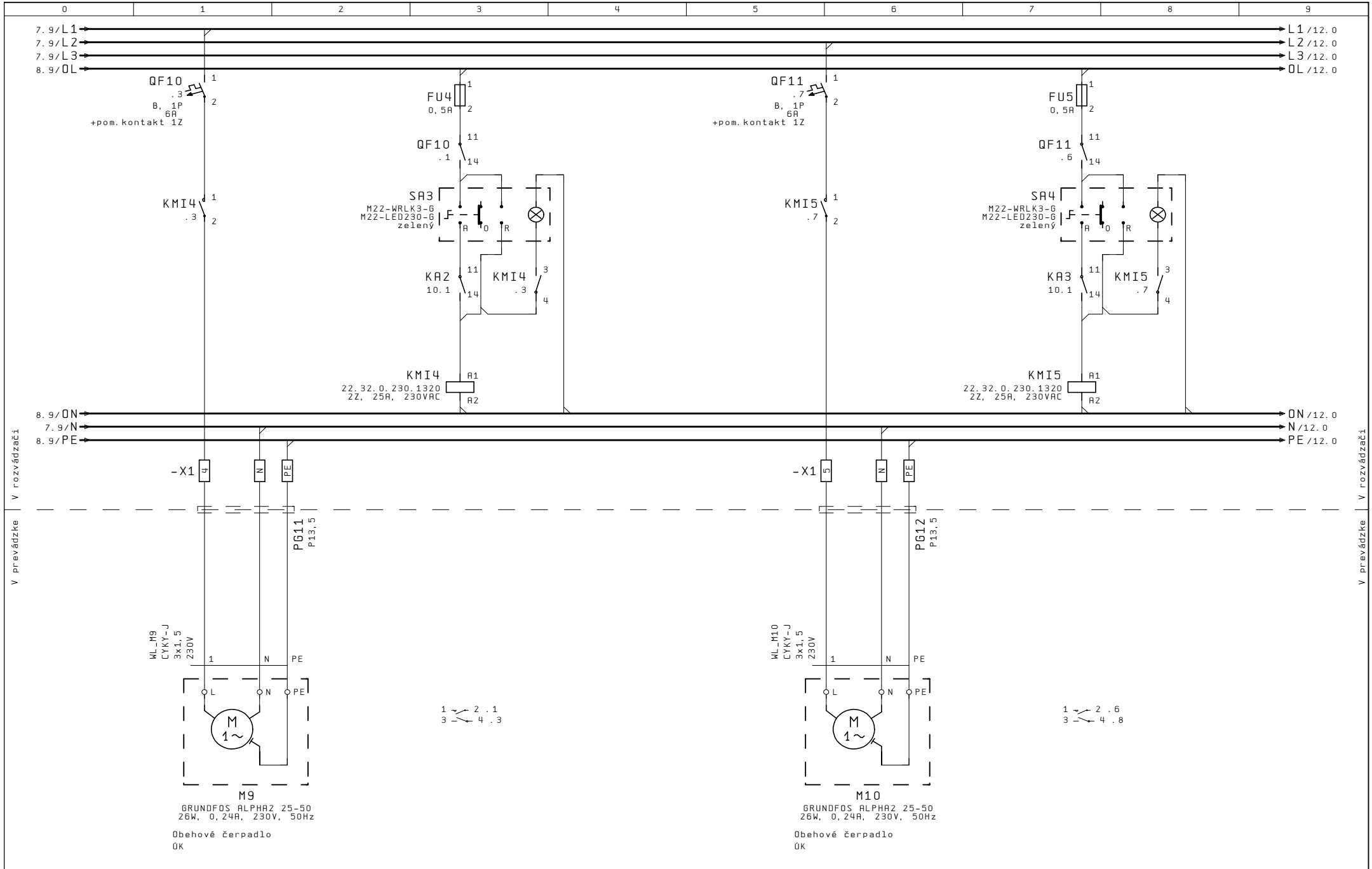

MARSY spol. s r.o.	Názov akcie: Plynová kotolňa ZOS Trnava	Názov strany: M9, M10	Zákaz. číslo: 17028	Rozvádzač: DTK	Dátum: 01.03.2017	Tlačené: 02.03.2017	Strana: 11

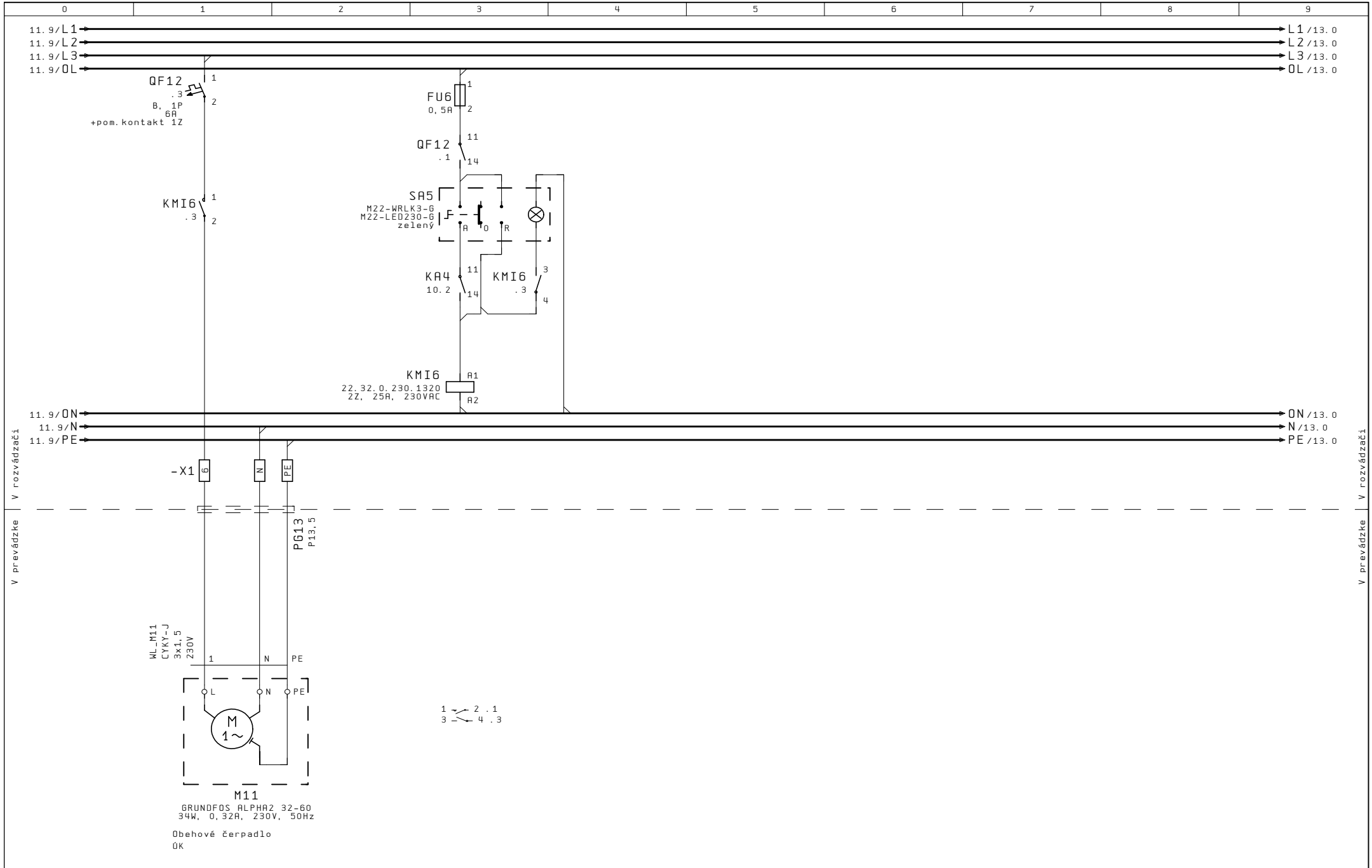

MARSY spol. s r.o.	Názov akcie:	Názov strany:	Zákaz. číslo:	Rozvádzač:	Dátum:	Tlačené:	Strana:
	Plynová kotolňa ZOS Trnava	M11	17028	DTK	01.03.2017	02.03.2017	12

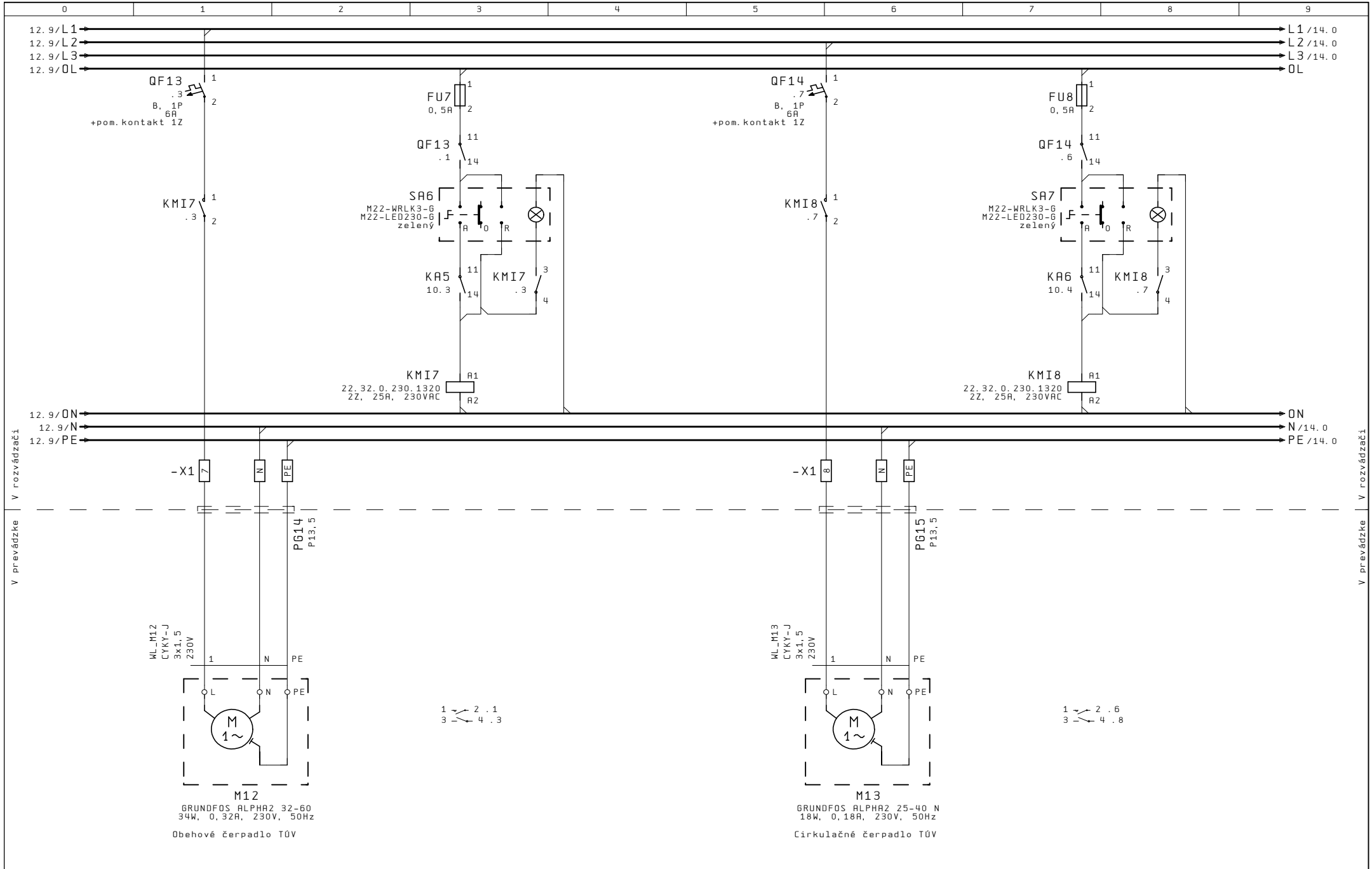

MARSY spol. s r.o.	Názov akcie: Plynová kotolňa ZOS Trnava	Názov strany: M12, M13	Zákaz.číslo: 17028	Rozvádzač: DTK	Dátum: 01.03.2017	Tlačené: 02.03.2017	Strana: 13

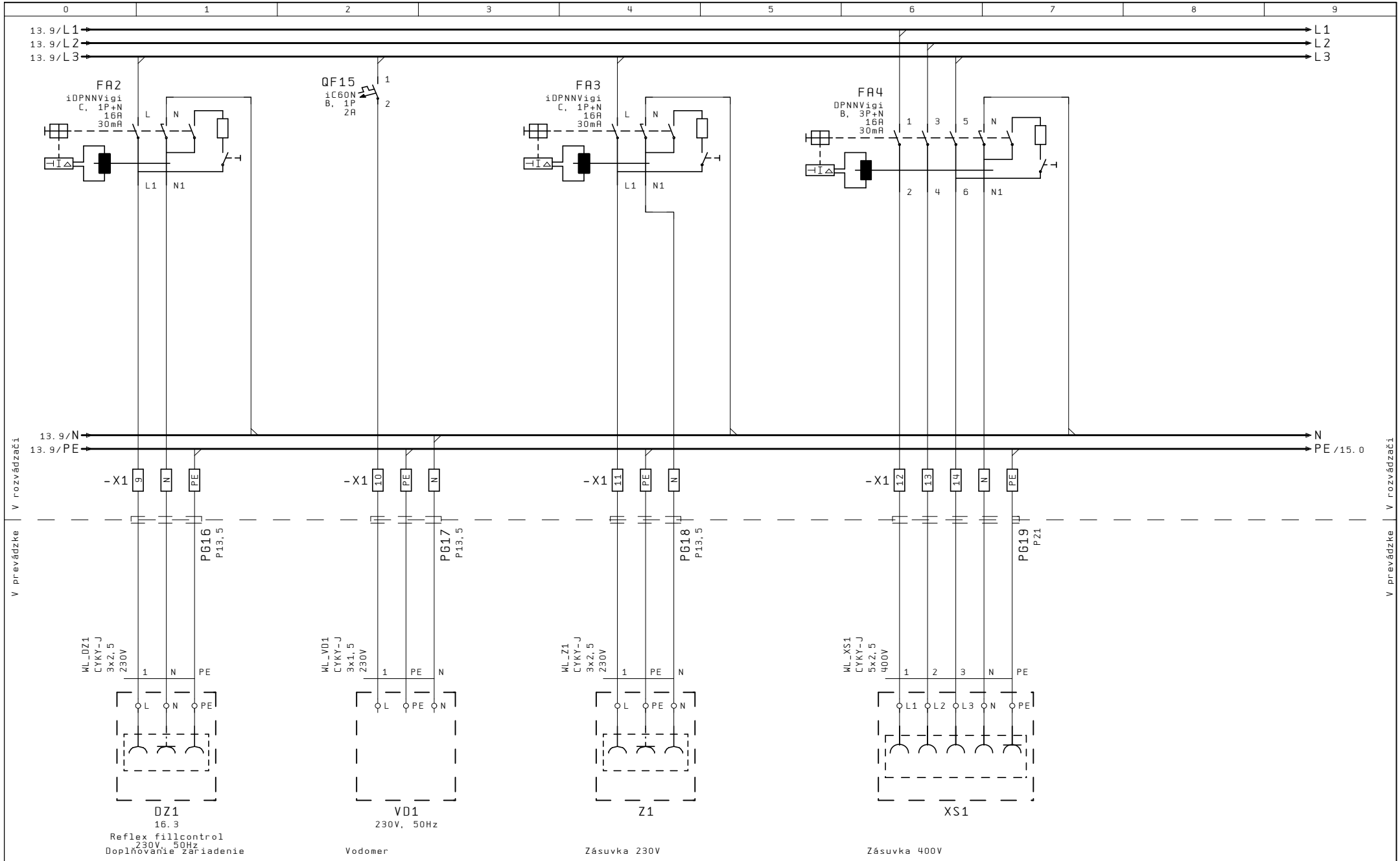

MARSY spol. s r.o.	Názov akcie:	Názov strany:	Zákaz. číslo:	Rozvádzač:	Dátum:	Tlačené:	Strana:
	Plynová kotolňa ZOS Trnava	DZ1, VD1, Z1, XS1, S1	17028	DTK	01.03.2017	02.03.2017	14

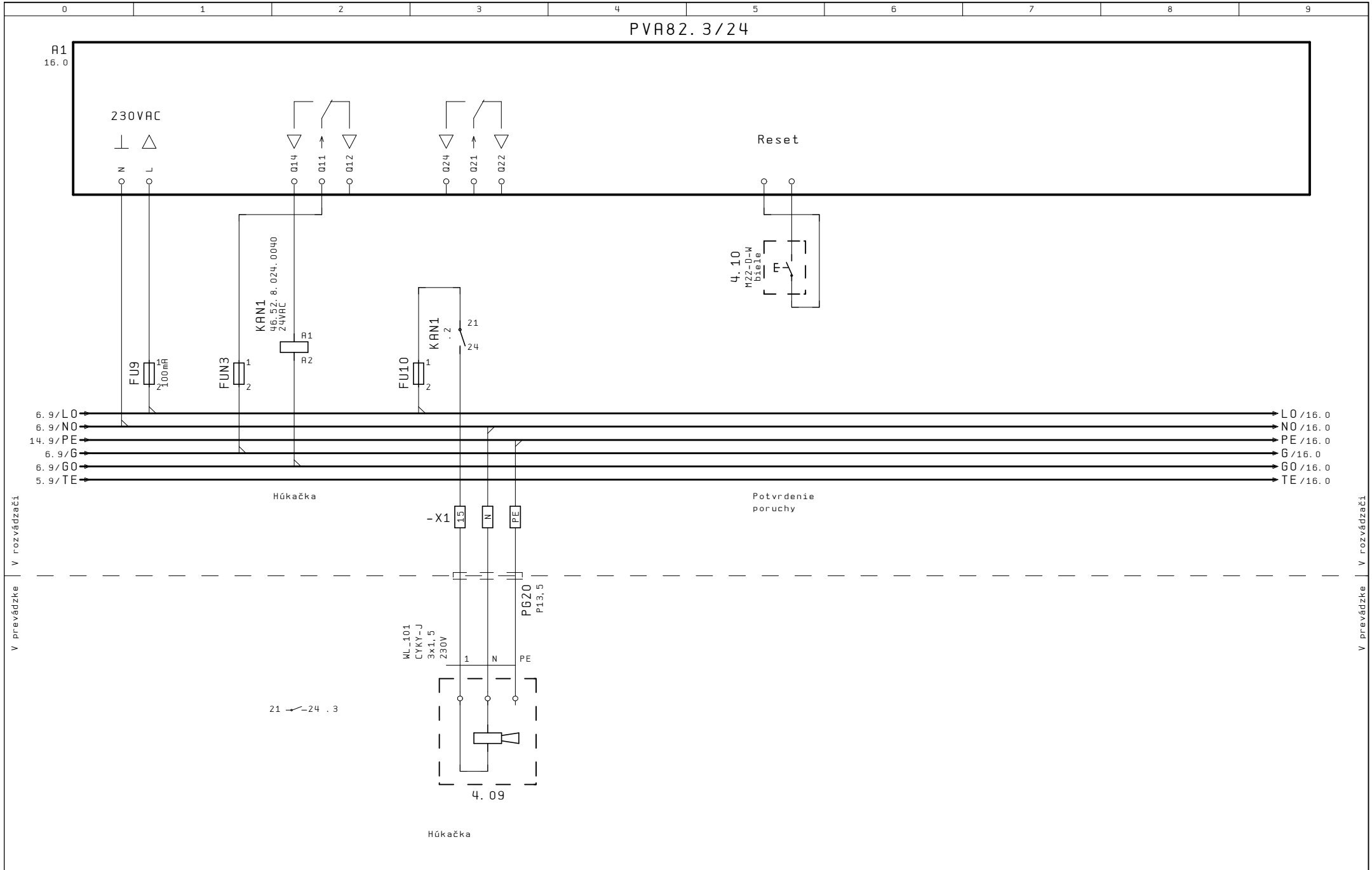

MARSY spol. s r.o.	Názov akcie: Plynová kotolňa ZOS Trnava	Názov strany: PVA82.3/24	Zákaz.číslo: 17028	Rozvádzač: DTK	Dátum: 01.03.2017	Tlačené: 02.03.2017	Strana: 15

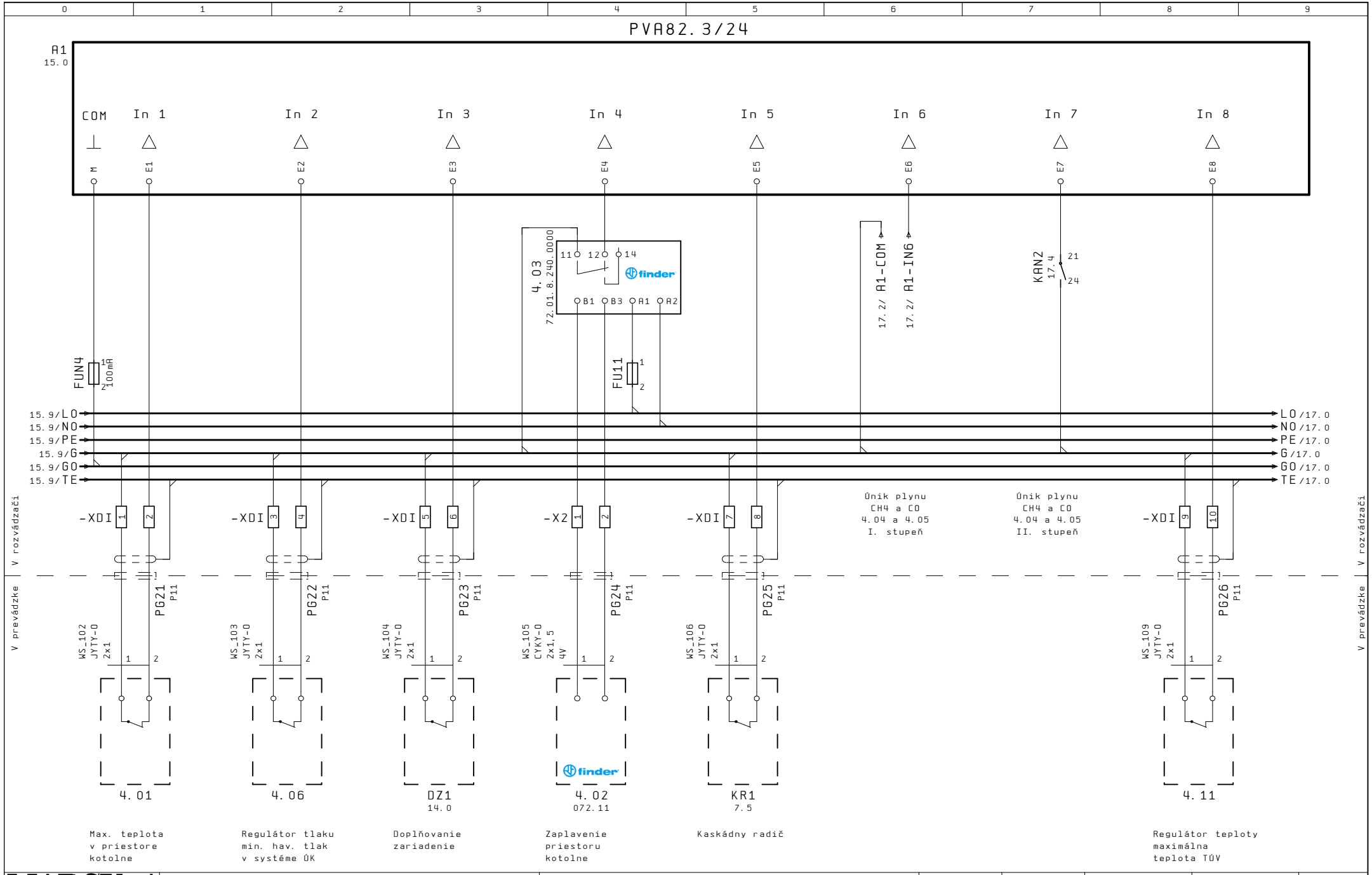

MARSY spol. s r.o.	Názov akcie: Plynová kotolňa ZOS Trnava	Názov strany: PVA82.3/24	Zákaz. číslo: 17028	Rozvádzač: DTK	Dátum: 01.03.2017	Tlačené: 02.03.2017	Strana: 16

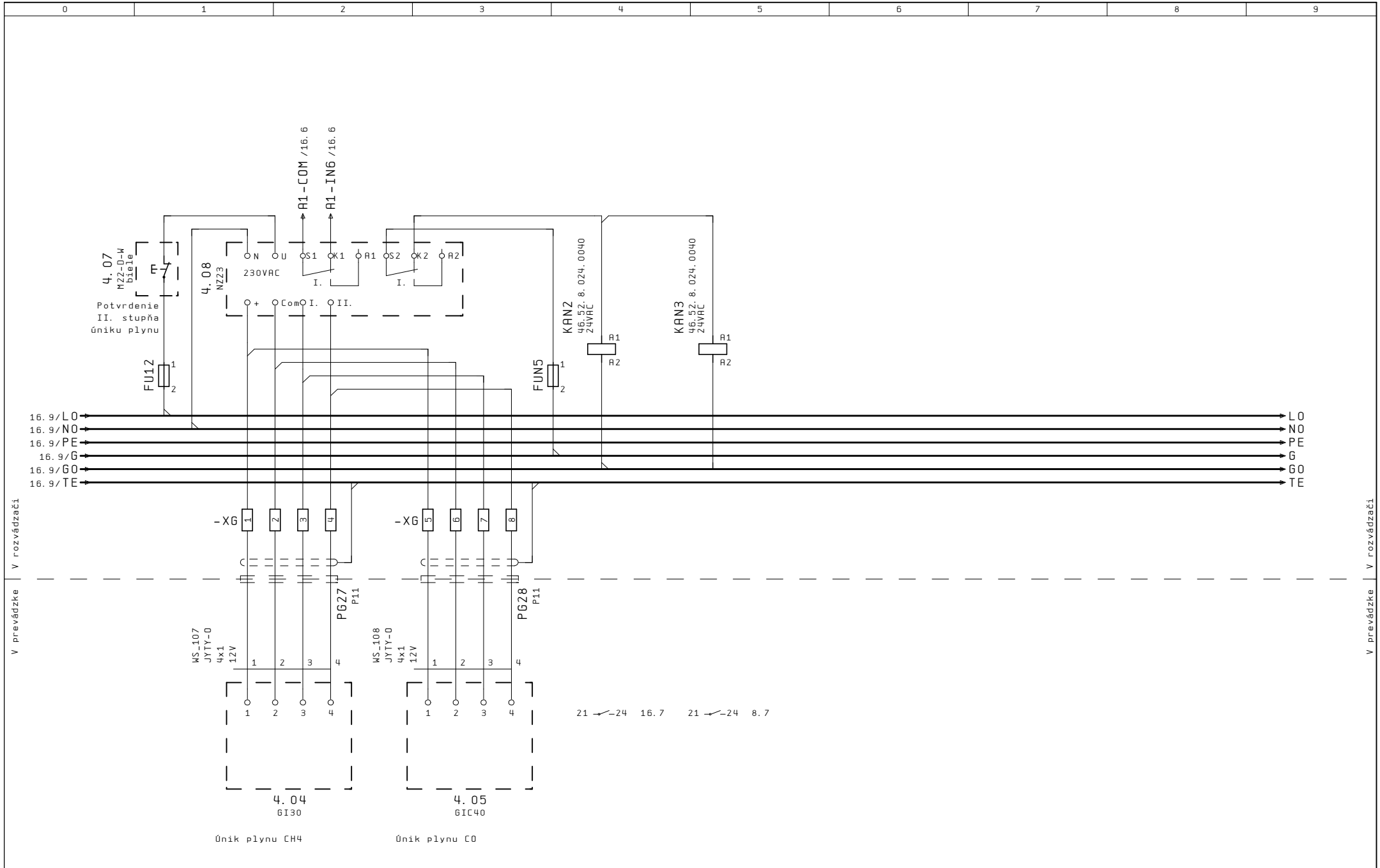

MARSY spol. s r.o.	Názov akcie:	Názov strany:	Zákaz. číslo:	Rozvádzač:	Dátum:	Tlačené:	Strana:
	Plynová kotolňa ZOS Trnava	Únik plynu CH4 a CO	17028	DTK	01.03.2017	02.03.2017	17