REZ AA

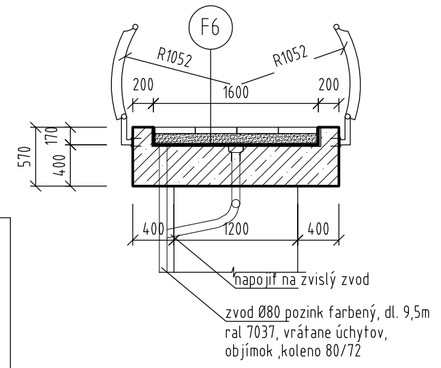

F6
- -zámková dlažba 400x400x60, šedá 60mm
- -lôžko zo štrkodrvy 4-8 100mm
- -ochranná vrstva z netkanej geotextílie 600g/m2
- -2x hydroizolácia z SBS modifikovaných asfaltových pásov 8mm
- -Penetračný náter

F5
- -Asfaltový betón obrusný ACo11-II 50mm
- -Štrkodrva fr. 16-32 50mm
- -Štrkodrva 63GC 200mm

POHĽAD

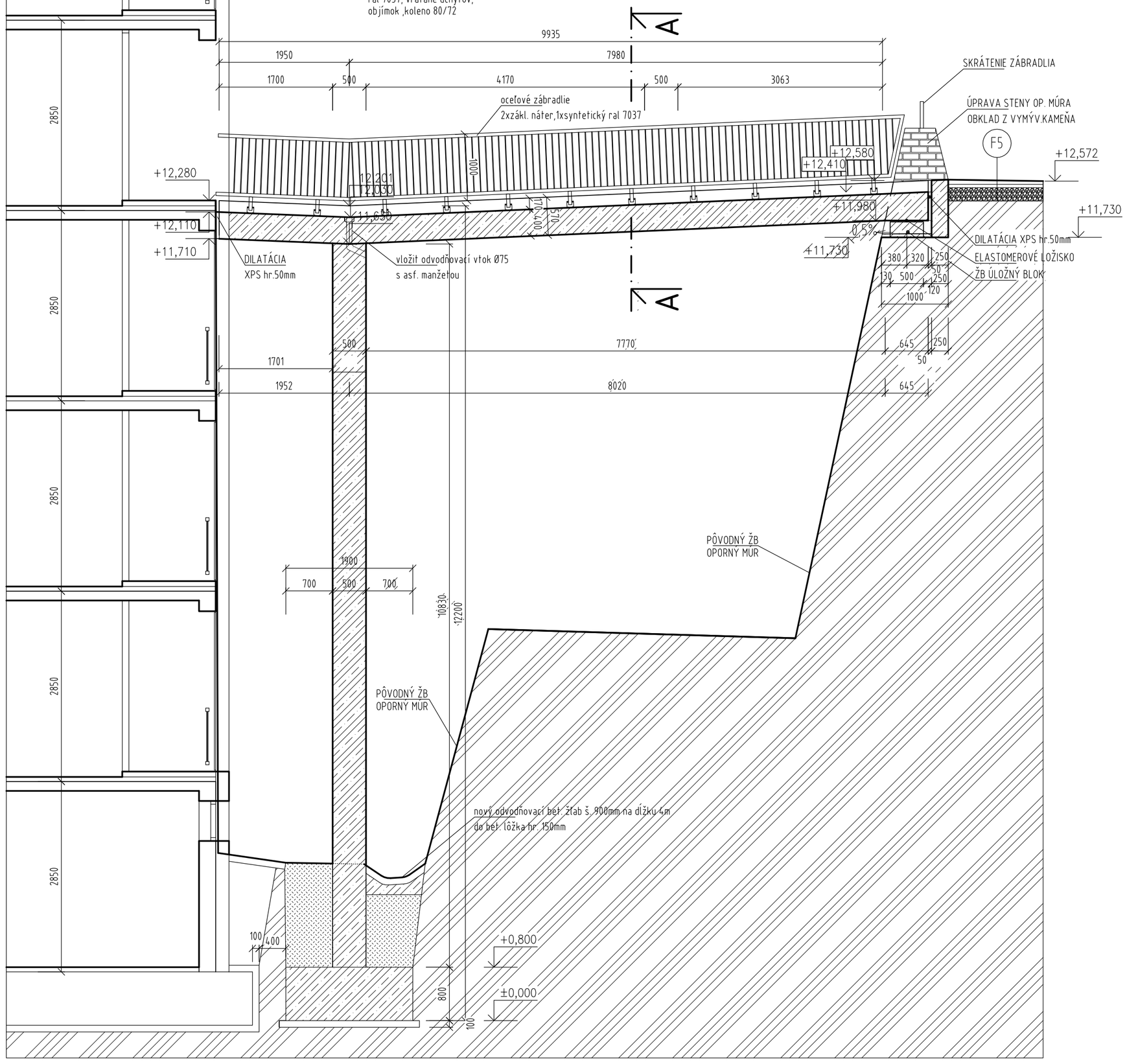

PÔDORYS

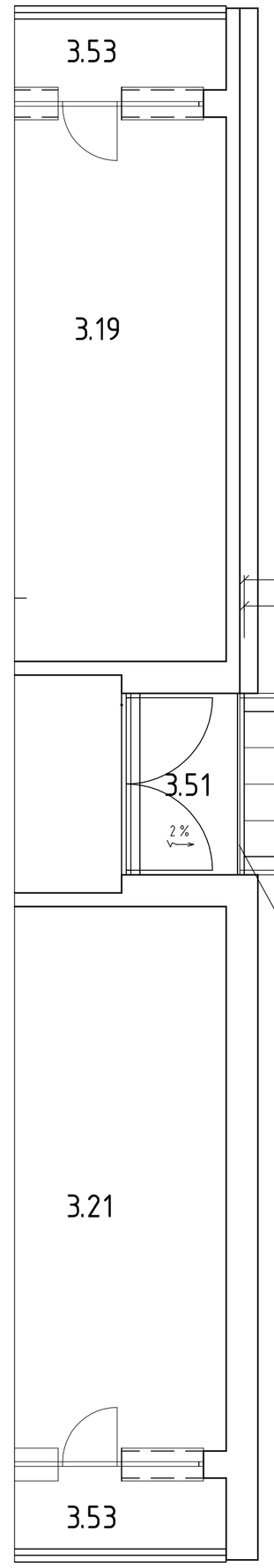

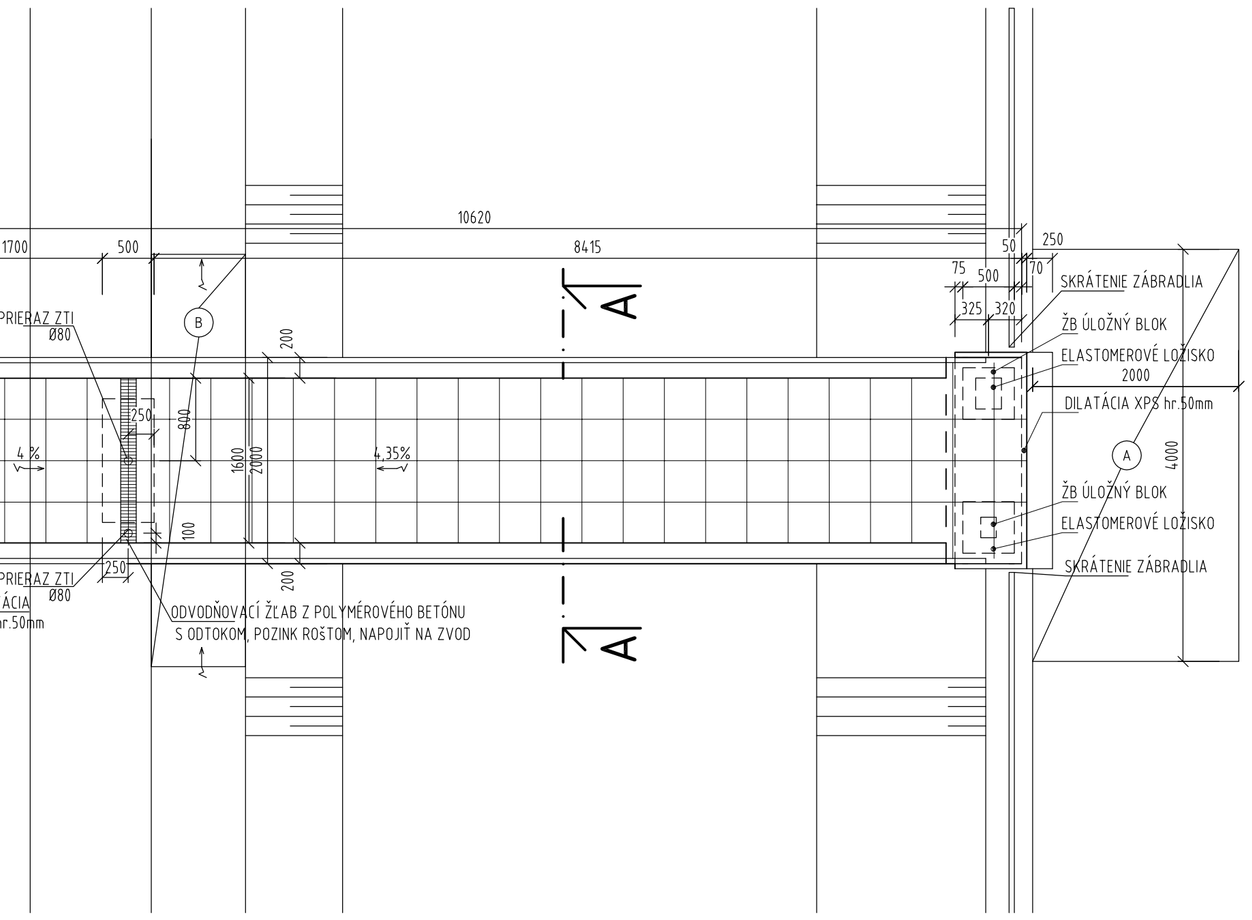

PÔDORYS ZÁKLADOV

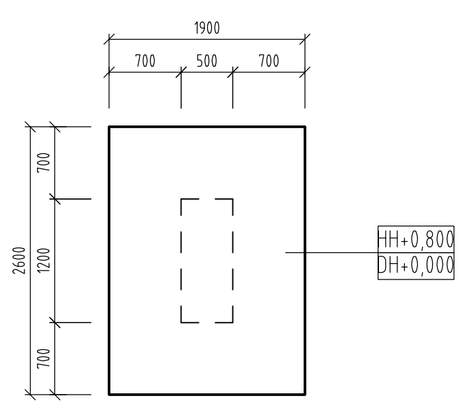

LEGENDA MATERIÁLOV

	MONOLITICKÝ ŽELEZOBETÓN C30/37 (ŠPECIFIKÁCIA VIĎ ČASŤ STATIKA)
	MONOLITICKÝ PROSTÝ BETÓN c16/20 (ŠPECIFIKÁCIA VIĎ ČASŤ STATIKA)
	ŠTRKODRVINA fr.4-8mm
	PÔVODNÁ ZEMINA
	ZHUTNENÁ NAVÁŽKA ZEMINY
	HYDROIZOLÁCIA (ŠPECIFIKÁCIA PODĽA SKLADBY VRSTIEV)
	BETÓNOVÁ DLAŽBA

LEGENDA ZNAČENÍ

A	VYBÚRANIE BET./ASF. KRYTU DO HĽBKY 300mm / ZHOTOVENIE NOVÉHO ASF. KRYTU(skladba F5)
B	VYBÚRANIE BET. ODVODNOVACIEHO ŽĽABU V DĺŽKE cca4,0m/ZHOTOVENIE NOVÉHO BET. ODVOD. ŽĽABU š.900mm DO BET. LÔŽKA hr. 150mm

±0,000 = + ... m n.m.
SÚR. SYSTÉM S-JTSK / GRID SYSTEM S-JTSK,
VÝŠKOVÝ SYSTÉM BpV / VERTICAL SYSTEM BpV

SCHÉMA / SCHEME

GENERÁLNY PROJEKTANT / HEAD DESIGNER
AKP DEVELOP architektonický ateliér
AKP Develop s.r.o.
Ipeľská ul.4
949 01 NITRA
MAIL: mikle@projektant-architekt-nitra.sk
TEL.: +421 903 741 509
IČO: 47 852 879

OBJEDNÁVATEĽ / CLIENT
Univerzita Komenského v Bratislave
Rektorát
Šafárikovo nám.č.6
814 99 Bratislava

SEVER

PROJEKTANT / DESIGNER
AKP DEVELOP architektonický ateliér
AKP Develop s.r.o.
Ipeľská ul.4
949 01 NITRA
MAIL: mikle@projektant-architekt-nitra.sk
TEL.: +421 903 741 509
IČO: 47 852 879

VYPRACOVAL / DRAWN BY	KONTROLOVAL / CHECKER
Ing. Stanislav Mikle	Ing. Stanislav Mikle
ZODP. PROJEKTANT / RESPONSIBLE	SCHVÁLIL / APPROVER
Ing. Stanislav Mikle	Ing. Stanislav Mikle

NÁZOV ZÁKAZKY / PROJECT NAME
Komplexná rekonštrukcia bloku A,VŠM Ľ. Štúra Mlyny,UK BA - 1.etapa
Kat. územie: Karlova Ves Parc. číslo: 2936

STUPEŇ PD / PROJECT STAGE	MIERKA / SCALE	DÁTUM VYDANIA / DATE OF ISSUE	POČET A4 / NUMBER OF A4
PROJEKT STAVBY	1:50	10/22	

NÁZOV OBJEKTU SO/IO / OBJECT NAME

NÁZOV PROFESNÉHO DIELU / PROFESSION PART
ARCHITEKTONICKO-STAVEBNÉ RIEŠENIE

NÁZOV DOKUMENTU / DOCUMENT NAME
VÝKRES LÁVKY PRE CHODCOV

NÁZOV SÚBORU / FILE NAME

ČÍSLO PROJEKTU PROJECT NUMBER	STUPEŇ PD PROJECT STAGE	OBCHODNÝ SÚBOR BUSINESS PART	ČASŤ PART	SO / IO OBJECT NAME	PROFESNÝ DIEL PROF. PART	DILATÁCIA DILATATION	ČÍSLO DOKUMENTU DOCUMENT NUMBER	REVÍZIA REVISION
-	PS	E1.01					501	

KÓPIA / COPY