# VÝKRES VÝSTUŽE ŽB MOSTOVKY M_1:20

## PÔDORYSNÁ SCHÉMA USPORIADANIA REZANÝCH DILATÁCIÍ M_1:50

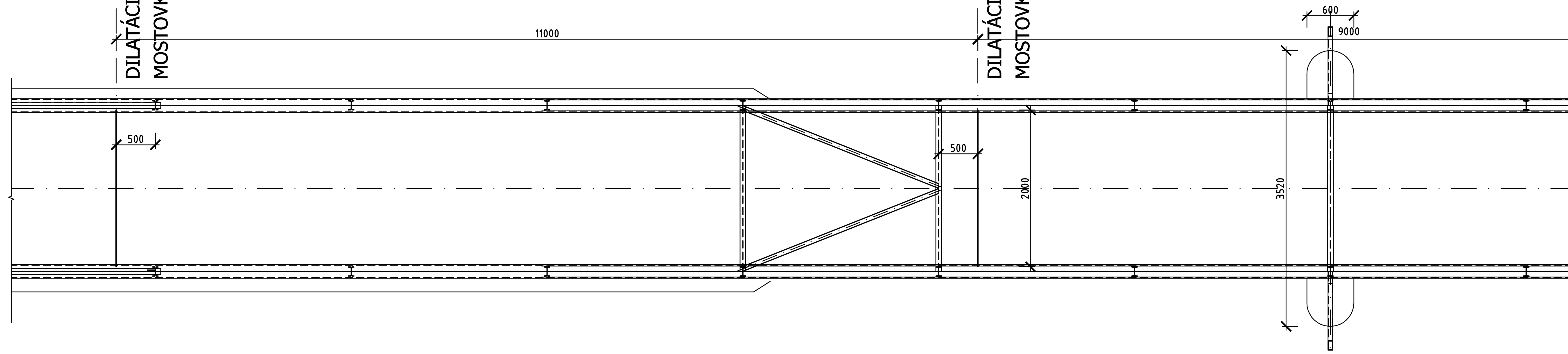


## PRIEČNY REZ M_1:5

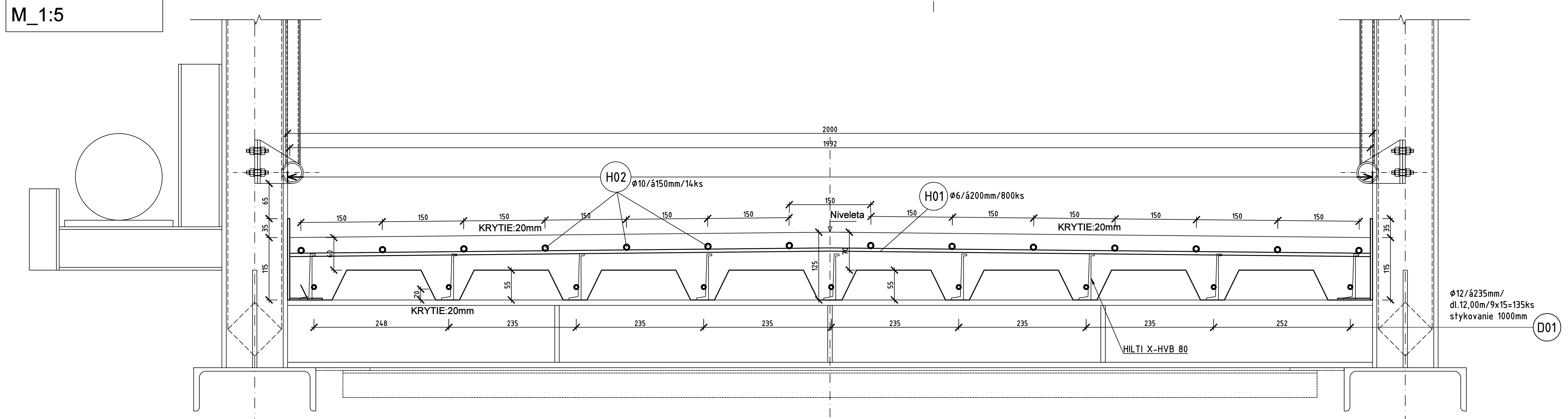


## TRAPÉZOVÝ PLECH SATJAM T55/235P hr.1,0mm

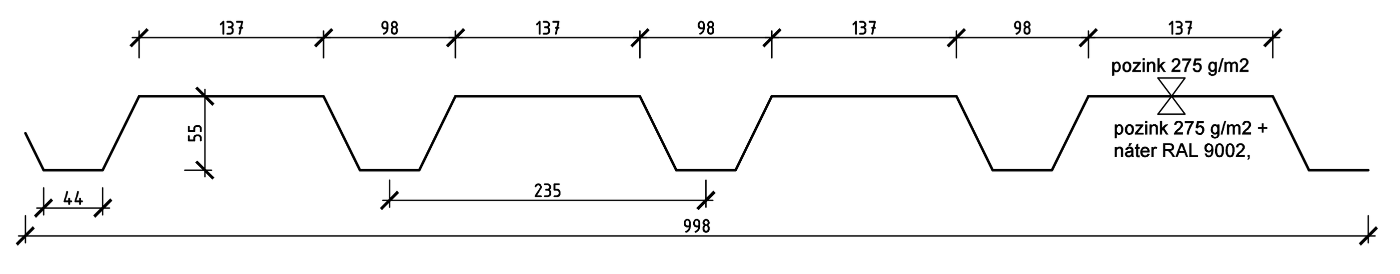


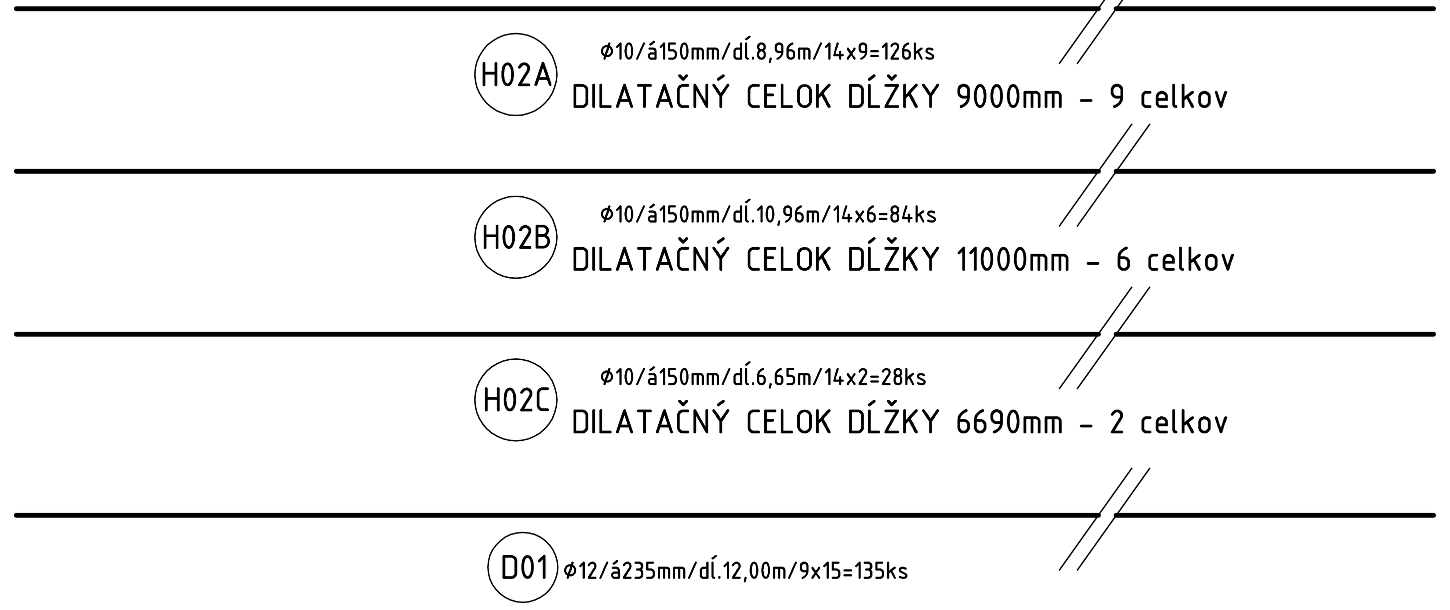


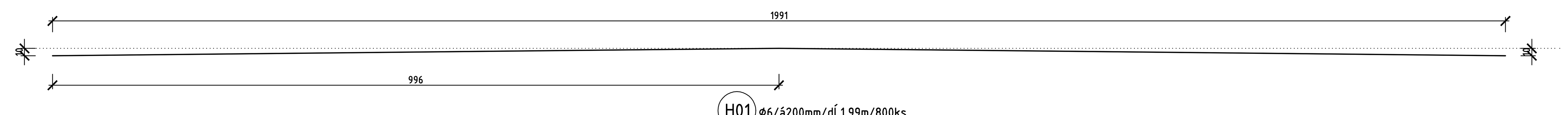


## VÝKAZ SPRIAHUJÚCICH PRVKOV HILTI

| TYP PRVKU | POČET (KS) |
|---|---|
| HILTI X-HVB 80 | 9x128 = 1152 ks |

## VÝKAZ VÝSTUŽE ŽB SPRIAHNUTEJ MOSTOVKY

| Č.POLOŽKY | ø [mm] | DĹŽKA [m] | POČET KUSOV [ks] | DĹŽKA CELKOM [m] ø[mm] (B500 B) 6 | 10 | 12 |
|---|---|---|---|---|---|---|
| D01 | 12 | 12,00 | 125 | - | - | 1500 |
| H01 | 6 | 1,99 | 900 | 1791 | - | - |
| H02A | 10 | 8,96 | 126 | - | 1128,96 | - |
| H02B | 10 | 10,96 | 84 | - | 920,64 | - |
| H02C | 10 | 6,65 | 28 | - | 186,2 | - |
| | | | | - | - | - |
| | | CELKOVÁ DĹŽKA [m] | | 1793 | 2235,8 | 1500 |
| | | HMOTNOSŤ [kg/m] | | 0,222 | 0,617 | 0,888 |
| | | HMOTNOSŤ [kg] | | 398,046 | 1379,489 | 1332,000 |
| | | HMOTNOSŤ CELKOM +5% [kg] | | | 5082 | |

## POUŽITÉ MATERIÁLY :

PODKLADOVÝ BETÓN:
**STN EN 206 - C12/15-XC0-Cl0.4-Dmax 16mm-S3**

BETÓN OPORNÝCH MÚROV A RÁMP:
**STN EN 206 - C25/30-XC3,XF2,XA1 (SK)-CL0.2-Dmax 16-S4)**
- Max. šírka trhliny w=0,1-0,2 mm
- Max. priesak 50 mm podľa STN EN 12390-8
- Kamenivo podľa STN EN 12620+A1 s dostatočnou mrazuvzdornosťou

BETÓN MOSTOVKY A POJAZDNÝCH ČASTÍ RÁMP:
**STN EN 206 - C30/37-XC4,XD2,XF2,XA2 (SK)-CL0.2-Dmax16-S4)**
- Max. šírka trhliny w=0,1-0,2 mm
- Max. priesak 50 mm podľa STN EN 12390-8
- Kamenivo podľa STN EN 12620+A1 s dostatočnou mrazuvzdornosťou

ALTERNATÍVNE: BETÓN MOSTOVKY (cestný betón):
**STN 73 6123 - CB III-Cl0.4-Dmax16-S3**

VÝSTUŽ: STN EN 10080 - B 500 B
VÝSTUŽNÉ SIETE: DIN 488 - BST 500 M

KONŠTRUKČNÁ OCEĽ:
STN EN 10025/2005 - S235 JR/J2 + AR/M

ANTIKORÓZNA OCHRANA OCELE:

**NOSNÉ KONŠTRUKCIE + MOSTOVKA**
- Protikorózna ochrana oceľových konštrukcií náterovými systémami podľa STN EN ISO 12944
- stupeň korozívnej agresivity C4
- životnosť náteru: H (vysoká > 15 rokov)
- stupeň prípravy povrchu: STN EN ISO 12944-4: **Sa 2,5**

ZÁKLADNÝ NÁTER: Epm(HS) - 100µm
MEDZIVRSTVOVÝ NÁTER: Epm(HS) - 100µm
VRCHNÝ NÁTER: PUR - 80µm

**DIELCE ZÁBRADLÍ**
- bez nutnosti farebnej povrchovej úpravy RAL
- žiarové zinkovanie 100µm

SPOJOVACÍ MATERIÁL: TRIEDA 8.8, nerezová oceľ A2

MATERIÁL ZÁSYPOV A PODKLADOVÝCH VRSTIEV:
- Štrkodrva frakcií 63-125mm, 0-63mm, hutnená po vrstvách max. hrúbky 100mm, hrubšie frakcie vyklinovať jemnejšími. Hrúbka celkom 250 mm. Miera zhutnenia Edef,2 = min.60 MPa, Edef,2/Edef,1 < 2,5
- alternatívne je možné použiť betónový recyklát

## ZHOTOVENIE OCEĽOVEJ KONŠTRUKCIE

| | Proces | Norma (Technický predpis) |
|---|---|---|
| 1. | Výroba oceľovej konštrukcie | STN EN ISO 1090-2, Trieda zhotovenia EXC3 |
| 2. | Trieda tolerancie zhotovenia OK | Výrobné a montážne tolerancie podľa: STN EN ISO 1090-2 |
| 3. | Zhotovenie zvarov | STN EN ISO 3834-3, STN EN ISO 9692-1, STN EN ISO 9692-2 |
| 4. | Kontrola zvarov | Vizuálna kontrola 100%, STN EN ISO 1092-2 |
| 5. | Úprava náterových plôch | Povrch dielca, pred náterom otryskať na stupeň čistoty Sa 2,5 |

### ZNAČENIE A SCHÉMY ZVAROV PODĽA STN EN ISO 9692-1

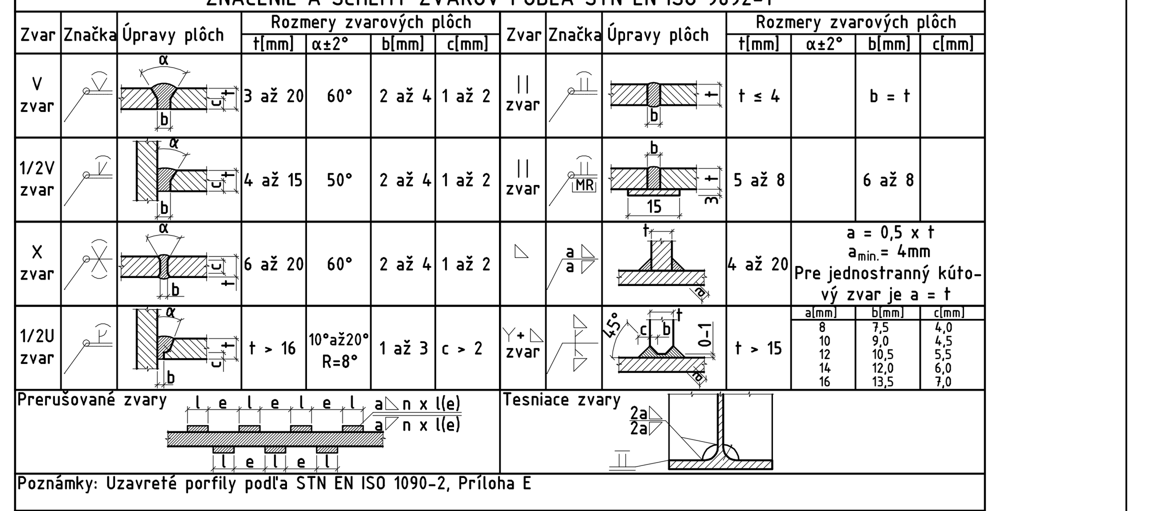


Poznámky: Uzavreté porfily podľa STN EN ISO 1090-2, Príloha E

## UPOZORNENIE :

- TECHNICKÁ SPRÁVA JE NEODDELITELNOU SÚČASŤOU VÝKRESOVEJ DOKUMENTÁCIE.
- NEJASNOSTI V DOKUMENTÁCII, ROZHODUJÚCIM SPÔSOBOM OVPLYVŇUJÚCE ZHOTOVENIE DIELA HLÁSIŤ V ČASOVOM PREDSTIHU AUTOROVI NÁVRHU, PRÍPADNE DOZOROVI STAVBY.
- VŠETKY ZMENY OPROTI PROJEKTU ZO STRANY ZHOTOVITEĽA STAVBY, AKO AJ ZMENU SKUTOČNOSTÍ PREDPOKLADANÝCH V PROJEKTE OPROTI STAVU ZISTENÉMU NA MIESTE JE POTREBNÉ PREJEDNAŤ S AUTOROM NÁVRHU.


| | | |
|---|---|---|
| Autor projektu : | Ing. BRANISLAV MELIŠ, PhD. | Ing. Branislav MELIŠ, PhD.<br>Sokolská 262, 013 24 Strečno<br>IČO: 44 566 816, DIČ: 108284425<br>email:brano.melis@hotmail.com<br>mobil: +421 904 181 769 |
| Zodpovedný projektant: | J&D PROJEKT s.r.o. - Ing. JAROSLAV OLLAH | |
| Vypracoval: | Ing. BRANISLAV MELIŠ, PhD., Ing. JAROSLAV OLLAH | |
| Miesto stavby: STREČNO | Okres: ŽILINA | J&D PROJEKT S.R.O. Čajakova 6, 010 01 ŽILINA, IČO: 47 388 358, DIČ: 2023852710 |
| Investor-stavebník: OBEC STREČNO, Sokolská 487, 013 24 STREČNO, IČO: 321648, DIČ: 2020677615 | | |


| | |
|---|---|
| NÁZOV PROJEKTU: | ZVÝŠENÍ PŘÍSTUPNOSTI A BEZPEČNOSTI KE KULTURNÍM PAMÁTKAM V ČESKO - SLOVENSKÉM POHRANIČÍ |
| OBJEKT(Prevádzkový súbor): | SO-01 STAVEBNÉ ÚPRAVY LÁVKY PRE PEŠÍCH PONAD RIEKU VÁH SO ZVÝŠENÍM ZAŤAŽITEĽNOSTI A ÚPRAVOU ŠÍRKOVÝCH PARAMETROV PRE CYKLODOPRAVU |
| Názov prílohy: | VÝKRES VÝSTUŽE ŽB SPRIAHNUTEJ ČASTI MOSTOVKY |
| Profesia: | STATIKA |
| Stupeň projektu: | DRS |
| Dátum: | 12.6.2019 |
| POČET A4: | 10 X A4 |
| MIERKA: | 1:20 |
| ČÍSLO VÝKRESU: | S-07 |